BMF - VI/6 (VI/6)

BUNDESMINISTERIUM FÜR FINANZEN

20. Oktober 2005
06 8603/1-IV/6/03

An

Bundesministerium für Finanzen
Steuer- und Zollkoordination
Finanzämter
Finanzamt für Gebühren und Verkehrsteuern
Großbetriebsprüfungen
unabhängigen Finanzsenat

Umgründungssteuerrichtlinien 2002

I Einleitung

Die Umgründungssteuerrichtlinien 2002 (UmgrStR 2002) stellen einen Auslegungsbehelf zum Umgründungssteuergesetz, BGBl. Nr. 699/1991 idF AbgÄG 2001 dar, der im Interesse einer einheitlichen Vorgangsweise mitgeteilt wird. Über die gesetzlichen Bestimmungen hinausgehende Rechte und Pflichten können aus den Richtlinien nicht abgeleitet werden. Bei Erledigungen haben Zitierungen mit Hinweisen auf diese Richtlinien zu unterbleiben.

Die UmgrStR 2002 sind ab der Veranlagung 2003 generell anzuwenden. Bei abgabenbehördlichen Prüfungen für vergangene Zeiträume und auf offene Veranlagungsfälle sind die UmgrStR 2002 anzuwenden, soweit nicht für diese Zeiträume andere Bestimmungen in Gesetzen oder Verordnungen Gültigkeit haben oder andere Erlässe für diese Zeiträume günstigere Regelungen vorsehen. § 117 BAO ist zu beachten. Hinsichtlich im Zuge der Umgründung zu übertragender Verluste ist die Veranlagungsjahr bezogene Anwendung so zu verstehen, dass hinsichtlich der Frage des Verlustüberganges die Rechtslage in jenem Veranlagungsjahr anzuwenden ist, in das der der jeweiligen Umgründung zu Grunde liegende Stichtag fällt. Rechtsauskünfte des Bundesministeriums für Finanzen in Einzelfällen sind – sofern sie den UmgrStR 2002 nicht widersprechen – weiterhin zu beachten

Folgende Erlässe werden mit dem Inkrafttreten der UmgrStR 2002 aufgehoben:

- Erlass des BMF vom 12. September 1996, 06 8661/1-IV/6/96, betreffend Anwendung des Art. II und VI UmgrStG auf Umgründungen nach dem Umwandlungsgesetz und dem Spaltungsgesetz, beide BGBl. Nr. 304/1996.
- Die Punkte 5.1 bis 5.4 im Erlass des BMF vom 31. März 1998, 06 0257/1-IV/6/98, betreffend steuerliche Behandlung von Einlagenrückzahlungen im Sinne des § 4 Abs. 12 und § 15 Abs. 4 EStG 1988.
- Erlass des BMF vom 7. September 1998, 06 8641/2-IV/6/98, betreffend Folgen eines Zusammenschlusses nach Art. IV UmgrStG oder einer Realteilung nach Art. V UmgrStG bei fortgesetzter Einnahmen-Ausgaben-Rechnung.
- Erlass des BMF vom 19. Jänner 1999, 06 8651/1-IV/6/98, betreffend Realteilung im Sinne des Art. V UmgrStG von Forstbetrieben.
- Erlass des BMF vom 15. Juni 1999, 06 8601/2-IV/6/99, betreffend Wahrung und Verletzung der Rückwirkungsfrist im Umgründungssteuergesetz.

Die UmgrStR 2002 sind als Zusammenfassung des geltenden Umgründungssteuerrechts und damit als Nachschlagewerk für die Verwaltungspraxis und die betriebliche Praxis anzusehen.

II Grundsätze des Umgründungssteuergesetzes

Umgründungen sind Änderungen bestehender Unternehmensformen im Wege einer Vermögensübertragung auf gesellschaftsrechtlicher oder gesellschaftsrechtsähnlicher Grundlage.

Das UmgrStG ist aus Gründen der Kompaktdarstellung aller betroffenen Abgaben ein Sondergesetz für bestimmte Vermögensübertragungstatbestände.

A Ertragsteuerrechtliche Grundsätze:

- Grundsatz der Verknüpfung mit dem allgemeinem Ertragsteuerrecht

  Das UmgrStG ist eine Dauernorm und ungeachtet der gesonderten gesetzlichen Verankerung Teil das allgemeinen Steuerrechts für bestimmte Sondertatbestände.

  Es gilt die Einheitsbetrachtung, dh. zwingende Anwendung des UmgrStG bei Vorliegen der Anwendungsvoraussetzungen (kein Wahlrecht für eine Umgründung mit oder ohne Anwendung des UmgrStG) bzw. zwingende Anwendung des EStG 1988 bzw. KStG 1988 bei Nichtvorliegen der Anwendungsvoraussetzungen durch Verknüpfung in § 6 Z 14 lit. b und § 24 Abs. 7 EStG 1988 und § 20 KStG 1988.
- Grundsatz der Maßgeblichkeit des Handelsrechtes

Die Maßgeblichkeit gilt für Verschmelzungen nach Art. I UmgrStG, Umwandlungen nach Art. II UmgrStG, BWG- und VAG-Einbringungen als Fälle des Art. III UmgrStG und für Handelsspaltungen nach Art. VI UmgrStG dahingehend, dass der mit der Eintragung in das Firmenbuch bestätigte Vollzug steuerlich die Anwendung des UmgrStG dem Grunde nach eröffnet.

Ausnahmen von der Maßgeblichkeit:

- Unanwendbarkeit des UmgrStG bei Fehlen einer steuerlichen Anwendungsvoraussetzung
- Unmaßgeblichkeit der handelsrechtlichen Bewertungsregeln
- Voll- oder Teilunanwendbarkeit bei Vorliegen eines Missbrauchs

- Grundsatz der Internationalisierung
  - Auslandsverschmelzungen fallen unter Art. I UmgrStG, soweit ein Inlandsbezug (inländisches Vermögen oder inländische Gesellschafter) vorliegt. Grenzüberschreitende Verschmelzungen sind in Art. I UmgrStG analog zum Handelsrecht nicht geregelt.
  - Auslandsumwandlungen fallen unter Art. II UmgrStG, soweit ein Inlandsbezug (inländisches Vermögen oder inländische Gesellschafter) gegeben ist. Grenzüberschreitende Umwandlungen fallen in Form der verschmelzenden Umwandlung inländischer Kapitalgesellschaften auf den ausländischen Hauptgesellschafter unter Art. II UmgrStG.
  - Ausländereinbringung, Auslandsvermögenseinbringung und Einbringung in Auslandskörperschaften ist nach Art. III UmgrStG möglich.
  - Zusammenschluss zu in- und ausländischen Mitunternehmerschaften durch in- und ausländische Übertragende mittels in- und ausländischen Vermögens ist nach Art. IV UmgrStG möglich.
  - Realteilung in- und ausländischer Mitunternehmerschaften mit ausscheidenden in- und ausländischen Mitunternehmern unter Übertragung von in- und ausländischem Vermögen ist nach Art. V UmgrStG möglich.
  - Auslands-Handelsspaltungen fallen unter Art. VI UmgrStG, soweit ein Inlandsbezug (inländisches Vermögen oder inländische Gesellschafter) gegeben ist. Grenzüberschreitende Handelsspaltungen sind analog zum SpaltG in Art. VI UmgrStG nicht geregelt.

- Steuerspaltungen sind auch für spaltende und übernehmende EU-Körperschaften laut Anlage zum UmgrStG nach Art. VI UmgrStG möglich.

- Grundsatz des ertragsteuerlichen Formwechsels

  Nahezu alle Umgründungen sind begrifflich mit einem Tauschgedanken dahingehend verbunden, dass die Vermögenshingabe unmittelbar oder mittelbar mit einer gesellschaftsrechtlichen Gegenleistung positiver Natur (Gewährung oder Erweiterung eines Anteils) oder negativer Natur (Aufgabe oder Verminderung eines Anteils) verbunden ist. Für Umgründungen iSd UmgrStG wird der Tausch- oder Veräußerungs- oder Liquidationsgrundsatz seiner Wirkung als Realisierungstatbestand entkleidet.

  Daraus ergibt sich für alle Regelumgründungen die zwingende steuerliche Buchwertumgründung (= Übernahme und Fortführung der steuerlich maßgebenden Buchwerte des Rechtsvorgängers).

  Ausnahmen im Rahmen des UmgrStG:

  - Steuerwirksame Aufwertungsoption für umgegründetes Auslandsvermögen bei Inlandsumgründungen und für Inlandsvermögen bei Auslandsumgründungen in Fällen eines DBA mit Anrechnungsmethode.
  - Steuerwirksame Aufwertungsoption bei der Einbringung nichtsteuerhängiger Beteiligungen zur Vermeidung der Nacherfassung von bis zur Einbringung entstandener stiller Reserven.
  - Steuerwirksame Zwangsaufwertung bei außerhalb der EU liegender auslandsbezogener Einschränkung des Besteuerungsrechtes hinsichtlich von Beteiligungen als Gegenleistung für Einbringungen.
  - Steuerwirksame Zwangsaufwertung bei fehlender Vorsorge zur Vermeidung einer endgültigen Steuerlastverschiebung auf Grund von Zusammenschlüssen und Realteilungen.

- Äquivalenzgrundsatz

  Umgründungen sind im Regelfall von der Gleichwertigkeit von Leistung und Gegenleistung getragen, wobei dieser Grundsatz nicht zu den Anwendungsvoraussetzungen der einzelnen Umgründungstatbestände gehört; ein bewusster Verzicht auf eine gleichwertige Gegenleistung führt als Verletzung dieses Grundsatzes zu einer Bereicherung der dadurch begünstigten Umgründungspartner.

- Grundsatz der rückwirkenden Umgründung (Rückwirkungsfiktion)

Die handelsrechtliche Neunmonatsfrist ist steuerlich maßgebend. Im Gegensatz zur zivilrechtlich möglichen schuldrechtlichen Rückbeziehung gilt ertragsteuerlich die Umgründung als mit Ablauf des vereinbarten Stichtages als vollzogen. Das Vermögen und die Einkünfte sind daher dem Rechtsvorgänger bis zum Ende des Stichtages und dem Rechtsnachfolger mit Beginn des Folgetages zuzurechnen.

Die Rückwirkungsfiktion gilt

- generell innerhalb und außerhalb des Anwendungsbereiches des UmgrStG für Verschmelzungen, Umwandlungen und Handelsspaltungen, auch wenn der Rechtsnachfolger erst nach dem Umgründungsstichtag zivilrechtlich entstanden ist
- generell für Einbringungen, Zusammenschlüsse, Realteilungen und Steuerspaltungen innerhalb der Art. III bis VI UmgrStG, wenn das zu übertragende Vermögen dem Übertragenden zum Umgründungsstichtag zuzurechen war (gilt nicht bei Erbfolge), und für solche Umgründungen außerhalb der Art. III bis VI UmgrStG, soweit Vermögen iSd UmgrStG betroffen ist
- speziell in allen Umgründungstatbeständen für Veränderungen des umzugründenden Vermögens im Wege rückbezogener Erhöhungen oder Verminderungen im Rahmen entsprechender Bewertungsregeln

Die Rückwirkungsfiktion gilt nicht

- generell bei Anmeldung oder Meldung einer Umgründung nach Ablauf der Neunmonatsfrist
- für verschmelzungs- und spaltungsbedingte Anteilstauschvorgänge und die Ansprüche abfindungsberechtigter Gesellschafter bei Umwandlungen und Spaltungen
- generell für die Empfänger von nach dem Umgründungsstichtag erfolgenden Ausschüttungen im Sinne des § 8 Abs. 2 KStG 1988 oder Einlagenrückzahlungen iSd § 4 Abs. 12 EStG 1988 bzw. fiktiven Ausschüttungen bei Umwandlungen nach Art. II UmgrStG
- für Arbeitsvergütungen für Zeiträume nach dem Umgründungsstichtag (Art. I bis III und VI UmgrStG, zum Teil Art. IV UmgrStG)
- für offene Forderungen oder Verbindlichkeiten aus Leistungsbeziehungen zur umzuwandelnden Kapitalgesellschaft
- für Vergütungen für die Nutzungsüberlassung von Geld und Wirtschaftsgütern nach dem Einbringungsstichtag, sofern nicht von der Rückwirkungsoption Gebrauch gemacht wird (Art. III UmgrStG)

  - generell für die Lohnsteuerabfuhr, Umsatzsteuer, Gebühren und Verkehrsteuern

- Grundsatz der Neutralität von Buchgewinnen und -verlusten

  Die Steuerneutralität bezieht sich auf Umgründungen auf betrieblicher Grundlage, das sind Umgründungen verbundener Körperschaften außerhalb eines Einlagentatbestandes (für Umgründungen auf gesellschaftsrechtlicher Grundlage ergibt sich die Steuerneutralität schon nach allgemeinem Steuerrecht).

  Ausnahmen davon (dh. Steuerwirksamkeit) bestehen für

  - Firmenwertabschreibung 1992 bis 1996 (Art. I und II UmgrStG) und auslaufend Art. 9 Budgetbegleitgesetz 2001
  - Confusiotatbestände

- Grundsatz des objektbezogenen Verlustabzugs

  Der einkommen- und körperschaftsteuerliche Verlustvortrag folgt bei Umgründungen nach Art. I bis III und VI UmgrStG zwingend dem verlustverursachenden übertragenen Vermögen, der eigene vortragsfähige Verlust übernehmender Körperschaften ist nur bei Vorhandensein des verlustverursachenden Vermögen weiterhin abzugsfähig.

  Ausnahmen:

  - Kürzung übergehender Verluste bei Verschmelzung oder Umwandlung verbundener Körperschaften bei Zusammentreffen in Höhe teilwertberichtigter Beteiligungen an der verbundenen Körperschaft (Vermeidung der Doppelverlustverwertung)
  - Wegfall des Verlustabzugs bei Vorliegen des Mantelkauftatbestandes, soweit keine Ausnahmetatbestände vorliegen (Art. I bis III und VI UmgrStG)
  - Aufteilung des vortragsfähigen Verlustes in einen übergehenden und zurückbleibenden (im Schätzungswege) bei mangelnder eindeutiger Zurechenbarkeit zum übertragenen Vermögen (kein Wahlrecht)

- Grundsatz des modularen Umgründungssteuerrechtes

  Mehrfache Umgründungsschritte, die dasselbe Vermögen ganz oder zum Teil betreffen, können ertragsteuerlich zur Vermeidung von Zwischenwirtschaftstagen wie Module auf ein und denselben Stichtag verknüpft werden, wenn ein Umgründungsplan erstellt wird (§ 39 UmgrStG)

B Umsatzsteuerrechtliche Grundsätze

- Nichtsteuerbarkeit der Umgründung

- Keine Vorsteuerkorrektur (außer bei Verhältnisänderung)
- Keine Rückwirkung

C Gebühren- und verkehrsteuerrechtliche Grundsätze

- Zweijahresfrist für Gebührenbefreiung (§ 33 TP 21 GebG) bezogen
  - bei Verschmelzungen, Umwandlungen und Aufspaltungen auf das Bestehen der übertragenden Körperschaft und
  - bei den übrigen Umgründungen auf den Besitz des umzugründenden Vermögens, in Fällen der Gesamtrechtsnachfolge unter Anrechnung der Vorbesitzzeit des Rechtsvorgängers.
- Gebührenbefreiung für Vertragsübernahme anlässlich einer Umgründung nach Art. III bis VI UmgrStG (Steuerspaltung)
- Doppelter Einheitswert als GrESt-Bemessungsgrundlage. Bei Realteilungen ist dabei zur Verhinderung einer Doppelbegünstigung eine Dreijahresfrist zu beachten
- Keine Rückwirkung

D Grundsatz der wirtschaftlichen Sinnhaftigkeit von Umgründungen

- Erfordernis einer sinnvollen zivilrechtlichen Begründung für eine Umgründung infolge der weiten Fassung des Umgründungssteuerrechtes
- Gänzliche oder teilweise Versagung der Wirkungen des UmgrStG bei missbräuchlicher Anwendung

III Schwerpunkte der UmgrStR 2002

Im Folgenden werden stichwortartig die Schwerpunkte der UmgrStR 2002 bzw. die Neuerungen gegenüber der bisherigen Verwaltungspraxis in den einzelnen Abschnitten dargestellt:

1 Verschmelzungen (Art. I UmgrStG)

- Grundsätzlich umfassende Anwendung oder Nichtanwendung des Art. I UmgrStG, bei Zweifel des für Gebühren oder einen Anteilsinhaber zuständigen FA Abstimmung mit dem für die übertragende und übernehmende Körperschaft zuständigen FA.
- Bei nachträglicher Löschung einer Verschmelzung im Firmenbuch kommt es rückwirkend ab dem Verschmelzungsstichtag zur getrennten Besteuerung (im Schätzungswege).

- Aufwertungsoption ist kein Fall der Liquidationsbesteuerung, daher keine anteilige Besteuerung der Anteilsinhaber.
- Für die Vergleichbarkeit mit dem ausländischen Verschmelzungsrecht ist die Gesamtrechtsnachfolge kein zwingendes Kriterium.
- Bei Wahl eines auf den Tag nach dem Regelbilanzstichtag bezogenen Verschmelzungsstichtages können bei handelsrechtlicher Zulässigkeit und fehlendem aktiven Geschäftsbetrieb die Werte des Vortag-Jahresabschlusses der Schlussbilanz zu Grunde gelegt werden.
- Zuzahlung durch die übernehmende Kapitalgesellschaft: Bruttobesteuerung beim Gesellschafter, keine Betriebsausgabe bei der zahlenden Kapitalgesellschaft.
- Verlustvortragsübergang:

  Kleinste Betrachtungseinheit bei operativer Gesellschaft ist Teilbetrieb, bei vermögensverwaltender Gesellschaft jeder Vermögensteil von nicht untergeordneter Bedeutung.

  Gleichmäßige Verlustausgleichs- und Vortragsverrechnung bis zum Verschmelzungsstichtag, dh. kein Wahlrecht bei Vorliegen mehrerer Verlustquellen in der Körperschaft; im Zweifel sachgerechte Aufteilung im Schätzungswege.

  Doppelverlustverwertung bei Großmutter-Enkel-Verschmelzung: Zwischengesellschaft bleibt außer Ansatz; Kürzung des Enkelverlustes um Teilwertabschreibungen auf die Beteiligung der Großmutter an der Zwischengesellschaft, soweit durch die Enkelgesellschaft verursacht.
- Übergang der Arbeitgebereigenschaft kann in Abstimmung mit der Abgabenbehörde mit dem der Anmeldung des Verschmelzungsbeschlusses zur Eintragung im Firmenbuch folgenden Lohnzahlungszeitraumes angenommen werden.

2 Umwandlungen (Art. II UmgrStG)

- Grundsätzlich umfassende Anwendung oder Nichtanwendung des Art. II UmgrStG, bei Zweifel des für Gebühren oder einen Anteilsinhaber zuständigen FA Abstimmung mit dem für die übertragende Körperschaft und die Rechtsnachfolger zuständigen FA.
- Bei nachträglicher Löschung einer Umwandlung im Firmenbuch kommt es rückwirkend ab dem Umwandlungsstichtag zur fortgesetzten Besteuerung der Kapitalgesellschaft (gegebenenfalls im Schätzungswege).

- Aufwertungsoption ist kein Fall der Liquidationsbesteuerung, daher keine anteilige Besteuerung der Anteilsinhaber.
- Betriebserfordernis:

  Betrieb muss am Stichtag und am Umwandlungsbeschlusstag vorhanden sein, Identität ist nicht erforderlich.

  Arbeitsgesellschafter-Komplementär-GmbH ist mangels Betriebes nicht umwandlungsbegünstigt.

  Missbrauchsverdacht bei Schaffung der Umwandlungsfähigkeit einer vermögensverwaltenden Kapitalgesellschaft mittels eines Kleinstbetriebes (Verkehrswert weniger als 25% des Verkehrswertes des gesamten übertragenen Vermögens am Umwandlungsstichtag) innerhalb kurzer Zeit (etwa 6 Monate) vor dem Umwandlungsstichtag.
- Bei Wahl eines auf den Tag nach dem Regelbilanzstichtag bezogenen Umwandlungsstichtages können bei handelsrechtlicher Zulässigkeit und fehlendem aktiven Geschäftsbetrieb die Werte des Vortag-Jahresabschlusses der Schlussbilanz zu Grunde gelegt werden.
- Personenbezogene Änderung des Besteuerungsrechtes bei
  - errichtender Umwandlung einer ausländischen Kapitalgesellschaft mit Inlandsgesellschaftern (Besteuerung)
  - errichtender Umwandlung einer inländischen Kapitalgesellschaft mit Auslandsgesellschaftern (Aufwertung)
  - verschmelzender Umwandlung einer ausländischen Kapitalgesellschaft mit inländischem Hauptgesellschafter (Besteuerung)
- Rechtsnachfolger:

  Fortgesetzte Firmenwertabschreibung in Form der "Dreißigstelabschreibung" (Art. 9 Budgetbegleitgesetz 2001, BGBl. I Nr. 142/2000) gilt auch für natürliche Personen als Rechtsnachfolger.

  Berichtigungserfordernis bei der übertragenden Kapitalgesellschaft für rückwirkungsbedingt nicht mehr unter § 10 Abs. 1 KStG 1988 fallende Ausschüttungserträge und nicht mehr unter die Befreiungserklärung gemäß § 94 Z 5 EStG 1988 fallende Zinserträge innerhalb einer Woche ab dem Tag der Anmeldung des Umwandlungsbeschlusses zur Eintragung in das Firmenbuch.

Bestehende Abfertigungs- bzw. Pensionsrückstellung für Arbeitnehmer-Gesellschafter geht bei errichtender Umwandlung und Fortsetzung des Arbeitsverhältnisses in der Nachfolge-Personengesellschaft ohne Nachversteuerung auf diese über und friert steuerlich bis zur Fälligkeit ein.

Unter die Vereinnahmungs- und Verausgabungsfiktion können ausnahmsweise auch nach dem Umwandlungsstichtag begründete Forderungen und Verbindlichkeiten fallen.

Die Ausschüttungsfiktion einschließlich nachzuerfassender Buchverluste aus Vorumgründungen bezweckt die Erfassung der handelsrechtlich ausschüttungsfähigen Gewinne und geht daher nicht von steuerrechtlichen Gewinnen aus.

- Verlustvortragsübergang:

  Kleinste Einheit bei operativen Gesellschaften ist Teilbetrieb, bei umwandlungsfähigen vermögensverwaltenden Gesellschaften jeder Vermögensteil von nicht untergeordneter Bedeutung.

  Gleichmäßige Verlustausgleichs- und Vortragsverrechnung bis zum Umwandlungsstichtag, dh. kein Wahlrecht bei Vorliegen mehrerer Verlustquellen in der Körperschaft.

  Unschädlichkeit des vorbereitenden Anteilserwerbes für den Verlustvortragsübergang gilt nur für verschmelzende Umwandlung auf § 7 Abs. 3 KStG-Körperschaften, nicht hingegen für wirtschaftlich vergleichbare errichtende oder verschmelzende Umwandlungen (Alleingesellschafterstellung einer § 7 Abs. 3 KStG-Körperschaft in einer GmbH & Co KG).

  Kürzung des Verlustvortrags wegen Doppelverlustverwertung gilt nicht nur für übernehmende Körperschaften sondern auch für betriebszugehörige Beteiligungen von natürlichen Personen als Hauptgesellschafter.

- Übergang der Arbeitgebereigenschaft wie Art. I UmgrStG

3 Einbringungen (Art. III UmgrStG)

- Grundsätzlich umfassende Anwendung oder Nichtanwendung des Art. III UmgrStG, bei Zweifel des für Gebühren zuständigen FA Abstimmung mit dem für den Übertragenden und dem für die übernehmenden Körperschaft zuständigen FA.
- Keine allgemeine Sanierungsklausel für verunglückte Einbringungen (Nutzungsüberlassungsfiktion), sondern nur Fristverletzungsklausel (siehe unten).
- Erfordernis eines schriftlichen Einbringungsvertrages unter Anschluss der Einbringungsbilanz oder einer Dokumentation (formal keine Anwendungsvoraussetzung

aber aus Rechtssicherheitsgründen unverzichtbar). Nicht bilanzierte Wirtschaftsgüter sind ausreichend zu beschreiben; bei Gesamtbetriebseinbringung summarische Klausel möglich.

- Unternehmensbewertung:

  Im Zweifelsfall erforderliches Fachgutachten muss ausreichend dokumentiert und jederzeit nachvollziehbar sein

  Beachtung anerkannten betriebswirtschaftlichen Methoden, etwa unter Beachtung des Fachgutachtens KFS BW 1

  Positiver Verkehrswert nur nach stand-alone-Methode (dh. keine Mitnahme von Synergieeffekten)

- Bei Wahl eines auf den Tag nach dem Regelbilanzstichtag bezogenen Einbringungsstichtages können bei handelsrechtlicher Zulässigkeit und fehlendem aktiven Geschäftsbetrieb die Werte des Vortag-Jahresabschlusses dem Zwischenabschluss zu Grunde gelegt werden

- Rückwirkung:

  Auch bei Festlegung eines künftigen Einbringungsstichtages gilt die Neunmonatsfrist

  Fristenberechnung: Firmenbuchfälle nach OGH-Betrachtung (= Einlangen am letzten Tag), Finanzamtsfälle nach BAO (= Postaufgabe am letzten Tag)

  Bei Fristverletzung und vorheriger tatsächlicher Übertragung gilt Vertragstag als Ersatzstichtag, Sanierung innerhalb der Neunmonatsfrist

  Bei Fristverletzung ohne vorherige tatsächliche Übertragung gilt tatsächlicher (An)Meldetag als Ersatzstichtag, Sanierung innerhalb der Neunmonatsfrist

  Fristenklausel dahingehend möglich, dass Vermögensübertragung am Tag der fristgerechten (An)Meldung erfolgen soll

  Bei Wahl eines Stichtages ohne Zurechenbarkeit des Vermögens zum Einbringenden Verschiebung des Stichtags auf den Vertragstag, Sanierung innerhalb der Neunmonatsfrist

- Bei Einbringung gemischt genutzter Liegenschaften bzw. im Miteigentum stehender Liegenschaften Geltung der einkommensteuerrechtlichen Grundsätze über die Betriebsvermögenseigenschaft; Beschränkung der Einbringung auf das Betriebsgebäude mittels eines Baurechtsvertrages

- Bei Miteinbringung von nicht betrieblich veranlassten Verbindlichkeiten bleibt das Zinsenabzugsverbot als verdeckte Ausschüttung aufrecht, Tilgung ist wie eine über 75% hinausgehende Verrechnungsschuld aus einer unbaren Entnahme zu behandeln
- Bei Bestehen von Fruchtgenuss Geltung der einkommensteuerrechtlichen Zurechnungsgrundsätze
- Dispositionsmöglichkeit hinsichtlich nach dem Stichtag erworbenen Vermögensteilen (zB gilt der Liegenschaftskauf nach dem Stichtag auf Grund der Rückwirkungsfiktion als Anschaffung der übernehmenden Körperschaft, kann allerdings vom Einbringenden von der Einbringung ausgenommen werden)
- Offene Teilwertabschreibungs-Siebentel im Sinne des § 12 Abs. 3 Z 2 KStG 1988 gehen auf die übernehmende Körperschaft über (Änderung gegenüber den KStR 2001)
- Möglichkeiten des Nachweises der tatsächlichen Vermögensübertragung
- Die Entscheidung betreffend das Bewertungswahlrecht des § 17 Abs. 2 UmgrStG ist bis zum Einreichen der Körperschaftsteuer-Erklärung der übernehmenden Körperschaft für den ersten Zeitraum nach der Einbringung des Kapitalanteils mitzuteilen
- Rückwirkende Korrekturen:

  Im Zweifel bewirken behördliche Korrekturen eine der buchmäßigen Veränderung folgende lineare Veränderung des Verkehrswertes

  Unbare Entnahme (und damit die 75%-Grenze) kommt erst als letzte Korrekturmöglichkeit nach allen anderen zur Anwendung

  Bei der Verschiebetechnik von nicht unter § 5 Abs. 1 EStG 1988 fallenden Einbringenden ist zu beachten, dass die Eigenschaft verschobener Wirtschaftsgüter im Restbetrieb als notwendigen Betriebsvermögen erhalten bleiben muss, sonst Entnahmetatbestand

  Verschiebetechnik bei einer § 7 Abs. 3 KStG-Körperschaft kann auch bei Einbringung des gesamten Betriebes angewendet werden
- Gegenleistung:

  Übernahme einer betrieblichen Versorgungsrente durch die Körperschaft keine schädliche Gegenleistung: Übernehmende Körperschaft hat steuerlich nicht zu passivieren, Rentenzahlungen sind Betriebsausgaben

  Übernahme einer außerbetrieblichen Versorgungsrente durch die Körperschaft keine schädliche Gegenleistung: Bei der übernehmenden Körperschaft keine Gewinnauswirkung (keine verdeckte Ausschüttung), Rentenzahlungen sind bei der Körperschaft

Sonderausgaben, beim Einbringenden Kürzung der Anschaffungskosten in Höhe des Barwertes

Bei Gesamtbetriebseinbringung kann betriebsvermögenszugehörige Beteiligung an der übernehmenden Körperschaft zurückbehalten (Entnahmetatbestand) oder miteingebracht und durch die übernehmende Körperschaft durchgeschleust werden (steuerneutraler Buchverlust). Bei nachträglicher behördlicher Zurechnung der Beteiligung zum Betriebsvermögen oder Sonderbetriebsvermögen gilt die Beteiligung als miteingebracht und durchgeschleust

Zuzahlung durch die übernehmende Körperschaft: Bruttobesteuerung beim Gesellschafter, keine Betriebsausgabe bei der zahlenden Kapitalgesellschaft

Ausnahmeregelung des § 19 Abs. 2 Z 5 UmgrStG bei Übereinstimmung der Beteiligungen an der Mitunternehmerschaft und übernehmenden Körperschaft gilt nur für Vermögenseinbringung durch die Mitunternehmerschaft und setzt einen steuerlichen Beteiligungsgleichstand voraus (für Mitunternehmeranteilseinbringungen bei Übereinstimmung der Beteiligungen ist § 19 Abs. 2 Z 2 UmgrStG zuständig)

- Sowohl einbringungsgeborene als auch einbringungsbezogene Anteile gelten mit Beginn des dem Einbringungsstichtag folgenden Tages als angeschafft; bei vorbereitender Bargründung der übernehmenden Körperschaft bestehen daher zwei Anschaffungszeitpunkte
- Verlustvortragsübergang:

  Kein Wahlrecht des Einbringenden bei Unklarheit der objektiven Zurechnung zum eingebrachten Vermögen, sondern sachgerechte Zuordnung im Schätzungswege

  Grundsätzliche Geltung der in Art. I UmgrStG genannten Grundsätze, allerdings ist kleinste Einheit bei Betrieben oder Teilbetrieben der betriebszugehörige Mitunternehmer- oder Kapitalanteil (dh. der Verlustvortrag hinsichtlich weggefallener Anteile geht insoweit nicht auf die übernehmende Körperschaft über)

  Plausibilität der Aufteilung des vortragsfähigen Verlustes dem Grunde und der Höhe nach zwischen dem Einbringenden und der übernehmenden Körperschaft ist zur Vermeidung einer Doppelberücksichtigung oder Doppelnichtberücksichtigung in überprüfbarer Weise zu dokumentieren; im Zweifel ist Abstimmung durch die Abgabenbehörden erforderlich
- Übergang der Arbeitgebereigenschaft wie Art. I UmgrStG

4 Zusammenschlüsse (Art. IV UmgrStG)

- Grundsätzlich umfassende Anwendung oder Nichtanwendung des Art. IV UmgrStG, bei Zweifel des für Gebühren zuständigen FA Abstimmung mit dem für die Übertragenden und die übernehmende Mitunternehmerschaft zuständigen FA.
- Erfordernis eines schriftlichen Zusammenschlussvertrages unter Darstellung der gewählten Zusammenschlussmethode und Anschluss einer Zusammenschlussbilanz oder beschreibenden Darstellung der Daten (formell keine Anwendungsvoraussetzung aber aus Rechtssicherheitsgründen unverzichtbar).
- Bei jeder gesellschaftsrechtlichen Veränderung in einer bestehenden Mitunternehmerschaft gilt diese als übertragender Zusammenschlusspartner, sodass stets die Fiktion einer Neugründung einer Mitunternehmerschaft mit Gewährung von Gesellschafterrechten vorliegt
- Bei Zusammenschlüssen gilt nicht der Tauschgrundsatz, dh. Übertragung von begünstigtem Vermögen oder von Wirtschaftsgütern aus dem Privatvermögen auf die Mitunternehmerschaft ist immer Einlage, Übertragung von Wirtschaftsgütern aus einem Betrieb in einer Mitunternehmerschaft ist Entnahme und Einlage.
- Bei Vermögensübertragung durch eine Mitunternehmerschaft ist der positive Verkehrswert des zu übertragenden Vermögens (ohne Rücksicht auf die Verkehrswerte der Mitunternehmeranteile) erforderlich, bei Übertragung von Mitunternehmeranteilen ist bei jedem Übertragenden der positive Verkehrswert seines Mitunternehmeranteils erforderlich.
- Festlegung der Beteiligungsverhältnisse kann sowohl bei Eintritt in eine bestehende Mitunternehmerschaft als auch bei Zusammenschluss von Einzelunternehmern zu einer neuen Mitunternehmerschaft auf Basis von starren (fixen) Kapitalkonten erfolgen, Rest des übertragenen Vermögens ist als variables (positives oder negatives) Kapitalkonto auszuweisen; beschränkt haftende Mitunternehmer müssen vertraglich unbedingte Auffüllungsverpflichtung für allfällig bestehende negative Verrechnungsstände bei späterer Auseinandersetzung oder späterem Austritt verankern.
- Vorsorge gegen Steuerlastverschiebung:

  Ergänzungsbilanzen bei einem Verkehrswertzusammenschluss müssen mit Erklärung über die einheitliche und gesonderte Feststellung spätestens bei behördlicher Aufforderung vorgelegt werden; Vorsorgeverletzung ist bei Vorlage über Aufforderung nicht gegeben, wenn bis dahin noch keine Realisierung stattgefunden hat.

Bei Verkehrswertzusammenschluss mit Quotenverschiebung kommt es bis zur Realisierung zum Einfrieren der Ergänzungsbilanzansätze: Frühere Fälle mit jährlicher Berücksichtigung können auslaufend weitergeführt werden.

Verkehrswertzusammenschluss mit Aufwertung und Rückführung mittels Ergänzungsbilanzen ist nicht handelsrechtlich (Maßgeblichkeit des § 202 HGB) sondern steuerbilanztechnisch zu verstehen.

Gewinnvorab bei Kapitalkontenzusammenschluss ist nach den steuerlichen Buchwerten zu ermitteln.

Bei Vorbehaltszusammenschluss sind die vorbehaltenen Gesamtreserven sofort festzustellen und in Evidenz zu nehmen; vertragsgemäße sukzessive Aufgabe des Vorbehaltes gegen eine angemessene höhere Gewinnbeteiligung des Altgesellschafters hat keinen Einfluss auf den Vorbehaltszusammenschluss.

Begründetes Nichtvorliegen eines Vorsorgeerfordernisses rechtfertigt die Berücksichtigung eines nachträgliche behördliche Feststellungen auslösendes Vorsorgeerfordernisses.

- Rückwirkung:

  Auch bei Festlegung eines künftigen Zusammenschlussstichtages gilt die Neunmonatsfrist

  Fristenberechnung wie Art. III UmgrStG

  Folgen einer Fristverletzung wie Art. III UmgrStG

  Fristenklausel wie Art. III UmgrStG

  Wahl eines Stichtages ohne Zurechenbarkeit des Vermögens zum Übertragenden wie Art. III UmgrStG

  Wahl eines auf den Tag nach dem Regelbilanzstichtag bezogenen Zusammenschlussstichtages wie Art. III UmgrStG

  Bei Betriebsquotenschenkung ist frühester Zusammenschlussstichtag der Schenkungstag

- Nicht begünstigtes Vermögen eines Zusammenschlusspartners muss innerhalb der Neunmonatsfrist tatsächlich übertragen werden, bei rechtlichen oder behördlichen Hindernissen nach Wegfall des Hindernisses.

- Rückwirkende Korrekturen:

  Im Zweifel bewirken behördliche Korrekturen eine der buchmäßigen Veränderung folgende lineare Veränderung des Verkehrswertes

Rückwirkende fremdfinanzierte Barentnahme: bewirkt mangels Geltung des Trennungsprinzips (und daher abweichend von Art. III UmgrStG) Zinsenabzugsverbot

Rückwirkende unbare Entnahme ist steuerlich unwirksam

- Nachträgliche Änderung einer richtigen Zusammenschlussbilanz ist firmenbuchgerichtsabhängig, nach Meldung beim Finanzamt nicht mehr wirksam
- Übergang der Arbeitgebereigenschaft wie Art. I UmgrStG

5 Realteilungen (Art. V UmgrStG)

- Grundsätzlich umfassende Anwendung oder Nichtanwendung des Art. V UmgrStG, bei Zweifel des für Gebühren zuständigen FA Abstimmung mit dem für die teilende Mitunternehmerschaft und dem für den Rechtsnachfolger zuständigen FA.
- Keine allgemeine Sanierungsklausel für verunglückte Realteilungen (Nutzungsüberlassungsfiktion), sondern nur Anpassungsklausel (für Ausgleichszahlungen und Ausgleichsposten) und Fristverletzungsklausel (wie Art. III UmgrStG).
- Erfordernis eines schriftlichen Teilungsvertrages unter Anschluss einer Teilungsbilanz oder beschreibenden Darstellung der Daten (formell keine Anwendungsvoraussetzung aber aus Rechtssicherheitsgründen unverzichtbar).
- Bei Wahl eines auf den Tag nach dem Regelbilanzstichtag bezogenen Teilungsstichtages können bei handelsrechtlicher Zulässigkeit und fehlendem aktiven Geschäftsbetrieb die Werte des Vortag-Jahresabschlusses dem Zwischenabschluss zu Grunde gelegt werden.
- Freiberuflicher-Teilbetriebsfiktion liegt bei dauerhafter Klientenbetreuung von mindestens einem Jahr vor.
- Positiver Verkehrswert bezieht sich auf das zu übertragende Vermögen, bei der abteilenden Mitunternehmerschaft muss daher das verbleibende Vermögen nicht unbedingt einen positiven Verkehrswert aufweisen.
- Rückwirkung:

  Auch bei Festlegung eines künftigen Teilungsstichtages gilt die Neunmonatsfrist

  Fristenberechnung wie Art. III UmgrStG

  Folgen einer Fristverletzung wie Art. III UmgrStG

  Fristenklausel wie Art. III UmgrStG

  Wahl eines Stichtages ohne Zurechenbarkeit des Vermögens zur Mitunternehmerschaft und ihren Mitunternehmern wie Art. III UmgrStG

- Ausgleichszahlung zur Verkehrswertanpassung:

  Abgrenzung zwischen zulässiger Vermögensaufteilung zwischen verbleibenden und ausscheidenden Mitunternehmern und der Funktion einer Ausgleichszahlung (verdeckter Spitzenausgleich), die nur bis zur Drittelgrenze steuerlich unbeachtlich ist (siehe auch rückwirkende Korrekturen).

  Keine Ausgleichszahlung liegt vor, wenn zum Teilungsstichtag die (variablen) Kapitalkonten der Mitunternehmer den Beteiligungsverhältnissen (starre Kapitalkonten) buchmäßig angepasst werden (Kapitalkontenclearing).

- Ausgleichsposten zur Vermeidung einer Steuerlastverschiebung:

  Auflösen des (passiven) Ausgleichspostens (wegen Übernahme eines zu hohen Reservenbestandes) bzw. Absetzen des (aktiven) Ausgleichspostens (wegen Übernahme eines zu geringen Reservenbestandes) stets (nur) auf 15 Jahre verteilt möglich, vorzeitige Beendigung bei Betriebsveräußerung oder –aufgabe.

- Bestimmung der Teilungsmasse:

  1. Zuordnung nach dem notwendigen Betriebsvermögen

  2. Disponible Zuordnung von neutralem Vermögen

  3. Rückwirkende Korrekturen

- Rückwirkende Korrekturen:

  Rückwirkende fremdfinanzierte Barentnahme bewirkt mangels Trennungsprinzips (und daher abweichend von Art. III UmgrStG) Zinsenabzugsverbot.

  Kreditaufnahme vor dem Teilungsstichtag und rückwirkende Entnahme der Barmittel kann als verdeckter Spitzenausgleich gewertet werden.

  Nutzung der Verschiebetechnik zur Trennung von Aktivum und Passivum kann verdeckten Spitzenausgleich darstellen.

- Übergang der Arbeitgebereigenschaft wie Art. I UmgrStG

6 Handelsspaltungen (Art. VI UmgrStG)

- Grundsätzlich umfassende Anwendung oder Nichtanwendung des Art. VI UmgrStG, bei Zweifel des für Gebühren oder einen Anteilsinhaber zuständigen FA Abstimmung mit dem für die spaltende Körperschaft und dem für die übertragende Körperschaft zuständigen FA

- Bei nachträglicher Löschung einer Handelsspaltung im Firmenbuch kommt es rückwirkend ab dem Spaltungsstichtag zur fortgesetzten Besteuerung (bei) der spaltenden Kapitalgesellschaft (im Schätzungswege).
- Aufwertungsoption ist kein Fall der Liquidationsbesteuerung, daher keine anteilige Besteuerung der Anteilsinhaber.
- Das zu spaltende Vermögen muss der spaltenden Körperschaft am Spaltungsstichtag zugerechnet werden können und muss auch am Spaltungsbeschlusstag vorhanden sein.
- Bestimmung der Spaltungsmasse:

  1. Zuordnung nach dem notwendigen Betriebsvermögen

  2. Disponible Zuordnung von neutralem Vermögen

  3. Rückwirkende Korrekturen
- Bei Wahl eines auf den Tag nach dem Regelbilanzstichtag bezogenen Spaltungsstichtages können bei handelsrechtlicher Zulässigkeit und fehlendem aktiven Geschäftsbetrieb die Werte des Vortag-Jahresabschlusses der Schlussbilanz zu Grunde gelegt werden.
- Rückwirkende Korrekturen:

  Unbare Entnahme (und damit die 75%-Grenze) ist nur bei Abspaltungen möglich kommt erst nach der Verschiebetechnik zur Anwendung.

  Verschiebetechnik zwecks Schaffen der Spaltungsmöglichkeit mittels Kleinstbetriebes kann Missbrauch auslösen.

  Verschiebetechnik kann auch bei Abspaltung des gesamten Betriebes angewendet werden.
- Zuzahlung durch die beteiligte Körperschaft: Kürzung der Anschaffungskosten bzw. Buchwerte beim Gesellschafter, keine Betriebsausgabe bei der zahlenden Kapitalgesellschaft.
- Verlustvortragsübergang:

  Kein Wahlrecht des Einbringenden bei Unklarheit der objektiven Zurechnung zum eingebrachten Vermögen, sondern sachgerechte Zuordnung im Schätzungswege.

  Grundsätzliche Geltung der in Art. I UmgrStG genannten Grundsätze, allerdings ist kleinste Einheit bei Betrieben oder Teilbetrieben der betriebszugehörige Mitunternehmer-

oder Kapitalanteil (dh. der Verlustvortrag hinsichtlich weggefallener Anteile geht insoweit nicht auf die übernehmende Körperschaft über).

Plausibilität der Aufteilung des vortragsfähigen Verlustes dem Grunde und der Höhe nach zwischen der abspaltenden und der übernehmenden Körperschaft ist zur Vermeidung einer Doppelberücksichtigung oder Doppelnichtberücksichtigung in überprüfbarer Weise zu dokumentieren; im Zweifel ist Abstimmung durch die Abgabenbehörden erforderlich.

- Übergang der Arbeitgebereigenschaft wie Art. I UmgrStG

7 Steuerspaltung (Art. VI UmgrStG)

- Verweise auf Art. III UmgrStG

8 Ergänzende Vorschriften (§§ 39 bis 44 UmgrStG)

- Mehrfachumgründungen auf einen Stichtag (Umgründungsplan)

  Da die steuerlichen Wirkungen des Umgründungsplans von der rechtzeitigen Planverfassung abhängen, wird der Abschluss und der Tag des Abschlusses in eindeutiger und nachprüfbarer Weise zu dokumentieren sein.

  Umgründungsplanänderungen sind steuerwirksam, wenn die Ergebnisse der geplanten aber nicht durchgeführten Umgründungen zusammen mit den Ergebnissen der tatsächlich durchzuführenden Umgründungen letztlich keine entscheidenden Abweichungen vom planmäßigen Endergebnis zeitigen.

  Unabhängig vom Umgründungsplan kann ein mehrere nicht dasselbe Vermögen betreffende Umgründungen betreffender Strukturplan zwecks Dokumentation erstellt werden oder mit einem Umgründungsplan verbunden werden.

- Anzeigepflicht für alle ein begünstigtes Vermögen Übertragenden und Übernehmenden, soweit sie nicht zur Meldung (§ 13 Abs. 1 UmgrStG) verpflichtet sind.
- Evidenzpflicht betrifft
  - den Rechtsnachfolger betreffend übernommener Kapitalanteile und
  - den Übertragenden hinsichtlich der als Gegenleistung erworbenen oder als erworben geltenden Kapitalanteile
- Missbrauch bezieht sich nicht auf einen einzelnen Umgründungsakt; Aufzählung von missbrauchsverdächtigen Gestaltungen.

Bundesministerium für Finanzen, 20. Oktober 2005

1. Verschmelzungen (Art. I UmgrStG)

1.1. System und Anwendungsbereich (§ 1 UmgrStG)

1.1.1. Allgemeines

1

Die Regelungen des Art. I UmgrStG sind wie alle anderen Umgründungstatbestände Teil des allgemeinen Steuerrechts und nur zwecks kompakter Darstellung in einem Sondergesetz zusammengefasst. Ertragsteuerrechtlich gilt für sämtliche Umgründungstatbestände und damit auch für alle Verschmelzungsformen, dass sie als Formwechsel idR keine Realisierungstatbestände darstellen, wobei die Steuerhängigkeit der stillen Reserven durch den Buchansatz beim Umgründenden und die zwingende Buchwertfortführung beim Rechtsnachfolger gewahrt bleibt. Die Steuerneutralität gilt im Grundsatz auch für die Anteilsinhaber.

2

Die Normen des UmgrStG sind zwingendes Recht, dh. es besteht kein Wahlrecht zwischen der Anwendung des UmgrStG und dem Verzicht auf seine Anwendung.

3

Die Normen des Art. I UmgrStG sind im Hinblick auf § 1 Abs. 2 UmgrStG auch gesamthaft als Einheit zu sehen (siehe dazu Rz 22 ff).

1.1.1.1. Verschmelzungsbegriff

1.1.1.1.1. Begriffsbestimmung

4

Unter Verschmelzung (Fusion, merger) im rechtlichen Sinn versteht man die Vereinigung von Körperschaften mit eigener Rechtspersönlichkeit, wobei das gesamte Vermögen (einschließlich der Schulden) der übertragenden Körperschaft unter Ausschluss der Abwicklung im Wege der Gesamtrechtsnachfolge (Universalsukzession) auf die übernehmende Körperschaft übergeht und die Rechtspersönlichkeit der übertragenden Körperschaft erlischt. Die aktienrechtlichen Verschmelzungsvorschriften gelten sinngemäß auch für Gesellschaften mit beschränkter Haftung. Die in- und ausländischen gesellschaftsrechtlichen Vorschriften über Verschmelzungen sind die Rechtsgrundlagen für den Geltungsbereich des Art. I UmgrStG. Zu den steuerlichen Anwendungsvoraussetzungen siehe Rz 22 ff.

1.1.1.1.2. Gegenleistung

5

Grundsätzlich sind den Gesellschaftern der übertragenden Körperschaft Gesellschaftsanteile an der übernehmenden Körperschaft als Gegenleistung für die Vermögensübertragung zu gewähren. Verfügt eine aufnehmende Körperschaft nicht über die dazu erforderliche Anzahl eigener Anteile, hat sie ihr Nominalkapital entsprechend zu erhöhen.

6

Die Gewährung von Anteilsrechten an der aufnehmenden Körperschaft ist allerdings kein unabdingbares Wesensmerkmal der Verschmelzung. Nach § 224 Abs. 1 AktG ist eine Anteilsgewährung verboten, soweit die übernehmende Körperschaft Anteile an der übertragenden Körperschaft besitzt oder die übertragende Körperschaft eigene Anteile besitzt. Nach § 224 Abs. 2 AktG darf die übernehmende Körperschaft von der Gewährung von Anteilen absehen, soweit

- die Anteile an der übertragenden und übernehmenden Körperschaft in einer Hand vereinigt sind und kein Fall der Einlagenrückgewähr bzw. Befreiung von der Einlagenverpflichtung vorliegt (§ 224 Abs. 2 Z 1 AktG),
- die Anteilseigner der übertragenden Körperschaft auf die Gewährung von Anteilen verzichten (§ 224 Abs. 2 Z 2 AktG),
- die übernehmende Körperschaft bare Zuzahlungen (bis zu 10% des Gesamtnennbetrages der gewährten Aktien der übernehmenden Gesellschaft) leistet (§ 224 Abs. 5 AktG).

1.1.1.2. Eintragung in das Firmenbuch

1.1.1.2.1. Anmeldung der Verschmelzung

7

Die vertretungsbefugten Organe jeder beteiligten Körperschaft haben die Verschmelzung zur Eintragung bei dem Firmenbuchgericht anzumelden, in dessen Sprengel die Körperschaft ihren Sitz hat.

Bei sprengelübergreifenden Verschmelzungen hat das Firmenbuchgericht der übertragenden Körperschaft das Ende seiner Zuständigkeit auszusprechen und dies dem Gericht der übernehmenden Körperschaft mitzuteilen und die bei ihm aufbewahrten Urkunden und sonstigen Schriftstücke zu übersenden (§ 225 Abs. 3 AktG).

1.1.1.2.2. Eintragung der Verschmelzung

8

Für die Eintragung der Verschmelzung ist ausschließlich das Firmenbuchgericht der übernehmenden Körperschaft zuständig. Es hat die Verschmelzung bei allen beteiligten Körperschaften gleichzeitig einzutragen (§ 225a Abs. 1 AktG). Mit der Verschmelzung ist gleichzeitig auch eine zu deren Durchführung beschlossene Kapitalerhöhung einzutragen.

1.1.1.2.3. Rechtswirkungen der Eintragung

9

Mit der Eintragung der Verschmelzung bei der übernehmenden Körperschaft sind gemäß § 225a Abs. 3 AktG folgende Rechtswirkungen verbunden:

- Das Vermögen der übertragenden Körperschaft geht einschließlich der Schulden auf die übernehmende Körperschaft über;
- die Rechtssubjektivität der übertragenden Körperschaft erlischt, wozu es keiner besonderen Löschung der übertragenden Körperschaft bedarf;
- die Anteilsinhaber der übertragenden Körperschaft werden zu Anteilsinhabern der übernehmenden Körperschaft, es sei denn, die Verschmelzung wäre ohne Anteilsgewährung im Sinne des § 224 AktG erfolgt;
- Mängel der Verschmelzung lassen die Wirkungen der Eintragung gemäß § 225a Abs. 3 AktG unberührt; die Verschmelzung ist daher steuerlich anzuerkennen. Nach der Eintragung in das Firmenbuch können nur noch Schadenersatzansprüche gerichtlich geltend gemacht werden (§ 230 AktG). Einen Schutz vor einer überstürzten Eintragung der Verschmelzung bietet aber § 225 Abs. 2 AktG, der die Erklärungen der vertretungsbefugten Organe verlangt, dass eine Klage auf Anfechtung oder Feststellung der Nichtigkeit der Verschmelzungsbeschlüsse innerhalb eines Monats nach der Beschlussfassung nicht anhängig ist.

Zu den steuerlichen Wirkungen der Eintragung im Firmenbuch siehe Rz 46.

1.1.1.3. Verschmelzungsformen

1.1.1.3.1. Verschmelzung durch Aufnahme und durch Neugründung

10

Das Gesellschaftsrecht (§§ 219 ff AktG, § 96 ff GmbHG, § 1 GenVG, § 25 Abs. 1 SpG, § 59 VAG) unterscheidet zwei Formen der Verschmelzung:

- Verschmelzung durch Aufnahme:

  Die übertragende Körperschaft überträgt ihr Vermögen als Ganzes auf eine bestehende übernehmende Körperschaft (grundsätzlich) gegen Gewährung von Anteilsrechten an ihre Gesellschafter (§ 219 Z 1 AktG).

- Verschmelzung durch Neugründung:

  Zwei oder mehrere übertragende Körperschaften übertragen ihr Vermögen im Wege der Gesamtrechtsnachfolge auf eine im Zuge der Verschmelzung neu zu gründende

Körperschaft gegen Gewährung von Anteilsrechten an der neuen Körperschaft (§ 219 Z 2 AktG).

1.1.1.3.2. Konzentrationsverschmelzung und Konzernverschmelzung

1.1.1.3.2.1. Konzentrationsverschmelzung

11

Konzentrationsverschmelzung bedeutet die Vereinigung zweier oder mehrerer zum Verschmelzungszeitpunkt weder unmittelbar noch mittelbar durch Beteiligungen verbundener Körperschaften, wodurch eine rechtliche, wirtschaftliche und organisatorische Unternehmenskonzentration bewirkt wird.

Die Verschmelzung erfolgt gegen Anteilsgewährung, dh. dass die Anteilsinhaber der übertragenden Körperschaft als Ersatz für ihre untergehende Beteiligung Anteile an der übernehmenden Gesellschaft erhalten müssen. Dabei kann der erforderliche Anteilstausch entweder durch Gewährung neuer durch Kapitalerhöhung geschaffener Anteile oder durch Gewährung alter Anteile (eigener Anteile) erfolgen.

1.1.1.3.2.2. Konzernverschmelzung

12

Bei der Verschmelzung im Rahmen eines Konzernverbundes kommt es idR zu keiner Kapitalerhöhung, da die Körperschaften bereits vor der Verschmelzung konzernmäßig durch Beteiligungen - im Extremfall zu 100% - verbunden sind.

Im Gegensatz zur Konzentrationsverschmelzung wird bei der Konzernverschmelzung keine Erweiterung angestrebt, sondern eine Veränderung (Bereinigung) bestehender Konzernstrukturen.

Je nach Verschmelzungsrichtung sind folgende Fälle zu unterscheiden:

13

- Up-stream-merger (Verschmelzung der Tochtergesellschaft auf die Muttergesellschaft):

  Gemäß § 224 Abs. 1 Z 1 AktG hat eine Kapitalerhöhung zu unterbleiben, soweit die übernehmende Muttergesellschaft Anteile an der übertragenden Tochtergesellschaft besitzt (bei einer 100-prozentigen Beteiligung hat daher eine Kapitalerhöhung zur Gänze zu unterbleiben). Dem Wegfall der Beteiligung an der übertragenden Tochtergesellschaft steht die Übernahme ihres Vermögens gegenüber.

14

- Down-stream-merger (Verschmelzung der Muttergesellschaft auf die Tochtergesellschaft):

Anlässlich einer Konzernverschmelzung "down-stream" gehen mit dem Vermögen auch die Anteile an der Tochtergesellschaft verschmelzungsbedingt auf die Tochtergesellschaft über und werden bei dieser zu eigenen Anteilen. Dies ist trotz der Einschränkung der § 65 AktG und § 81 GmbHG zulässig, sofern die Anteile zur Abfindung der Gesellschafter für den Verlust der Anteile an der übertragenden Obergesellschaft verwendet werden (Durchgangserwerb durch die Untergesellschaft). Insoweit hat bei der Tochtergesellschaft eine verschmelzungsbedingte Kapitalerhöhung zu unterbleiben (§ 224 Abs. 3 AktG). Eine verschmelzungsbedingte Kapitalerhöhung bei der Tochtergesellschaft ist daher nur in dem Umfang zulässig, als der übernehmenden Tochtergesellschaft sonstiges Vermögen der übertragenden Muttergesellschaft verbleibt.

Der OGH hat sich mit der Frage der gesellschaftsrechtlichen Zulässigkeit des down-stream-mergers grundlegend in der Entscheidung OGH 11.11.1999, 6 Ob 4/99b, auseinandergesetzt. Danach ist eine Verschmelzung "down-stream" grundsätzlich zulässig. Als Verstoß gegen die Kapitalerhaltungsvorschriften (§ 52 AktG, § 82 GmbHG) ist aber zu werten (Nichtigkeit des Verschmelzungsvertrages), wenn der Wert des übertragenen Vermögens (nach Wegfall der Beteiligung) negativ ist, da sonst eine verbotene Einlagenrückgewähr gegeben wäre. Ein down-stream-merger ist danach nur dann zulässig, wenn trotz Nichtberücksichtigung des Wertes der Beteiligung an der Tochtergesellschaft bei der übertragenden Muttergesellschaft noch immer ein positiver Verkehrswert des zu übertragenden Vermögens gegeben ist.

15

- Side-stream-merger (Schwesternverschmelzung):

  Eine Schwesternverschmelzung liegt vor, wenn an den zu verschmelzenden Gesellschaften dieselben Personen unmittelbar oder mittelbar im gleichen Verhältnis beteiligt sind. Eine Kapitalerhöhung ist zulässig, zur Aufrechterhaltung der Beteiligung der Gesellschafter an der übernehmen Körperschaft aber nicht erforderlich, weshalb gemäß § 224 Abs. 2 Z 1 AktG auf eine solche verzichtet werden kann, es sei denn, dass Anteile an der übertragenden Körperschaft über eine Zwischengesellschaft gehalten werden und deshalb bei dieser eine verbotene Einlagenrückgewähr (§ 52 AktG, § 82 GmbHG) gegeben ist.

1.1.1.3.2.3. Gemischte Konzentrations- und Konzernverschmelzung

16

Eine gemischte Konzentrations- und Konzernverschmelzung liegt vor, wenn die zu verschmelzenden Körperschaften nicht zu 100% beteiligungsmäßig verbunden sind.

In einem solchen Fall kann oder muss eine Anteilsgewährung anteilig unterbleiben. Die außenstehenden (konzernfremden) Gesellschafter sind beim Up-stream-merger mit Anteilen an der übernehmenden Obergesellschaft und beim Down-stream-merger mit Anteilen der übernehmenden Untergesellschaft abzufinden.

1.1.1.3.3. Unechte Verschmelzung

17

Im Gegensatz zur echten Verschmelzung kommt es bei einer unechten Verschmelzung zu keiner rechtlichen Vereinigung der beteiligten Körperschaften.

Von einer unechten Verschmelzung spricht man:

- bei Einbringung des Unternehmens einer Körperschaft in eine andere Körperschaft gegen Gewährung von Gesellschaftsrechten, bzw.
- der Übertragung des ganzen Gesellschaftsvermögens im Wege der Einzelrechtsnachfolge (§ 237 AktG).

Diese Vorgänge stellen keine Verschmelzungen im Sinne der aktienrechtlichen Vorschriften dar. Andererseits gibt es für die Unternehmenseinbringung auch keine umfassenden gesellschaftsrechtlichen Regelungen. Auf derartige Vorgänge sind grundsätzlich die Bestimmungen über die Einbringung von Sacheinlagen anzuwenden. Umgründungssteuerrechtlich fallen derartige Einbringungsvorgänge dem Grunde nach unter Art. III UmgrStG.

18

Eine Körperschaft, die ihr Vermögen nach § 237 AktG überträgt, verliert deswegen nicht ihre Rechtspersönlichkeit. Sie kann ihren Status als werbende Gesellschaft beibehalten oder in die Abwicklung übertreten.

19

Im Gegensatz zur verschmelzungsbedingten Vermögensübertragung, bei welcher der Rechtsgrund im Gesellschaftsverhältnis begründet sein muss (causa societatis), führen schuldrechtliche Gegenleistungsformen idR zu einem gewinnrealisierenden Veräußerungsgeschäft.

1.1.1.4. Besteuerung der Verschmelzung nach allgemeinen Besteuerungsgrundsätzen

20

Zur Einbindung des Umgründungssteuerrechtes in das allgemeine Steuerrecht siehe § 20 KStG 1988 und KStR 2001 Rz 1433 ff.

21

Eine Verschmelzung berührt die Steuerrechtsverhältnisse auf drei Ebenen, nämlich der der übertragenden Körperschaft, der übernehmenden Körperschaft und der Gesellschafter der beteiligten Körperschaften.

Zu den Rechtsfolgen einer nicht unter § 2 Abs. 1 UmwG fallenden Verschmelzung siehe Rz 386 ff.

1.1.1.5. Steuerliche Anwendungsvoraussetzungen

22

§ 1 Abs. 1 UmgrStG enthält zwei Anwendungsvoraussetzungen für die Geltung des Art. I UmgrStG, nämlich

- dass eine der in § 1 Abs. 1 Z 1 bis 4 UmgrStG genannten Verschmelzungsarten vorliegt:
  - Inlandsverschmelzung (§ 1 Abs. 1 Z 1 bis 3 UmgrStG), dh. Verschmelzung inländischer Körperschaften nach inländischem Verschmelzungsrecht (vgl. Rz 28 ff), oder
  - grenzüberschreitende Verschmelzung (§ 1 Abs. 1 Z 1 UmgrStG), dh. Verschmelzung inländischer Körperschaften auf ausländische (Export-Verschmelzung, siehe Rz 23 und Rz 41 ff) oder ausländischer Körperschaften auf inländische (Import-Verschmelzung, siehe Rz 23 und Rz 160a ff), oder
  - Auslandsverschmelzung (§ 1 Abs. 1 Z 4 UmgrStG), dh. Verschmelzung ausländischer Körperschaften im Ausland auf Grund vergleichbarer ausländischer Verschmelzungsvorschriften (vgl. Rz 36 ff)
- dass das Besteuerungsrecht der Republik Österreich hinsichtlich der stillen Reserven einschließlich eines allfälligen Firmenwertes nicht eingeschränkt wird (vgl. Rz 43 ff und 54 ff).

Zur Maßgeblichkeit des Gesellschaftsrechtes siehe Rz 46 ff.

23

Seit 15.12.2007 ist eine grenzüberschreitende Verschmelzung von Kapitalgesellschaften eines EU-Mitgliedstaates auf Kapitalgesellschaften anderer EU-Mitgliedstaaten aufgrund des EU-Verschmelzungsgesetzes, BGBl. I Nr. 72/2007, möglich.

Sollte eine grenzüberschreitende Verschmelzung außerhalb der dargestellten Regelungen in das Firmenbuch eingetragen werden (eingetragen worden sein), ist im Hinblick auf die Maßgeblichkeit des Gesellschaftsrechtes dem Grunde nach ein Anwendungsfall des Art. I UmgrStG gegeben.

24

Zum Besteuerungsrecht der Republik Österreich siehe Rz 54 ff.

25

Sind beide vorstehend angeführten Voraussetzungen erfüllt, liegt eine Verschmelzung im Sinne des § 1 Abs. 1 UmgrStG vor, auf die Art. I UmgrStG insgesamt zur Anwendung kommt. Infolge des Rechtsfolgenverweises des § 1 Abs. 3 UmgrStG regeln die dort genannten Bestimmungen die Steuerrechtsfolgen der Verschmelzung für

- die übertragende Körperschaft (§ 2 UmgrStG)
- die übernehmende Körperschaft (§ 3 UmgrStG)
- den Verlustabzug (§ 4 UmgrStG)
- die Anteilsinhaber (§ 5 UmgrStG)
- sonstige Rechtsfolgen (§ 6 UmgrStG), betreffend Eintritt in Lohnverhältnisse, Äquivalenzgrundsatz, Umsatzsteuer, Kapitalverkehrssteuern, Grunderwerbssteuer, zweites Hauptstück und dritter Teil des UmgrStG).

26

Die umfassende Anwendbarkeit oder Nichtanwendbarkeit des Art. I UmgrStG ist in Fällen der Aufwertungsoption oder des teilweisen Wegfalls des Besteuerungsrechtes der Republik Österreich geteilt zu betrachten.

- Soweit das Besteuerungsrecht der Republik Österreich eingeschränkt wird, ist Art. I UmgrStG umfassend nicht anzuwenden, soweit nicht die Ausnahmeregelung des § 5 Abs. 1 Z 3 UmgrStG zur Anwendung gelangt (siehe Rz 264),im Übrigen kommt Art. I UmgrStG umfassend zur Anwendung (zu den Fällen der Exportverschmelzung mit Nichtfestsetzung siehe Rz 72 ff).
- Soweit die Aufwertungsoption des § 2 Abs. 2 UmgrStG genutzt wird, bleibt Art. I UmgrStG abgesehen vom Verzicht auf die Buchwertfortführung (siehe Rz 135) und dem Wegfall des Verlustvortragsüberganges (siehe Rz 194) umfassend anwendbar.

27

Die für die Ertragsbesteuerung der übertragenden und übernehmenden Körperschaft zuständigen Abgabenbehörden haben - soweit sie nicht ident sind - im Rahmen des Informationsaustausches das Zutreffen oder Nichtzutreffen der Anwendungsvoraussetzungen des § 1 UmgrStG mitzuteilen. Sollte Art. I UmgrStG nicht oder nicht zur Gänze zur Anwendung kommen, sind die für sonstige Steuerrechtsfolgen zuständigen Abgabenbehörden zu benachrichtigen.

Entstehen bei der für die Verkehrssteuern oder die für die Anteilsinhaber zuständigen Abgabenbehörde auf Grund der eingereichten Unterlagen Zweifel, ob die Anwendungsvoraussetzungen des § 1 UmgrStG erfüllt sind, ist im Interesse einer einheitlichen Beurteilung der Umgründung eine Abstimmung mit dem für die Ertragsbesteuerung der übertragenden und übernehmenden Körperschaft zuständigen Abgabenbehörde herbeizuführen.

1.1.2. Inländische Verschmelzungen (§ 1 Abs. 1 Z 1 bis Z 3 UmgrStG)

1.1.2.1. Allgemeines

28

Unter § 1 Abs. 1 Z 1 bis 3 UmgrStG fallen Verschmelzungen nach inländischem Verschmelzungsrecht. Die Voraussetzungen und das Verfahren der Verschmelzung richten sich nach dem Personalstatut der beteiligten Körperschaften. Gemäß § 10 IPRG ist das Personalstatut einer juristischen Person das Recht des Staates, in dem der Rechtsträger den tatsächlichen Sitz seiner Hauptverwaltung hat (Verwaltungssitz). Im Gegensatz zur Gründungstheorie, nach welcher das Recht jenes Staates maßgebend ist, nach dem die Körperschaft gegründet worden ist (Staat in dem die Körperschaft ihren statutarischen Sitz hat) folgt § 10 IPRG der Sitztheorie. Der tatsächliche Verwaltungssitz ist jener Ort, an dem üblicherweise die leitenden Entscheidungen des ständigen Geschäftsbetriebes gefasst werden. Der für die unbeschränkte Steuerpflicht maßgebende Ort der Geschäftsleitung (§ 27 Abs. 2 BAO) ist zwar mit dem gesellschaftsrechtlichen effektiven Verwaltungssitz nicht deckungsgleich, im Regelfall werden allerdings beide Orte übereinstimmen.

29

Nach § 12 IPRG ist die Rechts- und Handlungsfähigkeit einer Person nach deren "Personalstatut" zu beurteilen (siehe hierzu Rz 28). In der Vergangenheit haben die österreichischen Gerichte daher auf der Grundlage der §§ 12 und 10 IPRG auf Gesellschaften, die nach dem Recht eines anderen Staates errichtet worden sind, jedoch ihren tatsächlichen Sitz der Hauptverwaltung nach Österreich verlegt hatten, die materiellen Normen des österreichischen Gesellschaftsrechts angewendet. Danach aber erwirbt eine Gesellschaft ihre Eigenschaft als juristische Person und damit ihre Rechtsfähigkeit erst mit der Eintragung in das österreichische Firmenbuch. Da aber eine nach ausländischem Recht wirksam errichtete Gesellschaft nicht alle formellen und materiellen Gründungsvoraussetzungen des österreichischen Rechts erfüllt, wurde ihr als solche die Eintragung in das Firmenbuch verweigert und sie wurde folglich von den österreichischen Gerichten nicht als rechtsfähige juristische Person anerkannt (so zB OGH 28.08.1997, 3 Ob 2029/96w). Allerdings hat sich durch die EUGH-Rechtsprechung (zunächst EuGH 09.03.1999,

in der Rechtssache C-212/97, Centros Ltd., und schließlich EuGH 05.11.2002, in der Rechtssache C-208/00, Überseering) im EU/EWR-Raum eine Wende in Richtung Gründungstheorie vollzogen. Nun sind auch Staaten, die der "Sitztheorie" folgen, verpflichtet, bei einer Gesellschaft, die nach dem Recht eines anderen Mitgliedstaates gegründet wurde, nach Verlegung des Verwaltungssitzes in ihr Staatsgebiet die Rechts- und Parteifähigkeit dieser Gesellschaft anzuerkennen, wenn diese Gesellschaft aus einem der Gründungstheorie folgenden Mitgliedstaat zugezogen ist und auch nach der Verlegung des Verwaltungssitzes in das Inland nach dem Gründungsstatut rechtlich weiter bestehen bleibt und nicht aus diesem Anlass aufgelöst wird. Die durch die EuGH-Rechtsprechung geklärte Frage der zivil- und gesellschaftsrechtlichen Rechtsfähigkeit einer im Ausland gegründeten Gesellschaft mit inländischem Verwaltungssitz (doppelt ansässige Gesellschaft) war allerdings einerseits für die Frage ihrer Körperschaftsteuerpflicht insoweit nicht von Bedeutung, als der Umstand, dass einer im Ausland gegründeten Kapitalgesellschaft im Inland keine gesellschaftsrechtliche Rechtsfähigkeit zuerkannt wurde, auch in der Vergangenheit ihre unbeschränkte Steuerpflicht nicht ausgeschlossen hat (BFH 23.06.1992, BStBl II 1992, 972). Andererseits kann aber nach wie vor durch die Verlegung des Verwaltungssitzes aus der "ausländischen Körperschaft" keine "inländische Körperschaft" werden.

Aufgrund des EU-Verschmelzungsgesetzes, BGBl. I Nr. 72/2007, sind grenzüberschreitende Verschmelzungen von Kapitalgesellschaften, die nach dem Recht eines der Mitgliedstaaten gegründet worden sind und ihren satzungsmäßigen Sitz, ihre Hauptverwaltung oder ihre Hauptniederlassung in der Gemeinschaft haben, zulässig, ohne dass zu prüfen ist, ob das Gesellschaftsrecht jenes Mitgliedstaates, nach dessen Recht die von der Verschmelzung betroffene Kapitalgesellschaft gegründet wurde, mit dem österreichischen Gesellschaftsrecht vergleichbar ist. Dies gilt auch für grenzüberschreitende Verschmelzungen zur Gründung einer SE oder SCE.

30

Nach dem Verständnis der in Österreich herrschenden Sitztheorie ist anlässlich der Verlegung des Verwaltungssitzes einer juristischen Person in das Ausland ein Wechsel des Gesellschaftsstatuts in identitätswahrender Form nicht möglich, da der Wegzugsstaat idR eine Liquidation und der Zuzugsstaat eine Neugründung nach Maßgabe der nationalen Gründungserfordernisse verlangt. Führt die Verlegung des Verwaltungssitzes kraft gesellschaftsrechtlichen Vorschriften zu einer Auflösung der Körperschaft und wird sie tatsächlich abgewickelt, ist gemäß § 19 KStG 1988 der Liquidationsgewinn der Besteuerung zu Grunde zu legen.

1.1.2.2. Verschmelzungen auf Grund gesellschaftsrechtlicher Vorschriften (§ 1 Abs. 1 Z 1 UmgrStG)

31

Nach den geltenden gesellschaftsrechtlichen Verschmelzungsvorschriften sind nachstehende Verschmelzungsformen geregelt:

- Verschmelzung von Aktiengesellschaften durch Aufnahme (§§ 220 ff AktG)
- Verschmelzung von Aktiengesellschaften durch Neugründung (§ 233 AktG)
- Verschmelzung einer GmbH als übertragende Gesellschaft auf eine Aktiengesellschaft (§ 234 AktG)
- Verschmelzung einer Aktiengesellschaft als übertragende Gesellschaft auf eine GmbH (§ 234a AktG idF GesRÄG 2007, BGBl. I Nr. 72/2007),
- Verschmelzung von GmbHs (§§ 96 GmbHG in Verbindung mit §§ 219 ff AktG),
- Verschmelzung von Genossenschaften (§ 1 ff GenVG).
- Gründung einer Europäischen Gesellschaft (SE) durch Verschmelzung (§§ 17 ff SEG),
- Gründung einer Europäischen Genossenschaft (SCE) durch Verschmelzung (§§ 11 ff SCEG),
- Folgeverschmelzungen von bereits bestehenden SE und SCE,
- Grenzüberschreitende Verschmelzungen von Kapitalgesellschaften aufgrund des EU-Verschmelzungsgesetzes, BGBl. I Nr. 72/2007.

1.1.2.3. Verschmelzungen auf Grund anderer Gesetze (§ 1 Abs. 1 Z 2 UmgrStG)

32

Nach § 1 Abs. 1 Z 2 UmgrStG fallen auch Verschmelzungen nach Sondergesetzen unter den Anwendungsbereich des Art. I UmgrStG. Andere bundesgesetzlich geregelte Vorschriften betreffen die

- Verschmelzung von Sparkassen (§ 25 SpG)
- Verschmelzung von Sparkassen-Privatstiftungen (§ 27c SpG)
- Verschmelzung von Versicherungsvereins-Privatstiftungen (§ 61f VAG)
- Verschmelzung von Versicherungsvereinen auf Gegenseitigkeit (§ 59 VAG, § 72 VAG).

§ 1 Abs. 1 Z 2 UmgrStG stellt eine Generalklausel für künftig zu schaffende Verschmelzungsregelungen bundes- und landesgesetzlicher Art außerhalb von gesellschaftsrechtlichen Vorschriften oder für die Verschmelzung staatsnaher Gesellschaften

dar, sofern diese Vorschriften dem Wesen nach gesellschaftsrechtlichen Verschmelzungsvorschriften entsprechen.

1.1.2.4. Verschmelzungsartige Vermögensübertragungen (§ 1 Abs. 1 Z 3 UmgrStG)

33

Gemäß § 1 Abs. 1 Z 3 UmgrStG fallen auch

- Vermögensübertragungen einer AG auf einen Versicherungsverein auf Gegenseitigkeit im Sinne des § 236 AktG und
- Vermögensübertragungen eines Versicherungsvereines auf Gegenseitigkeit auf eine AG gemäß § 60 VAG

unter den Anwendungsbereich des Art. I UmgrStG.

34

Gemäß § 236 AktG kann eine AG, die den Betrieb des Versicherungsgeschäftes zum Gegenstand hat, ihr Vermögen als Ganzes im Wege der Verschmelzung auf einen "großen" Versicherungsverein auf Gegenseitigkeit übertragen. Die übertragende AG erlischt ohne Liquidation. Anders als bei Verschmelzungen werden die Aktionäre der übertragenden AG nicht mit Mitgliedschaftsrechten am übernehmenden Rechtsträger sondern durch andere Entschädigungen (Barzahlungen) abgefunden.

35

Umgekehrt kann auch ein Versicherungsverein auf Gegenseitigkeit gemäß § 60 VAG sein Vermögen als Ganzes ohne Abwicklung auf eine AG, die den Betrieb der Vertragsversicherung zum Gegenstand hat, übertragen. Diese Vermögensübertragung entspricht der Verschmelzung durch Aufnahme. Der übertragende Versicherungsverein geht ohne Liquidation unter und die Mitglieder sind mit Aktien an der übernehmenden AG abzufinden.

Zufolge § 63 Abs. 1 VAG steht diese Art der Vermögensübertragung auch kleinen Versicherungsvereinen im Sinne des § 62 ff VAG offen.

1.1.3. Ausländische Verschmelzungen (§ 1 Abs. 1 Z 4 UmgrStG)

1.1.3.1. Anwendungsvoraussetzungen

36

Eine Auslandsverschmelzung im Sinne des § 1 Abs.1 Z 4 UmgrStG liegt dann vor, wenn an einer solchen ausschließlich ausländische Körperschaften beteiligt sind und zwar unabhängig davon, ob inländisches oder ausländisches Vermögen übertragen wird. Maßgebend ist das Personalstatut (vgl. Rz 28), dem die an der Verschmelzung beteiligten Körperschaften

unterliegen. Kommt demnach ausschließlich ausländisches Gesellschaftsrecht zur Anwendung, fällt die Übertragung von inländischem Vermögen unter Art. I UmgrStG. Auf inländische Anteilsinhaber von ausländischen verschmelzenden Körperschaften ist Art. I UmgrStG ebenfalls anzuwenden. Die Steueransässigkeit der an der Verschmelzung beteiligten Körperschaften ist nicht maßgebend. Unter § 1 Abs. 1 Z 4 UmgrStG fallen daher nicht Verschmelzungen österreichischer Körperschaften, die auf Grund des Ortes der Geschäftsleitung im Ausland steueransässig sind.

37

Eine Auslandsverschmelzung liegt auch vor, wenn die verschmolzenen Körperschaften dem Personalstatut verschiedener Staaten unterliegen (grenzüberschreitende Auslandsverschmelzung) und die Rechtsordnungen der beteiligten Staaten eine solche Verschmelzung zulassen. Sind die verschmolzenen Körperschaften in verschiedenen Mitgliedsstaaten der EU steueransässig, kommen neben Art. I UmgrStG vorrangig auch die Bestimmungen der Richtlinie des Rates vom 23.07.1990, 90/434 EWG (Fusionsbesteuerungsrichtlinie) zur Anwendung.

Beispiel:

Eine französische Aktiengesellschaft (SA) wird auf eine deutsche Aktiengesellschaft unter Wandlung zu einer SE verschmolzen. Der Vermögensübergang der inländischen Zweigniederlassung und des gemäß § 21 Abs. 1 Z 3 KStG 1988 Einkünfte aus Gewerbebetrieb vermittelnden inländischen Mietwohngrundstücks der SA sowie die Beteiligungen der inländischen Anteilsinhaber der SA und der übernehmenden AG unterliegen dem Art I UmgrStG.

1.1.3.2. Vergleichbarkeit des ausländischen Verschmelzungsrechtes

38

Gemäß § 1 Abs. 1 Z 4 UmgrStG fallen nur Auslandsverschmelzungen auf Grund vergleichbarer Vorschriften unter das UmgrStG. Die Vergleichbarkeit muss insoweit gegeben sein, als es sich beim ausländischen Recht um gesellschaftsrechtliche Vorschriften handelt, die im Wesentlichen dem österreichischen Verschmelzungsrecht entsprechen. Entscheidende Kriterien der Vergleichbarkeit sind die Auflösung der übertragenden Körperschaft ohne Abwicklung sowie die Übertragung des gesamten Vermögens auf die übernehmende Körperschaft grundsätzlich gegen Gewährung von Gesellschaftsrechten an die Gesellschafter der übertragenden Gesellschaft (vgl. Rz 4). Unschädlich ist hingegen, wenn eine Gewährung von Gesellschaftsrechten in den dem § 224 AktG vergleichbaren Fällen unterbleibt. Ins Gewicht fallende, den Rahmen des § 224 Abs. 5 AktG überschreitende Zuzahlungen wären hingegen als Indiz für das Vorliegen eines Veräußerungsvorganges zu werten.

Es ist im EU-Raum bei einer grenzüberschreitenden Auslandsverschmelzung von einer Vergleichbarkeit mit dem österreichischen Verschmelzungsrecht auszugehen, wenn das

ausländische Verschmelzungsrecht an die EU-Verschmelzungsrichtlinie 2005/56/EG (diese ist bis 15.12.2007 in nationales Recht umzusetzen gewesen) angepasst wurde.

1.1.3.3. Vergleichbarkeit mit inländischen Körperschaften

39

§ 1 Abs. 1 Z 4 UmgrStG umfasst die Verschmelzung ausländischer Körperschaften. Die Frage, ob die verschmolzenen ausländischen Rechtsträger als Körperschaften zu qualifizieren sind, richtet sich nicht nach deren Personalstatut, sondern danach, ob sie nach ihren Rechtsgrundlagen und ihrer Organisation einer österreichischen juristischen Person vergleichbar sind (siehe KStR 2001 Rz 110). Diese Beurteilung hat ausschließlich nach österreichischen Rechtsnormen zu erfolgen.

Zu den Kriterien der Vergleichbarkeit siehe KStR 2001 Rz 551.

1.1.3.4. Auslandsverschmelzungen außerhalb des UmgrStG

40

Fällt eine Auslandsverschmelzung nicht unter Art. I UmgrStG, kommt es bei der übertragenden Körperschaft hinsichtlich ihres Inlandsvermögens zu einer Besteuerung im Rahmen der beschränkten Steuerpflicht gemäß § 21 Abs. 1 KStG 1988 in Verbindung mit § 98 EStG 1988 (siehe KStR 2001 Rz 1452 ff). Auf Ebene der in Österreich steueransässigen Anteilsinhaber stellt der Wegfall der Anteile an der übertragenden Gesellschaft gegen Gewährung von Anteilen an der übernehmenden Gesellschaft einen Anteilstausch im Sinne des § 6 Z 14 EStG 1988 dar (siehe EStR 2000 Rz 2588 ff).

1.1.4. Grenzüberschreitende Verschmelzungen (§ 1 Abs. 1 Z 1 UmgrStG)

41

Unter einer grenzüberschreitenden Verschmelzung ist die Verschmelzung von Gesellschaften mit unterschiedlichem Personalstatut zu verstehen, dh. dass deren Zivilrechtsverhältnisse verschiedenen nationalen Gesellschaftsrechtsordnungen unterliegen.

Zur grenzüberschreitenden Verschmelzung ohne Beteiligung österreichischer Körperschaften siehe Rz 36 ff.

1.1.4.1. Grenzüberschreitende Verschmelzungen auf eine Europäische Gesellschaft

41a

Mit der Verordnung Nr. 2157/2001 des Rates der Europäischen Union vom 8. Oktober 2001 über das Statut der Europäischen Gesellschaft (Societas Europaea, SE) wurde eine supranationale Gesellschaftsform für grenzüberschreitend tätige Unternehmen geschaffen, die grenzüberschreitende Fusionen und Sitzverlegungen eröffnet. Nach dieser Verordnung ist

die SE eine Kapitalgesellschaft in der Rechtsform einer AG, deren Sitz (Hauptverwaltung im Sinne der Sitztheorie) sich in einem EU-Mitgliedsstaat befindet (Art. 7). Nach Art. 8 der Verordnung kann der Sitz der SE in einen anderen Mitgliedsstaat verlegt werden, ohne dass die Verlegung zur Auflösung der SE bzw. zur Gründung einer neuen SE führt.

Die Gründung einer SE kann nach Art. 2 Abs. 1 der SE-Verordnung durch die Verschmelzung von Aktiengesellschaften erfolgen, sofern mindestens zwei von ihnen dem Recht verschiedener EU-Mitgliedsstaaten unterliegen. Ferner können sich auch (bereits gegründete) Europäische Gesellschaften nach Art. 3 Abs. 1 der SE-Verordnung an einer grenzüberschreitenden Verschmelzung zur Gründung einer neuen SE beteiligen.

Mit 8. Oktober 2004 ist das Bundesgesetz vom 24. Juni 2004, BGBl. Nr. I 67/2004, mit dem ein Bundesgesetz über das Statut der Europäischen Gesellschaft (SE) in Kraft getreten. Mit dem SE-Gesetz (SEG) werden in Ausführung der Regelungsaufträge und Regelungsermächtigungen der SE-Verordnung einzelne nationale gesellschaftsrechtliche Ergänzungsvorschriften erlassen.

Auf die Gründung einer in- oder ausländischen Europäischen Gesellschaft durch Verschmelzung finden die Art. 17 ff der SE-Verordnung, die §§ 17 ff SEG und die §§ 219 ff AktG Anwendung. Auf eine solche Verschmelzung findet Art. I UmgrStG dem Grunde nach Anwendung.

1.1.4.2. Grenzüberschreitende Verschmelzungen auf eine Europäische Genossenschaft

41b

Mit der Verordnung Nr. 1435/2003 des Rates der Europäischen Union vom 22. Juli 2003 über das Statut der Europäischen Genossenschaft (SCE) (SCE-VO) wurde eine supranationale Genossenschaftsform geschaffen, die grenzüberschreitende Fusionen und Sitzverlegungen ermöglicht. Eine SCE kann unter anderem durch Verschmelzung von Genossenschaften, die nach dem Recht eines Mitgliedstaates gegründet worden sind und ihren Sitz sowie ihre Hauptverwaltung in der Gemeinschaft haben, gegründet werden, sofern mindestens zwei von ihnen dem Recht verschiedener Mitgliedstaaten unterliegen (Art. 2 Abs. 1 TS 4 SCE-VO). Am 18. August 2006 ist das Gesetz über das Statut der Europäischen Genossenschaft (Societas Cooperativa Europaea-SCE) - (SCE-Gesetz - SCEG) Art. I BGBl. I 104/2006 in Kraft getreten. Auf die Gründung einer Europäischen Genossenschaft durch Verschmelzung finden neben den Art. 19 ff SCE-VO, den §§ 11 ff SCEG auch die Bestimmungen des Genossenschaftsverschmelzungsgesetzes Anwendung. Auf eine solche Verschmelzung findet daher auch Art I UmgrStG dem Grunde nach Anwendung.

42

Dem Grunde nach ist eine unter § 1 Abs. 1 Z 1 UmgrStG fallende Verschmelzung auch eine solche

- auf eine ausländische SE oder SCE ("Export-Verschmelzung"), siehe dazu Rz 43 ff und Rz 70 ff, und
- auf eine inländische SE oder SCE ("Import-Verschmelzung"), siehe dazu Rz 160a.

1.1.4.3. Steuerhängigkeit des übertragenen Vermögens

43

Soweit bei der Export-Verschmelzung Vermögen im Inland steuerverstrickt bleibt, kommt eine Besteuerung nicht in Betracht. Die Steuerverstrickung bleibt aufrecht, wenn und soweit

- das übertragene Vermögen einer inländischen Betriebsstätte der ausländischen übernehmenden Körperschaft zuzuordnen ist;
- im Inland eine Betriebsstätte verbleibt;
- im Inland unbewegliches Vermögen verbleibt;
- auf die ausländische übernehmende Körperschaft Anteile an einer inländischen Immobiliengesellschaft übergehen, die nach dem DBA mit dem Ansässigkeitsstaat der ausländischen Gesellschaft entsprechend Art. 13 Abs. 4 OECD-MA besteuert werden können;
- auf die ausländische übernehmende Körperschaft Anteile an einer inländischen Kapitalgesellschaft übergehen und diese Anteile infolge Fehlens eines DBA oder infolge eines von Art. 13 Abs. 5 OECD-MA abweichenden DBA mit dem Ansässigkeitsstaat der ausländischen Gesellschaft (zB DBA Frankreich, DBA China, DBA Japan) gemäß § 98 Abs. 1 Z 8 EStG 1988 in Verbindung mit § 21 Abs. 1 Z 1 KStG 1988 der beschränkten Steuerpflicht Österreichs unterliegen.

44

Soweit das Besteuerungsrecht der Republik Österreich hinsichtlich des Vermögens der übertragenden Körperschaft verschmelzungsbedingt eingeschränkt wird, ist Art I UmgrStG nicht anwendbar und ein Liquidationsbesteuerungstatbestand im Sinne des § 20 bzw. des § 19 KStG 1988 gegeben. Zu einem Ausscheiden aus der österreichischen Besteuerungshoheit im Sinne von § 1 Abs. 2 UmgrStG kommt es durch eine Export-Verschmelzung insbesondere dann, wenn

- nicht zu einer inländischen Betriebsstätte gehörende Anteile an einer inländischen Körperschaft übergehen und mit dem Ansässigkeitsstaat der übernehmenden

Körperschaft ein DBA besteht, das entsprechend Art 13 Abs. 5 OECD-MA die beschränkte Steuerpflicht hinsichtlich der Anteile an der inländischen Körperschaft ausschließt;

- nicht zu einer inländischen Betriebsstätte gehörende Anteile an einer ausländischen Körperschaft oder einer in- oder ausländischen Genossenschaft übergehen (auf ein DBA mit dem Ansässigkeitsstaat der übernehmenden Körperschaft kommt es nicht an, weil § 98 Abs. 1 Z 8 EStG 1988 nur Anteile an inländischen Kapitalgesellschaften erfasst);
- auf die ausländische Gesellschaft Auslandsvermögen (zB Betriebsstätte, unbewegliches Vermögen) übergeht, das mangels eines DBA oder aufgrund eines DBA mit Anrechnungsmethode mit dem Lagestaat vor der verschmelzungsbedingten Übertragung in Österreich besteuert werden konnte;
- ein Schifffahrt- oder Luftfahrtunternehmen übertragen wird und dieses aufgrund eines DBA mit dem Ansässigkeitsstaat der übernehmenden Körperschaft, das wie Art. 8 OECD-MA ausgestaltet ist, nach der Verschmelzung infolge verschmelzungsbedingter Verlagerung des Orts der Geschäftsleitung nicht besteuert werden kann.

44a

In den Fällen der Liquidationsbesteuerung kann die übertragende Körperschaft bei Verschmelzung auf eine übernehmende

- in der Anlage zum UmgrStG genannten Gesellschaft oder
- eine den Kapitalgesellschaften vergleichbare Gesellschaft eines Mitgliedstaates des Europäischen Wirtschaftsraumes, mit dem eine umfassende Amts- und Vollstreckungshilfe mit der Republik Österreich besteht (derzeit nur Norwegen),

die den Ort der Geschäftsleitung in dem betreffenden Mitgliedstaat haben, zwischen der sofortigen oder der aufgeschobenen Liquidationsbesteuerung wählen.

Die Nichtfestsetzung ist mittels Antrages in der letzten Körperschaftsteuererklärung der übertragenden Körperschaft geltend zu machen.

Ist die übertragende Körperschaft zum Zeitpunkt der Abgabe der Körperschaftsteuererklärung bereits erloschen, hat die übernehmende Körperschaft die Körperschaftsteuererklärung als Gesamtrechtsnachfolger der übertragenden Körperschaft abzugeben und darin den Antrag auf Nichtfestsetzung zu stellen. Wird die Verschmelzung erst nach einer bereits abgegebenen Körperschaftsteuererklärung wirksam, hat eine Korrektur dieser Erklärung (Antragstellung auf Nichtfestsetzung) zu erfolgen.

44b

Die sofortige (volle oder anteilige) Liquidationsbesteuerung erfolgt zum Verschmelzungsstichtag. Die aufgeschobene Liquidationsbesteuerung (Nichtfestsetzung der verschmelzungsbedingt entstandenen Steuerschuld) bezieht sich dem Grunde nach ebenfalls auf den Verschmelzungsstichtag, sie folgt aber entsprechend der dem EuGH-Urteil vom 11.03.2004, Rs C-9/02, "Hughes de Lasteyrie du Saillant", Rechnung tragenden Neuregelung in § 6 Z 6 und § 31 EStG 1988. Im Falle der entsprechenden Antragstellung durch die übertragende Körperschaft wird zum Verschmelzungsstichtag die Körperschaftsteuerschuld der auf das in das Ausland transferierte Vermögen entfallenden stillen Reserven bescheidmäßig festgestellt, aber bis zur tatsächlichen Realisierung der stillen Reserven des Vermögens (Veräußerung, Liquidation, sonstiges Ausscheiden aus der Körperschaft) nicht festgesetzt. Analog zu den Regelungen im EStG 1988 erstreckt sich die später einsetzende Besteuerung auf die bescheidmäßig festgestellten stillen Reserven, Werterhöhungen nach dem Verschmelzungsstichtag bleiben unberücksichtigt, Wertminderungen nach dem Verschmelzungsstichtag, berechnet nach inländischem Abgabenrecht, sind zu berücksichtigen, soweit sie nicht im anderen Staat berücksichtigt wurden (Verbot der Doppelberücksichtigung). Weiters erfolgt eine Berücksichtigung höchstens im Umfang der Bemessungsgrundlage zum Verschmelzungsstichtag, dh. die steuerliche Berücksichtigung eines aus der Wertminderung resultierenden Verlustes ist ausgeschlossen.

Die absolute Verjährungsfrist des § 209 Abs. 3 BAO für die nachträgliche Abgabenfestsetzung aufgrund eines Nichtfestsetzungsantrages beginnt mit Ende des Kalenderjahres zu laufen, in das der Verschmelzungsstichtag fällt.

Beispiel:

Die inländische A-AG (Holding) hält eine 60-prozentige Beteiligung an der ebenfalls inländischen T-GmbH. Im Zuge einer Exportverschmelzung auf die ausländische Kapitalgesellschaft X-AG zum 31.12.2008 geht auch die Beteiligung an der T-GmbH über.

Die A-AG hat in ihrer Körperschaftsteuererklärung für das Jahr 08 einen Antrag auf Nichtfestsetzung gemäß § 1 Abs. 2 zweiter Satz UmgrStG gestellt. Der Buchwert der Beteiligung an der T-GmbH zum 31.12.08 hat 4.000 und der gemeine Wert hat 5.400 betragen. Aufgrund des gestellten Antrages auf Steueraufschub wird bescheidmäßig eine Körperschaftsteuerschuld iHv 350 (25% von 1.400) festgestellt.

Jahr 09:

Die übernehmende X-AG wertet die Beteiligung an der T-GmbH (nach ausländischen Steuerrecht steuerneutral) zum 1.1.09 auf 5.400 auf (Variante: Die X-AG übernimmt den Buchwert der Beteiligung an der T-GmbH).

Im Jahr 09 hat die X-AG auf die Beteiligung an der T-GmbH eine Wertberichtigung (nach österr. Ertragsteuerrecht: Teilwertabschreibung) iHv 300 vorgenommen, die nach dem ausländischen Steuerrecht den Gewinn gemindert hat (keine Gewinnminderung in der Variante).

Jahr 10:

Die X-AG veräußert die Beteiligung an der T-GmbH im Jahr 10 um 4.200, wobei ein Veräußerungsverlust aus der Beteiligungsveräußerung nach ausländischem Steuerrecht den steuerlichen Gewinn mindert (Variante: Veräußerungsgewinn von 200).

(Grundsachverhalt):

Die Beteiligung an der T-GmbH hat nach der Verschmelzung insgesamt 1.200 an Wert verloren, wobei die X-AG diesen Wertverlust nach ausländischem Steuerrecht berücksichtigen konnte (300 aus der Wertberichtung im Jahr 09 und 900 als Veräußerungsverlust im Jahr 10). Es ist daher für das Jahr 08 eine Körperschaftsteuer auf Basis von 1.400 (300 aus der Wertberichtigung 09, 900 aus dem Veräußerungsverlust 10 und 200 aus der verbliebenen stillen Reserve) festzusetzen.

Der Bescheid ergeht an die X-AG als Gesamtrechtsnachfolgerin der A-AG im Rahmen der umfassenden Amts- und Rechtshilfe, wobei gemäß § 1 Abs. 2 fünfter Satz UmgrStG die verfahrensrechtliche Rechtsgrundlage § 295a BAO ist.

(Variante):

Der nach der Verschmelzung eingetretene Wertverlust der Beteiligung an der T-GmbH konnte von der X-AG nach ausländischem Steuerrecht nicht geltend gemacht werden, weil es zur Buchwertübernahme gekommen ist. Es ist daher für das Jahr 08 lediglich eine Körperschaftsteuer auf Basis von 200 (aus der verbliebenen stillen Reserve) festzusetzen.

44c

Sollte das Vermögen aus der übernehmenden ausländischen Körperschaft auf Grund einer Umgründung nach ausländischem Abgabenrecht ohne Gewinnverwirklichung ausscheiden, kommt der Nachversteuerungstatbestand bei Realisierung durch den Rechtsnachfolger zum Tragen, sofern der Rechtsnachfolger auch eine in der Anlage zum UmgrStG genannte EU-Gesellschaft oder eine vergleichbare norwegische Kapitalgesellschaft ist.

Fortsetzung des Beispiels:

Die übernehmende X-AG bringt die Beteiligung an der T-GmbH zum 31.12.2011 nach ausländischem Umgründungssteuerrecht zu Buchwerten in eine im selben Staat ansässige Kapitalgesellschaft ein. Die Steuerhängigkeit bleibt bestehen, bis die übernehmende Gesellschaft die Beteiligung an der T-GmbH veräußert.

44d

Zur Frage der Rückübertragung des Vermögens siehe Rz 160d. Zur Behandlung der Anteilsinhaber in Fällen der sofortigen oder aufgeschobenen Besteuerung siehe Rz 264.

Sollten Vermögensteile nach dem Verschmelzungsvertrag in das Ausland übertragen werden, liegt ein unter § 6 Z 6 EStG 1988 fallender nicht von der Rückwirkungsfiktion betroffener Transfer vor.

44e

Eine Ausnahme vom Nichtfestsetzungskonzept (vgl. Rz 44b) besteht seit dem AbgSiG für den Fall der verschmelzungsbedingten Übertragung von nicht entgeltlich erworbenen unkörperlichen Wirtschaftsgütern des Anlagevermögens (vgl. EStR 2000 Rz 2517m) auf eine

ausländische übernehmende in der Anlage zum UmgrStG genannte Gesellschaft oder eine den Kapitalgesellschaften vergleichbare Gesellschaft des EWR, wenn mit dem betreffenden EWR-Mitgliedstaat eine umfassende Amts- und Vollstreckungshilfe besteht. Kommt es aufgrund der Verschmelzung bei der übernehmenden ausländischen Körperschaft nach ausländischem Steuerrecht zum Ansatz eines Aktivpostens für die genannten Wirtschaftsgüter, hat eine Besteuerung der bisher im Inland steuerwirksam geltend gemachten Aufwendungen zu erfolgen, wenn die übertragende Körperschaft den Betrag der Aufwendungen nachweist. Erfolgt kein Nachweis der Aufwendungen auf die verschmelzungsbedingt ins Ausland transferierten unkörperlichen Wirtschaftsgüter, sind 65% des Fremdvergleichswertes festzusetzen (vgl. EStR 2000 Rz 2517n). In beiden Fällen ist allerdings höchstens der im Ausland angesetzte Aktivposten Basis für die Festsetzung.

Beispiel:

Die inländische X-GmbH ist auf dem Gebiet der Forschung tätig. Zum 31.12.08 wird die X-GmbH auf die Y-Ges. verschmolzen, die in einem EU-Mitgliedstaat ansässig ist, dessen Steuerrecht die Aktivierung der Forschungsaufwendungen vorsieht (das durch die Forschungstätigkeit geschaffene immaterielle Wirtschaftsgut verbleibt nicht im Inland).

Weist die X-GmbH die Höhe der Forschungsaufwendungen nicht nach, sind 65% des Fremdvergleichswertes für die aktivierten Forschungsaufwendungen nachzuversteuern.

1.1.4.4. Grenzüberschreitende Verschmelzungen auf andere Körperschaften

45

Auf Export-Verschmelzungen auf übernehmende

- in der Anlage zum UmgrStG genannte Körperschaften außerhalb des Regelungsbereiches des SEG, des SCEG und des EU-Verschmelzungsgesetzes
- in Staaten außerhalb der EU oder außerhalb des EWR mit umfassender Amts- und Vollstreckungshilfe ansässige Körperschaften

findet Art I UmgrStG dem Grunde nach Anwendung, wenn sie im Firmenbuch bzw. dem ausländischen entsprechenden Register eingetragen und damit gesellschaftsrechtlich wirksam werden.

Inwieweit solche grenzüberschreitende Verschmelzungen unter Beteiligung einer österreichischen Körperschaft gesellschaftsrechtlich zulässig sind, ist somit eine vom zuständigen Firmenbuchgericht abschließend zu beurteilende Vorfrage (siehe Rz 46). Sollte ein inländisches Firmenbuchgericht eine derartige grenzüberschreitende Verschmelzung genehmigen, fällt diese unter § 1 Abs. 1 Z 1 UmgrStG und nicht unter § 1 Abs. 1 Z 4 UmgrStG.

Im zweiten aufgezählten Fall kommt ein Steueraufschub bei Wegfall des Besteuerungsrechtes der Republik Österreich nicht in Betracht.

Zur Import-Verschmelzung siehe Rz 160a.

1.1.5. Maßgeblichkeit des Gesellschaftsrechtes

1.1.5.1. Allgemeines

46

Infolge des Verweises des § 1 Abs. 1 Z 1 UmgrStG auf gesellschaftsrechtliche Verschmelzungsvorschriften ist die Frage, ob eine Verschmelzung im Sinne des Art. I UmgrStG vorliegt, eine gesellschaftsrechtliche vom zuständigen Firmenbuchgericht zu lösende Vorfrage. Der Grundsatz der Maßgeblichkeit des Gesellschaftsrechtes (vgl. VwGH 18.06.2002, 2001/16/0597, 0598) bewirkt auch die Bindung der Abgabenbehörde an die Eintragung der Verschmelzung in das Firmenbuch (§ 116 Abs. 2 BAO). Die rechtskräftig eingetragene Verschmelzung gilt somit für steuerliche Zwecke als maßgebend, solange sie nicht für nichtig erklärt wird.

Wird der Antrag auf Eintragung des Verschmelzungsbeschlusses im Firmenbuch zurückgewiesen, kommt eine Verschmelzung weder gesellschaftsrechtlich noch abgabenrechtlich zustande.

Die übernehmende Körperschaft muss am Verschmelzungsstichtag noch nicht zivilrechtlich existent sein. Sie kann auch im Rückwirkungszeitraum bzw. bei einer Verschmelzung zur Neugründung gegründet werden. Körperschaftsteuerrechtlich entsteht die übernehmende Gesellschaft in diesen Fällen bereits mit Beginn des auf den Verschmelzungsstichtag folgenden Tages.

Auch dann, wenn es zwischen dem rückwirkenden Stichtag und der Eintragung der Verschmelzung im Firmenbuch zu einem Wechsel auf Anteilsinhaberebene (Gesellschafterwechsel) kommt, ändert dies an der Anwendbarkeit des Art. I nichts (vgl. auch Rz 85). Auf die Übertragung von Anteilen an der übertragenden Körperschaft im Rückwirkungszeitraum kommt das allgemeine Ertragsteuerrecht zur Anwendung.

47

Wird die Eintragung der Verschmelzung im Firmenbuch nachträglich als nichtig gelöscht, ist davon auszugehen, dass eine Vermögensübertragung nicht stattgefunden hat und eine getrennte Besteuerung der verschmolzenen Körperschaften ab dem Verschmelzungsstichtag vorzunehmen ist. Sofern eine getrennte Einkommensermittlung aus dem Rechenwerk der verschmolzenen Körperschaften nicht ableitbar ist, sind deren Besteuerungsgrundlagen im Schätzungswege zu ermitteln.

48

Die gesellschaftsrechtliche Rückwirkungsfrist des § 220 Abs. 3 AktG sowie § 202 Abs. 2 Z 1 UGB von neun Monaten für die Anmeldung der Verschmelzung zum Firmenbuch ist auch für die abgabenrechtliche Rückwirkung maßgebend (siehe Rz 80 ff).

1.1.5.2. Vermögen

49

Anders als im Rahmen der übrigen Umgründungstatbestände setzt § 1 UmgrStG nicht voraus, dass im Zuge der Verschmelzung ein steuerlich definiertes Vermögen (Betrieb, Teilbetrieb, Mitunternehmeranteil, Kapitalanteil) übergeht. Es fällt daher auch die Verschmelzung bloß vermögensverwaltender Körperschaften (Holdinggesellschaften, Besitzgesellschaften) sowie von Mantelgesellschaften unter Art I UmgrStG.

50

Im Hinblick auf die Maßgeblichkeit der gesellschaftsrechtlichen Vorschriften ist eine umgründungssteuerrechtliche Regelung über das Erfordernis eines positiven Verkehrswertes bei der übertragenden und übernehmenden Körperschaft nicht erforderlich. Wird eine Verschmelzung trotz realer Überschuldung im Firmenbuch eingetragen, ist Art. I UmgrStG anzuwenden, solange die Firmenbucheintragung der Verschmelzung nicht nachträglich gelöscht wird.

1.1.5.3. Verbotene Einlagenrückgewähr

51

Ein gesellschaftsrechtliches Hindernis für die Verschmelzung bei verbundenen Körperschaften oder bei einer Schwesterverschmelzung kann das Vorliegen einer verbotenen Einlagenrückgewähr sein. Ein Anwendungsfall des Art. I UmgrStG ist allerdings auch dann gegeben, wenn ein Verschmelzungsbeschluss trotz Vorliegens einer verbotenen Einlagenrückgewähr in das Firmenbuch eingetragen wird.

Zur verbotenen Einlagenrückgewähr bei Einbringungen siehe Rz 1084 ff.

1.1.5.4. Ausnahmen von der Maßgeblichkeit

52

Von der Maßgeblichkeit gesellschaftsrechtlicher Verschmelzungsvorschriften ausgenommen ist die Bewertung, da die §§ 2 und 3 UmgrStG eigenständige steuerliche Bewertungsvorschriften (grundsätzlich zwingende Buchwertfortführung bzw. Aufwertungsoption in bestimmten Ausnahmefällen) vorsehen, wogegen in der UGB-Bilanz nach Maßgabe des § 202 UGB eine Aufwertung erfolgen kann, ohne dass dadurch die Geltung des Art. I UmgrStG oder zwingende (fakultative) steuerliche Bewertungen tangiert werden. Unterschiedliche Ansätze in der UGB- und Steuerbilanz sind daher hinsichtlich ihrer

steuerlichen Auswirkungen in einer steuerlichen Mehr-Weniger-Rechnung zu korrigieren, sofern nicht eine Steuerbilanz neben der UGB-Bilanz erstellt wird.

53

Sollte anlässlich einer Verschmelzung auf Grund bundes- oder landesgesetzlicher Sondernormen im Sinne des § 1 Abs. 1 Z 2 UmgrStG die Befassung eines Firmenbuchgerichtes nicht erforderlich sein, hat die Abgabenbehörde das Vorliegen der Anwendungsvoraussetzungen des Art. I UmgrStG eigenständig zu beurteilen.

Die zuständige Abgabenbehörde hat gleichfalls zu entscheiden, ob eine Auslandsverschmelzung den inländischen Verschmelzungsvorschriften entspricht (vgl. Rz 38 ff) bzw. die verschmolzenen ausländischen Rechtsträger inländischen Körperschaften vergleichbar sind (vgl. Rz 39).

1.1.6. Besteuerungsrecht der Republik Österreich

1.1.6.1. Allgemeines

54

Gemäß § 1 Abs. 2 erster Satz ist für eine steuerneutrale Vermögensübertragung erforderlich, dass die Besteuerung der stillen Reserven einschließlich eines allfälligen Firmenwertes durch die Verschmelzung beim Rechtsnachfolger nicht eingeschränkt werden darf. Dieses Steuerverstrickungserfordernis wird dadurch realisiert, dass der Rechtsnachfolger die steuerlichen Buchwerte der übertragenen Körperschaft fortzuführen hat (Wertverknüpfung). Diese Voraussetzung gilt sowohl für Inlandsverschmelzungen und grenzüberschreitende Verschmelzungen (§ 1 Abs. 1 Z 1 bis 3 UmgrStG) als auch für Auslandsverschmelzungen (§ 1 Abs. 1 Z 4 UmgrStG) hinsichtlich deren inländischer Betriebsstätten und sonstigem Vermögen.

55

War das Besteuerungsrecht bei der übertragenden Gesellschaft schon vor der Verschmelzung nicht gegeben, ist Art. I UmgrStG unabhängig davon anwendbar, ob die Steuerhängigkeit des Vermögens nach der Verschmelzung gegeben ist oder nicht. Bleibt bloß ein Teil des verschmelzungsbedingt übergehenden Vermögens im Inland steuerhängig, ist Art. I UmgrStG bloß partiell auf den steuerhängig bleibenden Teil des übergehenden Vermögens anwendbar, dh. dass diejenigen Vermögensteile, hinsichtlich derer das inländische Besteuerungsrecht erlischt, einer Teilliquidationsbesteuerung im Sinne des § 20 KStG 1988 unterliegen.

56

Gleiches gilt für den Anteilstausch auf Gesellschafterebene. Nur im Verhältnis der Verkehrswerte der unter Art. I UmgrStG fallenden übergehenden Vermögensteile zu den

nach § 20 KStG 1988 von der Teilliquidationsbesteuerung erfassten Vermögensteilen kann gemäß § 5 UmgrStG ein steuerneutraler Anteilstausch erfolgen. Zu den Rechtsfolgen einer grenzüberschreitenden Verschmelzung mit sofortiger oder aufgeschobener Besteuerung siehe Rz 264. Zu den Rechtsfolgen einer nicht unter Art. I UmgrStG fallenden Verschmelzung bei den Anteilsinhabern siehe Rz 402 ff.

57

Das Erfordernis der aufrecht bleibenden Steuerverstrickung bezieht sich nur auf das übergehende Vermögen der übertragenden Körperschaft, nicht hingegen auf die in den Anteilen enthaltenen stillen Reserven. Der verschmelzungsbedingte Entfall der Steuerverstrickung auf Ebene der Anteilseigner steht der Anwendung des Art. I UmgrStG nicht entgegen. Auf Anteilsinhaberebene kommt es allerdings in den Fällen des § 5 Abs. 1 Z 4 und 5 UmgrStG zu einer Sofortbesteuerung bzw. aufgeschobenen Besteuerung im Rahmen des Nichtfestsetzungskonzepts (vgl. hiezu Rz 265a ff).

Das steuerliche Tatbestandsmerkmal der Aufrechterhaltung der Steuerhängigkeit der stillen Reserven ist ausschließlich von den Abgabenbehörden zu beurteilen.

1.1.6.2. Inlandsverschmelzungen auf steuerbefreite Körperschaften

58

Da nach § 1 Abs. 1 UmgrStG das Besteuerungsrecht der Republik Österreich nicht verloren gehen darf, fällt die Verschmelzung einer ganz oder teilweise steuerbefreiten Körperschaft auf eine ganz oder teilweise steuerbefreite Körperschaft unter Art I UmgrStG, wenn sich an der bestehenden (Teil)Steuerpflicht bei der übertragenden Körperschaft nichts ändert. Die Verschmelzung einer steuerpflichtigen Körperschaft auf eine persönlich befreite Körperschaft fällt daher nur dann unter Art. I UmgrStG, wenn sich die Befreiung der übernehmenden Körperschaft nicht auf das übernommene Vermögen erstreckt. Im Falle der Verschmelzung einer steuerbefreiten Körperschaft auf eine steuerpflichtige Körperschaft ist mit der Anwendung des Art. I UmgrStG der Eintritt in die Steuerpflicht im Sinne des § 18 Abs. 2 KStG 1988 verbunden.

1.1.6.3. Inlandsverschmelzungen mit Auslandsbezug

59

Wird anlässlich einer Inlandsverschmelzung im Ausland gelegenes Vermögen mitübertragen, hat Österreich hinsichtlich der im Auslandsvermögen enthaltenen stillen Reserven dann kein Besteuerungsrecht, wenn das mit dem Belegenheitsstaat abgeschlossene DBA die Befreiungsmethode vorsieht. Da das inländische Besteuerungsrecht durch die Verschmelzung nicht eingeschränkt wird, kommt Art. I UmgrStG zur Anwendung.

Bei DBA, welche die Anrechnungsmethode vorsehen, kommt Art. I UmgrStG gleichfalls zur Anwendung, da das österreichische Besteuerungsrecht durch die Verschmelzung ebenfalls nicht eingeschränkt wird. Zur Vermeidung einer doppelten Besteuerung der im ausländischen Vermögen angesammelten stillen Reserven räumt § 2 Abs. 2 Z 1 UmgrStG der übertragenden Körperschaft insoweit ein Aufwertungswahlrecht ein.

Beispiel:

Die inländische A-GmbH unterhält in Kanada eine Betriebsstätte. Führt die Verschmelzung der A-GmbH auf die inländische B-GmbH nach kanadischem Abgabenrecht zur Besteuerung der stillen Reserven in der Betriebsstätte, kann die A-GmbH in dem mit dem Verschmelzungsstichtag endenden Wirtschaftsjahr die nach inländischem Abgabenrecht ermittelten stillen Reserven der kanadischen Betriebsstätte versteuern. Soweit die kanadische Körperschaftsteuer in der auf die Aufdeckung der stillen Reserven im Inland entstandene Körperschaftsteuer Deckung findet, kann sie auf diese angerechnet werden.

60

Die Anwendbarkeit des Art. I UmgrStG ist nur dann und insoweit nicht gegeben, als die Umgründung zu einer zusätzlichen Einschränkung des inländischen Besteuerungsanspruches führt.

1.1.6.4. Auslandsverschmelzungen mit Inlandsbezug

1.1.6.4.1. Allgemeines

61

Die Anwendungsvoraussetzung der Steuerhängigkeit der stillen Reserven bei der übernehmenden Gesellschaft gilt grundsätzlich auch für Auslandsverschmelzungen im Sinne des § 1 Abs. 1 Z 4 UmgrStG hinsichtlich des von der Verschmelzung betroffenen inländischen Vermögens. Unter inländischem Vermögen sind nicht nur Betriebsstätten, sondern auch sonstige Vermögensteile, wie insbesondere Beteiligungen gemäß § 31 EStG 1988 an einer inländischen Tochtergesellschaft im Sinne des § 98 Abs. 1 Z 8 EStG 1988 zu verstehen (zum inländischen unbeweglichen Vermögen siehe Rz 66).

62

Sind die verschmolzenen ausländischen Körperschaften steuerlich in demselben Staat ansässig, kann es durch die Verschmelzung zu keiner Einschränkung des österreichischen Besteuerungsrechtes kommen, da auch nach der Verschmelzung unverändert dasselbe DBA anzuwenden ist. Eine Einschränkung des inländischen Besteuerungsrechtes ist daher nur dann denkbar, wenn es sich um eine grenzüberschreitende Auslandsverschmelzung handelt (vgl. Rz 37).

63

Wird anlässlich einer Auslandsverschmelzung steuerhängiges Inlandsvermögen übertragen, für das nach zwischenstaatlichem Steuerrecht Österreich das Besteuerungsrecht nach der Verschmelzung nicht mehr zusteht, ist dieser Besteuerungsanspruch im Rahmen der beschränkten Steuerpflicht gegen die übertragende Körperschaft geltend zu machen.

1.1.6.4.2. Inländisches Betriebsvermögen

64

Inländische Zweigniederlassungen oder Betriebsstätten der ausländischen übertragenden Körperschaft gehen durch die Auslandsverschmelzung auf die ausländische übernehmende Körperschaft über. Durch den verschmelzungsbedingten Vermögensübergang wird die österreichische beschränkte Steuerpflicht hinsichtlich der Betriebsstättengewinne (§ 21 Abs. 1 KStG 1988 in Verbindung mit § 98 Abs. 1 Z 3 EStG 1988 und Art. 7 OECD-Musterabkommen) idR nicht berührt. Unter der Voraussetzung einer steuerlichen Buchwertfortführung kommt es daher idR auch zu keiner Einschränkung des österreichischen Besteuerungsrechtes hinsichtlich der übergehenden stillen Reserven.

Die Besteuerung der stillen Reserven beim Rechtsnachfolger kann aber eingeschränkt sein, wenn bei einer grenzüberschreitenden Auslandsverschmelzung durch den DBA-Wechsel die Betriebsstättenqualifikation entfällt. In einem solchen Fall wäre Art. I UmgrStG auf die inländische Vermögensübertragung nicht anwendbar. Erfolgt die Verschmelzung auf eine übernehmende in der Anlage zum UmgrStG genannte EU-Gesellschaft oder eine den Kapitalgesellschaften vergleichbare Gesellschaft eines Mitgliedsstaates des Europäischen Wirtschaftsraumes, mit dem eine umfassende Amts- und Vollstreckungshilfe besteht, kann die übertragende Körperschaft die Nichtfestsetzung der verschmelzungsbedingt entstandenen Steuerschuld beantragen (vgl. Rz 44a f). Dies gilt auch, wenn die übertragende Körperschaft in einem Drittstaat ansässig ist.

65

Die Beteiligung der ausländischen übertragenden Körperschaft an einer inländischen Mitunternehmerschaft ist einer anteiligen inländischen Betriebsstätte gleichzuhalten. Vortragsfähige Betriebsstättenverluste und Verluste aus unbeweglichem Vermögen gehen gemäß § 4 UmgrStG nach Maßgabe des § 102 Abs. 2 EStG 1988 auf den Rechtsnachfolger über (siehe EStR 2000 Rz 8059).

1.1.6.4.3. Inländisches außerbetriebliches Vermögen

66

Außerhalb einer Betriebsstätte erzielte Einkünfte aus inländischem unbeweglichen Vermögen werden bei beschränkt steuerpflichtigen Körperschaften seit der Veranlagung 2006 als Einkünfte aus Gewerbebetrieb besteuert (§ 21 Abs. 1 Z 3 KStG 1988; vgl. KStR 2001 Rz

1454). Doppelbesteuerungsabkommen, die eine Art. 13 Abs. 1 OECD-MA entsprechende Regelung enthalten, weisen das Besteuerungsrecht für die Einkünfte aus der Veräußerung dieses Vermögens dem Lagestaat (Österreich) zu.

67

Außerbetriebliche Einkünfte beschränkt steuerpflichtiger Körperschaften sind seit der Veranlagung 2006 nur mehr relevant, wenn sie aus der Veräußerung einer Beteiligung an einer inländischen Kapitalgesellschaft stammen, an der die ausländische Körperschaft zu mindestens 1% beteiligt war (§ 98 Abs. 1 Z 5 lit. e EStG 1988).

68

Doppelbesteuerungsabkommen, deren Zuteilungsnormen dem OECD-Musterabkommen folgen, weisen das Besteuerungsrecht für die Einkünfte aus der Veräußerung von Beteiligungen dem Ansässigkeitsstaat des Veräußerers zu (Art. 13 Abs. 5 OECD-MA). Daraus folgt, dass Österreich bei einer Auslandsverschmelzung das Besteuerungsrecht an den Veräußerungsgewinnen von Anteilen verliert, wenn mit dem Ansässigkeitsstaat der übertragenden Körperschaft überhaupt kein DBA oder ein DBA besteht, das Österreich als Quellenstaat das Besteuerungsrecht an den Anteilen entgegen Art. 13 Abs. 5 OECD-Musterabkommen belässt, das mit dem Ansässigkeitsstaat der übernehmenden Körperschaft abgeschlossene DBA aber Art. 13 Abs. 5 OECD-Musterabkommen folgt.

Beispiel:

Die X Ltd hat ihren Sitz und Geschäftsleitung in Indien und besitzt eine 10-prozentige Beteiligung an der inländischen A GmbH. Bei der A GmbH handelt es sich um keine Immobiliengesellschaft. Zum 31.12.07 erfolgt eine (up-stream) Verschmelzung der X Ltd auf ihre englische Mutter, die Z Ltd.

Durch die Verschmelzung kann Österreich keine Besteuerung der Veräußerung der Anteile an der A GmbH gemäß § 98 Abs. 1 Z 5 lit. e EStG 1988 mehr vornehmen, weil entgegen dem DBA Indien (Art. 13 Abs. 5: Ansässigkeit der Gesellschaft, deren Anteile veräußert werden, ist maßgeblich) das DBA Großbritannien entsprechend Art. 13 Abs. 5 OECD-MA das Besteuerungsrecht dem Ansässigkeitsstaat des Veräußerers der Anteile zuweist (Art. 13 Abs. 4). Die Verschmelzung unterliegt folglich nicht Art. I UmgrStG. Es entsteht eine Steuerschuld auf Ebene von X Ltd. hinsichtlich der in der Beteiligung an A GmbH enthaltenen stillen Reserven. X Ltd. kann einen Besteuerungsaufschub gemäß § 1 Abs. 2 UmgrStG beantragen.

69

Bei bloß teilweiser Steuerentstrickung kommt es lediglich zu einer teilweisen Einschränkung des österreichischen Besteuerungsrechtes. Art. I UmgrStG (und damit sämtliche Bestimmungen des Art. I UmgrStG) kommt daher insoweit nicht zur Anwendung (vgl. Rz 54 ff).

1.1.6.5. Besteuerungsrecht bei grenzüberschreitenden Verschmelzungen

70

Zu den Grundsätzen der grenzüberschreitenden Verschmelzung siehe die Rz 41 ff.

1.1.6.5.1. "Import-Verschmelzung "

71

Bei einer "Import-Verschmelzung" (siehe Rz 160a) ist das Steuerverstrickungserfordernis hinsichtlich eines allenfalls verschmelzungsbedingt mitübertragenen Inlandsvermögens idR durch die unbeschränkte Steuerpflicht der inländischen übernehmenden Körperschaft gewahrt. Gegebenenfalls wachsen der übernehmenden inländischen Körperschaft neue Besteuerungsrechte am übertragenen Auslandsvermögen zu.

1.1.6.5.2. "Export-Verschmelzung"

72

Im Falle der "Export-Verschmelzung" (siehe Rz 41 ff) geht das Vermögen der übertragenden österreichischen Körperschaft ohne Abwicklung auf die übernehmende ausländische Körperschaft über. Durch die Verschmelzung geht die bisher im Inland unbeschränkt steuerpflichtige Körperschaft unter, sodass bisher bestehende Besteuerungsrechte an den stillen Reserven verloren gehen können. Der verschmelzungsbedingte Entfall der Steuerhängigkeit der stillen Reserven führt daher zu einer (partiellen) Nichtanwendbarkeit des Art. I UmgrStG und damit zu einer (partiellen) Liquidationsbesteuerung nach § 20 KStG 1988. Kommt es zum Entfall der Steuerhängigkeit der stillen Reserven durch Verschmelzung auf eine in der Anlage zum UmgrStG angeführte EU-Gesellschaft oder eine einer Kapitalgesellschaft vergleichbare Gesellschaft eines Mitgliedstaates des EWR, mit dem eine umfassende Amts- und Vollstreckungshilfe besteht (derzeit nur mit Norwegen), kann die übertragende Körperschaft zwischen der Sofortbesteuerung und der aufgeschobenen Besteuerung wählen (siehe Rz 41a ff).

Zur Behandlung der Anteilsinhaber in einem solchen Fall siehe Rz 264.

Bleiben die Wirtschaftsgüter aus Anlass der Verschmelzung in einer inländischen Betriebsstätte verstrickt (steueranhängig), werden aber in der Folge Wirtschaftsgüter in das Ausland verbracht, kommt § 6 Z 6 EStG 1988 zur Anwendung. Sind in Österreich belegene Wirtschaftsgüter keiner Betriebsstätte zuzuordnen, greift § 1 Abs. 2 zweiter Satz UmgrStG ein. Eine nachfolgende tatsächliche Verbringung in das Ausland ist irrelevant; § 6 Z 6 EStG 1988 kann nicht mehr eingreifen.

- Inländische Betriebsstätten

Anlässlich des verschmelzungsbedingten Überganges von inländischen Betriebsstätten unterliegt die übernehmende ausländische Körperschaft mit ihren Betriebsstätteneinkünften der inländischen beschränkten Steuerpflicht. Die im übergegangenen Betriebsvermögen enthaltenen stillen Reserven bleiben im Falle der steuerlichen Buchwertfortführung im Rahmen der beschränkten Steuerpflicht steuerhängig, sodass Art. I UmgrStG anwendbar ist.

Dies entspricht auch Art. 4 der kodifizierten Fusionsbesteuerungsrichtlinie, RL 2009/133/EG (Erfordernis der Betriebsstättenverhaftung).

Hingegen geht das inländische Besteuerungsrecht dann verloren, wenn nach dem DBA-Recht mit dem Ansässigkeitsstaat der übernehmenden Körperschaft die inländische Geschäftseinrichtung nicht mehr als Betriebsstätte gilt. In diesem Fall hat eine Liquidationsbesteuerung nach § 20 KStG 1988 zu erfolgen. Zur Frage des allfälligen Besteuerungsaufschubs siehe Rz 44.

- Ausländische Betriebsstätten

  Der verschmelzungsbedingte Übergang einer ausländischen Betriebsstätte auf eine ausländische übernehmende Körperschaft fällt unter Art. I UmgrStG, wenn Österreich mit dem Betriebsstättenstaat ein DBA abgeschlossen hat, das die Befreiungsmethode vorsieht, da die stillen Reserven dieser ausländischen Betriebsstätte schon bis zur Verschmelzung im Inland nicht steuerhängig waren. Wurden Verluste dieser Betriebsstätte auf Grund von § 2 Abs. 8 EStG 1988 in der Vergangenheit mit den positiven Inlandseinkünften der übertragenen Körperschaft verrechnet (vgl. KStR 2001 Rz 316 ff), kommt es durch die Verschmelzung nicht zu einer Nachversteuerung (Zurechnung zu inländischen betrieblichen Einkünften) sondern erst dann, wenn die Verluste im Ausland berücksichtigt werden.

  Hingegen führt der verschmelzungsbedingte Übergang einer ausländischen Betriebsstätte dann zum Verlust des österreichischen Besteuerungsrechtes und damit zur Nichtanwendbarkeit des Art. I UmgrStG, wenn mit dem Betriebsstättenstaat kein DBA besteht, oder ein DBA abgeschlossen wurde, das die Anrechnungsmethode vorsieht.

- Beteiligungen

  Das inländische Besteuerungsrecht an den stillen Reserven von Beteiligungen an in- oder ausländischen Tochtergesellschaften geht gleichfalls unter, wenn die Beteiligungen verschmelzungsbedingt auf eine ausländische Körperschaft übergehen und das DBA mit dem Ansässigkeitsstaat der übernehmenden Körperschaft das Besteuerungsrecht hinsichtlich der Anteile entsprechend Art. 13 Z 4 OECD-Musterabkommen dem

Ansässigkeitsstaat des Gesellschafters zuweist, es sei denn, die Beteiligungen sind einer inländischen Betriebsstätte zuzurechnen.

- Internationale Schachtelbeteiligungen

  Ebenso ist das Steuerverstrickungserfordernis nicht gewahrt, wenn eine (fiktiv) teilwertberichtigte internationale Schachtelbeteiligung, bei der ein Teil von der Steuerneutralität ausgenommen ist, oder eine Schachtelbeteiligung, für die zur Steuerwirksamkeit optiert wurde (§ 10 Abs. 3 Z 1 KStG 1988), verschmelzungsbedingt auf eine ausländische übernehmende Körperschaft übergeht und dadurch das inländische Besteuerungsrecht erlischt.

- Sonstiges Inlandsvermögen

  Überträgt eine bloß vermögensverwaltend tätige österreichische Körperschaft im Wege einer Verschmelzung inländische Grundstücke auf eine ausländische Körperschaft, geht die Steuerhängigkeit der stillen Reserven infolge der Betriebsvermögensfiktion des § 21 Abs. 1 Z 3 KStG 1988 nicht verloren, sodass Art. I UmgrStG anwendbar ist.

  Werden sonstige Wirtschaftsgüter (bewegliche Wirtschaftsgüter, Rechte, Patente, Kapitalanteile usw.) auf die ausländische Körperschaft übertragen, geht hingegen das Besteuerungsrecht verloren und Art. I UmgrStG ist insoweit nicht anwendbar. Zur Frage des allfälligen Besteuerungsaufschubs siehe Rz 44.

- Sonstiges Auslandsvermögen

  Zu einer Entstrickung von Auslandsvermögen kommt es dann, wenn Österreich hinsichtlich des Auslandsvermögens der übertragenden inländischen Körperschaft ein Besteuerungsrecht zustand, das nach der Verschmelzung nicht mehr gegeben ist.

1.1.7. Unmaßgeblichkeit eines Gesellschafterwechsels nach dem Verschmelzungsstichtag

73

Zum Gesellschafterwechsel bei der übertragenden oder übernehmenden Körperschaft nach dem Verschmelzungsstichtag aber vor Beschlusserfassung der Verschmelzung siehe Rz 85.

1.2. Übertragende Körperschaft (§ 2 UmgrStG)

1.2.1. Verschmelzungsstichtag

1.2.1.1. Allgemeines

74

Gemäß § 2 Abs. 5 UmgrStG ist Verschmelzungsstichtag der Tag, zu dem die Schlussbilanz aufgestellt ist, die der Verschmelzung zugrunde gelegt wird. Durch den Verweis auf die Schlussbilanz bedient sich das Abgabenrecht der Regeln des AktG. § 220 Abs. 2 Z 5 AktG definiert den Verschmelzungsstichtag als jenen Stichtag, von dem an die Handlungen der übertragenden Gesellschaften als für Rechnung der übernehmenden Gesellschaft vorgenommen gelten. Der Verschmelzungsstichtag ist im Verschmelzungsvertrag oder in dem vom Gesetzgeber geforderten Entwurf festzusetzen. Die Schlussbilanz muss somit auf den vertraglich festgelegten Stichtag aufgestellt werden.

75

Alle bis zum Ablauf des Verschmelzungsstichtages realisierten Geschäftsfälle sind in die verpflichtend aufzustellende Schlussbilanz gemäß § 220 Abs. 3 Satz 1 AktG aufzunehmen. Obwohl das Erlöschen der übertragenden Gesellschaft und der sachenrechtliche Vermögensübergang gemäß § 225a Abs. 3 AktG erst am Tag der Eintragung der Verschmelzung in das Firmenbuch erfolgt, werden die Geschäftsfälle, die nach dem Verschmelzungsstichtag realisiert werden, bereits buchhalterisch bei der übernehmenden Gesellschaft erfasst und damit in den folgenden Rechnungsabschluss der übernehmenden Gesellschaft aufgenommen.

76

Gemäß § 220 Abs. 3 AktG sind für die aufzustellende Schlussbilanz die Vorschriften des UGB über den Jahresabschluss und dessen Prüfung sinngemäß anzuwenden. Neben den formalen Gliederungsvorschriften und materiellen Bewertungsvorschriften für die Schlussbilanz gelten auch die gesellschaftsrechtlichen Prüfungsvorschriften, nicht aber die Veröffentlichungsvorschriften. Gemäß OGH 11. 11. 1999, 6 Ob 4/99b ist zwingender Bestandteil dieser Schlussbilanz auch ein diese Schlussbilanz erläuternder Anhang.

77

Der Verschmelzungsstichtag darf höchstens neun Monate vor der Anmeldung der Verschmelzung liegen. Im Verschmelzungsvertrag können die Gesellschaften auch einen künftigen Stichtag vereinbaren, wobei die Beschlussfassung über die Verschmelzung und damit die Anmeldung beim Firmenbuch aber erst nach Vorliegen der Schlussbilanz vorgenommen werden kann. Die für die Firmenbuchanmeldung zur Verfügung stehende Neunmonatsfrist ist als materiellrechtliche Frist zu verstehen, das heißt, dass die Anmeldung beim zuständigen Firmenbuch spätestens am letzten Tag der Neunmonatsfrist einlangen muss (OGH 17.7.1997, 6 Ob 124/97x). Zur Zurückweisung des Antrags auf Eintragung des Verschmelzungsbeschlusses in das Firmenbuch und zur nachträglichen Löschung einer eingetragenen Verschmelzung siehe Rz 46 und Rz 86.

78

Über § 96 Abs. 2 GmbHG gelten die aktienrechtlichen Vorschriften auch für die Gesellschaft mit beschränkter Haftung. Der gesellschaftsrechtliche Verschmelzungsstichtag deckt sich durch die Bestimmung des § 2 Abs. 5 Satz 1 UmgrStG somit mit dem steuerrechtlichen Verschmelzungsstichtag, sodass sich die steuerlichen Wirkungen auf diesen Stichtag beziehen.

79

Verschmelzungsstichtag kann sowohl der Regelbilanzstichtag der übertragenden Körperschaft als auch jeder andere Stichtag sein. Die Wahl eines vom Regelbilanzstichtag abweichenden Stichtages ist kein zustimmungsbedürftiger Wechsel im Sinne des § 7 Abs. 5 KStG 1988 in Verbindung mit § 2 Abs. 7 EStG 1988.

Soll die Verschmelzung einer zB auf den 31. Dezember bilanzierenden übertragenden Körperschaft zum 1. Jänner erfolgen und liegt an diesem Tag weder ein aktiver Geschäftsbetrieb noch aus anderen Gründen ein Erfordernis einer exakten Vermögensdarstellung und Ergebnisabgrenzung vor, bestehen bei unternehmensrechtlicher Zulässigkeit keine Bedenken, zur Vermeidung zusätzlicher Bilanzierungskosten der Verschmelzung eine Schlussbilanz zum 1. Jänner zugrunde zu legen, die mit den Ansätzen des Jahresabschlusses zum 31. Dezember übereinstimmt. In diesen Fällen erübrigt sich eine Gewinnermittlung für den Rumpfwirtschaftstag der übertragenden Körperschaft.

1.2.1.2. Rückwirkungsfiktion

80

Gemäß § 2 Abs. 3 UmgrStG ist das Einkommen der übertragenden Körperschaft so zu ermitteln, als ob der Vermögensübergang mit Ablauf des Verschmelzungsstichtages erfolgt wäre. Das UmgrStG normiert somit keine eigenständige Rückwirkungsfrist, sondern bestimmt dafür die maßgeblichen gesellschaftsrechtlichen Fristen des § 220 Abs. 2 und Abs. 3 AktG. Diese Fristen decken sich auch mit der in § 202 Abs. 2 UGB für Umgründungen mit Buchwertfortführung festgesetzten Frist, womit die zugrundegelegte Bilanz höchstens neun Monate vor der Anmeldung zum Firmenbuch liegen darf.

81

Da die steuerrechtliche Rückwirkung auf den Vermögensübergang anknüpft, ergibt sich daraus die Vermögens- und Ergebniszurechnung zur übertragenden Körperschaft bis zum Ablauf des Verschmelzungsstichtages und eine solche zur übernehmenden Körperschaft mit Beginn des dem Verschmelzungsstichtag folgenden Tages. Daraus folgt aber auch, dass der Verschmelzungsstichtag die Einkommens- und Gewinnermittlung für die übertragende und die übernehmende Körperschaft zuteilt. Obwohl die mit dem Beginn des auf den

Verschmelzungsstichtag folgenden Tages abgeschlossenen Rechtsgeschäfte und Geschäftsfälle zivilrechtlich noch der übertragenden Körperschaft zuzurechnen sind, werden sie im Rahmen der steuerrechtlichen Einkommens- und Gewinnermittlung bereits der übernehmenden Körperschaft zugerechnet. Damit werden auch alle Rechtsgeschäfte zwischen der übertragenden und der übernehmenden Körperschaft nach dem Verschmelzungsstichtag durch die gesetzlich angeordnete Rückwirkung ertragsteuerlich zu Innengeschäften. Buchtechnisch sind daher alle bereits erfassten Steuerwirkungen zu neutralisieren.

Beispiel:

Die A-GmbH (Wirtschaftsjahr 1.4. bis 31.3.) wird zum 30.6.01 auf die B-GmbH (Wirtschaftsjahr 1.11. bis 31.10.) verschmolzen. Der Verschmelzungsbeschluss wird am 5.5.02 in das Firmenbuch eingetragen.

A-GmbH:

Gesellschaftsrechtlich existiert die A-GmbH bis 5.5.02, umgründungssteuerrechtlich existiert die A-GmbH bis zum 30.6.01. Mit der zum 30.6.01 zu erstellenden Schlussbilanz endet das letzte Wirtschaftsjahr der A-GmbH als Rumpfwirtschaftsjahr vom 1.4.01 bis 30.6.01 (siehe Rz 91). Der Gewinn dieses Wirtschaftsjahres ist der A-GmbH zuzurechnen. Mit Ablauf des 30.6.01 endet die persönliche und sachliche Steuerpflicht. Die Erstellung eines Jahresabschlusses zum 31.3.02 hat keine steuerliche Bedeutung mehr.

B-GmbH:

Mit 1.7.01 ist steuerrechtlich das Vermögen der A-GmbH auf die B-GmbH übergegangen, sämtliche Geschäftsvorfälle sind der B-GmbH zuzurechnen. Der Vermögensübergang zum 1.7.01 ändert nichts am laufenden Wirtschaftsjahr der B-GmbH vom 1.11.00 bis 31.10.01. Der Jahresabschluss der B-GmbH zum 31.10.01 umfasst steuerlich auch das Vermögen der A-GmbH, dh das vereinigte Vermögen kann nur in einer Steuerbilanz der B-GmbH dargestellt werden, die steuerliche Gewinnermittlung umfasst auch den Teilgewinn oder -verlust aus den Geschäftsvorfällen der A-GmbH vom 1.7.01 bis 31.10.01. Dies gilt auch für das nachfolgende Wirtschaftsjahr der B-GmbH vom 1.11.01 bis 31.10.02. Der gesellschaftsrechtliche Übergang des Vermögens der A-GmbH am 5.5.02 ist steuerlich unbeachtlich.

82

Es ergeben sich daher folgende steuerliche Konsequenzen:

- Rechtsgeschäfte zwischen übertragender und übernehmender Körperschaft im Rückwirkungszeitraum sind steuerrechtlich unbeachtlich; insb. gelten sie nicht als Anschaffung bzw. Veräußerung.
- Bei Konzernverschmelzungen können nicht zu fremdüblichen Bedingungen vorgenommene Rechtsgeschäfte zwischen übertragender und übernehmender Gesellschaft mit dem Ablauf des Verschmelzungsstichtages keine verdeckte Ausschüttungen bzw. verdeckte Einlagen auslösen.

83

Die übertragende Körperschaft muss im Normalfall am Verschmelzungsstichtag bereits existiert haben. Dadurch ist es ihr möglich, auf den Verschmelzungsstichtag eine Schlussbilanz gemäß § 220 Abs. 3 Satz 1 AktG aufzustellen. Bei gesellschaftsrechtlicher und firmenbuchrechtlicher Zulässigkeit kann allerdings eine durch eine Spaltung nach dem SpaltG zur Neugründung rückwirkend entstandene Körperschaft auf diesen Stichtag auch übertragende Körperschaft sein (Anwendungsfall einer Mehrfachumgründung auf einen Stichtag, siehe Rz 1874 ff). Damit ist die spaltungsrechtlich gebotene Eröffnungsbilanz gleichzeitig die Schlussbilanz.

Übernehmende Körperschaften müssen am Verschmelzungsstichtag nicht unbedingt existieren, sie können auch nach dem Verschmelzungsstichtag gegründet worden sein. (siehe Rz 46)

84

Die übertragende Körperschaft muss am Verschmelzungsstichtag nicht Eigentümer des übergehenden Vermögens gewesen sein. Eine steuerliche Zurechnungsvorschrift, wie sie für Einbringungen, Zusammenschlüsse und Realteilungen gemäß § 13 Abs. 2 UmgrStG besteht, existiert für Verschmelzungen nicht. Damit muss das tatsächlich übergehende Vermögen nicht unbedingt mit dem in der Schlussbilanz ausgewiesenen Vermögen übereinstimmen.

85

Die steuerliche Rückwirkungsfiktion beschränkt sich auf den ertragsteuerlichen Bereich, sie erstreckt sich nicht auf den Bereich der Umsatzsteuer und der Gebühren und Verkehrsteuern (siehe Rz 319).

Zur Rückwirkung auf Anteilsinhaberebene siehe Rz 262.

86

Die steuerrechtliche Maßgeblichkeit der firmenbuchrechtlichen Eintragung der Verschmelzung bedeutet, dass sie unabhängig von der Dauer des Firmenbuchverfahrens auf den Verschmelzungsstichtag wirksam wird. Solange keine Eintragung der Verschmelzung stattgefunden hat, bleibt die übertragende Körperschaft Steuersubjekt und Steuerobjekt. Sollte die begehrte Eintragung des Verschmelzungsbeschlusses in das Firmenbuch versagt werden, kann mangels Untergangs der übertragenden Körperschaft auch eine Liquidationsbesteuerung im Sinne des § 20 KStG 1988 nicht Platz greifen.

87

Ist bei der Auslandsverschmelzung inländisches Vermögen betroffen, wird die Rückwirkungsfiktion durch den Nachweis einer im Ausland fristgerecht durchgeführten Verschmelzung bzw. bei Fehlen einer der Neunmonatsfrist entsprechenden ausländischen

Regelung durch eine fristgerechte Meldung bei dem für das übertragende Vermögen zuständigen Finanzamt ausgelöst. Für die Wahrung der Neunmonatsfrist gilt § 108 BAO (siehe Rz 774).

1.2.2. Schlussbilanz

88

Siehe Rz 74 ff.

1.2.3. Steuerliche Gewinnermittlung

1.2.3.1. Gewinnermittlung bei Inlandsverschmelzungen

89

Liegt bei einer im Firmenbuch eingetragenen Verschmelzung die Anwendungsvoraussetzung des § 1 UmgrStG vor, ist gemäß § 2 Abs. 1 UmgrStG bei der übertragenden Körperschaft für das mit dem Verschmelzungsstichtag endende Wirtschaftsjahr das Betriebsvermögen mit dem Wert anzusetzen, der sich nach den steuerrechtlichen Vorschriften über die Gewinnermittlung ergibt.

Diese für die verschmelzungsbedingt untergehende Körperschaft vorgesehene Bewertungsvorschrift ist für die Ansätze in der auf den Verschmelzungsstichtag aufzustellenden (letzten) Steuerbilanz vorgesehen. Durch die zwingende steuerrechtliche Buchwertfortführung (§ 3 Abs. 1 UmgrStG) bleiben die stillen Reserven und ein bestehender Firmenwert bei der übernehmenden Körperschaft steuerhängig. Zur Aufwertungsoption siehe Rz 101 ff.

90

Eine nicht oder nicht zur Gänze unter Art. I UmgrStG fallende Verschmelzung löst nach § 20 Abs. 1 Z 1 KStG 1988 in Verbindung mit § 19 KStG 1988 ganz oder zum Teil die Liquidationsbesteuerung aus (siehe Rz 386 ff).

91

§ 2 Abs. 1 und Abs. 3 UmgrStG normieren zur Rückwirkungsfiktion, dass die übertragende Körperschaft bis zum Ablauf des Verschmelzungsstichtages persönlich und sachlich steuerpflichtig ist und dass das Betriebsvermögen auf den Verschmelzungsstichtag nach den allgemeinen Gewinnermittlungsvorschriften zu ermitteln ist. Damit wird erreicht, dass

- der Gewinn für das letzte mit dem Verschmelzungsstichtag endende Wirtschaftsjahr ermittelt werden kann und
- infolge der Unmaßgeblichkeit der unternehmensrechtlichen Bewertungsvorschriften für Umgründungen die steuerlichen Bewertungsvorschriften unabhängig davon anzuwenden sind, ob der Rechtsnachfolger das übernommene Vermögen mit dem Buchwert oder dem

beizulegenden Wert ansetzt (§ 202 UGB). Es ist daher sowohl in Fällen der steuerlich zwingenden Buchwertfortführung als auch der steuerlich vorgesehenen Aufwertungsoption und des steuerlichen Aufwertungszwanges unmaßgeblich, ob eine Übereinstimmung mit der unternehmensrechtlichen Bewertung besteht. Unterschiedliche Ansätze sind hinsichtlich der Auswirkung auf den steuerlichen Gewinn in der jährlichen Steuererklärung in der Mehr-Weniger-Rechnung zu korrigieren, sofern nicht eine Steuerbilanz erstellt wird. Die steuerrechtlichen Vorschriften über die Gewinnermittlung sind insb. auf Grund des Verweises des § 7 Abs. 2 bzw. Abs. 3 KStG 1988 die §§ 4 bis 14 EStG 1988 maßgebend.

92

Ist die übertragende Körperschaft an einer Mitunternehmerschaft beteiligt, deren Bilanzstichtag nicht mit dem Verschmelzungsstichtag übereinstimmt, wird die Geltung des Art. I UmgrStG durch das Fehlen einer Zwischenbilanz der Personengesellschaft nicht beeinträchtigt. Es muss in diesem Fall das steuerliche Jahresergebnis der Mitunternehmerschaft im Wege der Schätzung auf die übertragende und übernehmende Körperschaft aufgeteilt werden.

93

Zu den Umgründungskosten siehe Rz 141.

1.2.3.2. Gewinnermittlung bei Auslandsverschmelzungen

94

Führt eine Auslandsverschmelzung zum Übergang einer inländischen Betriebsstätte, kommt es zur Buchwertfortführung. Da die subjektive und objektive Steuerpflicht der ausländischen übertragenden Körperschaft mit Ablauf des Verschmelzungsstichtages endet, hat sie daher ebenso wie bei Inlandsverschmelzungen eine Schlussbilanz der Betriebsstätte zum Verschmelzungsstichtag unter Beachtung der nach § 21 Abs. 1 Z 1 KStG 1988 maßgebenden Gewinnermittlungsvorschriften des EStG 1988 aufzustellen.

95

Bei der Übertragung außerbetrieblichen Vermögens, insbesondere einer Beteiligung im Sinne des § 98 Abs. 1 Z 5 lit. e EStG 1988 idF Budgetbegleitgesetz 2011, BGBl. I Nr. 111/2010, sind die (außerbetrieblichen) Anschaffungskosten fortzuführen.

Zu den Umgründungskosten siehe Rz 141.

1.2.3.3. Gewinnermittlung bei grenzüberschreitender Verschmelzung

95a

Die Gewinnermittlung der inländischen übertragenden Körperschaft unterscheidet sich von jener bei Inlandsverschmelzungen (Rz 89 bis Rz 93) nur dann und insoweit, als es zum

Verschmelzungsstichtag zur sofortigen oder über einen Feststellungsbescheid aufgeschobenen Besteuerung stiller Reserven auf Grund der Einschränkung des Besteuerungsrechtes hinsichtlich des Vermögens der übertragenden Körperschaft kommt (siehe Rz 44).

1.2.4. Verschmelzungsbilanz

1.2.4.1. Zweck der Verschmelzungsbilanz

96

§ 2 Abs. 5 UmgrStG verlangt die Aufstellung einer Verschmelzungsbilanz zum Verschmelzungsstichtag. Neben der gemäß § 220 Abs. 3 Satz 1 AktG aufzustellenden unternehmensrechtlichen Schlussbilanz ist somit eine für steuerrechtliche Zwecke erforderliche Verschmelzungsbilanz zu erstellen, in der die steuerrechtlichen Werte anzusetzen sind.

97

Zweck der Verschmelzungsbilanz ist somit

- die Darstellung des Vermögens der übertragenden Körperschaft zum Verschmelzungsstichtag mit den sich nach § 2 Abs. 1 oder Abs. 2 UmgrStG steuerlich maßgebenden Buchwerten,
- der Ausweis rückwirkender Veränderungen des Vermögens im Sinne des § 2 Abs. 4 UmgrStG (siehe Rz 110),
- der Ausweis der steuerwirksam aufgewerteten Vermögensteile bei Nutzung der Aufwertungsoption im Sinne des § 2 Abs. 2 UmgrStG (siehe Rz 101 ff) und
- die Zusammenfassung des zu übertragenden Nettovermögens unter der Bezeichnung Verschmelzungskapital.

Das Verschmelzungskapital errechnet sich somit aus dem Saldo der mit den steuerrechtlichen Werten angesetzten aktiven und passiven Wirtschaftsgüter. Das Verschmelzungskapital wird daher durch eine Zahl dargestellt und weicht somit von den Gliederungsvorschriften des § 224 Abs. 3 lit. A UGB ab.

98

Das Erfordernis des Aufstellens einer Verschmelzungsbilanz ist eine steuerliche Ordnungsvorschrift und gehört nicht zu den Anwendungsvoraussetzungen des Art. I UmgrStG. Die Verschmelzungsbilanz hat allerdings insoweit steuerliche Bedeutung, als die übernehmende Körperschaft nach § 3 Abs. 1 UmgrStG zur Übernahme und Fortführung der steuerlich maßgebenden Buchwerte laut Verschmelzungsbilanz verpflichtet ist.

1.2.4.2. Darstellungsform

99

Die bilanzmäßige Darstellung der Verschmelzungsbilanz erfüllt den Zweck, die Bindungswirkung der übernehmenden Körperschaft an die steuerlich maßgebenden (Buch)Werte der übertragenden Körperschaft zu erhärten und zu dokumentieren.

Die Darstellung der steuerrechtlichen Werte in Bilanzform ist dann nicht erforderlich, wenn im Verschmelzungsvertrag die Abweichungen zwischen UGB-Bilanz und Steuerbilanz beschrieben werden und auch das steuerliche Verschmelzungskapital dargestellt wird.

1.2.5. Steuerliche Bewertung

1.2.5.1. Allgemeines

100

Zur Buchwertfortführung bzw. Liquidationsbesteuerung siehe Rz 89 ff.

1.2.5.2. Aufwertungsoption

1.2.5.2.1. Allgemeines

101

§ 2 Abs. 2 UmgrStG lässt abweichend vom Buchwertfortführungsgrundsatz gemäß § 2 Abs. 1 UmgrStG 2002 für die übertragende Körperschaft eine Aufwertungsoption zur Vermeidung einer Doppelbesteuerung zu.

Anwendungsvoraussetzung für das Geltendmachen der Aufwertungsoption ist:

- eine Verschmelzung mit Auslandsbezug (Verschmelzung inländischer Körperschaften mit ausländischem Vermögen oder Verschmelzung ausländischer Körperschaften mit inländischem Betriebsvermögen und sonstigen inländischen Vermögensteilen),
- eine tatsächliche steuerpflichtige Gewinnverwirklichung im Ausland und
- das Vorliegen eines DBA mit Anrechnungsmethode oder eine vergleichbare innerstaatliche Maßnahme zur Vermeidung der Doppelbesteuerung (Anrechnungsmethode auf Grund innerstaatlicher Maßnahme; idR § 48 BAO bzw. in ausländischen Steuergesetzen vorgesehene Anrechnungsverfahren).

1.2.5.2.2. Inlandsverschmelzungen

102

Die im Zusammenhang mit Inlandsverschmelzungen vorgesehene Aufwertungsoption setzt die Anwendbarkeit österreichischer gesellschaftsrechtlicher Verschmelzungsvorschriften voraus. Die Steueransässigkeit der Gesellschaften selbst ist nicht entscheidend.

Die übertragende Körperschaft muss im Inland im Sinne des § 1 Abs. 2 KStG 1988 unbeschränkt steuerpflichtig sein. Damit unterliegt auch die Übertragung des ausländischen Vermögens der inländischen Steuerpflicht.

103

Das ausländische Vermögen umfasst alle Wirtschaftsgüter, die auf Grund des betreffenden DBA und der innerstaatlichen Rechtslage des ausländischen Staates der ausländischen Besteuerung unterliegen. Neben ausländischen Betriebsstätten sind dies vor allem Beteiligungen an ausländischen Kapitalgesellschaften, ausländischer Grundbesitz und ausländisches Finanzvermögen.

104

Mit dem ausländischen Staat muss ein DBA bestehen, das die Anrechnungsmethode vorsieht und muss der ausländische Staat den Verschmelzungsakt als Besteuerungsanknüpfung heranziehen.

105

Die Aufwertung muss nicht zwingend das gesamte ausländische Vermögen umfassen, sondern trifft nur jenes ausländische Vermögen, welches auf Grund des ausländischen Steuerrechtes zur Besteuerung herangezogen wird.

Hinsichtlich des anlässlich der Verschmelzung übergehenden Inlandsvermögens bleibt es bei der zwingenden Buchwertfortführung.

1.2.5.2.3. Auslandsverschmelzungen

106

Werden ausländische Körperschaften im Ausland auf Grund vergleichbarer Vorschriften verschmolzen (§ 1 Abs. 1 Z 4 UmgrStG), kann dabei auch inländisches Vermögen übergehen.

107

Beim Übergang von inländischem Vermögen im Zusammenhang mit einer Auslandsverschmelzung kann die Aufwertungsoption nur zu einer Besteuerung des Veräußerungsgewinnes im Rahmen der beschränkten Steuerpflicht gemäß § 1 Abs. 3 Z 1 KStG 1988 führen. Diesfalls müssen Einkünfte im Sinne des § 98 EStG 1988 vorliegen und darf das österreichische Besteuerungsrecht durch ein DBA nicht eingeschränkt sein.

108

Ein steuerpflichtiger Veräußerungsgewinn kommt nur dann in Betracht, wenn

- eine inländische Betriebsstätte (§ 98 Abs. 1 Z 3 EStG 1988; Art. 7 OECD-Musterabkommen),

- unbewegliches Vermögen (§ 21 Abs. 1 Z 3 KStG 1988; Art. 13 Abs. 1 OECD-MA),
- grundstücksgleiche Rechte, die der Steuerpflicht gemäß § 30 EStG 1988 unterliegen (zB Baurecht; § 98 Abs. 1 Z 7 EStG 1988; Art. 13 Abs. 1 OECD-MA) oder
- eine mindestens 1-prozentige Beteiligung an einer inländischen Kapitalgesellschaft Art. 13 Abs. 5 OECD-Musterabkommen)

vorliegen.

109

Die steuerwirksame Aufwertung versteht sich nicht als eine das gesamte inländische Vermögen umfassende Bewertungsmaßnahme, sondern sie bezieht sich nur auf jenes Vermögen, das durch die ausländische verschmelzungsveranlasste Besteuerung tatsächlich betroffen ist.

1.2.5.3. Rückwirkende Änderungen des zu übertragenden Vermögens

110

§ 2 Abs. 4 UmgrStG nimmt bestimmte auf verbandsrechtlicher Grundlage beruhende Vorgänge zwischen der übertragenden Körperschaft und ihren Gesellschaftern von der Rückwirkungsfiktion des § 2 Abs. 3 UmgrStG aus. Es handelt sich um

- beschlossene Gewinnausschüttungen,
- Einlagenrückzahlungen im Sinne des § 4 Abs. 12 EStG 1988 und
- Einlagen im Sinne des § 8 Abs. 1 KStG 1988

in der Zeit zwischen dem Verschmelzungsstichtag und dem Tag des Abschlusses des Verschmelzungsvertrages.

111

Gewinnausschüttungen der übertragenden Körperschaft, die nach dem Verschmelzungsstichtag und vor dem Tag des Abschlusses des Verschmelzungsvertrages beschlossen werden, werden daher weiterhin der übertragenden Körperschaft zugerechnet und stellen somit steuerlich Gewinnausschüttungen dieser Körperschaft dar. Damit geht steuerlich auch ein um die Ausschüttung vermindertes Vermögen der übertragenden Körperschaft zum Verschmelzungsstichtag auf die übernehmende Körperschaft über. In der steuerlichen Verschmelzungsbilanz ist daher die Gewinnausschüttung durch Ansatz eines entsprechenden Passivpostens auszuweisen.

Die dargestellte Ausnahme von der Rückwirkungsfiktion gilt nur für offene Gewinnausschüttungen und daher nicht für verdeckte Ausschüttungen der übertragenden

Körperschaft nach dem Verschmelzungsstichtag. Diese bzw. die sich daraus ergebenden Berichtigungen werden schon der übernehmenden Körperschaft zugerechnet.

112

Einlagenrückzahlungen im Sinne des § 4 Abs. 12 EStG 1988 durch die übertragende Körperschaft in der Zeit zwischen dem Verschmelzungsstichtag und dem Tag des Abschlusses des Verschmelzungsvertrages sind ebenfalls von der Rückwirkungsfiktion ausgenommen. Sie werden daher noch der übertragenden Körperschaft zugerechnet und durch Ansatz eines Passivpostens in der steuerlichen Verschmelzungsbilanz ausgewiesen. Durch die Zurechnung der Einlagenrückzahlung zur übertragenden Körperschaft wird auch das steuerliche Einlagenevidenzkonto bei ihr entsprechend vermindert (siehe Rz 363 ff).

113

Einlagen der Anteilsinhaber im Sinne des § 8 Abs. 1 KStG 1988 in die übertragende Körperschaft in der Zeit zwischen dem Verschmelzungsstichtag und dem Tag des Abschlusses des Verschmelzungsvertrages sind ebenfalls von der Rückwirkungsfiktion ausgenommen. Diese Einlagen werden daher noch der übertragenden Gesellschaft zugerechnet und durch Ansatz eines Aktivpostens in der steuerlichen Verschmelzungsbilanz ausgewiesen. Unter Einlagen im Sinne des § 8 Abs. 1 KStG 1988 werden sowohl offene Geld- oder Sacheinlagen als auch verdeckte Einlagen verstanden. Nutzungseinlagen fallen mangels Übertragung von Wirtschaftsgütern nicht unter § 8 Abs. 1 KStG 1988 und können daher auch das zu übertragende Vermögen nicht rückwirkend erhöhen (vgl. dazu KStR 2001 Rz 679).

1.3. Übernehmende Körperschaft (§ 3 UmgrStG)

1.3.1. Rechtsnachfolge

1.3.1.1. Allgemeines

114

Gesamtrechtsnachfolge (Universalsukzession) im Rahmen von Verschmelzungen bedeutet, dass das gesamte Vermögen der übertragenden Körperschaft mit allen Rechten und Pflichten uno actu mit dem Wirksamwerden der Verschmelzung (vgl. Rz 9) übergeht. Die übernehmende Körperschaft tritt in sämtliche Rechtspositionen der übertragenden Körperschaft ein, unabhängig davon, ob ihr diese bekannt sind oder nicht. Die Gesamtrechtsnachfolge wirkt ipso jure und verdrängt andere privatrechtliche Regelungen der Weitergabe von Rechten und Pflichten, wodurch die Kontinuität der Rechtsverhältnisse sichergestellt werden soll.

1.3.1.2. Gesellschaftsrechtliche Gesamtrechtsnachfolge

115

§ 225a Abs. 3 Z 1 AktG bewirkt den Übergang sämtlicher privatrechtlicher Rechtsverhältnisse des Rechtsvorgängers.

116

Für öffentlich-rechtliche Rechtsverhältnisse fehlt eine vergleichbare allgemeine normative Aussage. Diese sind daher gesondert nach den jeweiligen Regelungen der konkreten Berechtigung zu beurteilen. Verwaltungsrechtliche Rechtsverhältnisse (öffentlich-rechtliche Berechtigungen und Genehmigungen) gehen stets dann auf den Rechtsnachfolger über, wenn eine öffentlich-rechtliche Sondervorschrift dies ausdrücklich vorsieht. Bei Fehlen einer ausdrücklichen Regelung führt die gesellschaftsrechtliche Universalsukzession auch dann zur Übertragung verwaltungsrechtlich verliehener Rechtsverhältnisse, wenn öffentlich-rechtliche Vorschriften dem Rechtsübergang nicht entgegenstehen, indem sie den Übergang ausdrücklich untersagen und der Nachfolgerechtsträger die entsprechenden persönlichen Voraussetzungen für die betreffende öffentlich-rechtliche Rechtsposition erfüllt (VwGH 26.5.1998, 97/07/0168).

117

Dingliche Rechtsverhältnisse, die sich derart auf eine bestimmte Sache beziehen, dass es lediglich auf die Eigenschaft der Sache und nicht auf die berechtigte Person ankommt, gehen regelmäßig im Wege der Gesamtrechtsnachfolge auf den übernehmenden Rechtsträger über.

1.3.1.3. Abgabenrechtliche Gesamtrechtsnachfolge

1.3.1.3.1. Allgemeines

118

§ 19 Abs. 1 BAO sieht im Falle der zivilrechtlichen Gesamtrechtsnachfolge auch den Übergang der sich aus den Abgabenvorschriften ergebenden Rechte und Pflichten des Rechtsvorgängers auf den Rechtsnachfolger vor. Hinsichtlich des Umfanges des Rechtsüberganges wird auf die Vorschriften des bürgerlichen Rechtes verwiesen. Eine gesonderte steuerrechtliche Rechtsnachfolgeregelung für Verschmelzungen ist deshalb nicht erforderlich.

119

§ 19 Abs. 1 BAO ordnet nicht nur den Übergang der Abgabenschulden des Rechtsvorgängers auf den Rechtsnachfolger, sondern auch die Rechtsnachfolge von - in zum Zeitpunkt der Gesamtrechtsnachfolge noch nicht vollendeten - Steuertatbeständen an. Daher gehen grundsätzlich schon nach § 19 Abs. 1 BAO gewinnermittlungsrechtliche, lohnsteuerliche, umsatzsteuerliche und verfahrensrechtliche Rechtspositionen der übertragenden Körperschaft auf die übernehmende Körperschaft über. Nicht übergehen können hingegen Rechte und Pflichten, wenn speziellere Abgabenvorschriften dem entgegenstehen.

1.3.1.3.2. Gewinnermittlungsrechtliche Positionen bei Buchwertverschmelzungen

1.3.1.3.2.1. Abschreibungsgrundsätze

120

Die Abschreibungsgrundsätze der übertragenden Körperschaft wie Abschreibungsmethode und Gesamtnutzungsdauer sind bei der übernehmenden Körperschaft fortzusetzen. Wird bei deckungsgleichem Bilanzstichtag von übertragender und übernehmender Körperschaft ein Zwischenstichtag als Verschmelzungsstichtag gewählt, darf von der übertragenden und übernehmenden Körperschaft insgesamt nicht mehr als eine volle Jahres-AfA geltend gemacht werden (vgl. EStR 2000 Rz 3132). Der übertragenden Körperschaft steht hinsichtlich der Aufteilung der AfA das Wahlrecht zu, ob sie die Anwendung der Halbjahresregel des § 7 Abs. 2 EStG 1988 oder eine Aliquotierung pro rata temporis in Anspruch nimmt. Da die Entscheidung Auswirkung auf die Gewinnermittlung der übernehmenden Körperschaft hat, wird sie in geeigneter Weise (zB im Verschmelzungsvertrag) zu dokumentieren sein.

121

Erfolgt die Verschmelzung auf einen Regelbilanzstichtag oder auf einen Zwischenstichtag und weisen übertragende und übernehmende Körperschaft unterschiedliche Bilanzstichtage auf, sind nachfolgende Fälle zu unterscheiden:

Ergeben hinsichtlich des übertragenen Vermögens das letzte Wirtschaftsjahr der übertragenden Körperschaft und das Wirtschaftsjahr der übernehmenden Körperschaft vom Verschmelzungsstichtag bis zum nächsten Regelbilanzstichtag (bezogen auf das übernommene Vermögen) insgesamt einen Zeitraum von

- bis zu 6 Monaten, steht insgesamt nur die Halbjahres-AfA zu
- mehr als 6 bis 12 Monaten, kann insgesamt eine Ganzjahres-AfA verrechnet werden
- mehr als 12 bis 18 Monaten, kann insgesamt eine 1,5-fache AfA-Quote angesetzt werden
- mehr als 18 Monaten, kann bei der übertragenden und der übernehmenden Körperschaft jeweils die volle Jahres-AfA geltend gemacht werden.

Hinsichtlich des Aufteilungsmodus steht auch hier der übertragenden Körperschaft das Wahlrecht zu, ob sie die Halbjahres-AfA des § 7 Abs. 2 EStG 1988 oder eine Aliquotierung pro rata temporis in Anspruch nimmt.

122

Wird von einer natürlichen Person für einen Betrieb ein Gewinnfreibetrag gemäß § 10 EStG 1988 geltend gemacht und wird in der Folge dieser Betrieb gemäß Art. III UmgrStG eingebracht, geht die Nachversteuerungsverpflichtung gemäß § 10 Abs. 5 EStG 1988 auf die

übernehmende Körperschaft über (§ 10 Abs. 6 EStG 1988). Wird diese Körperschaft in der Folge auf eine andere verschmolzen, kommt es zu einem weiteren Übergang dieser Verpflichtung.

1.3.1.3.2.2.

entfällt

Randzahl 123: *entfällt*

1.3.1.3.2.3. Schwebeverluste

124

Zum Übergang von Schwebeverlusten siehe Rz 211 ff.

1.3.1.3.2.4. Zuschreibungsverpflichtung

125

Zum Übergang der Zuschreibungsverpflichtung bei Beteiligungen gemäß § 6 Z 13 EStG 1988 siehe EStR 2000 Rz 2583.

1.3.1.3.2.5. Forschungsaufwendungen

126

Zur Übernahme der Vorjahreswerte an Forschungsaufwendungen zur Ermittlung der Basis für den erhöhten Forschungsfreibetrag gemäß § 4 Abs. 4 Z 4a EStG 1988 siehe EStR 2000 Rz 1323.

1.3.1.3.2.6. Bildungsfreibetrag

127

Zum Übergang der Nachversteuerungsverpflichtung für den Bildungsfreibetrag gemäß § 4 Abs. 4 Z 8 EStG 1988 siehe EStR 2000 Rz 1370 ff.

1.3.1.3.2.7. Siebentelabsetzung

128

Zur Fortführung der Siebentelabsetzung bei Teilwertabschreibungen auf Beteiligungen gemäß § 12 Abs. 3 Z 2 KStG 1988 siehe KStR 2001 Rz 1238.

1.3.1.3.2.8. Abzugsverbote

129

Bei der übertragenden Körperschaft bestehende steuerliche Abzugsverbote gelten grundsätzlich bei der übernehmenden Körperschaft weiter.

1.3.1.3.2.9. Nachversteuerung gemäß § 2 Abs. 8 EStG 1988

130

Hat die übertragende Körperschaft eine ausländische Betriebsstätte, für die in Vorjahren gemäß § 2 Abs. 8 EStG 1988 iVm § 7 Abs. 2 KStG 1988 Verluste geltend gemacht worden

sind, führt die Verschmelzung nicht zur Nachversteuerung. Die Einkünfte der übernehmenden Körperschaft sind erst dann zu erhöhen, wenn die Verluste im Ausland berücksichtigt werden oder berücksichtigt werden könnten (vgl. auch EStR 2000 Rz 207).

1.3.1.3.2.10. Einlagenevidenzkonto

131

Zu den Auswirkungen der Verschmelzung auf das Einlagenevidenzkonto der übernehmenden Körperschaft siehe Rz 363 ff.

1.3.1.3.2.11. Verlustvorträge

132

Zum Übergang von Verlustvorträgen siehe Rz 187 ff.

1.3.1.3.2.12. Mindestkörperschaftsteuer

133

Zum Übergang der noch nicht verrechneten Beträge an Mindestkörperschaftsteuer siehe KStR 2001 Rz 1505, Rz 1509 und Rz 1520.

1.3.1.3.2.13. Gruppenbesteuerung

134

Zu den verschmelzungsbedingten Auswirkungen auf eine Unternehmensgruppe gemäß § 9 KStG 1988 siehe Rz 349 ff.

1.3.1.3.3. Gewinnermittlungsrechtliche Positionen bei Aufwertungsverschmelzungen

135

Für die gesellschaftsrechtliche Gesamtrechtsnachfolge im Sinne des § 225a Abs. 3 Z 1 AktG ist die umgründungssteuerrechtliche Unterscheidung in Buchwertverschmelzung oder (fakultative) Aufwertungsverschmelzung gemäß § 2 Abs. 2 UmgrStG nicht von Bedeutung. Da § 19 Abs. 1 BAO an die gesellschaftsrechtliche Gesamtrechtsnachfolge anknüpft, liegt auch anlässlich einer Aufwertungsverschmelzung abgabenrechtlich eine Gesamtrechtsnachfolge vor. Die aufnehmende Körperschaft übernimmt daher auch bei Aufwertungsverschmelzungen grundsätzlich sämtliche Rechtspositionen der übertragenden Körperschaft. Hinsichtlich der gewinnermittlungsrechtlichen Positionen ist allerdings zu beachten, dass solche, die an eine Fortführung der Buchwerte anknüpfen, nicht auf die übernehmende Körperschaft übergehen können.

136

Die verschmelzungsbedingt auf die übernehmende Gesellschaft übergegangenen Wirtschaftsgüter gelten daher bei dieser mit den sich nach § 20 Abs. 2 Z 1 KStG 1988 ergebenden Werten als angeschafft. Die Anschaffungskosten der abnutzbaren

Wirtschaftsgüter des Anlagevermögens sind bei der übernehmenden Gesellschaft auf die Restnutzungsdauer verteilt abzuschreiben. Es besteht diesbezüglich keine Bindungswirkung an die AfA-Methode oder Nutzungsdauer der übertragenden Körperschaft.

137

Steuerfreie Rücklagen sind bei der übertragenden Körperschaft im Rahmen der Liquidationsbesteuerung nachzuversteuern und gehen nicht auf die übernehmende Körperschaft über.

138

Besitz- und Behaltefristen gehen auf die übernehmende Körperschaft über. Die Aufwertung einer übergehenden internationalen Schachtelbeteiligung ist nur steuerwirksam, wenn für sie eine Option zugunsten der Steuerwirksamkeit erklärt wurde. Die Wirkungen einer internationalen Schachtelbeteiligung gehen beim Rechtsnachfolger nicht verloren.

139

Zur umsatzsteuerlichen Rechtsnachfolge siehe Rz 318 ff.

140

Zur lohnsteuerlichen Rechtsnachfolge siehe Rz 304 ff und Rz 1888 ff.

1.3.1.3.4. Umgründungskosten

141

Die mit der Verschmelzung zusammenhängenden Kosten, wie Rechtsanwalts-, Notars-, Wirtschaftstreuhand-, Firmenbuchkosten oder verschmelzungsveranlasste Gebühren oder Verkehrssteuern sind in sinngemäßer Anwendung des § 11 Abs.1 Z 1 KStG 1988 sofort abzugsfähige Aufwendungen.

1.3.1.3.5. Verfahrensrechtliche Rechtsnachfolge

142

Ab der Eintragung der Verschmelzung in das Firmenbuch (zivilrechtliche Wirksamkeit) tritt die übernehmende Körperschaft auch in alle verfahrensrechtlichen Rechtspositionen der übertragenden Körperschaft ein, dh. dass abgabenrechtliche Ansprüche, Schulden und Haftungsschulden, Berechtigungen und Pflichten verfahrensrechtlicher Art auf den Gesamtrechtsnachfolger übergehen.

Bescheide, die dem Rechtsvorgänger gegenüber ergangen sind, wirken auch gegen den Rechtsnachfolger.

143

Ist die Verschmelzung durch die Eintragung in das Firmenbuch zivilrechtlich wirksam geworden und die übertragende Körperschaft damit erloschen, sind Bescheide, die die

Abgabenpflicht der übertragenden Körperschaft betreffen, an die übernehmende Körperschaft zu richten. Der Bescheid hat somit an die X-Gesellschaft als Rechtnachfolgerin der Y-Gesellschaft adressiert zu werden. Bescheide, die an die nicht mehr existente übertragende Körperschaft gerichtet sind, können keine Rechtswirkung entfalten (VwGH 21.12.1999, 95/14/0095, VwGH 31.3.1998, 98/13/0016, VwGH 10.11.1993, 93/13/0162, VwGH 17.10.1989, 88/14/0183, VwGH 21.11.1986, 86/17/0131).

144

Das Geltendmachen der Abgabenansprüche gegenüber dem Gesamtrechtsnachfolger obliegt dem für den Rechtsvorgänger zuständig gewesenen Finanzamt (VwGH 18.3.1987, 86/13/0165).

145

Verfahrensrechtliche Rechte (zB Berufungsrecht, Antragsrecht auf Wiederaufnahme des Verfahrens, auf Wiedereinsetzung, auf Zahlungserleichterungen, auf Akteneinsicht), Pflichten (zB Erklärungs- und Aufzeichnungspflichten, Anzeige- Offenlegungs- und Wahrheitspflichten, Beweispflichten) sowie Fristen (zB Berufungsfristen, Zahlungsfristen) gehen gleichfalls auf den Rechtsnachfolger über.

1.3.1.4. Zeitpunkt der Vermögensübernahme

1.3.1.4.1. Vermögensübergang nach Gesellschaftsrecht

146

Gesellschaftsrechtlich geht das Vermögen der übertragenden Körperschaft zufolge § 225a Abs. 3 Z 1 AktG im Zeitpunkt der Eintragung der Verschmelzung in das Firmenbuch auf die übernehmende Körperschaft über und nicht rückwirkend zum Verschmelzungsstichtag.

1.3.1.4.2. Vermögensübergang nach Umgründungssteuerrecht

147

Gemäß § 2 Abs. 3 UmgrStG ist das Einkommen der übertragenden Körperschaft so zu ermitteln, als ob der Vermögensübergang mit Ablauf des Verschmelzungsstichtages, also um 24 Uhr, erfolgt wäre.

148

Gemäß § 3 Abs. 1 Z 3 UmgrStG ist das Einkommen der übernehmenden Körperschaft so zu ermitteln, als ob die verschmelzungsbedingte Vermögensübernahme mit dem Beginn des auf den Verschmelzungsstichtag folgenden Tages, also 0 Uhr, erfolgt wäre.

149

Mit dieser steuerlichen Rückwirkung und dem Anstoßverfahren wird fingiert, dass das Verschmelzungsvermögen mit dem Beginn des auf den Umgründungsstichtag folgenden Tages nahtlos auf die übernehmende Körperschaft übergeht und nach dem Verschmelzungsstichtag noch von der übertragenden Körperschaft abgeschlossene Rechtsgeschäfte im Rahmen der Einkommensermittlung der übernehmenden Körperschaft zuzurechnen sind. Diese steuerrechtliche Rückwirkungsfiktion gilt auch für Rechtsgeschäfte zwischen der übertragenden und übernehmenden Körperschaft, die dadurch ertragsteuerlich zu Innengeschäften werden. Zu den steuerlichen Konsequenzen siehe Rz 81 f.

Zu den Ausnahmen von der steuerlichen Rückwirkung im Bereich der Vermögensänderungen societatis causa siehe Rz 110 ff.

150

Die Rückbeziehung der steuerlichen Wirkungen hat ausschließlich im Bereich der Einkommensermittlung zu erfolgen und betrifft nicht andere Steuern und Abgaben.

Zur Frage, ob die übertragende Körperschaft am Verschmelzungsstichtag Eigentümer des übergehenden Verschmelzungsvermögens sein musste, die übernehmende Körperschaft am Verschmelzungsstichtag bereits existent sein musste und inwieweit ein Gesellschafterwechsel auf Ebene der übertragenden oder übernehmenden Körperschaft der Anwendbarkeit des Art. I UmgrStG entgegensteht, siehe Rz 80 ff.

1.3.1.4.3. Rückwirkungsfrist

151

Art. I UmgrStG enthält keine eigenständigen Rückwirkungsfristen.

1.3.1.4.3.1. Inlandsverschmelzungen

152

Im Hinblick auf die Maßgeblichkeit des Gesellschaftsrechtes sind die gesellschaftsrechtlichen Rückwirkungsfristen auch für steuerliche Belange maßgebend (siehe Rz 48).

Gemäß § 220 Abs. 3 AktG sowie § 202 Abs. 2 Z 1 UGB muss die übertragende Körperschaft eine Schlussbilanz erstellen, deren Stichtag höchstens 9 Monate vor der Anmeldung der Verschmelzung zur Eintragung in das Firmenbuch liegt. Diese Neunmonatsfrist ist eine materiellrechtliche, welche die Geltung anderer verfahrensrechtlicher Fristenregelungen ausschließt (OGH 17.7.1997, 6 Ob 124/97 x).

153

Die steuerliche Rückwirkung ist somit davon abhängig, dass die Anmeldung beim zuständigen Firmenbuchgericht spätestens am letzten Tag der Neunmonatsfrist einlangt.

154

Für die Berechnung der Neunmonatsfrist ist nach der oben angeführten Entscheidung des OGH § 902 Abs. 2 ABGB sinngemäß anzuwenden. Danach fällt das Ende einer nach Monaten bestimmten Frist auf denjenigen Tag des letzten Monats, welcher nach seiner Benennung oder Zahl dem Tage des Ereignisses entspricht, mit dem der Lauf der Frist beginnt. Die Neunmonatsfrist wird mit dem der Verschmelzung zugrunde liegenden Stichtag in Gang gesetzt. Es ist daher erforderlich, dass der Stichtag klar und eindeutig festgelegt wird.

155

Für alle Verschmelzungen nach inländischen gesellschaftsrechtlichen Vorschriften oder sonstigen Gesetzen (siehe Rz 28 ff) sind die Firmenbuchgerichte der übertragenden und der übernehmenden Körperschaft zuständige Behörde. Protokolliert wird die Verschmelzung vom Firmenbuchgericht der übernehmenden Körperschaft.

156

Bei verspäteter Anmeldung einer Inlandsverschmelzung kommt infolge der Zurückweisung der Anmeldung durch das Firmenbuchgericht als verspätet die beantragte Verschmelzung nicht zustande. Dabei ist unabhängig davon, ob schon vor der Anmeldung eine faktische Vermögensübertragung erfolgt ist, davon auszugehen, dass eine steuerliche Rechtsfolge nicht eintreten kann und das zu übertragende Vermögen der übertragenden Körperschaft weiterhin zuzurechnen ist.

Sollte trotz verspäteter Anmeldung eine Eintragung der Verschmelzung in das Firmenbuch erfolgen, ist sie im Hinblick auf die Maßgeblichkeit des Gesellschaftsrechtes als Verschmelzung im Sinne des Art. I UmgrStG zu werten.

1.3.1.4.3.2. Auslandsverschmelzungen

157

Zur steuerlichen Anerkennung der Rückwirkung siehe Rz 87. Sollte die ausländische Verschmelzung infolge Zurückweisung des zuständigen ausländischen Registergerichtes nicht zustande kommen, ergeben sich mangels eines Vermögensübergangs keine steuerlichen Folgen im Inland. Sollte mangels einer ausländischen Fristenregelung die Meldung der im Ausland wirksam zustande gekommenen Verschmelzung bei dem für die übertragende Körperschaft zuständigen inländischen Finanzamt nicht innerhalb der Neunmonatsfrist erfolgen, ist Art. I UmgrStG mit der Maßgabe anzuwenden, dass ein steuerlich rückwirkender Vermögensübergang ausgeschlossen ist.

158

Für inländische Anteilsinhaber ist die Tauschneutralität (§ 5 UmgrStG) bei einer nach ausländischem Recht wirksam zustandegekommenen Verschmelzung und Fehlen von inländischem Vermögen stets gegeben. Soweit hinsichtlich des inländischen Vermögens

infolge des Wegfalles des Besteuerungsrechtes der Republik Österreich Art. I UmgrStG nicht anwendbar ist, kommt es auch für inländische Anteilsinhaber zur Anwendung des Tauschgrundsatzes, soweit sie nicht in einem Mitgliedsstaat der Europäischen Union oder in einem Mitgliedstaat des EWR, mit dem eine umfassende Amts und Vollstreckungshilfe mit der Republik Österreich besteht (derzeit nur Norwegen) ansässig sind (§ 5 Abs. 1 Z 3 UmgrStG).

1.3.1.5. Bewertung des übernommenen Vermögens

1.3.1.5.1. Inlandsverschmelzungen

159

Aus § 3 Abs. 1 UmgrStG erster Satz ergibt sich die Buchwertfortführungspflicht. Die übernehmende Körperschaft hat die in der steuerlichen Verschmelzungsbilanz der übertragenden Körperschaft gemäß § 2 UmgrStG angesetzten Werte (Buchwerte gemäß § 2 Abs. 1 UmgrStG, siehe Rz 89 ff, oder im Rahmen des Wahlrechtes gemäß § 2 Abs. 2 UmgrStG aufgewertete Bilanzansätze, siehe Rz 101 ff) zwingend fortzuführen (Buchwertverknüpfung).

Durch diese legistische Maßnahme wird sichergestellt, dass die in der Verschmelzung im übertragenen Vermögen gelegten stillen Reserven auch nach der Verschmelzung beim Rechtsnachfolger steuerhängig bleiben.

Zum Steuerverstrickungserfordernis als Anwendungsvoraussetzung des Art. I UmgrStG siehe Rz 54 ff.

160

Die Wertverknüpfung mit den steuerlichen Bilanzansätzen der übertragenden Körperschaft hat unabhängig von der Bewertung in der UGB-Bilanz der übernehmenden Körperschaft zu erfolgen. Eine im Folgejahresabschluss der übernehmenden Körperschaft allenfalls vorgenommene Neubewertung des übertragenen Vermögens (§ 202 Abs. 1 UGB) ist steuerlich nicht maßgebend (siehe Rz 52), sie führt auch zu keiner umgekehrten Maßgeblichkeit dahingehend, dass die zwingende steuerliche Buchwertfortführung von einer Aufwertung in der UGB-Bilanz unberührt bleibt.

1.3.1.5.2. "Importverschmelzungen"

160a

Soweit schon vor der Verschmelzung inländische Betriebsstätten der ausländischen übertragenden Körperschaft vorliegen, ändert sich durch Übergang von der beschränkten zur unbeschränkten Steuerpflicht nichts an der Steuerhängigkeit der stillen Reserven. Dies gilt auch für inländisches außerhalb einer Betriebsstätte gehaltenes unbewegliches Vermögen, soweit dieses nach § 21 Abs. 1 Z 3 in Verbindung mit § 26c Z 10 lit. b KStG 1988 hinsichtlich

der stillen Reserven steuerhängig ist. Eine steuerneutrale Aufwertung kommt daher nicht in Betracht.

Die Übernahme ausländischer Betriebsstätten durch die übernehmende inländische Körperschaft löst keinen verschmelzungsbedingten Handlungsbedarf aus, soweit kein Besteuerungsrecht der Republik Österreich entsteht.

Ausländische Verluste, die bis zur Verschmelzung angefallen und nicht verwertet worden sind, besaßen nicht die Eigenschaft von Verlusten im Sinne des § 8 Abs. 4 Z 2 KStG 1988 und gehen nicht auf die inländische übernehmende Körperschaft über, können aber im Rahmen der ausländischen Betriebsstätte verwertet werden.

160b

Soweit für Vermögen(steile) der übertragenden Körperschaft verschmelzungsbedingt das Besteuerungsrecht der Republik Österreich entsteht, kommt es unabhängig davon, welche Rechtsfolgen sich nach dem Abgabenrecht des Staates der übertragenden Gesellschaft ergeben, in Österreich nach § 3 Abs. 1 Z 2 UmgrStG zu einer steuerneutralen Neubewertung zum gemeinen Wert. Damit wird erreicht, dass im Ausland entstandene stille Reserven für den Fall einer späteren Realisierung im Inland von der Besteuerung ausgenommen werden. Sollten Vermögensteile nach dem Verschmelzungsvertrag vom Ausland in das Inland übertragen werden, liegt ein unter § 6 Z 6 EStG 1988 fallender nicht von der Rückwirkungsfiktion betroffener Transfer vor.

160c

Die steuerneutrale Neubewertung kommt auch bei der Übernahme ausländischen Vermögens im Falle des DBA-Methodenwechsels, durch den das Besteuerungsrecht der Republik Österreich entsteht, in Betracht.

> *Beispiel:*
>
> *Anlässlich der Import-Verschmelzung einer französischen Aktiengesellschaft auf eine inländische geht neben dem in Frankreich gelegenen Vermögen die italienische Betriebsstätte auf die übernehmende inländische SE über. Damit erlangt die Republik Österreich das Besteuerungsrecht am Vermögen und den stillen Reserven der italienischen Betriebsstätte.*

160d

Die Neubewertung hat nach § 3 Abs. 1 Z 2 UmgrStG idF BudBG 2007, BGBl. I Nr. 24/2007, entsprechend der Regelung in § 6 Z 6 EStG 1988 nicht zu erfolgen, wenn das Besteuerungsrechtes der Republik Österreich für Vermögen wieder entsteht,

- für das durch eine vorangegangene Umgründung im Sinne des UmgrStG bei der übernehmenden Körperschaft das Besteuerungsrecht eingeschränkt wurde und dabei die Steuerschuld nicht festgesetzt worden ist
- für Kapitalanteile, die Gegenstand einer vorangegangenen Einbringung gewesen sind, für die die Steuerschuld gemäß § 16 Abs. 1 zweiter Teilstrich UmgrStG noch nicht entstanden ist (siehe Rz 860d), oder
- das von der übernehmenden Körperschaft zuvor nach § 6 Z 6 EStG 1988 in das Ausland überführt worden ist und dabei die Steuerschuld nicht festgesetzt worden ist.

In diesem Fall sind die (fortgeschriebenen) Buchwerte vor der Auslandsüberführung maßgebend (vgl. EStR 2000 Rz 2517h), bei späterer Gewinnverwirklichung sind allerdings nachweislich im Ausland entstandenen stillen Reserven auszuscheiden. Eine Veräußerung nach erfolgtem Reimport führt nicht zur Nachversteuerung zB gemäß § 1 Abs. 2 fünfter Satz UmgrStG oder § 6 Z 6 lit. b Z 2 EStG 1988, sondern ist im Zeitpunkt der Realisation als laufender Geschäftsfall zu erfassen.

Sollte das rückübertragene Vermögen nicht von der nunmehr übernehmenden Körperschaft (sondern von einem anderen Abgabenpflichtigen) in das Ausland übertragen worden sein, ist die Neubewertung vorzunehmen. Hat der exportierende Abgabepflichtige einen Steueraufschub beantragt, bleibt diese Steuerhängigkeit auch nach dem Import aufrecht und wird bei Realisierung im Inland schlagend. Ist der exportierende Abgabepflichtige umgründungsbedingt untergegangen (Verschmelzung; Umwandlung; Aufspaltung), ist dann keine Neubewertung gemäß § 3 Abs. 1 Z 2 erster Teilstrich UmgrStG vorzunehmen, wenn die inländische übernehmende Körperschaft Gesamtrechtsnachfolgerin jener Körperschaft ist, die das Vermögen zunächst ins Ausland übertragen und den Nichtfestsetzungsantrag gestellt hat.

Beispiel 1:

Die A-GmbH&CoKG hat anlässlich der Einbringung der Beteiligung an der X-GmbH zum 31.12.01 in die in der EU ansässige B Holding-AG nach Art. III UmgrStG nach § 16 Abs. 1 UmgrStG die Nichtfestsetzung der Steuerschuld beantragt. Im Zuge der Import-Verschmelzung der B-AG auf die C-AG bzw. nachfolgend C-SE zum 31.12.04 entsteht bei dieser das Besteuerungsrecht ua. hinsichtlich der übernommenen Beteiligungen. Die C-SE hat die Beteiligungen mit dem gemeinen Wert anzusetzen.

Die A-GmbH&CoKG bleibt hinsichtlich der nicht festgesetzten Steuer hängig. Die Festsetzung hat zu erfolgen, wenn die C-SE die übernommene Beteiligung an der X-GmbH veräußert, die Höhe der festzusetzenden Steuer ergibt sich aus dem Unterschiedsbetrag zwischen dem Buchwert und dem gemeinen Wert zum Einbringungsstichtag, maximal aber dem Unterschiedsbetrag zwischen Buchwert zum Einbringungsstichtag und dem von der C-SE erzielten Veräußerungserlös.

Werden Kapitalanteile umgründungsbedingt auf einen ausländischen der EU angehörenden oder in Norwegen (Rz 158) ansässigen Rechtsnachfolger übertragen, unterbleibt unter den Voraussetzungen des § 16 Abs. 1 UmgrStG eine sofortige oder aufgeschobene Steuerfestsetzung, ohne dass sich im Falle der Import-Verschmelzung etwas an der Abhängigkeit der Neubewertung von der Identität oder Nichtidentität der übernehmenden Körperschaft ändert.

Beispiel 2:

Der im Inland ansässige A bringt die in seinem Einzelunternehmen gehaltene Beteiligung an der inländischen B-GmbH zum 31.12.01 (Buchwert 1.000, Verkehrswert 5.000) nach Art. III UmgrStG in die in der EU ansässige vermögensverwaltende C-GmbH gegen Gewährung neuer Anteile an dieser ein. A beantragt nach § 16 Abs. 1 UmgrStG die Nichtfestsetzung der entstandenen Steuerschuld (siehe dazu auch Rz 860a ff). Die Anschaffungskosten der als Gegenleistung gewährten Beteiligung an der C-GmbH betragen nach § 20 Abs. 2 Z 5 UmgrStG zunächst dem Buchwert, im Falle der Gewinnrealisierung im Ausland wäre die Festsetzung der aufgeschobenen Steuerschuld nach § 20 Abs. 2 Z 5 UmgrStG mit der Anhebung der Anschaffungskosten um den Realisierungswert verbunden.

Im Zuge der Import-Verschmelzung der formwechselnd in eine AG umgewandelten C-GmbH auf die inländische D-AG bzw. nachfolgend D-SE zum 31.12.04 erlangt die Republik Österreich ua. hinsichtlich der seinerzeit von A eingebrachten Beteiligung (wieder) das Besteuerungsrecht.

- *Die D-SE hat die übernommene Beteiligung mit dem gemeinen Wert zum Verschmelzungsstichtag (zB 5.800) anzusetzen. Bei späterer Veräußerung der Beteiligung lösen bei ihr nur neu entstandene stille Reserven eine Veräußerungsgewinnbesteuerung aus.*
- *A bleibt auf Grund des in § 16 Abs. 1 UmgrStG verankerten Besteuerungsvorbehaltes auch nach der Import-Verschmelzung hängig, der Tausch der Anteile an der C-GmbH gegen Aktien an der übernehmenden D-SE ist nach § 5 Abs. 1 UmgrStG steuerneutral, dh die Anschaffungskosten von 1.000 haben sich verschmelzungsbedingt nicht geändert. Die Festsetzung der aufgeschobenen Steuer hat in jenem Jahr zu erfolgen, in dem die D-SE die übernommene Beteiligung veräußert. Die Höhe der festzusetzenden Steuer ergibt sich aus dem Unterschiedsbetrag zwischen dem Buchwert und dem gemeinen Wert zum Einbringungsstichtag, maximal aber dem Unterschiedsbetrag zwischen Buchwert zum Einbringungsstichtag und dem von der D-SE erzielten Veräußerungserlös. Erzielt die D-SE bei der Veräußerung am 15.5.06 a) 6.000, b) 4.200, entsteht im Fall a) Einkommensteuerpflicht in Höhe von 4.000 und im Fall b) eine solche von 3.200. Die Anschaffungskosten der Beteiligung an der D-SE erhöhen sich mit 15.5.06 im Falle a) um 4.000 auf 5.000 und im Falle b) um 3.200 auf 4.200.*

160e

Ist die übernehmende Körperschaft am Verschmelzungsstichtag an einer übertragenden ausländischen Körperschaft beteiligt (up-stream Importverschmelzung) und würden die Gewinnanteile der übertragenden Körperschaft bei der übernehmenden Körperschaft aufgrund § 10 Abs. 4 oder 5 KStG 1988 steuerpflichtig sein, ist gemäß § 3 Abs. 1 Z 3

UmgrStG bei der übernehmenden Körperschaft ein fiktiver Ausschüttungsgewinn zu erfassen. Diese fiktive Ausschüttungsbesteuerung betrifft daher jene Auslandsbeteiligungen, bei denen zur Vermeidung von Steuerhinterziehung und Missbrauch bzw. wegen Niedrigbesteuerung von Passiveinkünften im Ausland der Methodenwechsel (Anrechnungsmethode statt Befreiungsmethode) für Gewinnteile zur Anwendung kommt.

Der fiktive Ausschüttungsbetrag errechnet sich unter Berücksichtigung der Beteiligungsquote aus der Differenz zwischen dem Reinvermögen der übertragenden Körperschaft und dem von der übernehmenden Körperschaft eingezahlten Nennkapital. Maßgeblich sind die Werte der der Verschmelzung zugrunde liegenden Bilanz der übertragenden Körperschaft. Kein eingezahltes Nennkapital iSd § 3 Abs. 1 Z 3 UmgrStG liegt bei einer Kapitalerhöhung aus Gesellschaftsmitteln (§ 3 Abs. 1 Z 29 EStG 1988) vor.

1.3.2. Buchgewinne und Buchverluste

1.3.2.1. Steuerneutrale Unterschiedsbeträge

161

Buchgewinne und Buchverluste können sowohl bei Verschmelzungen auf gesellschaftsrechtlicher Grundlage (einlagenartige Tatbestände) als auch bei solchen auf betrieblicher Grundlage (bei verbundenen Körperschaften) entstehen. Buchdifferenzen bei Verschmelzungen auf gesellschaftsrechtlicher Grundlage sind im Hinblick auf die gesellschaftsrechtliche Ursache (Mehreinlage auf Basis des Buchwertes oder des beizulegenden Wertes als Agiotatbestand, Mindereinlage als Umkehrung des Agiotatbestandes) schon nach allgemeinem Körperschaftsteuerrecht nicht steuerwirksam.

Beispiel 1:

Die dem A gehörende A-GmbH soll zum 31.12.01 auf die dem B gehörende B-GmbH verschmolzen werden. Da die Verkehrswerte der beiden Gesellschaften mit jeweils 300.000 gleich hoch sind, führt dies bei der übernehmenden B-GmbH zu einer Kapitalerhöhung von 35.000 um 35.000 auf 70.000, um A für den Verlust seiner Anteile mit äquivalenten Anteilen abfinden zu können.

Der Buchwert der übertragenden A-GmbH beträgt a) 45.000 b) 20.000.

- *Kommt es bei der übernehmenden B-GmbH zur Buchwertübernahme, entsteht*
  - *im Falle a) ein Buchgewinn von 10.000 (der Sachzugang von 45.000 übersteigt die Kapitalerhöhung von 35.000 um 10.000), der als Agio einer Kapitalrücklage zuzuführen ist,*
  - *im Falle b) ein Buchverlust von 15.000 (die Kapitalerhöhung von 35.000 übersteigt den Sachzugang von 20.000 um 15.000), der entweder im Verschmelzungsjahr gesellschaftsrechtlich wirksam wird oder nach § 202 Abs. 2 UGB als Umgründungsmehrwert und allenfalls als Firmenwert aktiviert werden kann.*
- *Kommt es bei der übernehmenden B-GmbH zur Bewertung mit dem beizulegenden Wert gemäß § 202 Abs. 1 UGB, entsteht ein Buchgewinn von 265.000 (der*

Sachzugang von 300.000 übersteigt die Kapitalerhöhung von 35.000 um 265.000), der im Falle a) hinsichtlich eines Teilbetrages von 255.000 (die Kapitalrücklage erhöht sich gegenüber der Buchwertübernahme zusätzlich um diesen Betrag) und im Falle b) hinsichtlich eines Teilbetrages von 265.000 (die gesamte Kapitalrücklage entsteht durch den Ansatz des Vermögens zum beizulegenden Wert) gemäß § 235 Z 3 UGB ausschüttungsbeschränkt ist.

Sowohl Buchgewinne als auch Buchverluste bei diesen Vorgängen sind steuerneutral. Die Steuerneutralität betrifft auch die Abschreibung von aktivierten Buchverlusten. Dies gilt in gleicher Weise, wenn die steuerlich maßgebenden Buchwerte von den unternehmensrechtlichen abweichen und sich dadurch ein höherer oder geringerer Buchgewinn oder Buchverlust ergibt.

Die steuerliche Neutralstellung von Buchgewinnen und Buchverlusten gemäß § 3 Abs. 2 UmgrStG hat damit nur für Verschmelzungen auf betrieblicher Grundlage Bedeutung.

Beispiel 2:

Die A-GmbH soll zum 31.12.01 auf die ihr zu 100% gehörende B-GmbH (down stream) verschmolzen werden. Die Beteiligung an der B-GmbH steht mit 500 zu Buch, der Verkehrswert der B-GmbH beträgt 800. Der Buchwert (Eigenkapital) der A-GmbH beträgt a) 350 b) 700.

Bei der übernehmenden B-GmbH kommt es nach der Vermögensübernahme zu Buchwerten zur Herausgabe (Durchschleusung) der mitübernommenen Beteiligung an die Anteilsinhaber der untergegangenen A-GmbH und dadurch netto

- *im Falle a) zu einem Buchverlust von 150, der als solcher ausgewiesen oder nach § 202 Abs. 2 UGB als Umgründungsmehrwert bzw. Firmenwert aktiviert werden kann und*
- *im Falle b) zu einem Buchgewinn von 200, der im Falle des Verzichts auf eine Kapitalerhöhung auf Grund des Einlagentatbestandes in die Kapitalrücklage einzustellen ist.*

Sowohl Buchgewinne als auch Buchverluste bei diesem Vorgang sind steuerneutral. Die Steuerneutralität betrifft auch die Abschreibung von aktivierten Buchverlusten. Dies gilt in gleicher Weise, wenn die steuerlich maßgebenden Buchwerte von den unternehmensrechtlichen abweichen und sich dadurch ein höherer oder geringerer Buchgewinn oder Buchverlust ergibt.

Der bei der übertragenden Körperschaft im Fall der Inanspruchnahme der Aufwertungsoption gemäß § 2 Abs. 2 UmgrStG entstandene Gewinn ist kein Buchgewinn im Sinne des § 3 Abs. 2 UmgrStG. Siehe Rz 101.

Zur Behandlung von Buchgewinnen und Buchverlusten bei Verschmelzungen außerhalb des Art. I UmgrStG siehe Rz 396 ff.

1.3.2.2. Steuerwirksame Unterschiedsbeträge

1.3.2.2.1. Confusio

162

Abweichend von § 3 Abs. 2 UmgrStG enthält § 3 Abs. 3 UmgrStG eine Ausnahme der Steuerneutralität für Buchgewinne oder Buchverluste aus Confusiotatbeständen. Sie gilt für sämtliche Verschmelzungen.

Confusio liegt vor, wenn sich Rechtsbeziehungen zweier Körperschaften durch ihr Zusammenfallen in einer Körperschaft auflösen, wenn also Forderung und Verbindlichkeit oder das Recht und die Verpflichtung in einer Körperschaft zusammenfallen.

Sind die zusammentreffenden Bilanzpositionen gleich hoch, ergibt sich ein Nullsaldo. Sind die Bilanzpositionen ungleich, ergibt sich bei der übernehmenden Körperschaft ein steuerwirksamer Buchgewinn oder Buchverlust.

163

In folgenden Fällen kann es zu steuerwirksamen Unterschiedsbeträgen kommen:

- Teilwertberichtigte Forderung:

  Trifft eine teilwertberichtigte Forderung verschmelzungsbedingt mit der zum Nennwert bilanzierten Verbindlichkeit zusammen, entsteht ein steuerpflichtiger Confusiogewinn. Bei Mutter-Tochter-Verschmelzungen ist hinsichtlich eines vor der Verschmelzung rechtzeitig ausgesprochenen Forderungsverzichtes EStR 2000 Rz 2599 zu beachten.

- Rückstellungen:

  Sofern eine Körperschaft für eine Verpflichtung durch Bildung einer steuerwirksamen Rückstellung Vorsorge getroffen und die andere Körperschaft die Forderung noch nicht oder nur in geringerem Umfang aktiviert hat, entsteht anlässlich der Verschmelzung der beiden Körperschaften gleichfalls ein ergebniswirksamer Confusiogewinn.

- Erwerb eines Bestandrechtes:

  Erwirbt eine Körperschaft entgeltlich ein Bestandrecht und wird sie anschließend mit der bestandgebenden Körperschaft verschmolzen, kommt es zum Untergang dieses Bestandrechtes. Ein allfälliger Restbuchwert des Bestandrechtes ist nach Saldierung mit einem allenfalls bestehenden zugehörigen passiven Rechnungsabgrenzungsposten als Confusioverlust ergebniswirksam auszubuchen.

- Echte stille Gesellschaft:

Ist eine Körperschaft am Unternehmen einer anderen Körperschaft als echter stiller Gesellschafter beteiligt, fällt durch die Verschmelzung der beiden Körperschaften die echte stille Beteiligung mit der bei anderen Körperschaft ausgewiesenen Schuldposition zusammen. Allfällige Confusio-Differenzbeträge sind steuerwirksam.

- Mitunternehmeranteile:

  Verschmelzungsbedingt können die von der übertragenden und übernehmenden Körperschaft gehaltenen Anteile an einer Mitunternehmerschaft zusammenfallen und in der Folge zum Untergang der Mitunternehmerschaft nach § 142 UGB führen. Dabei ist gedanklich zunächst vom Zusammentreffen der beiden Mitunternehmeranteile und in der Folge vom Wegfall der dadurch entstandenen 100-prozentigen Beteiligung gegen Übernahme der Buchwerte der Mitunternehmerschaft auszugehen. Auf Grund der Spiegelbildtheorie können sich daraus keine steuerwirksamen Confusiotatbestände ergeben. Allenfalls erwerbsbedingt bestehendes Ergänzungskapital ist nicht auszubuchen sondern den Buchwerten des übernommenen Mitunternehmerschaftsvermögen zuzuschreiben. Allfällige bilanztechnische Unterschiedsbeträge der UGB-Bilanz sind steuerneutral zu behandeln.

  Gleiches gilt für die Verschmelzung einer die atypisch stille Beteiligung haltenden Körperschaft mit der den Inhaber des Unternehmens darstellenden Körperschaft, die zu einer Vereinigung der Anteile an der stillen Mitunternehmerschaft in einer Person und damit zu einer Anteilsvereinigung nach Art des § 142 UGB führt.

- Genussrechte:

  Das verschmelzungsbedingte Zusammenfallen von Genussberechtigung und Genussrechtsverpflichtung ist hinsichtlich der steuerlichen Folgen von der Art der Genussrechte abhängig:

  - Bei Substanzgenussrechten gemäß § 8 Abs. 3 Z 1 KStG 1988 sind allfällige Unterschiedsbeträge gemäß § 3 Abs. 2 UmgrStG steuerneutral.
  - Nominalgenussrechte (obligationsähnliche Genussrechte) fallen unter den Confusio-Tatbestand des § 3 Abs. 3 UmgrStG.

164

Sämtliche Confusio-Einzeltatbestände sind zusammenzufassen und ergeben bei der übernehmenden Körperschaft einen steuerwirksamen Gesamtbuchgewinn oder –verlust. Die Steuerwirksamkeit der Confusio-Differenzbeträge besteht unabhängig davon, ob sich aus der Verschmelzung insgesamt ein Buchgewinn oder Buchverlust ergibt.

165

Confusio-Differenzbeträge sind bei der Gewinnermittlung des Wirtschaftsjahres zu berücksichtigen, das dem Verschmelzungsstichtag folgt. Darunter ist nicht jenes Wirtschaftsjahr der aufnehmenden Körperschaft zu verstehen, in welches der Verschmelzungsstichtag fällt, sondern das darauf folgende Wirtschaftsjahr.

Beispiel:

Der Verschmelzungsstichtag 31.3.01 fällt in das laufende mit 31.12.01 endende Wirtschaftsjahr der übernehmenden Gesellschaft. Der Confusiotatbestand ist im Wirtschaftsjahr 02 steuerlich zu erfassen.

1.3.2.2.2. Firmenwertabschreibung

166

§ 3 Abs. 2 Z 2 UmgrStG idF BGBl. Nr. 699/1991 (Stammfassung) normierte mit der verschmelzungsbedingten Firmenwertabschreibung eine Ausnahme vom Grundsatz der Steuerneutralität von Buchgewinnen und Buchverlusten im Sinne des § 3 Abs. 2 Z 1 UmgrStG.

Danach konnte ein nachgewiesener Firmenwert, soweit er im Buchverlust der übernehmenden Körperschaft Deckung fand, ab dem dem Verschmelzungsstichtag folgenden Wirtschaftsjahr auf fünfzehn Jahre gleichmäßig verteilt steuerwirksam abgeschrieben werden.

Mit Art. 42 Z 2 Strukturanpassungsgesetz 1996, BGBl. Nr. 201/1996, wurde § 3 Abs. 2 UmgrStG neu gefasst. Mit dieser Neufassung wurde die Firmenwertabschreibung ersatzlos gestrichen.

Der VfGH hat mit dem Erkenntnis VfGH 3.3.2000, G 172/99 die Z 4 lit. a 3. Teil UmgrStG idF BG 201/1996 mit Ablauf des 31.12.2000 als verfassungswidrig aufgehoben.

Durch die Aufhebung mit Fristsetzung 31.12.2000 ist der 3. Teil Z 4 lit. a UmgrStG für die Jahre 1997 bis 2000 rechtsverbindlich. Die Nichtabsetzbarkeit der Fünfzehntelbeträge in den Jahren 1997 bis 2000 ist damit für alle Abgabenpflichtigen mit Ausnahme der Anlassfälle unanfechtbar.

Der Begriff Anlassfall im Sinne des Art. 140 Abs. 7 B-VG ist nach dem VwGH 10.5.2001, 2000/15/0184 im strengen Wortsinn auszulegen. Der VwGH hat sich in dieser Entscheidung nicht veranlasst gesehen, eine personenbezogene Erweiterung auf alle jene Verfahren vorzunehmen, die nicht Gegenstand des aufhebenden Erkenntnisses VfGH 3.3.2000, G 172/99 waren.

In Art. 9 Z 3 Budgetbegleitgesetz 2001, BGBl. I 142/2000, wurde als Reaktion auf die Aufhebung des 3. Teiles Z 4 lit. a UmgrStG durch den VfGH eine Ersatzregelung getroffen. Diese sieht für alle Umgründungsfälle mit einem Stichtag vor dem 1.1.1996 vor, dass Firmenwertabschreibungen nach Abzug der auf die Jahre bis einschließlich 2000 entfallenden Fünfzehntel ab 2001 mit je einem Dreißigstel des Firmenwertes geltend gemacht werden können.

167

Bis 1996 konnte die übernehmende Körperschaft einen nachgewiesenen und im Buchverlust gedeckten Firmenwert nach den Regeln des § 8 Abs. 3 EStG 1988 gewinnmindernd absetzen. Der Verweis des § 3 Abs. 2 Z 2 UmgrStG idF vor dem Strukturanpassungsgesetz 1996 auf § 8 Abs. 3 EStG 1988 wurde in Art. 9 Z 3 Budgetbegleitgesetz 2001 nicht mehr übernommen.

Trotz des Verweises auf § 8 Abs. 3 EStG 1988 war die bis 1996 zulässige umgründungssteuerrechtliche Fünfzehntelabsetzung keine Firmenwertabschreibung im Sinne von einkommensteuerrechtlichen Vorschriften, da sich der Verweis lediglich auf die Verteilungsregelung des § 8 Abs. 3 EStG 1988 (fünfzehn Wirtschaftsjahre) bezog.

Aus dem Regelungsinhalt des § 3 Abs. 2 UmgrStG geht klar hervor, dass nach Z 1 verschmelzungsbedingt entstandene Buchgewinne und Buchverluste steuerneutral sein sollen. Demgegenüber stellt Z 2 die Ausnahme von diesem Grundsatz dar, indem Buchverluste, die auf eine Firmenwertkomponente zurückzuführen sind, in betraglich eingeschränktem Umfang auf fünfzehn Jahre verteilt steuerwirksam abgesetzt werden können. Soweit Buchverluste steuerwirksam zu berücksichtigen waren, sind sie nicht als Abschreibung des Wirtschaftsgutes „Firmenwert" zu qualifizieren.

Art. 9 Z 3 Budgetbegleitgesetz 2001 hat hinsichtlich der für nach dem 31.12.2000 endenden Wirtschaftsjahre geltenden Dreißigstelregelung keine Änderung der Rechtslage vor dem Strukturanpassungsgesetz 1996 ergeben.

168

Im Hinblick auf die Verknüpfung des Firmenwertbegriffes in § 3 Abs. 2 Z 2 UmgrStG in der Stammfassung (BGBl. Nr. 699/1991) mit dem Firmenwert im Sinne des § 8 Abs. 3 EStG 1988 ist eine Teilwertabschreibung eines solchen Firmenwertes dem Grunde nach unter Beachtung des Vorliegens entsprechender Gründe und der Periodenrichtigkeit zulässig (VwGH 2.3.2006, 2002/15/0158).

169

Die Veräußerung des Betriebes, dessen verschmelzungsbedingter Übergang zur Berücksichtigung eines steuerwirksamen Buchverlustes im Sinne des § 3 Abs. 2 Z 2 UmgrStG

geführt hat, führte bis 1996 im Veräußerungsjahr zur Restabschreibung offener Fünfzehntel (VwGH 22.12.2005, 2004/15/0045).

Diese Restabschreibung ist auch für Betriebsveräußerungen im Geltungszeitraum des § 3 Abs. 2 Z 2 UmgrStG idF von Art. 9 Z 3 Budgetbegleitgesetz 2001 hinsichtlich offener Dreißigstel maßgebend. Für den Erwerber des Betriebes kommt das allgemeine Einkommensteuerrecht zur Anwendung, dh. er hat einen allenfalls mitangeschafften derivativen Firmenwert nach § 8 Abs. 3 EStG 1988 abzuschreiben.

170

Die umgründungssteuerrechtliche Firmenwertabschreibung ist subjektbezogen von der Körperschaft geltend zu machen, die verschmelzungsbedingt den Betrieb übernommen hat und in deren Bilanz sich der Buchverlust ausgewirkt hat. Sie ist grundsätzlich nicht übertragbar.

Für nachfolgende Umgründungen ist im Hinblick auf die von der Judikatur geprägte Vergleichbarkeit mit dem einkommensteuerrechtlichen Firmenwert eine objektbezogene Betrachtung ableitbar. Geht der die Firmenwertabschreibung auslösende Betrieb umgründungsbedingt auf eine übernehmende Körperschaft über, setzt diese als Rechtsnachfolger die Dreißigstelabschreibung fort. Zur Vorgangsweise bei errichtenden Umwandlungen siehe Rz 509.

171

In zeitlicher Hinsicht war die Firmenwertabschreibung nach § 3 Abs. 2 Z 2 UmgrStG idF vor dem StruktAnpG 1996 ab dem dem Verschmelzungsstichtag folgenden Wirtschaftsjahr geltend zu machen. Dies ist nicht das Wirtschaftsjahr der aufnehmenden Körperschaft in welches der Verschmelzungsstichtag fällt, sondern das nächstfolgende.

Beispiel:

Die A-GmbH war seit jeher an der B-GmbH zu 35% beteiligt (Buchwert 2 Mio.Euro). Sie erwarb am 1.8.1992 weitere 65% des Stammkapitals um 10 Mio. Euro. Sowohl die A-GmbH als auch die B-GmbH bilanzierten nach dem Kalenderjahr. Die B-GmbH wurde mit 30.6.1993 auf die A-GmbH verschmolzen. Dem übergehenden Buchwert des Betriebes der B-GmbH von 4 Mio. Euro stand ein wegfallender Beteiligungsbuchwert von 12 Mio. Euro gegenüber. Beim maßgebenden Anteilserwerb wurde lt. Sachverständigengutachten ein Firmenwert von 1,5 Mio. Euro abgegolten. Der quotenmäßige Buchverlust betrug 7,4 Mio. Euro (Unterschied zwischen den Anschaffungskosten der am 1.8.1992 erworbenen weiteren Beteiligung in Höhe von 10 Mio. Euro und 65% von 4 Mio.Euro). Der Firmenwert hat im Buchverlust Deckung gefunden.

Die A-GmbH konnte ab dem Wirtschaftsjahr 1994 ein Fünfzehntel des Firmenwertes, das sind 100.000 Euro steuerwirksam abschreiben.

Sollte auf die Anschaffungskosten eine Teilwertabschreibung vorgenommen worden sein, ist der abschreibbare Firmenwert insoweit zu kürzen.

Fortsetzung Beispiel:

Die A-GmbH hatte in der Bilanz 31.12.1992 auf die am 1.8.1992 erworbene Beteiligung eine Teilwertabschreibung von

a) 0,5 Mio. Euro

b) 2 Mio. Euro

vorgenommen.

Im Fall a) verminderte sich der abschreibbare Firmenwert auf 1 Mio. Euro,

im Fall b) kam eine Firmenwertabschreibung nicht in Betracht, da die Teilwertabschreibung den Firmenwert von 1,5 Mio. Euro überstiegen hat.

Die A-GmbH hat entgegen den Bestimmungen des StruktAnpG 1996 für das Wirtschaftsjahr 1997 ein weiteres Fünfzehntel des Firmenwertes steuerwirksam abgeschrieben, was vom Finanzamt nicht anerkannt wurde. Die A-GmbH war hinsichtlich des Jahres 1997 Anlassfall beim VfGH. Auf Grund des aufhebenden Erkenntnisses VfGH 3.3.2000, G 172/99 steht der A-GmbH die Firmenwertabschreibung für das Jahr 1997 zu.

Eine auch für das Wirtschaftsjahr 1998 beantragte Fünfzehntelabsetzung wird vom Finanzamt gleichfalls nicht anerkannt. Da der A-GmbH hinsichtlich 1998 eine Anlassfallwirkung nicht zukommt, besteht die Nichtanerkennung der Fünfzehntelabsetzung zu Recht und bleibt aufrecht.

Auf Grund des Art. 9 Z 3 Budgetbegleitgesetz 2001 kann die A-GmbH ab dem Wirtschaftsjahr 2001 ein Dreißigstel des abschreibbaren Firmenwertes von 1,5 Mio. Euro das sind 50.000 Euro gewinnmindernd geltend machen.

Insgesamt ergeben sich für die A-GmbH nachstehende Auswirkungen:

	Firmenwertab-schreibung	*davon steuerwirksam*
	Euro	*Euro*
	1.500.000	
Abschreibung 1994 bis 1996	*300.000*	*300.000*
Abschreibung 1997	*100.000*	*100.000*
Abschreibung 1998 bis 2000	*300.000*	*0*
Restwert 31.12.2000	*800.000*	
Abschreibung ab 2001	*50.000*	*50.000*

Die Abschreibung kann beginnend mit 2001 steuerwirksam fortgesetzt werden, bis der am 31.12.2000 offene Rest von 800.000 Euro verbraucht ist.

1.3.3. Entstehen bzw. Erweiterung einer internationalen Schachtelbeteiligung

1.3.3.1. Allgemeines

172

§ 3 Abs. 4 UmgrStG bezweckt, das inländische Besteuerungsrecht für den Fall zu sichern, dass aus der verschmelzungsbedingten Vereinigung von bisherigen ausländischen Minderheitsbeteiligungen von weniger als 10% auf Grund einer Inlandsverschmelzung (siehe Rz 28 ff) bei der übernehmenden Körperschaft eine internationale Schachtelbeteiligung entsteht. Da mit der verschmelzungsbedingten Vermögensübernahme kein Anschaffungstatbestand verbunden ist, tritt die Steuerneutralität der internationalen Schachtelbeteiligung zwingend ein, eine Option zu Gunsten der Steuerwirksamkeit im Sinne des § 10 Abs. 3 KStG 1988 ist nicht möglich.

173

Zu den steuerlichen Konsequenzen einer Auslandsverschmelzung (siehe Rz 36 ff) auf Ebene der Anteilsinhaber siehe Rz 290 ff.

174

Zu den Voraussetzungen für das Vorliegen einer internationalen Schachtelbeteiligung siehe KStR 2001 Rz 546 ff.

175

Technisch wird dem Regelungszweck durch eine Ausnahme von der Steuerneutralität entsprochen (siehe Rz 183 ff). Insoweit wird die Wirkung des § 10 Abs. 3 KStG 1988 eingeschränkt. Die Steuerneutralität ist im Ergebnis nur auf nach der Verschmelzung neu entstandene stille Reserven anwendbar.

176

§ 3 Abs. 4 UmgrStG ist nur anzuwenden, wenn die Teilwerte der bisher nicht steuerbegünstigten Beteiligungsquoten höher sind als die Buchwerte. Übersteigt der Teilwert der Anteile einer der beteiligten Körperschaften den Buchwert, ist aber bei der anderen Körperschaft der Teilwert niedriger als der Buchwert, ohne dass es zu einer steuerwirksamen Teilwertabschreibung gekommen ist, sind im Sinne eines Identitätsverfahrens die stillen Reserven der neuen Beteiligung nur bei Veräußerung dieser konkreten Beteiligungsquote von der Steuerneutralität ausgenommen. Dies erfordert, die Beteiligungsquoten entweder buchhalterisch getrennt zu führen, oder die getrennten Werte in sonstiger Weise in Evidenz zu nehmen, um im Falle von Teilverkäufen eine exakte Zuordnung des von der Schachtelbefreiung ausgenommenen Betrages zu gewährleisten.

177

Wurde von den Anschaffungskosten der steuerhängigen Beteiligung vor der Verschmelzung eine Teilwertabschreibung im Sinne des § 12 Abs. 3 Z 2 KStG 1988 vorgenommen, ohne dass es bis zum Verschmelzungsstichtag zu einer steuerwirksamen Zuschreibung gekommen ist, ist der Buchwert von der übernehmenden Körperschaft ohne Rücksicht darauf anzusetzen, ob die Siebentelabsetzungen schon erfolgt sind. Auch in diesem Fall ist der Unterschiedsbetrag zwischen dem Buchwert und dem höheren Teilwert der Beteiligung zum Verschmelzungsstichtag von der Schachtelbefreiung ausgenommen. Die offenen Siebentel sind von der übernehmenden Körperschaft als Rechtsnachfolgerin planmäßig abzusetzen (Rz 128).

1.3.3.2. Anwendungsbereich

178

Der Tatbestand des § 3 Abs. 4 UmgrStG setzt voraus, dass die ausländischen Minderheitsbeteiligungen von den zu verschmelzenden Körperschaften gehalten werden und durch die verschmelzungsbedingte Anteilsvereinigung bei der übernehmenden Körperschaft eine unter die Steuerneutralität des § 10 Abs. 2 KStG 1988 fallende internationale Schachtelbeteiligung entweder neu entsteht oder eine bereits bestehende um eine unter 10-prozentige Beteiligung erweitert wird.

Keine Anwendungsfälle des § 3 Abs. 4 UmgrStG liegen vor,

- wenn für eine mindestens 10-prozentige Auslandsbeteiligung vor der Verschmelzung im Anschaffungsjahr zugunsten der Steuerpflicht im Sinne des § 10 Abs. 3 KStG 1988 optiert wird
- wenn eine bereits bestehende unter die Steuerneutralität des § 10 Abs. 2 KStG 1988 fallende internationale Schachtelbeteiligung verschmelzungsbedingt auf die übernehmende Körperschaft, die vor der Verschmelzung an der ausländischen Körperschaft nicht beteiligt war, übertragen wird. Dies gilt auch für den Fall, dass die Jahresfrist zum Verschmelzungsstichtag noch nicht gegeben ist. In diesem Fall entsteht bei der übernehmenden Körperschaft keine internationale Schachtelbeteiligung neu und es wird auch keine bestehende erweitert (siehe Rz 183 ff)
- wenn zwei bestehende internationale Schachtelbeteiligungen an derselben ausländischen Körperschaft verschmelzungsbedingt zusammentreffen. Fällt die eine Beteiligung unter die Steuerneutralität des § 10 Abs. 2 KStG 1988 und die andere unter die Steuerpflicht im Sinne des § 10 Abs. 3 KStG 1988, ändern sich die jeweiligen Eigenschaften nach § 10 Abs. 3 Z 4 KStG 1988 auch nach der Verschmelzung nicht. Sollte in der Folge eine weniger als 10% betragende Beteiligung an der Auslandsgesellschaft

umgründungsbedingt dazuerworben werden, ist der Beteiligungszugang im Verhältnis des steuerneutralen zum steuerwirksamen Teiles der bestehenden Beteiligung zuzuordnen.

179

Gewinnanteile unterliegen bei der übernehmenden Körperschaft gegebenenfalls der vorläufigen Besteuerung (§ 200 BAO), sofern die von der übertragenden Körperschaft begonnene Jahresfrist noch nicht abgelaufen ist. Wird die Besitzfrist anschließend gewahrt, sind die Gewinnanteile aus der internationalen Schachtelbeteiligung endgültig steuerfrei. Bei Veräußerungsgewinnen kann bereits abschließend beurteilt werden, ob die Jahresfrist eingehalten wurde oder nicht (siehe KStR 2001 Rz 561 ff).

1.3.3.3. Besitzfrist

180

Aus dem Blickwinkel des § 3 Abs. 4 UmgrStG sind hinsichtlich der Besitzfrist nachstehende Fälle zu unterscheiden:

- Durch die verschmelzungsbedingte Vereinigung zweier bisher nicht steuerbegünstigter Minderheitsbeteiligungen (weniger als 10%) entsteht bei der übernehmenden Körperschaft erstmals eine internationale Schachtelbeteiligung. Da die Anteilsvereinigung keinen Anschaffungstatbestand und daher keinen Anwendungsfall der Option zu Gunsten der Steuerwirksamkeit im Sinne des § 10 Abs. 3 KStG 1988 darstellt, kommt es bei der übernehmenden Körperschaft zwingend zur Steuerneutralität. Die Jahresfrist beginnt in diesem Fall ab dem dem Verschmelzungsstichtag folgenden Tag zu laufen.
- Durch die verschmelzungsbedingte Übertragung einer steuerwirksamen internationalen Schachtelbeteiligung auf eine eine Minderheitsbeteiligung haltende übernehmende Körperschaft ändert sich hinsichtlich der vereinigten Beteiligung nichts an der steuerwirksamen internationalen Schachtelbeteiligung. Gleiches gilt für die Übertragung einer Minderheitsbeteiligung auf die eine steuerwirksame internationale Schachtelbeteiligung haltende übernehmende Körperschaft. In beiden Fällen stellt sich keine Fristenfrage und ist eine Optionsmöglichkeit im Sinne des § 10 Abs. 3 KStG 1988 nicht gegeben. Es bleibt insgesamt bei der Steuerwirksamkeit.
- Durch die verschmelzungsbedingte Übertragung einer steuerneutralen internationalen Schachtelbeteiligung wird bei der übernehmenden Körperschaft die bisher nicht steuerbegünstigte Minderheitsbeteiligung auf eine internationale Schachtelbeteiligung erweitert. Bezüglich der übertragenen Schachtelbeteiligung setzt die übernehmende Körperschaft die von der übertragenden Körperschaft begonnene Besitzfrist fort. Die

bisher nicht steuerbegünstigte eigene Minderheitsbeteiligung ist in die Schachtelwirkung einzubeziehen, für sie beginnt daher keine Jahresfrist zu laufen.

- Durch die Verschmelzung wird eine bei der übernehmenden Körperschaft schon bestehende steuerneutrale internationale Schachtelbeteiligung um eine bisher nicht begünstigte Auslandsbeteiligung der übertragenden Körperschaft erweitert und ist diese daher in die Schachtelwirkung einzubeziehen; auch hier beginnt daher keine Jahresfrist zu laufen.

181

Werden durch die Verschmelzung zwei sowohl bei der übertragenden als auch bei der übernehmenden Körperschaft schon - unterschiedlich lang - bestehende mindestens zehnprozentige internationale Schachtelbeteiligungen zusammengeführt, richtet sich das Erreichen der Jahresfrist nach der länger bestehenden Beteiligung, sofern die verschmelzungsbedingt zusammengeführten Beteiligungen steuerlich dasselbe Schicksal teilen (beide steuerneutral bzw. beide optiert).

182

Wird trotz verschmelzungsbedingter Vereinigung zweier bisher steuerlich nicht begünstigter ausländischer Minderheitsbeteiligungen das für eine internationale Schachtelbeteiligung vorgesehene Mindestbeteiligungsausmaß von 10% nicht erreicht, liegt bei der übernehmenden Körperschaft sowohl vor als auch nach der Verschmelzung keine internationale Schachtelbeteiligung vor.

1.3.3.4. Ausnahme von der Substanzgewinnbefreiung

183

Waren sowohl die übertragende Körperschaft als auch die übernehmende Körperschaft vor der Verschmelzung zu weniger als 10% beteiligt und entsteht bei der übernehmenden Körperschaft verschmelzungsbedingt eine internationale Schachtelbeteiligung, ist mangels einer Optionsmöglichkeit (siehe Rz 180) der volle Unterschiedsbetrag zwischen dem höheren Teilwert der Beteiligung im Verschmelzungszeitpunkt (Verschmelzungsstichtag) und dem neuen Buchwert der Beteiligung im Veräußerungsfall von der Steuerfreiheit ausgenommen. Der Unterschiedsbetrag ist daher in Evidenz zu nehmen.

Als Buchwert gilt der steuerlich maßgebende Buchwert. Wurde auf die Beteiligung vor der Verschmelzung eine steuerwirksame Teilwertabschreibung gemäß § 12 Abs. 3 Z 2 KStG 1988 vorgenommen, ist dieser Buchwert unabhängig davon maßgebend, ob die Siebentelabsetzung bis zum Verschmelzungsstichtag abgeschlossen wurde. Die übernehmende Körperschaft setzt als Gesamtrechtsnachfolgerin die offenen Siebentel ab (Rz 128).

184

Wird die bisher nicht steuerbegünstigte Minderheitsbeteiligung der übernehmenden Körperschaft verschmelzungsbedingt durch die Übertragung einer bestehenden steuerneutralen internationalen Schachtelbeteiligung auf eine internationale Schachtelbeteiligung erweitert, ist die Ausnahme von der Schachtelbefreiung nur bezüglich der bisher nicht steuerbegünstigten Minderheitsbeteiligung zu berücksichtigen. Hinsichtlich der übertragenen bestehenden internationalen Schachtelbeteiligung ist die übernehmende Gesellschaft als Gesamtrechtsnachfolger gemäß § 19 Abs. 1 BAO anzusehen.

185

Die Ausführungen in Rz 184 gelten auch für den Fall, dass eine bei der übernehmenden Körperschaft schon bestehende unter § 10 Abs. 2 KStG 1988 fallende steuerneutrale internationale Schachtelbeteiligung verschmelzungsbedingt um eine bisher nicht begünstigte Auslandsbeteiligung der übertragenden Körperschaft erweitert wird. Durch die Ausnahme von der Schachtelbefreiung bleiben die stillen Reserven der übertragenen bisher nicht steuerbegünstigten Beteiligungsquote bei der übernehmenden Körperschaft steuerverstrickt. Ob bzw. in welcher Höhe die in Evidenz genommene Ausnahme im Realisierungsfall zur Nachversteuerung führt, hängt von der Höhe des Veräußerungspreises ab.

186

Befindet sich im Vermögen der übertragenden und/oder der übernehmenden Körperschaft eine internationale Schachtelbeteiligung, bei welcher die einjährige Behaltefrist am Verschmelzungsstichtag noch nicht abgelaufen ist, die aber sonst alle Kriterien einer unter § 10 Abs. 2 KStG 1988 fallende internationalen Schachtelbeteiligung erfüllt, läuft die Jahresfrist nach der Verschmelzung unverändert weiter. Es liegt damit kein Anwendungsfall der Ausnahme von der Schachtelbefreiung gemäß § 3 Abs. 4 UmgrStG und der damit zeitlich unbeschränkten Steuerhängigkeit der stillen Reserven vor. Die Veräußerung der Beteiligung innerhalb der einjährigen Behaltefrist führt unabhängig davon zur vollständigen Besteuerung der stillen Reserven, ob diese auf Zeiträume vor oder nach der Verschmelzung entfallen. Sollte die internationale Schachtelbeteiligung außerhalb der einjährigen Behaltefrist veräußert werden, ist die Ausnahmeregelung im Rahmen der Substanzgewinnbefreiung nicht zu berücksichtigen.

1.4. Verlustabzug (§ 4 UmgrStG)

1.4.1. Allgemeines

187

§ 4 UmgrStG regelt abweichend vom allgemeinen Steuerrecht die Frage des Schicksals vortragsfähiger Verluste der übertragenden und der übernehmenden Körperschaft nach der Verschmelzung. Die Regelungen beziehen sich nur auf den Verlustabzug im Sinne des § 8 Abs. 4 Z 2 KStG 1988 und damit im Sinne des § 18 Abs. 6 und 7 EStG 1988. Besondere Verlustverrechnungsvorschriften, wie die Verlustausgleichsbeschränkung und Schwebeverlustregelung des § 7 Abs. 2 KStG 1988 werden daher durch § 4 UmgrStG nicht berührt.

188

Das Recht auf den Verlustvortragsübergang ist mit der Buchwertübertragung der verlustverursachenden (verlustproduzierenden) Einkunftsquelle verknüpft (Grundsatz des objektbezogenen Verlustvortragsübergangs). Das Recht auf fortgesetzten Verlustabzug bei der übernehmenden Körperschaft ist mit dem Vorhandensein des verlusterzeugenden Objekts verknüpft.

189

Die Beschränkungen des § 4 UmgrStG gelten nicht für die vortragsfähigen Verluste der Anteilsinhaber der an der Verschmelzung beteiligten Gesellschaften, sofern bzw. soweit nicht eine Konzernverschmelzung stattfindet.

190

Die Regelungen des § 4 UmgrStG gelten nicht nur für Verschmelzungen (Art. I UmgrStG), sondern haben auch für Umwandlungen (Art. II UmgrStG - § 10, siehe Rz 566 ff), Einbringungen (Art. III UmgrStG - § 21, siehe Rz 1171 ff) und Spaltungen (Art. VI UmgrStG - § 35, siehe Rz 1702 ff) Bedeutung.

191

Systematischer Aufbau des § 4 UmgrStG:

- Z 1 lit. a regelt die Voraussetzungen und den Zeitpunkt des Überganges der Verluste der übertragenden Körperschaft (siehe Rz 192 ff).
- Z 1 lit. b enthält Einschränkungen beim Abzug der bis zum Verschmelzungsstichtag entstandenen und noch nicht verrechneten Verluste der übernehmenden Körperschaft (siehe Rz 216 ff).

- Z 1 lit. c enthält eine Einschränkung für Fälle von qualifizierter Umfangminderung, die sowohl für die Verluste der übertragenden als auch der übernehmenden Körperschaft gilt (siehe Rz 218 ff).
- Z 1 lit. d enthält Bestimmungen über die Kürzung von Verlustvorträgen, mit denen eine doppelte Verwertung von Verlusten im Fall von Teilwertabschreibungen verhindert wird (siehe Rz 223 ff).
- Z 2 enthält eine Erweiterung der Mantelkaufregelung des § 8 Abs. 4 Z 2 KStG 1988 (siehe Rz 241 ff).

Zur Reihenfolge der Ermittlung der übergehenden bzw. bei der übernehmenden Körperschaft bestehenden vortragsfähig bleibenden Verluste siehe Rz 255.

1.4.2. Vortragsfähige Verluste der übertragenden Körperschaft

192

§ 4 Z 1 lit. a UmgrStG normiert für den Übergang der Verluste der übertragenden Körperschaft, die bis zum Verschmelzungsstichtag entstanden und noch nicht verrechnet sind, auf die übernehmende Körperschaft den Grundsatz des objektbezogenen Verlustvortragsübergangs.

193

Im Falle einer Verschmelzung ausländischer Körperschaften (siehe Rz 36 ff) geht der einer inländischen Betriebsstätte der übertragenden Körperschaft zurechenbare Verlust bzw. Verlustvortrag (§ 102 Abs. 2 Z 2 EStG 1988 in Verbindung mit
§ 21 Abs. 1 Z 1 letzter Satz KStG 1988) auf die übernehmende Körperschaft über und kann mit zukünftigen Betriebsstättengewinnen verrechnet werden. Gleiches gilt für inländisches unbewegliches Vermögen der übertragenden unter § 21 Abs. 1 Z 3 KStG 1988 fallenden Körperschaft, das einer inländischen Betriebsstätte gleichgestellt ist.

Im Falle einer Exportverschmelzung geht der einer inländischen Betriebsstätte oder inländischem unbeweglichen Vermögen der übertragenden Körperschaft zurechenbare Verlust bzw. Verlustvortrag (§ 8 Abs. 4 Z 2 KStG 1988) auf die übernehmende Körperschaft über und kann im Rahmen der beschränkten Körperschaftsteuerpflicht nach Maßgabe des § 102 Abs. 2 Z 2 EStG 1988 in Verbindung mit § 21 Abs. 1 Z 1 letzter Satz KStG 1988 abgesetzt werden.

Die Diskriminierungsverbote der Doppelbesteuerungsabkommen, die im gegebenen Zusammenhang im Gleichklang mit den Nichtdiskriminierungserfordernissen des EU-Rechtes ausgelegt werden, sind zu beachten; danach kommt § 102 Abs. 2 Z 2 EStG 1988 nur die Wirkung eines Schutzmechanismus gegen tatsächliche Verlustdoppelverwertungen zu. Der

Verlustvortrag in der inländischen Betriebsstätte wird daher nur mehr dann verwehrt, wenn diese Verluste auch im ausländischen Staat - ohne dortige Nachversteuerung - verwertet werden.

194

Voraussetzung für den Übergang der Verluste der übertragenden Körperschaft ist die Buchwertfortführung. Im Falle der Aufwertung eines Auslandsvermögens ist der Übergang des Verlustvortrages hinsichtlich des dem Inlandsvermögen zuordenbaren Verlustes nicht beeinträchtigt.

Im Falle einer Import-Verschmelzung sind die mit ausländischen Betriebsstätten oder sonstigem Vermögen der übertragenden Körperschaft verbundenen nach ausländischem Abgabenrecht ermittelten Verluste mangels der Eigenschaft von Verlusten im Sinne des § 8 Abs. 4 Z 2 KStG 1988 kein Gegenstand des Verlustvortragsübergangs. Soweit das Besteuerungsrecht der Republik Österreich entsteht, kommt ein Verlustvortragsübergang zusätzlich durch die Neubewertung nicht in Betracht (siehe auch Rz 160a).

1.4.2.1. Objektbezogener Verlustvortragsübergang

1.4.2.1.1. Allgemeines

195

Bis zum Verschmelzungsstichtag entstandene und noch nicht verrechnete Verluste der übertragenden Körperschaft sind mit den verlustverursachenden Objekten zu verknüpfen, wobei die Verlustzuordnung

- bei betriebsführenden (operativen) Gesellschaften zu Betrieben, Teilbetrieben, gegebenenfalls einem Betrieb gleichzuhaltenden Mitunternehmeranteilen und unter Umständen zu nicht einem Betrieb zurechenbaren Vermögensteilen (siehe Rz 202 ff) und
- bei nicht betriebsführenden (vermögensverwaltenden) Gesellschaften grundsätzlich zu den einzelnen Vermögensteilen (siehe Rz 208 f)

erfolgt. Das verlusterzeugende Vermögen muss am Verschmelzungsstichtag tatsächlich vorhanden sein. Mehrere inländische Grundstücke sind gemäß § 98 Abs. 1 Z 3 EStG 1988 als ein Betrieb anzusehen.

Ist dieses Vermögen am Verschmelzungsstichtag - aus welchen Gründen auch immer (zB Verkauf, Liquidation, sonstiger Untergang) - nicht mehr vorhanden, können die bezughabenden Verluste bzw. Verlustvorträge nicht auf die übernehmende Körperschaft übergehen und gehen daher durch die Verschmelzung unter. Ist die Körperschaft zum Verschmelzungsstichtag überhaupt vermögenslos, gehen sämtliche Verluste unter.

196

Der Verlustvortragsübergang hat mit dem Schicksal des übergegangenen Vermögens nach dem Verschmelzungsstichtag dem Grunde nach nichts zu tun, es sei denn, es liegt ein Mantelkauftatbestand gemäß § 4 Z 2 UmgrStG vor, auf den keine Ausnahmeklauseln anwendbar sind (siehe Rz 241).

197

Verluste sind primär den einzelnen Verlustentstehungsquellen (Betriebe oder Teilbetriebe bei operativen Körperschaften, nicht einem Betrieb zurechenbare Vermögensteile bei vermögensverwaltenden Körperschaften) direkt zuzuordnen.

198

Nur wenn keine eindeutige Zuordnung der Verluste zu den noch vorhandenen und nicht mehr vorhandenen Betrieben, Teilbetrieben bzw. nicht einem Betrieb zurechenbaren Vermögensteilen möglich ist, ist eine sachgerechte Aliquotierung der Verlustvorträge vorzunehmen. Dabei besteht kein Wahlrecht hinsichtlich einer früheren oder späteren Verrechnung von einzelnen Verlustkomponenten aus verschiedenen Einkunftsquellen, dh. es ist von einer gleichmäßigen Verrechnung aller Teilverluste im Rahmen des Verlustausgleichs und des Verlustvortrags bis zur Verschmelzung auszugehen.

199

Die Typen des verlustverursachenden Vermögens - Betrieb, Teilbetrieb oder nicht einem Betrieb zurechenbarer Vermögensteil - sind sowohl für die verlustvortragsbezogenen Einschränkungen nach § 4 Z 1 lit. a und lit. b UmgrStG (tatsächliches Vorhandensein des verlustverursachenden Vermögens) als auch nach § 4 Z 1 lit. c UmgrStG (qualifizierte Umfangsminderung und wirtschaftliche Vergleichbarkeit des verlustverursachenden Vermögens) maßgeblich.

200

Die Begriffe "Betrieb" und "Teilbetrieb" sind nach ertragsteuerlichen Kriterien auszulegen (siehe EStR 2000 Rz 5506 ff). Entsteht ein Verlust aufgrund des Haltens eines Mitunternehmeranteiles, ist als verlustverursachendes Vermögen der von der Mitunternehmerschaft geführte Betrieb anzusehen. Besteht dieser Mitunternehmerbetrieb im Zeitpunkt des Verschmelzungsstichtages (anteilig) bei der übertragenden Körperschaft nicht mehr, kommt es daher zu einem Untergang der durch diesen Mitunternehmeranteil verursachten Verluste (VwGH 18.11.2009, 2006/13/0160). Auch die vor der Verschmelzung erfolgte (aliquote) Übertragung des Mitunternehmeranteiles führt zu einem (aliquoten) Wegfall der durch den Anteil verursachten Verluste.

Der Verkauf, die Stilllegung oder die qualifizierte Umfangsverminderung einer (verlustverursachenden) Produktionseinheit oder Filiale, die für sich keine

Teilbetriebseigenschaft aufweist, vor dem Verschmelzungsstichtag führt daher für sich allein zu keiner Kürzung eines Verlustabzuges. Näheres siehe Rz 202.

201

"Nicht einem Betrieb zurechenbare Vermögensteile" sind alle außerhalb einer betrieblichen Einheit stehenden Vermögenswerte (zB Beteiligung, Grundstücke usw.). Näheres siehe Rz 208 f.

1.4.2.1.2. Betriebsführende (operative) Körperschaft

202

Bei betriebsführenden Körperschaften ist für die Frage, ob der Wegfall von Vermögensteilen des übertragenen Betriebes vor der Verschmelzung zu einer Kürzung übergehender vortragsfähiger Verluste führt, auf (weggefallene) Teilbetriebe als kleinste wirtschaftliche Einheit abzustellen. Der Wegfall eines unter Umständen auch bedeutsamen betriebsbezogenen Wirtschaftsgutes (etwa auf Grund der Veräußerung oder des konkursbedingten Untergangs einer betriebszugehörigen qualifizierten Beteiligung an einer Kapitalgesellschaft) führt daher nicht zu einer entsprechenden Kürzung des übergehenden vortragsfähigen Verlustes. Ob ein Mitunternehmeranteil auf Grund des wirtschaftlichen Zusammenhangs mit einem Betrieb als unselbständiger Vermögensteil desselben oder auf Grund der fehlenden Beziehung zu einem Betrieb als eigenständiger Betrieb gilt, ist nach einkommensteuerrechtlichen Grundsätzen zu beurteilen.

203

Bei betriebsführenden Gesellschaften ist im Hinblick auf die Eigenschaft als unter § 7 Abs. 3 KStG 1988 fallenden Körperschaften in Verbindung mit der Gewinnermittlung nach § 5 Abs. 1 EStG 1988 davon auszugehen, dass Vermögensteile bzw. Wirtschaftsgüter, die nicht unmittelbar einem Betrieb dienen, als gewillkürtes Betriebsvermögen keine eigenständige für den Verlustvortragsübergang relevante Bedeutung haben. Bei betriebsführenden Gesellschaften ist daher auf den Betrieb bzw. Teilbetrieb abzustellen.

Sollte ausnahmsweise ein Vermögensteil von nicht untergeordneter Bedeutung vor dem Verschmelzungsstichtag weggefallen sein, der dem (den) übertragenen Betrieb(en) objektiv überhaupt nicht zurechenbar war und auch nicht unter den einkommensteuerlichen Begriff des gewillkürten Betriebsvermögens (als ein außerhalb des Betriebszweckes stehendes, aber ertragbringendes Vermögen) subsumiert werden konnte, ist diesbezüglich der Verlustvortragsübergang ausgeschlossen (Erläuterungen zur Novellierung des § 4 Z 1 lit. a UmgrStG im AbgÄG 1998), dh eine Zuordnung der Verlustvorträge differenziert nach den (Teil-)Betrieben und den (separaten) Vermögensteilen von nicht untergeordneter Bedeutung vorzunehmen.

Beispiel:

Die A-GmbH betreibt einen Papierhandel. Im Jahr 01 erwirbt sie ein Patent betreffend die Gestaltung von Abrisskanten an Flugzeugtragflächen vom Erfinder, da eine starke Wertsteigerung erwartet wird. Im Jahr 02 beginnt hinsichtlich des Patentes ein Patentrechtsstreit, der in den Jahren 02, 03 und 04 hohe Verluste erzeugt. Als Ergebnis des Streites muss das Patent unter den Anschaffungskosten an den Prozessgegner abgetreten werden. Im Jahr 05 wird die A-GmbH auf die B-AG verschmolzen. Die zum Verschmelzungsstichtag vorhandenen Verluste sind ausschließlich aus dem Patentrechtsstreit und dem Veräußerungsverlust entstanden. Da das verlusterzeugende Vermögen, das in keinerlei Zusammenhang mit dem Papierhandelsbetrieb steht, am Verschmelzungsstichtag nicht mehr vorhanden ist, kommt ein verschmelzungsbedingter Übergang des Verlustes auf die B-AG nicht in Betracht.

Eine vom übertragenen mit vortragsfähigen Verlusten verbundenen Vermögen gesonderte Beurteilung ist auch bei Mitübertragung von Vermögen oder Vermögensteilen gegeben, die die Eigenschaft von Voluptuar oder von außerbetrieblichem (gesellschaftsrechtlichem) Vermögen besitzen.

Beispiele:

1. Erfolgt bei einem (bisherigen) Betrieb ein Wechsel der Bewirtschaftung, die steuerlich zu einer Einstufung als Liebhaberei führt, fehlt es ab dem Wechsel der Bewirtschaftung an einem Betrieb. Mangels Betrieb kommt ein verschmelzungsbedingter Übergang von Verlusten nicht bzw. nur für unter eine Einkunftsquelle darstellende Betriebe in Betracht.

2. Fällt eine dem Gesellschafter-Geschäftsführer zur privaten Nutzung überlassene Liegenschaft nach den besonderen Umständen des Einzelfalles nicht unter das Betriebsvermögen der Kapitalgesellschaft (VwGH 20.6.2000, 98/15/0169), sind die zum Verschmelzungsstichtag auf dieses Vermögen entfallenden Verluste vom Übergang auf eine übernehmende Kapitalgesellschaft ausgeschlossen.

204

Die Eigenschaft einer ausschließlich betriebsführenden Gesellschaft mit sonstigem dem einkommensteuerrechtlichen Begriff des gewillkürten Vermögen zuzurechnenden Wirtschaftsgütern ist nicht gegeben, wenn das Verhältnis des Wertes eines Betriebes gegenüber dem nicht unmittelbar betriebszugehörigen Vermögen von untergeordneter Bedeutung ist. In diesem Fall ist eine verlustbezogene Zellteilung vorzunehmen und auf den Vermögensverwaltungsteil die wirtschaftsgutbezogene Betrachtung anzuwenden (siehe Rz 208). Ist zB der Betrieb am Verschmelzungsstichtag nicht mehr oder nicht mehr in wirtschaftlich vergleichbarem Umfang vorhanden, bleibt der den selbständig zu behandelnden Vermögensteilen zurechenbare Verlustvortrag erhalten.

205

Für die Frage der Verlustzurechnung zum Verschmelzungsstichtag ist auf die seinerzeitige Zurechnung des Vermögensteils im Zeitpunkt der Verlustentstehung abzustellen. War ein Vermögensteil (zB Beteiligung oder Zinshaus) im Sinne der obigen Ausführungen im

Zeitpunkt der Vornahme einer Teilwertabschreibung objektiv einem Betrieb zurechenbar und wurde dieser Betrieb vor der Verschmelzung stillgelegt, geht ein am Verschmelzungsstichtag noch vorhandener Verlust aus der Teilwertabschreibung des Vermögensteiles durch die Verschmelzung auch dann unter, wenn der betreffende Vermögensteil zum Verschmelzungsstichtag noch tatsächlich vorhanden ist (weil der Gesamtverlust eben der Einheit "Betrieb" und nicht dem betriebszugehörigen einzelnen Vermögensteil zugerechnet wird).

206

Diente ein verlustverursachender "Vermögensteil" im Sinne der obigen Ausführungen mehreren Betrieben, ist er jenem Betrieb zuzurechnen, dem er überwiegend diente (siehe EStR 2000 Rz 468).

207

Im Falle der Verpachtung eines Betriebes durch die übertragende Körperschaft vor der Umgründung müssen die einkommensteuerlichen Grundsätze dahingehend angewendet werden, ob mit einer Wiederaufnahme der Betriebstätigkeit zu rechnen war und daher weiterhin der betreffende Betrieb vorliegt oder ob anlässlich der Verpachtung eine Betriebsaufgabe zu unterstellen war. Im erstgenannten Fall gehen vortragsfähige Verluste auf die übernehmende Körperschaft über, sofern eine Vergleichbarkeit gegeben ist, im zweiten Fall können vortragsfähige Verluste aus der Zeit bis zur Verpachtung nicht übergehen, weil sich die Vermögensstruktur mit der durch die Verpachtung ausgelösten Betriebsaufgabe geändert hat. Diesfalls können nur jene Verluste übergehen, die auf das nach der Aufgabe entstandene sonstige Vermögen entfallen.

207a

Wurden von der übertragenden Körperschaft bei einer vorgelagerten Umgründung mit einem (Teil)Betrieb Verluste übernommen, die sie bis zum Verschmelzungsstichtag noch nicht verwerten konnte, ist ein objektbezogener Übergang nur möglich, wenn der verlustverursachende (Teil)Betrieb am Verschmelzungsstichtag als eigenständiges Verlustzuordnungsobjekt tatsächlich vorhanden ist.

Hat ein (Teil)Betrieb, der die Verluste verursachte, seine Identität als eigenständige Einheit verloren, weil er nach einer Vorumgründung mit dem Betrieb der nunmehr übertragenden Körperschaft vereinigt wurde, ist der Objektbezug grundsätzlich nicht mehr gegeben. Es bestehen jedoch keine Bedenken, den Verlustübergang anzuerkennen, wenn nachgewiesen wird, dass der verlustverursachende (Teil)Betrieb in Folge der Eingliederung zwar seine Identität als eigenständige Einheit verloren hat, die verlustverursachenden Aktivitäten aber

im Rahmen des Gesamtbetriebes der übertragenden Körperschaft noch in vergleichbarem (§ 4 Z 1 lit. c UmgrStG) Umfang vorhanden sind.

Beispiel:

Ein Einzelunternehmer betreibt einen Elektrogerätehandel an zwei Standorten, wobei die Filialen als Teilbetriebe anzusehen sind (vgl. EStR 2000 Rz 5593). Eine der Filialen, die in der Vergangenheit Verluste verursacht hat, die noch nicht verrechnet sind, wird in die X-GmbH eingebracht, die ebenfalls einen Elektrogerätehandel betreibt. Ist aufgrund von organisatorischen Maßnahmen (zB einheitliche Werbung für alle Standorte) zwar die ertragsteuerliche Teilbetriebseigenschaft der eingebrachten Filiale bei der X-GmbH in der Folge weggefallen, wird aber jene betriebliche Aktivität, die den Verlust verursacht hat, in der übernehmenden X-GmbH unverändert fortgesetzt, dh. die übernommene Filiale wird weiter betrieben, gehen diese im Rahmen der Einbringung übergegangenen Verluste bei einer nachfolgenden Verschmelzung der X-GmbH auf die Y-GmbH über.

1.4.2.1.3. Nicht betriebsführende (vermögensverwaltende) Körperschaft

208

Bei ausschließlich vermögensverwaltend tätigen Körperschaften ist die kleinste Verlustzuordnungseinheit für die Beurteilung des objektbezogenen Verlustvortragsübergangs der einzelne Vermögensteil von nicht untergeordneter Bedeutung (zB eine Liegenschaft einer vermögensverwaltenden Kapitalgesellschaft oder eine wesentliche Beteiligung einer Holdinggesellschaft). Verluste, die von jenen Vermögensteilen verursacht wurden, die am Verschmelzungsstichtag nicht mehr oder nicht mehr in wirtschaftlich vergleichbarem Umfang vorhanden sind, gehen bei der Verschmelzung unter.

Im Bereich des Kapitalvermögens, das im Sinne einer Portfolioveranlagung verwaltet wird, ist - auf Grund des Funktionszusammenhanges - von einer einzigen Zuordnungseinheit auszugehen. Unter einer Portfolioveranlagung ist die Bündelung eines Wertpapierbestandes für einen einheitlichen Veranlagungszweck zu verstehen, wobei es sich nicht um wesentliche Beteiligungen handeln darf. In ein Portfolio können auch verschiedene Wertpapiertypen fallen (zB Aktien und Anleihen). Unter Berücksichtigung des Veranlagungszweckes liegt eine wesentliche Beteiligung jedenfalls vor, wenn der Anteil zumindest 1% beträgt.

209

Ob eine Holdinggesellschaft eine vermögensverwaltende oder infolge ihrer konzernleitenden Tätigkeit als betriebsführende und damit nach Rz 202 ff zu beurteilen ist, hängt von den Umständen des Einzelfalles ab.

1.4.2.1.4. Zeitliches Wirksamwerden des Verlustvortragsüberganges

210

§ 4 Z 1 lit. a UmgrStG normiert, dass die übergehenden Verluste erstmals in jenem Veranlagungszeitraum (= Kalenderjahr) von der übernehmenden Körperschaft als

Sonderausgabe abgezogen werden können, das dem Jahr folgt, in das der Verschmelzungsstichtag fällt.

Beispiel 1:

Die X-GmbH (Bilanzstichtag 31.12.) wird zum 30.9.09 auf die Y-GmbH (Bilanzstichtag ebenfalls 31.12.) verschmolzen. Das durch den Betrieb der X-GmbH für den Zeitraum 1.1.09 bis 30.09.09 erzielte Ergebnis beträgt 40.000. Die X-GmbH verfügt zum 31.12.08 über Verlustvorträge von 200.000.

Das Ergebnis der X-GmbH für das Rumpfwirtschaftsjahr 1.1.09 bis 30.9.09 beträgt unter Berücksichtigung des Verlustabzuges 10.000 (aufgrund der Vortragsgrenze des § 2 Abs. 2b Z 2 EStG 1988).

Das von der X-GmbH für den Zeitraum 1.10. bis 31.12.09 unternehmensrechtlich erzielte Ergebnis geht in die Gewinnermittlung der Y-GmbH im Rahmen der Veranlagung 09 ein (§ 3 Abs. 1 UmgrStG), ohne dass ihr für diesen Zeitraum die Verlustabzüge der X-GmbH bereits zur Verfügung stehen. Auf die Y-GmbH gehen ab der Veranlagung 10 sohin 170.000 an Verlustvorträgen bei Vorliegen der Voraussetzungen des § 4 UmgrStG über.

Beispiel 2:

Die übernehmende Gesellschaft bilanziert auf den 31.3.02:

Unabhängig davon, ob die Verschmelzung zB auf den 31.1., 31.3., 30.6. oder 31.12.02 erfolgt, steht ein bei der übertragenden Gesellschaft bestehender vortragsfähiger Verlust aus 01 sowie ein laufender Verlust aus 02 der übernehmenden Gesellschaft erst ab der Veranlagung 03 (= Wirtschaftsjahr 1.4.02 - 31.3.03) als Sonderausgabe zu.

1.4.2.1.5. Behandlung von Schwebeverlusten

211

Zu den Schwebeverlusten, die nicht unter § 8 Abs. 4 Z 2 KStG 1988 in Verbindung mit § 18 Abs. 6 und Abs. 7 EStG 1988 fallen, zählen ua. solche nach § 26a Abs. 6 KStG 1988, nach § 2 Abs. 2a EStG 1988 und § 7 Abs. 2 KStG 1988 sowie - soweit noch vorhanden - gemäß § 10 Abs. 8 EStG 1988 in der Fassung BGBl. Nr. 201/1996 oder § 23a EStG 1972. Nicht zu den Schwebeverlusten gehören am Verschmelzungsstichtag offene Siebentel aufgrund einer abzugsfähigen Teilwertabschreibung oder aufgrund eines Verlustes anlässlich der Veräußerung bzw. eines sonstigen Ausscheidens einer zum Anlagevermögen gehörenden Beteiligung gemäß § 12 Abs. 3 Z 2 KStG 1988.

Für Verschmelzungsbeschlüsse ab dem 1.1.2011 gilt Folgendes:

Offene Siebentel aufgrund einer abzugsfähigen Teilwertabschreibung oder aufgrund eines Verlustes anlässlich der Veräußerung bzw. eines sonstigen Ausscheidens einer zum Anlagevermögen gehörenden Beteiligung gemäß § 12 Abs. 3 Z 2 KStG 1988 sind von der Regelung des § 4 UmgrStG umfasst, weil § 4 UmgrStG an den Verlustentstehungszeitpunkt anknüpft (VwGH 14.10.2010, 2008/15/0212; siehe Rz 254).

212

Verrechenbare Schwebeverluste der übertragenen Körperschaft sind von § 4 UmgrStG nicht berührt und gehen daher uneingeschränkt auf die übernehmende Körperschaft über. Sie sind auch nicht von der vorgenannten zeitlichen Verschiebung betroffen und sind mit den Gewinnen jenes Wirtschaftsjahres der übernehmenden Körperschaft zu verrechnen, in das die Verschmelzungswirkungen fallen.

Beispiel:

Die A-GmbH wird a) zum 31.3.02, b) zum 30.4.02 auf die zum 30.4. bilanzierende stets Gewinne ausweisende B-GmbH verschmolzen. Ein im letzten mit 31.3.02 b) 30.4.02 endenden Wirtschaftsjahr der A-GmbH entstehender oder vorhandener Schwebeverlust im Sinne des § 10 Abs. 8 EStG 1988 in der Fassung BGBl. Nr. 201/1996 geht auf die B-GmbH über und ist im Falle a) gegen den Gewinn des am 30.4.02 endenden Wirtschaftsjahres und im Falle b) im Hinblick auf § 3 Abs. 1 zweiter Satz UmgrStG gegen den Gewinn des am 30.4.03 endenden Wirtschaftsjahres zu verrechnen.

1.4.2.2. Vorhandensein des Vermögens am Stichtag

213

Voraussetzung für den Übergang des Verlustvortragsrechtes ist ua., dass das verlustverursachende Vermögen am Umgründungsstichtag tatsächlich vorhanden ist. Was mit diesem Vermögen nach dem Verschmelzungsstichtag passiert, hat auf den Verlustübergang nach § 4 Z 1 UmgrStG keine Auswirkung (möglicherweise aber nach § 4 Z 2 UmgrStG, siehe Rz 223 ff).

214

Bei einer Verschmelzung der Muttergesellschaft auf die Tochtergesellschaft (down stream) gehen allfällige Verluste der Muttergesellschaft aus einer Teilwertabschreibung dieser Beteiligung auf die übernehmende Körperschaft über.

215

Bei einer Verschmelzung der Tochter- auf die Muttergesellschaft (up stream) bleibt der aus einer Teilwertabschreibung der Beteiligung an der Tochtergesellschaft resultierende Verlustvortrag bei der Muttergesellschaft erhalten.

1.4.3. Vortragsfähige Verluste der übernehmenden Körperschaft

216

§ 4 Z 1 lit. b UmgrStG normiert die Objektverknüpfung auch hinsichtlich der Verluste der übernehmenden Körperschaft. Die Abzugsfähigkeit eigener Verluste der übernehmenden Körperschaft ist wie der Verlustübergang bei der übertragenden (siehe Rz 187 ff) an das verlustverursachende Vermögen bei der übernehmenden Körperschaft gebunden.

Damit unterliegen die Verluste der übernehmenden Körperschaft auch den Vorschriften hinsichtlich des Vorhandenseins des verlustverursachenden Vermögens am

Verschmelzungsstichtag (siehe Rz 213 ff und VwGH 18.12.2002, 98/13/0064, ergangen zur inhaltsgleichen Aussage des StruktVG) sowie der umfänglichen Vergleichbarkeit (siehe Rz 218 ff).

217

Beschränkungen, wie etwa die in § 4 Z 1 lit. a UmgrStG für den Verlustübergang bei der übertragenden Körperschaft normierte Voraussetzung der Buchwertfortführung oder die zeitliche Verschiebung des Abzugs der übernommenen Verluste bzw. Verlustvorträge in den folgenden Veranlagungszeitraum, gelten für Verluste der übernehmenden Körperschaft nicht.

1.4.4. Vergleichbarkeit des vorhandenen Vermögens

1.4.4.1. Allgemeines

218

§ 4 Z 1 lit. c UmgrStG normiert zusätzlich zur Objektverknüpfung der Verluste in § 4 Z 1 lit. a UmgrStG (siehe Rz 195 ff) und in § 4 Z 1 lit. b UmgrStG (siehe Rz 216 f) die Voraussetzung der umfänglichen Vergleichbarkeit des verlustbehafteten Vermögens für einen Verlustübergang bzw. für das Aufrechtbleiben des Verlustabzuges.

Die Verluste sind nach der Verschmelzung auch dann vom Abzug ausgeschlossenen, wenn die verlustverursachenden Betriebe, Teilbetriebe oder nicht einem Betrieb zurechenbaren Vermögensteile am Verschmelzungsstichtag zwar noch tatsächlich vorhanden sind, ihr Umfang gegenüber jenem im Zeitpunkt des Entstehens der Verluste aber derart vermindert ist, dass nach dem Gesamtbild der wirtschaftlichen Verhältnisse eine Vergleichbarkeit nicht mehr gegeben ist (Kriterium der „qualifizierten Umfangsminderung").

Der Umfang des Betriebes zum Verschmelzungsstichtag ist mit dem Umfang des Betriebes im Zeitpunkt der Verlustentstehung zu vergleichen. Ausgehend vom Umfang des Betriebes im vorgenannten Zeitpunkt der Verschmelzung hat daher eine fraktionierte Betrachtung des Umfanges des Vermögens zu den Bilanzstichtagen vor der Verschmelzung zu erfolgen (Rückwärtsbetrachtung). Verluste an und vor jenem Bilanzstichtag, zu dem eine Vergleichbarkeit nicht mehr gegeben ist, können verschmelzungsbedingt nicht übergehen (siehe dazu Rz 222). Es hat damit eine wirtschaftsjahrbezogene Prüfung der Vergleichbarkeit zu erfolgen.

219

Maßgeblich ist, dass die Vergleichbarkeit am Verschmelzungsstichtag gegeben ist; spätere Änderungen sind für die Frage des Verlustübergangs oder des weiteren Verlustabzuges nach § 4 Z 1 UmgrStG ohne Auswirkung.

1.4.4.2. Vergleichskriterien

220

Die Vergleichbarkeit ist anhand von quantitativen betriebswirtschaftlichen Kriterien zu beurteilen. Bei betrieblichen Einheiten kommen vor allem folgende Kriterien in Frage:

- Umsatz
- Auftragsvolumen und Produktionsvolumen
- Anlagevermögen, Anlagenintensität
- Umlaufvermögen
- Bilanzsumme
- Beschäftigtenzahl.

Bei einzelnen nicht einer betrieblichen Einheit zuzurechnenden Vermögensteilen (zB Vermögenswerte von rein vermögensverwaltend tätigen Körperschaften) ist auf andere, der jeweiligen Vermögensart entsprechende Kriterien abzustellen.

221

Geeignete Kriterien können bei Beteiligungen der Umfang der Beteiligung (Beteiligungsquote), bei Liegenschaften die Nutzfläche sein. Für die Beurteilung der Vergleichbarkeit im Sinne des § 4 Z 1 lit. c UmgrStG bei Beteiligungen ist das Beteiligungsausmaß im Zeitpunkt der Teilwertabschreibung dem Beteiligungsausmaß zum (späteren) Verschmelzungsstichtag gegenüber zu stellen. Ein erheblicher Wertverlust bei Vorliegen einer umfänglich unverändert gehaltenen Beteiligung ist kein Vergleichsfaktor. Ein Absinken der Beteiligung auf Grund einer bei der Beteiligungskörperschaft erfolgten Kapitalerhöhung unter Ausschluss des Bezugsrechtes oder Verzicht auf das Bezugsrecht stellt bei Wahrung der Äquivalenz keinen für den Vergleich relevanten Faktor dar.

222

Eine Vergleichbarkeit im Sinne des § 4 Z 1 lit. c UmgrStG ist ab einer qualifizierten Umfangsminderung der in Frage kommenden betriebswirtschaftlichen Kriterien um 75% nach dem Gesamtbild der Verhältnisse unter Beachtung der unternehmens- und branchenbezogenen Umstände nicht mehr gegeben.

Hat sich der Umfang des betroffenen Vermögens (Betrieb, Teilbetrieb, nicht betriebszuzurechnender Vermögensteil) qualifiziert vermindert, geht ein von diesem Vermögen verursachter und am Verschmelzungsstichtag noch nicht verrechneter Verlustvortrag anlässlich der Verschmelzung zur Gänze verloren, andernfalls bleibt er zur Gänze erhalten.

Beispiel:

Die übertragende GmbH hat in den Jahren 00 bis 06 vortragsfähige Verluste erlitten. Die Unternehmensparameter der stets denselben Betrieb führenden GmbH haben sich in den Vorjahren in folgender Weise entwickelt (in Klammer das Absinken der Parameter bezogen auf die Größe zum Verschmelzungsstichtag 31.12.06):

31.12.06: 50

31.12.05: 100 (Absinken 06 gegenüber 05 auf 50%)

31.12.04: 105 (Absinken auf 47,61%)

31.12.03: 130 (Absinken auf 38,46%)

31.12.02: 220 (Absinken auf 22,72%)

31.12.01: 170 (Absinken auf 29,41%)

31.12.00: 300 (Absinken auf 16,66%)

Da ausgehend von den Unternehmensparametern (Vermögen) zum 31.12.06 ab dem Bilanzstichtag 31.12.02 eine Vergleichbarkeit nicht mehr gegeben ist (50 bedeutet im Verhältnis zu 220 eine Absinken auf 22,72%), gehen auf die übernehmende Körperschaft Verluste der Jahre 06, 05, 04 und 03 über. Verluste die im Jahr 02 und zeitlich davor entstanden sind, gehen nicht über.

1.4.5. Verbundene Körperschaften (Doppelverlustverwertung)

1.4.5.1. Allgemeines zur Kürzung

223

§ 4 Z 1 lit. d UmgrStG umfasst die Verschmelzung verbundener Körperschaften (Konzernverschmelzungen), bei denen es durch die Verschmelzung zu einem Zusammenfallen von übernommenem Vermögen (mit Verlusten) und Beteiligung (mit Teilwertabschreibung) kommt.

224

Die mit dem Begriff "verbundene Körperschaften" angesprochenen Konzernverschmelzungen beziehen sich auf solche unabhängig vom Ausmaß der Beteiligung.

225

Neben der Geltung dieser Gesetzesbestimmung für unmittelbar verbundene Körperschaften ist eine solche auch bei mittelbarer Verbindung im Wege der Verschmelzung einer Großmuttergesellschaft auf die Enkelgesellschaft oder umgekehrt anzunehmen, soweit im Konzern vorgenommene Teilwertabschreibungen von Beteiligungen auf die Enkelgesellschaft zurückzuführen sind.

226

Diese Bestimmung gilt nicht bei der Verschmelzung von Schwesterkörperschaften.

1.4.5.2. Betroffene Verluste

227

Von der Kürzungsvorschrift des § 4 Z 1 lit. d UmgrStG sind ausschließlich vortragsfähige Verluste der Tochterkörperschaft betroffen.

- Bei einem up-stream-merger werden die übergehenden Verlustvorträge der übertragenden (Tochter)Körperschaft um Teilwertabschreibungen (der Mutterkörperschaft) auf die Beteiligung an der Tochterkörperschaft gekürzt.
- Im Falle eines down-stream-merger sind die vortragsfähigen Verluste der übernehmenden (Tochter)Körperschaft um Teilwertabschreibungen (der Mutterkörperschaft) auf die Beteiligung an der Tochterkörperschaft zu kürzen.

228

In Fällen mittelbarer Verschmelzungen sind die Verlustvorträge der Enkelgesellschaft um Teilwertabschreibungen der Großmuttergesellschaft auf die Beteiligung an der Mutter(Zwischen)Gesellschaft, soweit sie auf die Enkelgesellschaft zurückzuführen sind, zu kürzen. Teilwertabschreibungen der Zwischengesellschaft auf die Beteiligung der Enkelgesellschaft sind dabei unbeachtlich. Für den Fall einer nachfolgenden Verschmelzung mit der vormaligen Zwischenkörperschaft unterbleibt eine nochmalige Kürzung, soweit die Verluste der Enkelgesellschaft betroffen sind.

Beispiel:

Die A-GmbH ist mit 100% an der B-GmbH und die B-GmbH wiederum mit 100% an der C-GmbH beteiligt. Im Jahr 06 hat die A-GmbH auf die Beteiligung an der B-GmbH eine steuerwirksame Teilwertabschreibung von 700 vorgenommen, die zu 400 auf Verluste der C-GmbH und zu 300 auf solche der B-GmbH zurückzuführen ist. Die B-GmbH hat im selben Jahr eine Teilwertabschreibung auf die Beteiligung an der C-GmbH iHv 400 durchgeführt. Der Verlustvortrag der B-GmbH beträgt 1.000 und jener der C-GmbH 1.500.

Im Jahr 07 wird die C-GmbH up-Stream auf die A-GmbH verschmolzen. Sodann erfolgt 09 eine down-Stream-Verschmelzung der A-GmbH auf die B-GmbH.

Aufgrund der Up-Stream-Verschmelzung der C-GmbH auf die A-GmbH hat im Jahr 08 eine Kürzung der von der C-GmbH auf die A-GmbH übergehenden vortragsfähigen Verluste von 400 zu erfolgen.

Infolge der anschließenden Down-Stream-Verschmelzung sind die vortragsfähigen Verluste der B-GmbH um einen Betrag von 300 (und nicht 700) zu kürzen.

229

Die Kürzung der Verluste hat sich an zwei Obergrenzen zu orientieren: Eine Grenze ist der Gesamtbetrag der bei der Mutterkörperschaft auf die Beteiligung an der betroffenen Tochterkörperschaft vorgenommenen Teilwertabschreibungen, die zweite Grenze ist der Gesamtbetrag der (nach § 4 Z 1 lit. a bis c und Z 2 UmgrStG grundsätzlich übergehenden) Verluste der Tochterkörperschaft. Zu kürzen ist um den geringeren dieser beiden Beträge.

Sind die übergehenden Verluste der Tochterkörperschaft geringer als der Betrag der Teilwertabschreibung, beschränkt sich die Kürzung auf diesen geringeren Betrag.

230

Die Tochterverluste sind auch dann um den Betrag einer steuerwirksamen Teilwertabschreibung zu kürzen, wenn die Teilwertabschreibung bei der Mutterkörperschaft zu keinem Verlust geführt hat (weil im Jahr der Teilwertabschreibung insgesamt ein Gewinn erzielt worden ist) bzw. ein allfälliger Verlustvortrag zwischenzeitlich mit Gewinnen ausgeglichen worden ist.

231

Zum Verschmelzungsstichtag bestehende Verluste der Mutterkörperschaft sind nach der geltenden Rechtslage von keiner Kürzung betroffen.

232

Der Kürzungsbetrag bezieht sich auf in nach dem 31. Dezember 1990 endenden Wirtschaftsjahren vorgenommene Teilwertabschreibungen. Der Kürzungsbetrag vermindert sich konsequenterweise insoweit, als nach der Teilwertabschreibung und vor der Verschmelzung (steuerwirksame) Zuschreibungen (§ 6 Z 13 EStG 1988) erfolgt sind. Da es sich um "abzugsfähige" Teilwertabschreibungen handeln muss, können nach § 12 Abs. 3 Z 1 KStG 1988 steuerlich nicht absetzbare ausschüttungsbedingte Teilwertabschreibungen zu keiner Kürzung der Tochterverluste führen.

233

Für in nach 1995 endenden Wirtschaftsjahren vorgenommene Teilwertabschreibungen bezieht sich die Kürzung auf den vollen Betrag der Teilwertabschreibung (abzüglich späterer Zuschreibungen), unabhängig davon, in welchem Ausmaß sie nach der ab der Veranlagung 1996 geltenden Siebentelverteilung nach § 12 Abs. 3 Z 2 KStG 1988 bis zum Verschmelzungsstichtag tatsächlich bereits geltend gemacht werden konnte.

Die Kürzung hat im up-stream-merger-Fall in dem dem Verschmelzungsstichtag folgenden Veranlagungszeitraum und im down-stream-merger-Fall in dem Veranlagungszeitraum zu erfolgen, in das der Verschmelzungsstichtag fällt.

Beispiel:

a) up stream merger:

Die zum 31.12. bilanzierende Tochtergesellschaft T-GmbH wird als übertragende Gesellschaft zum 30.6.00 mit ihrer ebenfalls auf den 31.12. bilanzierenden 100-prozentigen Muttergesellschaft M-GmbH (= übernehmende Gesellschaft) "up stream" verschmolzen. Als Folge der Verschmelzung sind die vortragsfähigen Verluste der übertragenden Tochtergesellschaft im Gesamtbetrag von 20.000 um die bei der Muttergesellschaft vorgenommene dem Grunde nach abzugsfähige Teilwertabschreibung von 10.000 zu kürzen. Der Verlustvortrag der Tochtergesellschaft

T-GmbH geht in dem dem Verschmelzungsstichtag 30.6.00 folgenden Veranlagungsjahr 01 auf die übernehmende M-GmbH über. Auch die Kürzung hat in diesem Jahr (= 01) zu erfolgen. Die vortragsfähigen Verluste der übernehmenden M-GmbH in Höhe von 9.000 sind von der Kürzung nicht betroffen und stehen ungekürzt auch im Verschmelzungsjahr zur Verfügung.

b) down-stream-merger:

Die zum 31.12. bilanzierende Muttergesellschaft M-GmbH wird als übertragende Gesellschaft per 30.6.00 auf ihre ebenfalls zum 31.12. bilanzierende 100-prozentige Tochtergesellschaft T-GmbH (= übernehmende Gesellschaft) "down stream" verschmolzen. Als Folge der Verschmelzung sind die eigenen vortragsfähigen Verluste der übernehmenden Tochtergesellschaft im Gesamtbetrag von 20.000 um die bei der Muttergesellschaft vorgenommene dem Grunde nach abzugsfähige Teilwertabschreibung von 10.000 zu kürzen. Die Kürzung wird im Veranlagungszeitraum 00 (= Verschmelzungsjahr) wirksam. Die Verluste der übertragenden M-GmbH in Höhe von 9.000 sind von der Kürzung zwar nicht betroffen, stehen der übernehmenden T-GmbH nach § 4 Z 1 lit. a UmgrStG aber erst ab dem dem Verschmelzungsstichtag folgenden Veranlagungszeitraum, also bei der Veranlagung 01 zur Verfügung.

1.4.5.3. Behandlung offener Siebentel aus einer Teilwertabschreibung

234

Nach § 12 Abs. 3 Z 2 KStG 1988 dürfen steuerlich dem Grunde nach abzugsfähige Teilwertabschreibungen auf zum Anlagevermögen gehörende Beteiligungen an Körperschaften (im Sinne des § 10 KStG 1988) oder Verluste aus der Veräußerung oder aus einem sonstigen Ausscheiden (zB Liquidation) einer derartigen Beteiligung nicht mehr sofort abgesetzt werden, sondern sind zwingend linear auf sieben Jahre mit je einem Siebentel zu verteilen (siehe KStR 2001 Rz 1231 ff).

235

§ 4 Z 1 lit. d erster Satz UmgrStG normiert, dass die Verluste der Tochterkörperschaft immer um den vollen Betrag der bei der Mutterkörperschaft vorgenommenen Teilwertabschreibung zu kürzen sind, unabhängig davon, in welchem Ausmaß die Teilwertabschreibung wegen Siebentelverteilung nach § 12 Abs. 3 Z 2 KStG 1988 bis zum Verschmelzungsstichtag tatsächlich steuerlich geltend gemacht werden konnte.

236

Die umgründungsbedingte Übertragung einer (abgewerteten) Beteiligung führt zu einem Übergang der restlichen Siebentel auf den Rechtsnachfolger, der umgründungsbedingte Wegfall der Beteiligung (up-stream- und down-stream-merger) zu einem Weiterlaufen der Siebentelabschreibungen beim bisherigen Anteilsinhaber.

237

Im Jahr der Kürzung ist zusätzlich der Unterschiedsbetrag zwischen den insgesamt berücksichtigten Teilen der Teilwertabschreibung und dem Kürzungsbetrag im Sinne des

§ 4 Z 1 lit. d erster Satz UmgrStG zu berücksichtigen. Das bewirkt, dass die übernehmende Körperschaft zwar die Kürzung der Verlustvorträge der Tochterkörperschaft um die durchgeführte Teilwertabschreibung durchzuführen hat, dafür aber die noch vorhandenen Siebentelbeträge aus der Teilwertabschreibung beschleunigt (= früher) absetzen kann.

238

Konkret ist daher - im up-stream-Fall zusätzlich zum normalen Siebentelbetrag nach § 12 Abs. 3 Z 2 KStG 1988 - die Differenz zwischen den insgesamt im Rahmen der Siebentelregelung nach § 12 Abs. 3 Z 2 KStG 1988 schon berücksichtigten Teilen der Teilwertabschreibung (Siebentelbeträgen) und dem Kürzungsbetrag nach dem ersten Satz des § 4 Z 1 lit. d UmgrStG (das ist maximal der Betrag der gesamten bei der Mutterkörperschaft vorgenommenen Teilwertabschreibung bzw. der geringere Betrag der vorhandenen Tochterverluste) absetzbar.

Dieser zusätzlich im Kürzungsjahr absetzbare Unterschiedsbetrag führt zu einem Vorziehen künftiger Siebentelbeträge, mindert daher die noch verbleibenden Siebentelbeträge und verkürzt damit den (restlichen) Verteilungszeitraum.

239

Bei up-stream-Verschmelzungen hat die Muttergesellschaft, bei down-stream-Verschmelzungen die Tochtergesellschaft den Unterschiedsbetrag zu berücksichtigen.

Beispiel:

Die Muttergesellschaft M-GmbH hat im Jahre 01 eine Teilwertabschreibung in Höhe von 700 auf die hundertprozentige Beteiligung an der Tochtergesellschaft T-GmbH vorgenommen und steuerlich 100 absetzen können. Im Jahre 03 (Verschmelzungsstichtag im Jahr 03, zB 30.6.03 oder auch 31.12.03) wird in

Variante 1 die T-GmbH auf die M-GmbH (up-stream-merger) und in

Variante 2 die M-GmbH auf die T-GmbH (down-stream-merger)

verschmolzen. Der vortragsfähige Verlust der T-GmbH beträgt a) 1.000 und b) 450.

Variante 1 (up-stream-merger):

Fall 1 a) Verlustvortrag T-GmbH 1000

Im Falle a) kann der übertragene vortragsfähige Verlust der T-GmbH von 1.000 bei der übernehmenden M-GmbH im Jahre 04 geltend gemacht werden. Der Betrag von 1.000 ist aber um den vollen Betrag der Teilwertabschreibung in Höhe von 700 zu kürzen, sodass die übernehmende M-GmbH nur mehr 300 als Sonderausgaben-Verlust absetzen kann. Die übernehmende M-GmbH konnte weiters bis zum Verschmelzungsstichtag von der Teilwertabschreibung von 700 drei Siebentel von 700, das sind 300, steuerwirksam absetzen. Sie kann im Jahre 04 das vierte Siebentel in Höhe von 100 geltend machen. Zusätzlich kann sie im Jahr 04 den Unterschiedsbetrag zwischen den insgesamt bisher abgesetzten Siebentelbeträgen von 400 und dem Kürzungsbetrag im Sinne des ersten Satzes der lit. d in Höhe von 700, somit einen Betrag von 300 geltend machen, sodass eine weitere Siebentelabschreibung entfällt. Die übernehmende M-GmbH kann daher im Jahr 04 folgende Beträge absetzen:

Restlicher Sonderausgaben-Verlust T-GmbH 300

normale Siebentelabsetzung gemäß § 12 Abs. 3 Z 2 KStG 1988 (= viertes Siebentel) 100

zusätzliche (= restliche) Siebentel („Unterschiedsbetrag") 300

Die Siebentelabsetzungen sind damit zur Gänze erschöpft.

Fall 1 b) Verlustvortrag T-GmbH 450

Im Falle b) übersteigt die von der M-GmbH vorgenommene Teilwertabschreibung von 700 den übergehenden Verlustvortrag der T-GmbH von 450; auf Grund der (vollen) Kürzung um 450 kommt für die übernehmende M-GmbH ein weiterer Abzug als Sonderausgabe nicht mehr in Betracht. Die M-GmbH kann im Jahre 04 das vierte Siebentel in Höhe von 100 geltend machen. Zusätzlich kann sie den Unterschiedsbetrag zwischen den insgesamt abgesetzten Siebentelbeträgen von 400 und dem Kürzungsbetrag von 450, das ergibt einen Betrag von 50, geltend machen. Im Hinblick auf die zusätzliche Abschreibung kann die M-GmbH in den Jahren 05 und 06 die nächsten Siebentel in Höhe von je 100 und im Jahre 07 den Restbetrag von 50 absetzen. Die übernehmende M-GmbH kann daher im Jahr 04 insgesamt folgende Beträge absetzen:

Restlicher Sonderausgaben-Verlust T-GmbH 0

normale Siebentelabsetzung gemäß § 12 Abs. 3 Z 2 KStG 1988 (= viertes Siebentel) 100

zusätzliche Siebentel („Unterschiedsbetrag") 50

In den Folgejahren können die restlichen Siebentelbeträge nach § 12 Abs. 3 Z 2 KStG 1988 (Teilwertabschreibung von 700 abzüglich Absetzung in den Jahren 01 bis 03 von 300 und abzüglich Absetzung im Jahr 04 in Höhe von 150 = 250) wie folgt abgesetzt werden:

Jahr 05	*100*
Jahr 06	*100*
Jahr 07 (Rest)	*50*

Variante 2 (Down-stream-merger):

Fall 2 a) Verlustvortrag T-GmbH 1.000

Im Falle a) kann die übernehmende Tochtergesellschaft T-GmbH ihren eigenen vortragsfähigen Verlust in Höhe von 1.000 im Jahre 03 nur um den vollen Betrag der Teilwertabschreibung von 700 gekürzt geltend machen, sodass sie noch 300 als Sonderausgabe absetzen kann. Die übertragende M-GmbH konnte bis zum Verschmelzungsstichtag im Jahre 03 drei Siebentel der vollen Teilwertabschreibung von 700, das sind 300, steuerwirksam absetzen. Die übernehmende T-GmbH kann im Jahre 03 kein (viertes) Siebentel (in Höhe von 100), wohl aber zusätzlich den Unterschiedsbetrag zwischen den von der M-GmbH insgesamt (bis einschließlich 03) abgesetzten Siebentelbeträgen von 300 und dem Kürzungsbetrag (= Teilwertabschreibung) von 700, das sind 400, geltend machen, sodass eine weitere Siebentelabschreibung entfällt. Die übernehmende T-GmbH kann daher im Jahr 03 folgende Beträge absetzen:

Restlicher Sonderausgaben-Verlust T-GmbH 300

zusätzliche (= restliche) Siebentel („Unterschiedsbetrag") 400

Die Siebentelabsetzungen sind damit zur Gänze erschöpft.

Fall 2 b) Verlustvortrag T-GmbH 450

Im Falle b) ist der eigene vortragsfähige Verlust der übernehmenden T-GmbH im Jahre 03 in Höhe von 450 um die volle von der M-GmbH vorgenommene Teilwertabschreibung von 700 zu kürzen (das sind in diesem Fall 450), sodass kein weiterer Sonderausgabenverlust verbleibt. Die übertragende M-GmbH konnte bis zum Verschmelzungsstichtag drei Siebentel der Teilwertabschreibung von 700, das sind 300, steuerwirksam absetzen. Die T-GmbH kann im Jahre 03 kein (viertes) Siebentel in Höhe von 100 absetzen, wohl aber den Unterschiedsbetrag zwischen den insgesamt abgesetzten Siebentelbeträgen von 300 und dem Kürzungsbetrag von 450, das sind 150, geltend machen. Im Hinblick auf die Abschreibung im Jahre 03 kann die T-GmbH in den Jahren 04 und 05 die nächsten Siebentel in Höhe von je 100 und im Jahre 06 den Restbetrag von 50 absetzen. Die übernehmende T-GmbH kann daher im Jahr 03 folgende Beträge absetzen:

Restlicher Sonderausgaben-Verlust T-GmbH 0

zusätzliche Siebentel („Unterschiedsbetrag) 150

In den Folgejahren können die restlichen Siebentelbeträge nach § 12 Abs. 3 Z 2 KStG 1988 (Teilwertabschreibung von 700 abzüglich Absetzung in den Jahren 01 bis 03 von 300 und abzüglich der zusätzlichen Absetzung im Jahr 03 in Höhe von 150 = 250) wie folgt abgesetzt werden:

Jahr 04	*100*
Jahr 05	*100*
Jahr 06 (Rest)	*50*

240

In Fällen mittelbarer Verschmelzungen ist der Unterschiedsbetrag - errechnet als Differenzbetrag zwischen - auf die Enkelgesellschaft bezogenem -Kürzungsbetrag und bisher bei der Großmuttergesellschaft abgesetzten Siebentelbeträgen - bei der übernehmenden Körperschaft zu berücksichtigen.

1.4.6. Mantelkauf

241

Die Mantelkaufbestimmung des § 8 Abs. 4 Z 2 KStG 1988 knüpft den Abzug von Verlusten an die Voraussetzung, dass es bei der Körperschaft zwischen dem Zeitpunkt des Entstehens eines Verlustes und dem Zeitpunkt des Verlustabzuges zu keinem Verlust der (wirtschaftlichen) Identität der Körperschaft durch einen so genannten "Mantelkauf" gekommen ist (siehe KStR 2001 Rz 1178 bis Rz 1189).

1.4.6.1. Voraussetzungen für den verschmelzungsbezogenen Mantelkauftatbestand

242

Ein Mantelkauf liegt vor, wenn alle in § 8 Abs. 4 Z 2 KStG 1988 geforderten wesentlichen Änderungen, also jene der persönlichen, der organisatorischen und der betrieblichen Strukturen der Körperschaft, innerhalb eines überschaubaren Zeitraumes (vor und nach der Verschmelzung) eintreten und dadurch nach dem Gesamtbild der Verhältnisse die wirtschaftliche Identität einer vortragsfähige Verluste besitzenden Körperschaft verloren geht.

243

Nach § 4 Z 2 erster Satz UmgrStG liegt ein Mantelkauf im Sinne des § 8 Abs. 4 Z 2 KStG 1988, der den Abzug von Verlusten ausschließt, auch dann vor, "wenn die wesentlichen Änderungen der Struktur zu einem Teil bei der übertragenden und zum anderen Teil bei der übernehmenden Körperschaft erfolgen."

Es ist zwischen dem vorumgründungs- und dem umgründungsveranlassten Manteltatbestand zu unterscheiden:

- Liegen die Voraussetzungen für einen Manteltatbestand bereits in einem Jahr vor der Umgründung oder in dem mit dem Umgründungsstichtag endenden Wirtschaftsjahr der übertragenden Körperschaft nach § 8 Abs. 4 Z 2 KStG 1988 vor, ist bereits am Umgründungsstichtag ein vortragsfähiger Verlust aus den betroffenen Vorjahren nicht mehr gegeben. Fällt der verwirklichte Manteltatbestand in das Wirtschaftsjahr, in das der Umgründungsstichtag fällt, sind sämtliche Vorjahresverluste schon am Umgründungsstichtag keine vortragsfähigen Verluste mehr, ein laufender Verlust (VwGH 22.12.2005, 2002/15/0079) ist nach den Grundsätzen des § 4 UmgrStG zu beurteilen.
- Für die Beurteilung des umgründungsveranlassten Manteltatbestandes sind die übertragende und übernehmende Körperschaft in diesem Zusammenhang als Einheit anzusehen, und zwar insoweit, als die wesentlichen Änderungen der Struktur innerhalb eines überschaubaren Zeitraumes zum Teil vor und zum Teil nach der Verschmelzung, also bei der übertragenden und/oder bei der übernehmenden Körperschaft erfolgen können.

  Demzufolge ist zunächst bei Vorliegen der Objektverknüpfung des vergleichbaren Umfangs von einem Übergang des vortragsfähigen Verlustes auszugehen und ist im folgenden (bzw. unter Umständen einem späteren) Veranlagungszeitraum der übernehmenden Körperschaft zu prüfen, ob der Manteltatbestand verwirklicht ist.

  Beispiel:

  Die A-GmbH erwirbt am 1.6.01 alle Anteile der operativen B-GmbH. Zum Verschmelzungsstichtag 31.12.01 ist der verlusterzeugende Betrieb in einem die Vergleichbarkeitsschwelle nicht unterschreitendem Umfang vorhanden, sodass die

vortragsfähigen Verluste der übertragenden B-GmbH auf die A-GmbH übergehen und im Veranlagungszeitraum 02 dem Grunde nach als Sonderausgaben zur Verfügung stehen. Wird der übernommene Betrieb im Laufe des Jahres 02 liquidiert, ohne dass ein Ausnahmetatbestand (Rz 251 f) vorliegt, verliert der übergegangene vortragsfähige Verlust im Jahr 02 mit Ausnahme der Verrechnungsmöglichkeit mit in diesem Jahr aufgedeckten stillen Reserven seine Wirkung als Sonderausgabe. Keine andere Rechtsfolge ergibt sich bei Umkehrung der Verschmelzungsrichtung. In diesem Fall verliert der eigene Verlustvortrag der übernehmenden B-GmbH seine Wirkung als Sonderausgabe.

1.4.6.1.1. Änderung der Gesellschafterstruktur

244

Die Gesellschafterstruktur ist wesentlich geändert, wenn ein Gesellschafterwechsel drei Viertel des Nennkapitals der Körperschaften oder mehr betrifft.

Auch für den verschmelzungsbedingten Mantelkauftatbestand gilt, dass die Änderung der Gesellschafterstruktur auf entgeltlicher Basis erfolgen muss. Ein typischer Fall ist die Konzernverschmelzung mit einem unmittelbar vorgelagerten vorbereitenden Anteilserwerb (Körperschaft erwirbt entgeltlich Anteile an einer übertragenden Verlust-Körperschaft, beide Körperschaften werden anschließend verschmolzen). Auch eine Anteilsveräußerung nach der Verschmelzung kann unter Umständen für den Mantelkauftatbestand eine Rolle spielen.

245

Die Verschmelzungsrichtung hat auf die Anwendung des Mantelkauftatbestands keine Auswirkung. Es ist daher unmaßgeblich, ob der Gesellschafterwechsel bei der übertragenden oder bei der übernehmenden Körperschaft (vor oder nach Verschmelzung) erfolgt.

246

Zu keiner Änderung der Beteiligungsstruktur kommt es bei einer Verschmelzung ohne Gewährung von Gesellschaftsanteilen (was zB auf den Fall der Mutter-Tochter-Verschmelzung zutrifft), soweit die Anteile an der übertragenden oder übernehmenden Körperschaft nicht im zeitlichen Naheverhältnis zur Verschmelzung erworben wurden. Gleiches gilt auch für eine Konzernverschmelzung in Form einer Schwesternverschmelzung ohne Kapitalerhöhung (weil die Anteile an beiden Körperschaften mittelbar oder unmittelbar in einer Hand vereinigt sind), da auch in diesem Fall eine Entgeltlichkeit nicht gegeben ist.

1.4.6.1.2. Änderung der organisatorischen Struktur

247

Für die Beurteilung dieser Komponente ist auf die organisatorische Struktur bei der übernehmenden Körperschaft nach der Verschmelzung dahingehend abzustellen, ob und wieweit die Geschäftsleitung der übertragenden Körperschaft in der übernehmenden Körperschaft nach der Verschmelzung vertreten ist. Wird die Geschäftsleitung der

übertragenden (untergehenden) Körperschaft nicht mehr in jene der übernehmenden Körperschaft aufgenommen, wird die Änderung der organisatorischen Struktur letztlich durch den Verschmelzungsvorgang selbst realisiert.

1.4.6.1.3. Änderung der wirtschaftlichen Struktur

248

Die wirtschaftliche Struktur ist wesentlich geändert, wenn der frühere (verlusterzeugende) Betrieb bzw. die frühere Geschäftstätigkeit nicht mehr oder nur mehr in einem untergeordneten Ausmaß existiert oder wenn die vorhandene Betriebsstruktur wesentlich erweitert oder in der Folge durch eine neue ersetzt wird. Die Veräußerung oder Stilllegung eines Betriebes stellt daher idR eine wesentliche wirtschaftliche Strukturänderung dar.

249

Die Komponente der wirtschaftlichen Strukturänderung ist umgründungssteuerrechtlich insoweit modifiziert zu beurteilen, als nur wirtschaftliche Strukturänderungen nach der Verschmelzung maßgeblich sein können. Bei wesentlichen wirtschaftlichen Strukturänderungen vor der Verschmelzung wird der Übergang bzw. die Vortragsfähigkeit von Verlusten nämlich bereits durch § 4 Z 1 UmgrStG verhindert.

250

Für die Beurteilung der wirtschaftlichen Strukturänderung ist die konkrete betriebliche (vermögensmäßige) Struktur der im Sinne der § 4 Z 2 UmgrStG vom Mantelkauftatbestand potenziell betroffenen Körperschaft vor und nach der Verschmelzung zu vergleichen. Ist diese konkrete Struktur - unabhängig von der betrieblichen Struktur (Betriebsgröße, Branche usw.) der zweiten an der Verschmelzung beteiligten Körperschaft - auch nach der Verschmelzung unverändert geblieben, kann kein Mantelkauf vorliegen.

> *Beispiel*
>
> *Eine AG, die sich mit der industriellen Möbelerzeugung beschäftigt und einen Umsatz von 100.000 erzielt, erwirbt alle Anteile an einer als GmbH geführten Stilmöbeltischlerei mit einem Jahresumsatz von 1.000. Die Geschäftsführung wird ausgewechselt und die GmbH auf ihre nunmehrige Muttergesellschaft verschmolzen. Die wirtschaftliche Struktur der Stilmöbeltischlerei (Standort, maschinelle Ausstattung, Personal) wird aber beibehalten. Trotz Änderung der Beteiligungsstruktur und der organisatorischen Struktur ist der Mantelkauftatbestand mangels Änderung der wirtschaftlichen Struktur nicht erfüllt.*

1.4.6.2. Ausnahmetatbestände

251

Trotz Vorliegen aller Strukturänderungen ist ein Mantelkauf bei Verschmelzungen dann nicht anzunehmen, wenn entweder

- die Sanierungsklausel des § 8 Abs. 4 Z 2 vorletzter Satz KStG 1988 oder

- die Rationalisierungsklausel des § 4 Z 2 letzter Satz UmgrStG

zur Anwendung kommt.

252

Zur Sanierungsklausel siehe KStR 2001 Rz 1188 f. Die Verlustvorträge bleiben nach der Klausel gemäß § 4 Z 2 letzter Satz UmgrStG auch dann erhalten, wenn die den Mantelkauftatbestand grundsätzlich erfüllende Totaländerung eine Verbesserung oder Rationalisierung der betrieblichen Struktur im Unternehmenskonzept der übernehmenden Körperschaft zum Ziel hat. Dies kann bei der Gewinnung von Synergieeffekten gegeben sein, etwa wenn ein verschmelzungsbedingtes Zusammenwirken verschiedener getrennt unwirksamer Faktoren zu einer wirtschaftlichen Optimierung führt oder wenn das Stilllegen der verschmelzungsveranlasst übernommenen Produktion eines Marktkonkurrenten zu einer besseren Auslastung im branchengleichen Betrieb der übernehmenden Körperschaft führt. Das Rationalisierungsmotiv muss erkennbar und der Abgabenbehörde gegenüber auch darstellbar sein.

1.4.7.

entfällt

Randzahl 253: *entfällt*

1.4.8. Behandlung von Verlustkomponenten aus einer Teilwertabschreibung gemäß § 12 Abs. 3 Z 2 KStG 1988

254

Im Hinblick auf das Erfordernis einer Verteilung des Aufwandes aus einer Teilwertabschreibung auf zum Anlagevermögen gehörende Beteiligungen an Körperschaften (im Sinne des § 10 KStG 1988) oder eines Verlustes aus der Veräußerung oder aus einem sonstigen Ausscheiden (zB Liquidation) einer derartigen Beteiligung auf sieben Jahre können sich Siebentelkomponenten mangels Verrechnung mit Gewinnen im vortragsfähigen Verlust befinden oder als offene Siebentelbeträge am Stichtag vorhanden sein. Die im vortragsfähigen Verlust enthaltenen Komponenten teilen das Schicksal der übrigen Verluste und gehen nach Maßgabe des § 4 UmgrStG über oder nicht über bzw. bleiben bei der übernehmenden Körperschaft abzugsfähig oder nicht. Im Hinblick auf die gleiche Grundlage sind die am Stichtag offenen Komponenten nicht anders zu behandeln als die übrigen Verluste. Auch für sie ist der Übergang auf die übernehmende Körperschaft bzw. die Fortsetzung bei der übernehmenden Körperschaft davon abhängig, ob der Objektbezug und die Vergleichbarkeit gegeben ist (VwGH 14.10.2010, 2008/15/0212).

Beispiel:

Im Jahr 02 führt die X-AG (Bilanzstichtag 31.12.) auf die 50-prozentige Beteiligung an der inländischen A-GmbH eine Teilwertabschreibung über 70.000 durch, die steuerlich zu einem Verlust führt. Sie macht das erste Siebentel im Rahmen der Veranlagung 02 geltend. Zum Stichtag 30.9.03 wird die X-AG auf die Y-AG (Bilanzstichtag ebenfalls 31.12.) verschmolzen. Im Jahr 03 kann nur die X-AG ein weiteres Siebentel aus der Teilwertabschreibung geltend machen, nicht aber die Y-AG, weil auch für die noch offenen Siebentel aus der Teilwertabschreibung § 4 UmgrStG zur Anwendung kommt und daher eine Geltendmachung erstmals in dem dem Verschmelzungsstichtag folgenden Veranlagungszeitraum, dh. im Jahr 04 möglich ist. Weiters ist eine Geltendmachung der offenen Teilwertabschreibungssiebentel durch die Y-AG ab 04 nur dann möglich, wenn die Voraussetzungen des § 4 UmgrStG wie insbesondere Vorhandensein des verlustverursachenden Vermögens am Stichtag und Vergleichbarkeit des vorhandenen Vermögens gegeben sind.

1.4.9. Ermittlung der tatsächlich übergehenden bzw. bestehenden vortragsfähigen Verluste

255

Bei der Ermittlung der nach der Verschmelzung noch verfügbaren Verluste (der übernehmenden bzw. übertragenden Körperschaft) ist wie folgt vorzugehen:

- Die zum Verschmelzungsstichtag bestehenden Verluste von übertragender und übernehmender Körperschaft sind darauf zu untersuchen, ob sie Vermögenswerten (Betrieben, Teilbetrieben oder nicht einem Betrieb zurechenbaren Vermögensteilen) zuzuordnen sind, die am Verschmelzungsstichtag nicht mehr tatsächlich vorhanden sind (§ 4 Z 1 lit. a und lit. b UmgrStG). Bejahendenfalls sind diese (Teile der) Verluste (Verlustvorträge) auszuscheiden.
- Bei den danach verbleibenden Verlusten ist zu überprüfen, ob bei diesen Betrieben usw., die diese Verluste verursacht haben, im Vergleich zum Zeitpunkt der Verlustentstehung eine qualifizierte Umfangsminderung eingetreten ist (§ 4 Z 1 lit. c UmgrStG). Bejahendenfalls sind auch diese Verluste - trotz tatsächlichem Vorhandensein der Vermögenswerte - auszuscheiden.
- Bei Mutter-Tochter-Verschmelzungen (bzw. Großmutter-Enkel-Verschmelzungen) sind die danach verbleibenden Verluste der (übertragenden oder übernehmenden) Tochterkörperschaft (Enkelkörperschaft) um Teilwertabschreibungen zu kürzen, welche die Mutterkörperschaft (Großmutterkörperschaft) auf die Beteiligung an der Tochterkörperschaft (wegen der Enkelverluste) in Wirtschaftsjahren mit Bilanzstichtag nach dem 31. Dezember 1990 vorgenommen hat (§ 4 Z 1 lit. d UmgrStG).
- Die danach verbleibenden Verluste von übertragender und übernehmender Körperschaft sind dahingehend zu prüfen, ob sie bei gesamthafter Betrachtung wegen Anwendung des Mantelkauftatbestandes (unter Berücksichtigung der Ausnahmeklauseln nach

§ 8 Abs. 4 Z 2 KStG 1988 sowie § 4 Z 2 letzter Satz UmgrStG) auszuscheiden sind (§ 4 Z 2 UmgrStG).

- Die nach diesen vier Schritten noch verbleibenden Sonderausgabenverluste können nach der Verschmelzung - unter Beachtung der Einschränkung des § 2 Abs. 2b Z 2 EStG 1988 - weiterhin abgezogen werden.

1.5. Behandlung der Anteilsinhaber (§ 5 und § 3 UmgrStG)

1.5.1. Allgemeines

256

Während die §§ 2 bis 4 UmgrStG im Wesentlichen die steuerrechtlichen Folgen für eine Verschmelzung nach Art. I UmgrStG bei der übertragenden und übernehmenden Körperschaft regeln, befasst sich § 5 UmgrStG mit den steuerlichen Folgen für den Anteilsinhaber, insb. der steuerlichen Behandlung des verschmelzungsbedingten Anteilstausches.

257

Nach allgemeinem Steuerrecht gilt dieser Anteilstausch als Tausch, der nach § 6 Z 14 EStG 1988 für jeden Tauschpartner eine Anschaffung und eine Veräußerung bewirkt (siehe EStR 2000 Rz 2588 ff) und im Betriebsvermögen und im Rahmen der §§ 30 und 31 EStG 1988 zu einer Besteuerung führt. § 5 UmgrStG stellt den verschmelzungsbedingten Anteilstausch steuerneutral, sofern die Anwendungsvoraussetzungen des Art. I UmgrStG vorliegen (siehe Rz 264 ff). Die Steuerneutralität des Anteilstausches wird nicht beeinträchtigt, wenn die übertragende Körperschaft von der Aufwertungsoption des § 2 Abs. 2 UmgrStG Gebrauch macht.

258

Im Rahmen einer Verschmelzung erhalten die Gesellschafter für den Verlust der Anteile an der übertragenen Gesellschaft als Ausgleich idR entsprechende Gegenleistungen.

Diese Abfindungen können etwa sein:

- neue Gesellschaftsanteile der übernehmenden Körperschaft auf Grund einer durchgeführten Kapitalerhöhung (siehe Rz 264 ff);
- eigene Anteile der übernehmenden Gesellschaft (siehe Rz 282);
- Anteile der übernehmenden Gesellschaft, die von den Altgesellschaftern der übernehmenden Gesellschaft überlassen werden (siehe Rz 286 ff);
- durchgereichte Anteile an der übernehmenden Körperschaft im Zuge eines down-stream-mergers (siehe Rz 280 f);

- Zuzahlungen zum Spitzenausgleich (siehe Rz 266 ff);
- entgeltlicher Verzicht durch Barabfindungen oder sonstige Vermögenswerte (zB Anteile an dritten Gesellschaften; siehe Rz 289).

259

§ 5 UmgrStG ist auch anzuwenden, wenn die Gesellschafter der übertragenen Gesellschaft auf Grund des vor der Verschmelzung vorliegenden Beteiligungsverhältnisses keine Abfindung erhalten, zB bei Konzernverschmelzungen in der Form eines up-stream-mergers oder bei Schwesternverschmelzungen (siehe Rz 280 f und Rz 282), sowie beim (unentgeltlichen) Verzicht nach § 224 Abs. 2 Z 2 AktG (siehe Rz 287 f).

260

§ 5 UmgrStG hat nur ertragsteuerliche Bedeutung und gilt nicht für den Bereich der Verkehrsteuern (siehe Rz 302 ff).

Randzahl 261: *entfällt*

262

Anteile an der übernehmenden Körperschaft gelten gemäß § 5 Abs. 1 Z 1 UmgrStG mit Beginn des dem Verschmelzungsstichtag folgenden Tages als erworben. Dieser rückwirkend fingierte Anteilserwerb ist nach § 9 Abs. 5 dritter Satz KStG 1988 für die finanzielle Verbindung im Rahmen der Gruppenbesteuerung relevant (siehe Rz 349b), sofern die Beteiligung an der übertragenden Körperschaft auch tatsächlich spätestens am Folgetag des Verschmelzungsstichtages angeschafft wurde.

Beispiel:

Die X-GmbH ist Gruppenträger einer Unternehmensgruppe. Seit Mitte 01 hält die X-GmbH einen 30-prozentigen Anteil an der A-GmbH und einen 40-prozentigen an der B-GmbH (Wirtschaftsjahr = Kalenderjahr). Zum 31.12.01 wird die A-GmbH auf die B-GmbH aufgrund des Verschmelzungsbeschlusses vom 28.9.02 rückwirkend verschmolzen. Verschmelzungsbedingt erhält der Gruppenträger von den übrigen Anteilsinhabern weitere 15%, sodass er ab 1.1.02 mit 55% an der B-GmbH beteiligt ist.

Die Aufnahme der B-GmbH in die Unternehmensgruppe ist ab der Veranlagung 02 möglich, weil die X-GmbH sowohl an der übertragenden als auch der übernehmenden Körperschaft durchgehend im Jahr 02 beteiligt war.

Sollte die X-GmbH die Beteiligung an der A-GmbH hingegen erst im Rückwirkungszeitraum angeschafft haben, kann die B-GmbH erst im Jahr 03 in die Gruppe aufgenommen werden.

1.5.2. Behandlung verschmelzungsgeborener Anteile

1.5.2.1. Ausnahme vom Tauschgrundsatz

263

§ 5 Abs. 1 UmgrStG normiert, dass der verschmelzungsbedingte Anteilstausch nicht unter den Tauschgrundsatz fällt und ertragsteuerlich nicht als Tausch gilt. Es liegt daher keine Anschaffung oder Veräußerung vor und es kann auch nicht zu einer Realisierung der in den untergehenden Anteilen enthaltenen stillen Reserven bei den Anteilsinhabern der übertragenden Gesellschaft kommen.

Auf die Anteile bezogen spricht man auch von der so genannten Identitätsfiktion, dh. die neuen Anteile treten an Stelle der untergehenden Anteile und sind so zu behandeln, als wären sie mit ihnen identisch.

Dies gilt grundsätzlich unabhängig davon, ob die Anteile betrieblich oder privat gehalten werden, ob die Anteilsinhaber unbeschränkt oder beschränkt steuerpflichtig sind oder ob es sich hierbei um eine Inlands- oder Auslandsverschmelzung handelt (zur Wirkung bei einer grenzüberschreitenden Verschmelzung siehe Rz 264).

Von dieser Steuerneutralität bestehen folgende Ausnahmen:

- § 5 Abs. 1 Z 4 UmgrStG idF BudBG 2007 sieht eine Besteuerung auch für den Fall vor, dass das Besteuerungsrecht der Republik Österreich nur bei der Gegenleistung eingeschränkt ist (siehe Rz 265a).
- Werden ausländischen Anteilsinhabern eigene Aktien der übernehmenden Gesellschaft gewährt, sieht § 5 Abs. 1 Z 5 UmgrStG idF AbgSiG 2007 eine Sofortbesteuerung bzw. aufgeschobene Besteuerung hinsichtlich der stillen Reserven dieser Aktien vor (siehe Rz 265b).

264

Die Geltung des § 5 UmgrStG setzt dem Grunde nach eine die Anwendungsvoraussetzungen des § 1 UmgrStG erfüllende Verschmelzung voraus. Zu den Rechtsfolgen einer nicht unter Art. I UmgrStG fallenden Verschmelzung auf Gesellschafterebene siehe Rz 402 ff. § 5 Abs. 1 Z 3 UmgrStG enthält allerdings eine Ausnahme von der Maßgeblichkeit einer unter Art. I UmgrStG fallenden Verschmelzung: Soweit bei einer grenzüberschreitenden Verschmelzung das Besteuerungsrecht der Republik Österreich eingeschränkt wird und damit insoweit Art. I UmgrStG nicht Anwendung finden kann, ist ein steuerwirksamer Anteilstausch für jene Anteilsinhaber nicht gegeben, die in der EU oder in Norwegen (Rz 158) ansässig sind. Damit kommt es ua. bei inländischen Anteilsinhabern zu einem steuerneutralen Anteilstausch und zur Identitätsfiktion.

265

Die Steuerneutralität bzw. Identitätsfiktion hat folgende Konsequenzen:

- Die gewährten Anteile sind mit dem Buchwert bzw. im außerbetrieblichen Bereich mit den Anschaffungskosten der untergehenden Anteile anzusetzen (Wertfortführung auf Gesellschafterebene), Sollte es mit dem Verschmelzungsbeschluss gemäß § 18 Abs. 2 Z 1 UmgrStG zu einer KESt-Pflicht von Anteilsinhabern der übertragenden Gesellschaft kommen, sind die nach § 20 Abs. 2 UmgrStG erhöhten Anschaffungskosten maßgebend. Die Buchwerte und Anschaffungskosten sind gemäß § 43 Abs. 2 UmgrStG aufzuzeichnen und evident zu halten.
- Alle steuerlich maßgeblichen Fristen laufen beim Anteilsinhaber unverändert weiter, wie etwa die Behaltefristen im Fall der Übertragung stiller Rücklagen nach § 12 EStG 1988, sowie die Fristen nach § 30 EStG 1988 und § 31 EStG 1988 idF vor Budgetbegleitgesetz 2011, BGBl. I Nr. 111/2010 (§ 5 Abs. 2 UmgrStG). Die in § 5 Abs. 1 Z 1 UmgrStG normierte Rückwirkungsfiktion des Anteilserwerbs führt dazu, dass Behaltezeiten der alten untergehenden Anteile bis zum Verschmelzungsstichtag eingerechnet werden.

  Beispiel:

  A erwirbt zum 15.6.07 einen 4-prozentigen Anteil an der X-AG um 10.000. Zum Stichtag 31.12.07 wird die X-AG auf die Y-AG verschmolzen. A erhält von den bisherigen Anteilsinhabern der Y-AG als Gegenleistung Anteile. Die einjährige Frist des § 30 EStG 1988 läuft für die verschmelzungsbedingt erworbenen Anteile des A an der Y-AG am 15.6.08 ab, dh. die Zeit vom 15.6.07 bis 31.12.07, in dem A die Anteile an der X-AG gehalten hat, wird eingerechnet.

- Sonstige Steuerrechtsfolgen eines Veräußerungs- bzw. Anschaffungsvorganges treten nicht ein. Es wird daher auch der Nachversteuerungstatbestand bei verbilligten Mitarbeiteraktien infolge des verschmelzungsbedingten Anteilstausches nicht ausgelöst, da keine Übertragung im Sinne des § 3 Abs. 1 Z 15 lit. b EStG 1988 vorliegt.
- Der Wegzugsbesteuerungstatbestand des § 31 Abs. 2 Z 2 EStG 1988 (EStR 2000 Rz 6677 ff) kommt Auf Grund der lex specialis des § 5 Abs. 1 UmgrStG ebenfalls nicht zur Anwendung.

1.5.2.2. Wegfall der Steuerhängigkeit hinsichtlich der Gegenleistung

265a

Soweit das Besteuerungsrecht der Republik Österreich an den Anteilen der übertragenden Körperschaft, die diese an der übernehmenden Körperschaft hält, auf Grund des Austausches eingeschränkt wird, gilt dies als Tausch im Sinn des § 6 Z 14 lit. b EStG 1988 an dem dem Verschmelzungsstichtag folgenden Tag. Der Wegfall der Steuerhängigkeit dieser Anteile führt entweder zur sofortigen Besteuerung der stillen Reserven oder bei rechtzeitig gestelltem Antrag zur aufgeschobenen Besteuerung (Nichtfestsetzungskonzept), wenn die Anteilsinhaber in einem EU-Mitgliedstaat ansässig sind bzw. in einem EWR-Staat, mit dem

eine umfassende Amts- und Vollstreckungshilfe besteht (derzeit nur Norwegen; § 5 Abs. 1 Z 4 UmgrStG; für Verschmelzungen mit Stichtag nach 31.12.2006).

- Die Regelung des § 5 Abs. 1 Z 4 UmgrStG kommt daher für die down stream-Verschmelzung inländischer Körperschaften mit ausländischen Anteilsinhabern zur Anwendung. Im Falle der Anwendbarkeit des Nichtfestsetzungskonzeptes hat die übernehmende Körperschaft den Antrag auf Nichtfestsetzung zu stellen.

  Falls die an der Verschmelzung beteiligten Körperschaften Mitglieder einer Unternehmensgruppe im Sinn des § 9 KStG 1988 sind, ist bei der Anwendung des § 5 Abs. 1 Z 4 UmgrStG zu beachten, dass zum Verschmelzungsstichtag die vorgenommene Firmenwertabschreibung gemäß § 9 Abs. 7 letzter Teilstrich KStG 1988 nachzuerfassen ist und die darüber hinaus gehenden stillen Reserven in der Beteiligung am Tag nach dem Verschmelzungsstichtag gemäß § 5 Abs. 1 Z 4 UmgrStG der sofortigen oder aufgeschobenen Besteuerung unterliegen (siehe auch Rz 352a und 353i).

  Beispiel:

  Die deutsche X-AG ist zu 100% an der inländischen M-GmbH beteiligt, die im Jahr 06 die Anteile an der inländischen T-GmbH um 10 Mio. erworben hat. Die M-GmbH (Wirtschaftsjahr entspricht dem Kalenderjahr) bildet ab 07 mit der T-GmbH eine Gruppe und macht eine Firmenwertabschreibung in Höhe von 5 Mio. geltend. Zum 31.12.09 wird die M-GmbH auf die T-GmbH down stream verschmolzen. Die Beteiligung der M-GmbH an der T-GmbH ist zum Verschmelzungsstichtag 12 Mio. wert.

  Hinsichtlich eines Betrages von 1 Mio. (Firmenwertabschreibungsfünfzehntel der Jahre 07 bis 09) führt die Verschmelzung zur Nachversteuerung der Firmenwertabschreibung gemäß § 9 Abs. 7 letzter Teilstrich KStG 1988 zum 31.12.09 bei der M-GmbH. Bezüglich des Restbetrages von 2 Mio. kann die T-GmbH einen Nichtfestsetzungsantrag stellen.

- Die Neuregelung ist allerdings nicht nur auf ausländische Anteilsinhaber der übertragenden Körperschaft eingeschränkt, sondern erfasst alle Fälle, bei denen das Besteuerungsrecht der Republik Österreich an den durchgeschleusten Anteilen eingeschränkt wird. Von § 5 Abs. 1 Z 4 UmgrStG ist daher auch der Fall einer inländischen down stream-Verschmelzung erfasst, bei dem die durchgeschleusten Anteile zB einem gemeinnützigen Verein zukommen. Fällt das Besteuerungsrecht durch die Auskehrung an inländische Anteilsinhaber weg, kommt es immer zur sofortigen Besteuerung der stillen Reserven, die in den Anteilen enthalten sind. Ein Antrag auf Nichtfestsetzung kann nicht gestellt werden.

265b

Werden ausländischen Anteilsinhabern eigene Aktien der übernehmenden Körperschaft gewährt, ist § 6 Z 6 EStG 1988 sinngemäß anzuwenden (§ 5 Abs. 1 Z 5 UmgrStG; gilt für Verschmelzungen, die nach dem 31.12.2007 beschlossen werden).

Mit dieser Regelung wird für den Fall, dass eine übernehmende inländische Aktiengesellschaft als Gegenleistung (steuerhängige) eigene Aktien ausgibt und diese Aktien ausländischen Anteilsinhabern zukommen, das Besteuerungsrecht der Republik Österreich an den stillen Reserven in den ausgegebenen eigenen Anteilen gewahrt. Die stillen Reserven sind bei der übernehmenden Aktiengesellschaft zu erfassen, die die Gegenleistung gewährt.

Zur Regelung des § 6 Z 6 EStG 1988 (Sofortbesteuerung bzw. gegebenenfalls aufgeschobene Besteuerung) siehe EStR 2000 Rz 2505 ff sowie 2517a ff.

1.5.2.3. Zuzahlungen

266

Werden im Zuge einer Konzentrationsverschmelzung neue Anteile gewährt und entspricht das Wertverhältnis der verschmolzenen Gesellschaftsanteile nicht exakt dem gewünschten Beteiligungsverhältnis, ist es gesellschaftsrechtlich möglich (§ 224 Abs. 5 AktG), dass die übernehmende Körperschaft bare Zuzahlungen bis zu 10% des Gesamtnennbetrages der gewährten Gesellschaftsanteile leistet (Spitzenausgleich). Außerdem können Zuzahlungen über Antrag bei unangemessenen Umtauschverhältnissen gerichtlich angeordnet werden (§ 225c AktG).

267

Beim Empfänger vermindern diese Zuzahlungen nach § 5 Abs. 1 UmgrStG die Anschaffungskosten bzw. Buchwerte der Anteile. Übersteigen Zuzahlungen die Anschaffungskosten bzw. Buchwerte, ergeben sich steuerlich in Evidenz zu nehmende negative Anschaffungskosten bzw. Buchwerte. Im Falle einer späteren Veräußerung kommt es insoweit zur Ertragsteuerpflicht, als die gewährten Anteile zum Betriebsvermögen gehören oder der Tatbestand des § 30 EStG 1988 oder des § 31 EStG 1988 erfüllt ist.

268

Ausgaben, die im Zusammenhang mit der Gewährung der Zuzahlungen bei den empfangenden Gesellschaftern anfallen, wie etwa die Kosten für die gerichtliche Geltendmachung bzw. darauf entfallende Beratungskosten, können nicht sofort als Abzugsposten (Betriebsausgaben oder Werbungskosten) geltend gemacht werden, sondern erst im Rahmen der Ermittlung der Einkünfte auf Grund der Veräußerung der Anteile.

269

Bei der übernehmenden Körperschaft sind die getätigten baren Zuzahlungen als ein gesellschaftsrechtlich veranlasster Teil der Gegenleistung für die Übernahme des Vermögens der übertragenden Körperschaft nicht abzugsfähig.

1.5.2.4. Umtauschbedingte Änderung der Beteiligungsqualität

1.5.2.4.1. Äquivalenzbedingter Wegfall der Eigenschaft einer Beteiligung im Sinne des § 31 EStG 1988

270

Wenn durch die Verschmelzung bei einer im Privatvermögen gehaltenen Beteiligung nach § 31 EStG 1988 idF vor Budgetbegleitgesetz 2011 das Beteiligungsverhältnis auf weniger als 1% sinkt, bleibt die Steuerhängigkeit für einen Zeitraum von 10 Jahren nach Ablauf des Verschmelzungsstichtages bestehen (§ 5 Abs. 3 UmgrStG). Da die Regelung des § 5 Abs. 3 UmgrStG auf die Durchführung der Verschmelzung abstellt, ist für die Beurteilung, ob eine Beteiligung im Sinn des § 31 EStG 1988 idF vor Budgetbegleitgesetz 2011 vorliegt, auf den Zeitpunkt der Eintragung der Verschmelzung im Firmenbuch abzustellen und sind auch im Rückwirkungszeitraum erworbene Anteile davon betroffen.

Diese Bestimmung betrifft sowohl Anteile an der übertragenden als auch solche an der übernehmenden Körperschaft, die durch die Verschmelzung ihre Eigenschaft als Beteiligung nach § 31 EStG 1988 verlieren.

Beispiel:

*A ist seit Jahren am Grundkapital der X-AG mit 2% beteiligt. Am 1.5.02 erwirbt er weitere Aktien, sodass er nunmehr mit 2,5% beteiligt ist. Die X-AG wird rückwirkend auf den 31.12.01 auf die Z-AG verschmolzen; der Verschmelzungsbeschluss wird am 25.11.02 in das Firmenbuch eingetragen. Auf Grund des Umtauschverhältnisses wird A mit Aktien an der Z AG abgefunden und ist nunmehr mit 0,8% an dieser beteiligt. Der rückwirkende steuerneutrale Aktientausch zum 1.1.02 ändert nichts daran, dass A mit den am 1.5.02 erworbenen Aktien bis 1.5.03 nach § 30 EStG 1988 und mit allen Anteilen bis zum Ablauf des Jahres 11 nach § 31 EStG 1988 steuerhängig ist. Daraus folgt, dass 0,16% (= 0,8% * 0,5/2,5) der Aktien der Z-AG gemäß § 30 EStG 1988 steuerhängig bleiben.*

271

Wenn die Beteiligungsquote schon vor der Verschmelzung - jedoch innerhalb der fünfjährigen Steuerverstrickungsfrist des § 31 EStG 1988 - auf weniger als 1% abgesunken ist, läuft die ursprüngliche Fünfjahresfrist unverändert weiter.

Beispiel:

Die A-AG wird auf die B-AG als übernehmende Gesellschaft verschmolzen. Der Aktionär A war an der A-AG zu 3% beteiligt und veräußerte zwei Jahre vor Verschmelzung 2,1% seiner Beteiligung und hält im Verschmelzungszeitpunkt nur noch 0,9% der Anteile an der A-AG. Der Aktionär B war vor Verschmelzung an der B-AG zu 1% beteiligt, nach Verschmelzung nur noch zu 0,9%. Bei A läuft die ursprüngliche Fünfjahresfrist des § 31 EStG 1988 unverändert weiter. Bei B kommt es zu einer Steuerhängigkeit von 10 Jahren ab dem Verschmelzungsstichtag.

272

Wenn ein Gesellschafter an beiden zu verschmelzenden Gesellschaften beteiligt ist und lediglich eine Beteiligung an einer Gesellschaft eine qualifizierte Beteiligung nach § 31 EStG 1988 darstellt und das Ausmaß der Beteiligung durch die Verschmelzung unter 1% sinkt, tritt die Steuerverstrickung für 10 Jahre nur für die bisher nach § 31 EStG 1988 steuerhängige Beteiligung ein.

1.5.2.4.2. Äquivalenzbedingtes Entstehen einer Beteiligung im Sinne des § 31 EStG 1988

273

Besteht vor der Verschmelzung weder an der übertragenden noch an der übernehmenden Körperschaft eine Beteiligung nach § 31 EStG 1988 und sollte eine solche durch die Verschmelzung entstehen, regelt § 5 Abs. 4 UmgrStG, dass der höhere gemeine Wert als Anschaffungskosten bei einer allfälligen späteren Steuerpflicht nach § 31 EStG 1988 anzusetzen ist.

Diese Aufwertung verhindert, dass bisher nicht steuerhängige stille Reserven, die vor der Verschmelzung angesammelt wurden, in die Steuerverstrickung des § 31 EStG 1988 einbezogen werden und bei einer späteren Veräußerung der Anteile steuerwirksam werden.

274

Wenn die historischen Anschaffungskosten dieser Beteiligung jedoch höher sind als der anlässlich der Verschmelzung festgestellte gemeine Wert, sind weiterhin die höheren historischen Anschaffungskosten anzusetzen.

275

Für die Feststellung der Wertverhältnisse (siehe Rz 266 ff) ist der Zeitpunkt der Eintragung der Verschmelzung ins Firmenbuch maßgebend.

> *Beispiel:*
>
> *Der Aktionär X ist an der A-AG (historische Anschaffungskosten 50, Anteil 0,8%) und an der B-AG (historische Anschaffungskosten 100, Anteil 0,9%) beteiligt. Die A-AG wird auf die B-AG verschmolzen. Nach der Verschmelzung hält X insgesamt Gesellschaftsanteile an der B-AG von 1,4% des Grundkapitals. Nach 3 Jahren verkauft X seine Aktien um 600. Der gemeine Wert aller Aktien des X beträgt zum maßgebenden Verschmelzungszeitpunkt 400. Lösung: Der zu versteuernde Veräußerungsgewinn beträgt 200 (600-400). Die zwischen Anschaffung der Aktien und dem Zeitpunkt der Eintragung der Verschmelzung in das Firmenbuch angesammelten stillen Reserven in Höhe von 250 (400-150) werden nicht steuerhängig.*

276

Für den Fall, dass der Anteilsinhaber vor Verschmelzung an der übernehmenden und an der übertragenden Körperschaft beteiligt war und nur eine dieser Beteiligungen eine Beteiligung

im Sinne des § 31 EStG 1988 war, ist bezüglich der bisher nicht qualifizierten Beteiligung im Veräußerungsfall der höhere gemeine Wert anzusetzen.

Zur Berechnung des Beteiligungsausmaßes, wenn eine Körperschaft eigene Anteile besitzt, siehe EStR 2000 Rz 6668.

1.5.2.4.3. Äquivalenzverletzende Änderung der Beteiligungsqualität

277

Bedingt durch eine Äquivalenzverletzung kann es zu zwei Fällen der Änderung der Beteiligungsqualität kommen:

- Durch die äquivalenzverletzende Anteilsverschiebung bei der Verschmelzung verliert eine Beteiligung im Sinne des § 31 EStG 1988 ihre Eigenschaft als solche, die ohne Äquivalenzverletzung nicht eingetreten wäre. Auf die verschmelzungsbedingt gewährten Anteile ist § 5 Abs. 3 UmgrStG sinngemäß anzuwenden.
- Durch die äquivalenzverletzende Anteilsverschiebung bei der Verschmelzung entsteht eine Beteiligung im Sinne des § 31 EStG 1988, die ohne Äquivalenzverletzung nicht eingetreten wäre. Auf die verschmelzungsbedingt gewährten Anteile ist § 5 Abs. 4 UmgrStG sinngemäß anzuwenden.

278

Wenn es zu einer Äquivalenzverletzung im Rahmen eines verschmelzungsbedingten Anteilstausches kommt, sind beim Zuwendenden und Zuwendungsempfänger die entsprechenden Anschaffungskosten bzw. Buchwerte der Beteiligungen zu korrigieren. Zur Äquivalenzverletzung siehe im Übrigen Rz 305 ff.

1.5.3. Behandlung bei Unterbleiben einer Anteilsgewährung

279

Zur Frage, in welchen Fällen eine Anteilsgewährung im Rahmen einer Verschmelzung verboten ist bzw. wann von einer Gewährung von Anteilen abgesehen werden kann, siehe Rz 5 ff, sowie Rz 12 ff und Rz 16.

1.5.3.1. Gesellschaftsrechtliches Verbot der Anteilsgewährung

1.5.3.1.1. Besitz von Anteilen an der übertragenden Körperschaft

280

Zu den Rechtsfolgen für den Fall, dass die übernehmende Körperschaft vor Verschmelzung Anteile an der übertragenden Körperschaft besitzt (beim up-stream-merger und beim down-stream-merger, sowie der gemischten Konzentrations- und Konzernverschmelzung) siehe Rz 12 ff und Rz 16.

281

Zur Verschmelzung einer Enkelgesellschaft auf die Muttergesellschaft, wobei die umgangene Tochtergesellschaft auf die Anteilsgewährung verzichtet, siehe Rz 286 ff; bezüglich des Falles der Verschmelzung einer Tochtergesellschaft einer Schwestergesellschaft auf die andere Schwestergesellschaft siehe das Beispiel in Rz 285.

1.5.3.1.2. Besitz eigener Anteile der übertragenden Körperschaft

282

Insoweit die übertragende Gesellschaft eigene Anteile besitzt, darf keine Anteilsgewährung erfolgen (siehe Rz 6).

1.5.3.2. Absehen von einer Anteilsgewährung

1.5.3.2.1. Gleichbeteiligung an beiden Körperschaften (Schwestersituation)

283

Die Anteilsgewährung kann auch unterbleiben, wenn

- entweder eine Person Alleingesellschafter der übertragenden und der übernehmenden Körperschaft ist
- oder mehrere Gesellschafter sowohl an der übernehmenden als auch an der übertragenden Gesellschaft unmittelbar oder mittelbar im gleichen Verhältnis (Identität der Beteiligungsverhältnisse) beteiligt sind (§ 224 Abs. 2 Z 1 AktG),

wobei die Anteile im Betriebsvermögen oder auch im Privatvermögen gehalten werden können.

284

Bei unmittelbarer Beteiligung im gleichen Verhältnis (Schwesternverschmelzung) kommt es gemäß § 5 Abs. 5 UmgrStG zu einer Übertragung der Buchwerte (Anschaffungskosten) der Anteile an der übertragenden Gesellschaft vor Verschmelzung auf die Buchwerte (Anschaffungskosten) der Anteile der übernehmenden Gesellschaft, wobei die steuerlich maßgebenden Werte nach Verschmelzung der Summe der Werte vor Verschmelzung entsprechen.

> *Beispiel:*
>
> *Die A-GmbH ist je zu 80% und B ist je zu 20% an der X-GmbH und der Y-GmbH beteiligt. In Folge wird die X-GmbH auf die Y-GmbH verschmolzen. Die Buchwerte der Beteiligung vor Verschmelzung bei der A-GmbH betragen bei X-GmbH 40, bei der Y-GmbH 80. Die Anschaffungskosten der Beteiligung vor Verschmelzung bei B betragen bei der X-GmbH und bei der Y-GmbH je 20. (Die nicht dem Beteiligungsverhältnis entsprechenden unterschiedlichen Wertansätze der Beteiligungen an der X-GmbH beruhen auf einer vorgenommenen Teilwertabschreibung bei der A-GmbH). Nach der Verschmelzung beträgt der Buchwert der Beteiligung der Y-GmbH bei der A-GmbH 120 und die Anschaffungskosten der im Privatvermögen gehaltenen Beteiligung bei B 40.*

Auf Grund der Identitätsfiktion kommt es zu keinem neuen Fristenlauf, die steuerlichen Fristen der untergegangenen Anteile an der übertragenden Körperschaft laufen unverändert weiter. Es können daher nach Verschmelzung für verschiedene Teile an einer Beteiligung unterschiedliche Fristen laufen.

285

Bei mittelbarer Beteiligung im gleichen Verhältnis (Verschmelzung von Gesellschaften unterschiedlicher Konzernebenen oder -zweige) ist, damit dies gesellschaftsrechtlich zulässig ist, durch geeignete Begleitmaßnahmen sicher zu stellen, dass es durch den Wegfall der Beteiligung bei der Zwischengesellschaft bzw. den Zwischengesellschaften zu keinem Verstoß gegen das Verbot der Einlagenrückgewähr bzw. Befreiung von Einlagenverpflichtungen kommt (siehe Rz 51).

Beispiel:

Die Muttergesellschaft (M) ist zu 100% an der Tochtergesellschaft 1 (T1) und der Tochtergesellschaft 2 (T2) beteiligt. T1 hält sämtliche Anteile an der Enkelgesellschaft (E). In weiterer Folge wird E auf T2 verschmolzen. Die Wertminderung des Beteiligungsansatzes T1 bei M durch Wegfall der Beteiligung der E bei T1 muss durch gesellschaftsrechtliche Begleitmaßnahmen ausgeglichen werden. Steuerlich führt der Abgang der Beteiligung E bei T1 zu einem steuerneutralen Buchverlust (§ 3 Abs. 2 UmgrStG), der verschmelzungsbedingte Vermögenszugang bei der übernehmenden T2 führt zu einem steuerneutralen Buchgewinn. Die Muttergesellschaft muss den verschmelzungsbedingten Wertverlust der Beteiligung T1 steuerneutral abstocken und der Beteiligung T2 steuerneutral zuschreiben.

Das Verhältnis der Verkehrswerte der E zu T1 (nach Wegfall der Beteiligung E), wird in Analogie zu § 20 Abs. 4 Z 3 UmgrStG als Maßstab für die Werteverschiebung zwischen den Beteiligungen auf der Ebene von M angenommen, dh. im selben prozentuellen Ausmaß ist der Beteiligungsansatz T1 bei M abzustocken und der sich dabei ergebende Betrag beim Beteiligungsansatz T2 zuzuschreiben.

1.5.3.2.2. Verzicht auf die Anteilsgewährung

286

Nach § 224 Abs. 2 Z 2 AktG kann es zu einem Verzicht auf Anteilsgewährung durch die Gesellschafter der übertragenden Körperschaft kommen.

Wenn die Gesellschafter der übertragenden Gesellschaft auf die Gewährung von Anteilen verzichten, muss man zwischen unentgeltlichen und entgeltlichen Verzicht unterscheiden.

1.5.3.2.2.1. Unentgeltlicher Verzicht

287

Gemäß § 5 Abs. 6 UmgrStG ist der durch den Untergang der Beteiligung entstehende Buchverlust nach § 3 Abs. 2 UmgrStG steuerneutral zu stellen. Wenn bei Verschmelzungen nach dem 31.12.2008 Bereicherungsabsicht vorliegt, kann überdies eine Anzeigepflicht gemäß § 121a BAO bestehen und zwar dann, wenn das Vermögen der übertragenden

Körperschaft unter § 121a Abs. 1 BAO fällt (im Regelfall: Betrieb bzw. bei vermögensverwaltenden Kapitalgesellschaften Kapitalanteile). Maßgeblich für das Auslösen der dreimonatigen Frist für die Anzeige ist die Durchführung der Verschmelzung (Eintragung im Firmenbuch; vgl. auch den Erlass des BMF vom 17.12.2008, BMF-010103/0219-VI/2008, AÖF Nr. 37/2009). Handelt es sich bei dem durch den Verzicht auf die Anteilsgewährung bereicherten Gesellschafter der übernehmenden Körperschaft um eine Privatstiftung bzw. ein anderes unter § 1 Abs. 1 StiftEG fallendes Gebilde, kann dies Stiftungseingangssteuerpflicht auslösen.

Bei Vornahme einer Barabfindung unter dem Buchwert der Beteiligung liegt auch hinsichtlich des Minderbetrages ein steuerneutraler Buchverlust vor.

288

Wenn die Enkelgesellschaft im Fall eines up-stream-merger auf die (Groß)Muttergesellschaft verschmolzen wird, muss die umgangene Tochtergesellschaft auf die Anteilsgewährung verzichten, was auch grundsätzlich nach § 224 Abs. 2 Z 2 AktG zulässig ist. Es ist jedoch durch geeignete Maßnahmen sicherzustellen, dass es zu keinem Verstoß gegen das Verbot der Einlagenrückgewähr bzw. Befreiung von Einlagenverpflichtungen kommt (siehe auch Rz 289). Der bei der Tochtergesellschaft entstehende Buchverlust ist gemäß § 3 Abs. 2 UmgrStG steuerneutral. Bei der Großmuttergesellschaft sind auch allfällige Wertdifferenzen, die sich durch die verschmelzungsbedingte Übernahme des Vermögens der Enkelgesellschaft sowie einer allfälligen Teilwertabschreibung des Beteiligungsansatzes – Tochtergesellschaft ergeben, ebenfalls steuerneutral.

1.5.3.2.2.2. Entgeltlicher Verzicht

289

Bei Vorliegen einer Gegenleistung für den Verzicht ist die Art der Gegenleistung zu prüfen:

- Entgeltlicher Anteilstausch:

  Die Gesellschafter der übertragenden Gesellschaft werden abgefunden

  - mit bereits bestehenden Anteilen der Altgesellschafter der übernehmenden Gesellschaft an dieser, die diese dafür zur Verfügung stellen, und daher die Gesellschafter der übertragenden Gesellschaft auf die Gewährung von neuen Anteilen an der übernehmenden Körperschaft verzichten,
  - mit eigenen Anteilen der übernehmenden Körperschaft, die sich schon vor der Verschmelzung in ihrem Eigentum befinden (zu einer allfälligen Steuerpflicht siehe Rz 265b).

- mit Anteilen dritter Gesellschaften (Konzerngesellschaften) nach Maßgabe der verschmelzungsrechtlichen Bestimmungen.

Die Buchwerte bzw. Anschaffungskosten der untergehenden Anteile gehen auf die gewährten Abfindungsanteile über (§ 5 Abs. 1 UmgrStG) und es kann daher zu keinem Buchgewinn oder Buchverlust kommen - es liegt kein Anwendungsfall des § 5 Abs. 6 UmgrStG vor.

- Verzicht auf Grund von sonstiger Gegenleistung:

Die Gesellschafter werden durch Barzahlungen oder Gewährung von sonstigen Vermögensleistungen abgefunden; es kommt zu einer Anteilsveräußerung, die nach allgemeinem Steuerrecht zu beurteilen ist - es liegt kein Anwendungsfall des § 5 Abs. 6 UmgrStG vor. Bei den die Abfindungen leistenden Anteilsinhabern liegen aktivierungspflichtige Anschaffungskosten der Beteiligung vor. Beim verzichtenden Anteilsinhaber liegt,

- wenn er die Anteile im Betriebsvermögen hält, ein steuerpflichtiger Veräußerungsgewinn in Höhe der Differenz zwischen Verzichtsentgelt und Buchwert der Beteiligung vor,
- bei außerbetrieblich gehaltenen Anteilen ein durch Tausch begründeter Veräußerungsvorgang vor, der im Rahmen des § 30 EStG 1988 und § 31 EStG 1988 zu berücksichtigen ist.

1.5.4. Internationale Schachtelbeteiligung

1.5.4.1. Entstehen bzw. Erweiterung einer internationalen Schachtelbeteiligung

290

§ 5 Abs. 7 Z 1 UmgrStG regelt die sich ergebenden Auswirkungen einer Auslandsverschmelzung auf Ebene der inländischen Anteilseigner hinsichtlich des Entstehens oder der Veränderung einer internationalen Schachtelbeteiligung im Sinne des § 10 Abs. 2 KStG 1988.

Zu den Rechtsfolgen einer Inlandsverschmelzung auf Ebene der zu verschmelzenden Körperschaften hinsichtlich der internationalen Schachtelbeteiligungen siehe Rz 172 ff.

Zu den Voraussetzungen für das Vorliegen einer internationalen Schachtelbeteiligung wird auf KStR 2001 Rz 546 ff verwiesen.

291

§ 5 Abs. 7 UmgrStG hat nur Bedeutung für die im § 10 Abs. 3 erster Satz KStG 1988 verankerte Steuerneutralität der Beteiligung.

292

Zur Vermeidung des Effektes, dass vor der Auslandsverschmelzung nicht begünstigte Beteiligungsquoten nach der Verschmelzung im Realisierungsfall (Veräußerung, Liquidation) außer Ansatz bleiben, nimmt § 5 Abs. 7 Z 1 UmgrStG eine zeitliche Abgrenzung in der Weise vor, dass die in der bis zur Verschmelzung steuerhängigen Beteiligungsquote enthaltenen stillen Reserven auch nach der Verschmelzung steuerhängig bleiben. Erreicht wird dies durch eine Ausnahme von der Steuerneutralität gemäß § 10 Abs. 3 erster Satz KStG 1988 dahingehend, dass der im Realisierungsfall entstehende Gewinn bis zur Höhe des Unterschiedsbetrages zwischen dem höheren Teilwert der Beteiligung zum maßgebenden Verschmelzungszeitpunkt und dem Buchwert der Beteiligung steuerpflichtig ist.

293

Die Steuerneutralität der Beteiligung des § 10 Abs. 3 erster Satz KStG 1988 ist nur für die nach der Verschmelzung neu entstandenen stillen Reserven anwendbar.

294

Die Anwendung des § 5 Abs. 7 Z 1 UmgrStG setzt voraus, dass eine inländische unter § 7 Abs. 3 KStG 1988 fallende Körperschaft zumindest an der ausländischen übertragenden oder zugleich auch an der übernehmenden ausländischen Körperschaft oder im Falle einer Export-Verschmelzung an der inländischen übertragenden Körperschaft beteiligt ist.

Wird als Folge der Auslandsverschmelzung die Beteiligungsquote an der übernehmenden Körperschaft auf zumindest 10% aufgestockt, entsteht eine internationale Schachtelbeteiligung. Zum Entstehen einer internationalen Schachtelbeteiligung kann es sowohl durch die Gewährung neuer Anteile als auch durch die Übertragung von Altanteilen (Vorratsaktien) kommen.

295

Beim Unterbleiben einer Anteilsgewährung infolge identer Beteiligungsverhältnisse (zB Verschmelzungen von Schwestern-Gesellschaften) sind gemäß § 5 Abs. 5 UmgrStG die Buchwerte der Anteile an der übertragenden Körperschaft den Buchwerten an der übernehmenden Körperschaft hinzuzurechnen.

296

Da infolge der notwendigen Beteiligungsidentität die Veränderung einer internationalen Schachtelbeteiligung nur dann in Betracht kommt, wenn bereits vor der Verschmelzung eine 10-prozentige - oder höhere Beteiligung an der übernehmenden Körperschaft besteht, ist § 5 Abs. 7 Z 1 UmgrStG nur für den Fall anwendbar, dass die ausländische übertragende Körperschaft nicht einer inländischen Kapitalgesellschaft vergleichbar ist (zB Verschmelzung

einer ausländischen Genossenschaft mit einer ausländischen vergleichbaren Kapitalgesellschaft; vgl. KStR 2001 Rz 551 f).

297

Aus der Sicht des § 5 Abs. 7 Z 1 UmgrStG sind folgende Fälle einer Beteiligungsänderung zu unterscheiden:

- War der inländische Gesellschafter vor der Verschmelzung sowohl an der übertragenden als auch an der übernehmenden Körperschaft zu weniger als 10% - beteiligt, ist der volle Unterschiedsbetrag zwischen dem neuen Buchwert der Beteiligung an der übernehmenden Gesellschaft und dem höheren Teilwert im Verschmelzungszeitpunkt von der Steuerneutralität ausgenommen und bleibt daher steuerhängig.
- War der inländische Gesellschafter zum Verschmelzungszeitpunkt nur an der übernehmenden Gesellschaft mit 10% - oder mehr beteiligt, betrifft die Ausnahme von der Steuerneutralität nur die Beteiligungserweiterung.

  Beispiel:

  Die inländische A-AG ist seit 3 Jahren zu 10% an der deutschen M-GmbH (Buchwert der Beteiligung 20) und zu 5% an der deutschen T-GmbH (Buchwert der Beteiligung 4) beteiligt. Die M-GmbH ist zu 40% an der T-GmbH beteiligt. Die Verkehrswerte der M und der T betragen je 320. Die T-GmbH wird auf die M-GmbH (up-stream-merger) verschmolzen.

  Bei der A-AG ist der Buchwert der Beteiligung an T dem Buchwert der Beteiligung an M steuerneutral zuzuschreiben: der Buchwert der M nach Verschmelzung beträgt 24. Darin sind stille Reserven von 24 enthalten (10% von 320 + 5% von 320 = 48 abzüglich 24), davon entfallen auf T und auf M je 12. Da die Beteiligung von der A-AG an M schon vor Verschmelzung eine steuerneutrale internationale Schachtel gewesen ist, waren bisher nur stille Reserven von 12 (auf die Beteiligung T entfallend) steuerhängig. Es ist daher in dieser Höhe eine Ausnahme von der Steuerneutralität gegeben.

  Wird die Beteiligung um 50 verkauft, sind vom Veräußerungsgewinn von 26 (50 abzüglich Buchwert von 24) 12 steuerpflichtig.

- War der inländische Gesellschafter nur an der übertragenden Gesellschaft mit 10% oder mehr beteiligt, kann auf Grund des Umtauschverhältnisses durch die Ausgabe neuer Anteile eine internationale Schachtelbeteiligung entstehen. Da die Fortsetzung der bisherigen internationalen Schachtelbeteiligung in der Beteiligung an der übernehmenden Gesellschaft keine Ausnahme von der Steuerneutralität auslöst, kann sich diese nur auf die bisherige Minderbeteiligung an der übernehmenden Gesellschaft erstrecken.
- War der inländische Gesellschafter vor der Verschmelzung an der übernehmenden Körperschaft überhaupt nicht beteiligt, ist der Erwerb einer internationalen Schachtelbeteiligung an der übernehmenden Gesellschaft nur dann möglich, wenn der

Gesellschafter bereits an der übertragenden Gesellschaft eine steuerneutrale internationale Schachtelbeteiligung hielt. Da diesfalls eine Steuerhängigkeit stiller Reserven nicht entsteht, liegt kein Anwendungsfall des § 5 Abs. 7 Z 1 UmgrStG vor. Ein allfälliges Absinken der Beteiligungsquote unter 10% kann aber zum Wegfall der inländischen Schachtelbeteiligung führen (siehe Rz 298).

- Die einjährige Mindestbehaltedauer gemäß § 10 Abs. 2 KStG 1988 auf Anteilsinhaberebene wird durch eine unter das UmgrStG fallende Auslandsverschmelzung nicht unterbrochen. Gewinnanteile vor Ablauf der Jahresfrist unterliegen daher der vorläufigen Besteuerung. Wird die Besitzfrist nachträglich erfüllt, sind die Gewinnanteile aus der internationalen Schachtelbeteiligung endgültig steuerbefreit bzw. steuerneutral. Bei Substanzgewinnen kann bereits zum Veräußerungszeitpunkt endgültig beurteilt werden, ob die Jahresfrist eingehalten wurde oder nicht (siehe KStR 2001 Rz 561 ff).
- War der inländische Gesellschafter an der übertragenden und an der übernehmenden Gesellschaft vor der Verschmelzung zu weniger als 10% beteiligt, lag keine internationale Schachtelbeteiligung vor. Durch das verschmelzungsbedingte Entstehen der internationalen Schachtelbeteiligung beginnt die Jahresfrist für die vereinigten Anteile ab dem maßgebenden Erwerbszeitpunkt der übernommenen Anteile (Rz 262) zu laufen.
- War der Gesellschafter zum Verschmelzungszeitpunkt an beiden Gesellschaften zwar mit 10% oder mehr, aber weniger als ein Jahr beteiligt, ist die Jahresfrist auf die ursprünglichen Anschaffungszeitpunkte zu beziehen.
- War der Gesellschafter zum Verschmelzungszeitpunkt nur an der übernehmenden Gesellschaft länger als ein Jahr mit 10% oder mehr beteiligt, beginnt hinsichtlich der Beteiligungserweiterung die Jahresfrist ab dem maßgebenden Erwerbszeitpunkt der übernommenen Anteile (Rz 262) zu laufen. Sollte die erweiterte Beteiligung innerhalb der Jahresfrist veräußert werden, tritt Steuerpflicht nicht nur hinsichtlich der Ausnahme von der Substanzgewinnbefreiung, sondern auch hinsichtlich der nach dem Verschmelzungszeitpunkt entstandenen und auf die Erweiterung der internationalen Schachtelbeteiligung entfallenden stillen Reserven ein.
- Bestand die Beteiligung des Gesellschafters an der übernehmenden Gesellschaft zwar mit 10% oder mehr aber weniger als ein Jahr, ist hinsichtlich des Beginnes der Jahresfrist gleichfalls auf den ursprünglichen Anschaffungszeitpunkt abzustellen. Die Veräußerung der Beteiligung innerhalb der Jahresfrist führt zur vollständigen Besteuerung der stillen Reserven, gleichgültig, ob diese auf Zeiträume vor der Verschmelzung oder danach entfallen. Sollte die mindestens 10%ige Beteiligung zum Verschmelzungszeitpunkt die

Jahresfrist nicht erfüllen und wird diese Beteiligung außerhalb der Jahresfrist veräußert, ist für die Substanzgewinnbefreiung die Ausnahme von der Steuerneutralität nicht maßgebend.

- War der Gesellschafter an beiden Gesellschaften länger als ein Jahr aber nur an der übertragenden Gesellschaft mindestens 10% beteiligt, läuft hinsichtlich der begünstigten Beteiligungsquote die bereits begonnene Besitzfrist weiter, für die nicht begünstigte Beteiligungsquote beginnt ab dem maßgebenden Erwerbszeitpunkt der übernommenen Anteile (Rz 262) eine neue Besitzfrist zu laufen. Die Ausnahme von der Steuerneutralität ist auf die mindestens 10-prozentige Beteiligung an der übertragenden Gesellschaft auch dann nicht anzuwenden, wenn die Jahresfrist im Verschmelzungszeitpunkt nicht erfüllt ist.

1.5.4.2. Untergang einer internationalen Schachtelbeteiligung

298

Eine bestehende internationale Schachtelbeteiligung kann auf Grund einer Auslandsverschmelzung wegfallen, wenn die Beteiligung an der übernehmenden Körperschaft nach der Verschmelzung weniger als 10% beträgt. Auch durch eine grenzüberschreitende Verschmelzung auf eine inländische übernehmende Körperschaft (siehe Rz 41 ff) kann eine internationale Schachtelbeteiligung auf Ebene der Anteilsinhaber der übertragenden Körperschaft untergehen.

Ohne Sonderregelung des § 5 Abs. 7 Z 2 UmgrStG wäre in diesem Fall der gesamte Substanzgewinn bei einer Beteiligungsveräußerung oder Liquidation der ausländischen oder inländischen übernehmenden Körperschaft nach der Verschmelzung steuerpflichtig. Damit die bis zur Verschmelzung gebildeten stillen Reserven nicht steuerhängig werden, ist in diesen Fällen der höhere Teilwert zum Verschmelzungsstichtag der bisherigen internationalen Schachtelbeteiligung - abweichend vom Prinzip der Buchwertfortführung - anzusetzen, sofern für die internationale Schachtelbeteiligung nicht in die Steuerwirksamkeit optiert worden ist.

Beispiel:

Die inländische A-GmbH ist seit Jahren an der deutschen B-GmbH mit 30% beteiligt. Der Buchwert der Beteiligung beträgt 25.000, die stillen Reserven 10.000. Die B-GmbH wird auf die deutsche C-GmbH verschmolzen. Nach Verschmelzung beträgt die Beteiligung der A-GmbH an der C-GmbH nur noch 8%. Diese Beteiligung ist steuerlich mit dem höheren Teilwert von 35.000 anzusetzen.

Beispiel 2:

Die inländische M-GmbH ist sowohl an der deutschen T1-GmbH als auch an der inländischen T2-GmbH zu je 100% beteiligt. Zum 30.4.08 wird die T1-GmbH nach dem EU-Verschmelzungsgesetz auf die T2-GmbH importverschmolzen (Schwesterverschmelzung). Auf eine Anteilsgewährung an die M-GmbH wird verzichtet.

Durch die Verschmelzung geht die internationale Schachtel der M-GmbH an der T1-GmbH unter. Der Buchwert der Anteile an der T2-GmbH ist um den Teilwert der Anteile an der T1-GmbH zu erhöhen (siehe Rz 284).

299

Ein weiterer Anwendungsfall ist die verschmelzungsbedingte Aufnahme durch eine nicht unter § 10 Abs. 2 KStG 1988 fallende ausländische Körperschaft.

300

Der höhere Teilwert ist nach § 5 Abs. 7 Z 2 UmgrStG um bis zum Verschmelzungsstichtag umgründungsbedingt entstandene von der Steuerneutralität ausgenommene Beträge (Rz 292) zu kürzen. Der sich ergebende Betrag ist als steuerlich maßgebender Buchwert der Beteiligung für die weitere steuerliche Behandlung maßgebend und in Evidenz zu nehmen.

301

Wenn auf Grund der Missbrauchsbestimmung des § 10 Abs. 4 KStG 1988 die Wirkungen der Steuerbefreiungen der internationalen Schachtelbeteiligung nicht gegeben sind, kann es auch zu keiner Aufwertung auf den höheren Teilwert kommen.

1.6. Sonstige Rechtsfolgen der Verschmelzung (§ 6 UmgrStG)

302

§ 6 UmgrStG normiert sonstige - nicht ertragsteuerliche - Rechtsfolgen für Verschmelzungen zu folgenden Bereichen:

- § 6 Abs. 1 UmgrStG ordnet für lohnsteuerliche Verhältnisse eine Ausnahme von der Rückwirkung an.
- § 6 Abs. 2 UmgrStG befasst sich mit den Folgen einer so genannten Äquivalenzverletzung.
- § 6 Abs. 3 UmgrStG enthält die ertragsteuerlichen Konsequenzen der Annahme eines Abfindungsangebotes im Zuge der Verschmelzung auf Gesellschafterebene (vgl. Rz 317b).
- § 6 Abs. 4 UmgrStG enthält umsatzsteuerliche Regelungen für die Verschmelzung.
- § 6 Abs. 5 UmgrStG beinhaltet eine Befreiung von den Kapitalverkehrsteuern.
- § 6 Abs. 6 UmgrStG sieht eine grunderwerbsteuerliche Begünstigung für Verschmelzungen vor.

303

Zu anderen Steuern (zB KFZ-Steuer, Grundsteuer usw.) enthält das UmgrStG keine Aussagen. Die Rechtsnachfolge richtet sich in diesen Fällen nach den allgemeinen rechtlichen Vorschriften.

1.6.1. Arbeitsverhältnisse

304

Nach § 6 Abs. 1 UmgrStG bleibt die übertragende Körperschaft bis zu ihrem Erlöschen aus lohnsteuerlicher Sicht Arbeitgeber im Sinne des § 47 EStG 1988. Der verschmelzungsbedingte Arbeitgeberwechsel deckt sich daher nach dem Gesetz mit dem Zeitpunkt der zivilrechtlichen Gesamtrechtsnachfolge. Dies gilt nach § 6 Abs. 1 zweiter Satz UmgrStG auch für die Beurteilung von Tätigkeitsvergütungen als solche von wesentlich Beteiligten im Sinne des § 22 Z 2 EStG 1988 (siehe EStR 2000 Rz 5267 ff). Es bestehen allerdings keine Bedenken, wenn der Übergang der Arbeitgebereigenschaft in Abstimmung mit der Abgabenbehörde mit dem der Anmeldung zur Eintragung im Firmenbuch folgenden Lohnzahlungszeitraum angenommen wird.

1.6.2. Äquivalenzverletzung

1.6.2.1. Allgemeines

305

Entsprechen die Beteiligungsverhältnisse nach der Verschmelzung nicht den Wertverhältnissen, gilt nach § 6 Abs. 2 UmgrStG der Unterschiedsbetrag, wenn der Wertausgleich nicht auf andere Weise erfolgt, mit dem Erwerb der Anteile als unentgeltlich zugewendet. Die Wertverhältnisse sind im Zweifel durch das Gutachten eines Sachverständigen nachzuweisen.

306

Nach den Erläuterungen zur Regierungsvorlage des UmgrStG wird mit dieser Bestimmung bewirkt, dass die fehlende im Umtauschverhältnis zum Ausdruck kommende Äquivalenz zwischen dem Wert der Anteile der übertragenden Gesellschaft und der erhaltenen Gegenleistung die Anwendung des Art. I UmgrStG nicht ausschließt und dass sich die Wirkungen einer Äquivalenzverletzung auf das Vorliegen einer unentgeltlichen Zuwendung auf Gesellschafterebene beschränken.

Es ist dabei vom Grundsatz auszugehen, dass sich Kaufleute, die einander fremd gegenüberstehen, nichts zu schenken pflegen und dass daher das ermittelte Umtauschverhältnis marktverprobt und richtig ist. Ein denkbares objektiv unrichtiges Umtauschverhältnis wird idR auf eine unrichtige Einschätzung der Situation zurückzuführen sein. Ein Anwendungsfall der Äquivalenzverletzung ist demgemäß in erster Linie bei Vorliegen von Nahebeziehungen auf Gesellschafterebene denkbar.

Liegt eine objektiv bestehende Bereicherung zugunsten einer Körperschaft, die unter § 7 Abs. 3 KStG 1988 fällt, als Gesellschafterin vor, führt diese objektiv gegebene Äquivalenzverletzung darüber hinaus nur dann zu einer Betriebseinnahme (vgl. KStR 2001 Rz 668), wenn die verschmelzungsbedingt eingeräumte Gegenleistung nicht das Ergebnis einer marktkonformen Preisbildung ist.

Als Maßstab, ob eine Äquivalenzverletzung noch Ergebnis einer marktkonformen Preisgestaltung ist oder Zuwendungscharakter hat, ist die Bandbreite der am Markt denkbaren Preise heranzuziehen. Liegt eine gewährte Gegenleistung außerhalb dieser Bandbreite, steht der Zuwendungscharakter im Vordergrund. Davon ist auszugehen, wenn die gewährte Gegenleistung um mehr als 50% vom Wert des (anteilig) übertragenen Vermögens abweicht. Beträgt die Abweichung weniger als 50%, ist das Vorliegen einer Bereicherungsabsicht nach dem Gesamtbild der Verhältnisse zu beurteilen.

307

Zur Vermeidung einer Äquivalenzverletzung kann nach dem Gesetz ein „Wertausgleich auf andere Weise" erfolgen. Ein solcher Wertausgleich ist nur dann steuerneutral, wenn er auf gesellschaftsrechtlicher Ebene erfolgt. Dazu dient die vertragliche Vereinbarung einer alinearen Gewinnausschüttung im Zusammenhang mit dem Verschmelzungs- oder Gesellschaftsvertrag, die der Höhe nach mit dem Erreichen der Äquivalenz begrenzt ist. Ein Wertausgleich in Form von Zahlungen der begünstigten Anteilsinhaber an die benachteiligten setzt die Steuerneutralität des Anteilstausches im Sinne des § 5 UmgrStG außer Kraft und bewirkt Veräußerungs- bzw. Anschaffungstatbestände bei den Anteilsinhabern.

1.6.2.2. Ertragsteuerliche Folgen

308

Die Beurteilung der Wertäquivalenz hat auf Basis der Verkehrswerte der zu verschmelzenden Gesellschaften zu erfolgen. Zum Nachweis ist im Zweifel ein Bewertungsgutachten eines Sachverständigen erforderlich. Die Wertäquivalenz ist dabei nach den Wertverhältnissen im Zeitpunkt der Beschlussfassung der Verschmelzung zu beurteilen. Spätere Wertänderungen sind für die Überprüfung der Äquivalenz unbeachtlich.

309

Als Folge einer Äquivalenzverletzung kommt es in Höhe der Wertverschiebung zu einer Korrektur der Anschaffungskosten der Gesellschaftsanteile:

- In einem ersten Schritt ist unter Außerachtlassung des tatsächlich vereinbarten (inäquivalenten) Umtauschverhältnisses eine sachgerechte (den tatsächlichen Werten entsprechende, also äquivalente) Zuordnung der Anteilsrechte zu unterstellen.

- Anschließend werden bei den durch die Äquivalenzverletzung begünstigten Anteilsinhabern zusätzliche Anschaffungskosten in Höhe der ihnen unentgeltlich zugewendeten Anteile angesetzt; in gleicher Höhe vermindern sich die Anschaffungskosten (Buchwerte) der Anteile jener Gesellschafter, die diese Vorteile unentgeltlich zuwenden.

  Beispiel

  A ist Alleingesellschafter der A-GmbH (Anschaffungskosten 100, Verkehrswert der Beteiligung 1.000), B ist Alleingesellschafter der B-GmbH (Anschaffungskosten 1.500, Verkehrswert der Beteiligung 3.000). Die A-GmbH soll als übertragende Gesellschaft auf die B-GmbH verschmolzen werden. Auf Grund des sich aus den Verkehrswerten ergebenden Umtauschverhältnisses von 3:1 müsste A bei einer wertäquivalenten Verschmelzung eine 25-prozentige Beteiligung an der übernehmenden B-GmbH erhalten (zB im Wege einer Kapitalerhöhung oder einer Anteilsverschiebung auf Basis von § 224 Abs. 2 Z 2 AktG), während die Beteiligung von B an der B-GmbH von 100% auf 75% sinkt. Tatsächlich wird das Umtauschverhältnis auf Grund einer Nahebeziehung der beiden Gesellschafter mit 1:1 festgelegt.

  Da kein Wertausgleich auf andere Weise getroffen wurde, liegt eine Äquivalenzverletzung (unentgeltliche Zuwendung) vor. Aus ertragsteuerlicher Sicht ist daher in der ersten Fiktionsstufe davon auszugehen, dass A eine 25-prozentige Beteiligung erwirbt (mit Anschaffungskosten nach § 5 UmgrStG in Höhe von 100) und die Beteiligung von B auf 75% sinkt (unveränderte Anschaffungskosten von 1.500). In der Folge wendet B von seiner wertäquivalenten 75-prozentigen Beteiligung fiktiv ein Drittel (also einen Anteil von 25%) unentgeltlich an A zu. Die steuerlichen Anschaffungskosten für den verbleibenden 50%-Anteil des B betragen daher 1.000, die steuerlichen Anschaffungskosten für den 50-prozentigen Anteil von A ergeben sich aus den ursprünglichen Anschaffungskosten von 100 und den Anschaffungskosten von 500 für den unentgeltlich erworbenen Anteil und betragen daher insgesamt 600.

310

Infolge der in § 5 Abs. 1 UmgrStG angeordneten Rückwirkung des Erwerbes der Anteile mit Beginn des dem Verschmelzungsstichtag folgenden Tages erfolgt auch das Auf- oder Abstocken der Anschaffungskosten der Gesellschaftsanteile mit diesem Tag (gilt für Verschmelzungen mit einem Stichtag nach 31.12.2006).

1.6.2.3. Schenkungssteuerliche Folgen einer Äquivalenzverletzung für Erwerbe bis 31.7.2008 sowie Meldepflicht gemäß § 121a BAO einer Äquivalenzverletzung und stiftungseingangssteuerliche Folgen für Erwerbe ab dem 1.8.2008

311

Als weitere Folge ist bei Vorliegen einer Äquivalenzverletzung zu überprüfen, ob hierdurch eine Schenkung im Sinn des § 3 ErbStG 1955 oder eine Zweckzuwendung im Sinn des § 4 Z 2 ErbStG 1955 verwirklicht wurde, die die Meldepflicht gemäß § 121a BAO auslöst (gilt für Äquivalenzverletzungen ab dem 1.8.2008). Ist der durch die Äquivalenzverletzung bereicherte Gesellschafter eine privatrechtliche Stiftung oder eine vergleichbare

Vermögensmasse im Sinn des § 1 Abs. 1 StiftEG, kann die Äquivalenzverletzung zu einer Stiftungseingangssteuerpflicht führen (siehe dazu Rz 317a).

Nach dem Wortlaut der Bestimmung des § 6 Abs. 2 UmgrStG gilt im Falle einer Äquivalenzverletzung der Unterschiedsbetrag als unentgeltlich zugewendet. Diese gesetzliche Fiktion beschränkt sich jedoch auf die ertragsteuerliche Beurteilung. Für das Vorliegen einer gemäß § 121a BAO meldepflichtigen Schenkung muss zusätzlich zur objektiven Unentgeltlichkeit einer der in § 3 ErbStG 1955 genannten Tatbestände (Bereicherungswille) verwirklicht werden.

312

Eine freigebige Zuwendung setzt voraus, dass im Vermögen des Bedachten eine Bereicherung auf Kosten und mit Willen des Zuwendenden eintritt. Eine freigebige Zuwendung liegt dabei nur vor, wenn es auf eine (Gegen)Leistung des bereicherten Teils nicht ankommt. Der Bereicherungswille braucht kein unbedingter sein, es genügt, dass der Zuwendende eine Bereicherung des Empfängers bejaht bzw. in Kauf nimmt, falls sich eine solche Bereicherung im Zuge der Abwicklung des Geschäftes ergibt. Der Beweggrund für die Bereicherung des Zuwendungsempfängers ist für das Vorliegen des Bereicherungswillens nicht weiter von Bedeutung (siehe ua. VwGH 27.4.2000, 99/16/0249).

Der (zumindest bedingte) Bereicherungswille muss bei Abschluss des Verschmelzungsvertrages vorliegen. Entscheidend sind die Wertvorstellungen der Vertragspartner in diesem Zeitpunkt. Eine sich ohne Willen der Beteiligten (quasi zufällig) später bei Durchführung der Verschmelzung ergebende Wertverschiebung, kann keinen schenkungssteuerpflichtigen Tatbestand (für Erwerbe bis 31.7.2008) erfüllen bzw. eine Meldepflicht gemäß § 121a BAO (für Erwerbe ab 1.8.2008) auslösen. Ein Bereicherungswille kann insb. bei nahen Angehörigen vermutet werden bzw. wenn die Wertverschiebung auffallend hoch ist.

313

Für die Beurteilung der Frage, ob eine objektive Bereicherung bzw. ein Missverhältnis zwischen Leistung und Gegenleistung vorliegt oder nicht, sind die gemeinen Werte von Leistung und Gegenleistung gegenüber zu stellen. Der Schenkungssteuer (für Erwerbe bis 31.7.2008) bzw. der Meldepflicht gemäß § 121a BAO (für Erwerbe ab 1.8.2008) unterliegt eine Äquivalenzverletzung dann, wenn zwischen dem Wert des hingegebenen Vermögens und dem Wert der dafür gewährten Gesellschaftsrechte ein offensichtliches oder deutliches Missverhältnis besteht. Ein offenbares oder erhebliches Missverhältnis zwischen Leistung und Gegenleistung ist anzunehmen, wenn die tatsächliche Gegenleistung die sonst übliche angemessene Gegenleistung um ca. 20 bis 25% unterschreitet (siehe ua. VwGH 12.07.1990,

89/16/0088, VwGH 01.12.1987, 86/16/0008, sowie Abschnitt 1.3 des Erlasses des BMF vom 17.12.2008, BMF-010103/0219-VI/2008, AÖF Nr. 37/2009, zur Anzeigepflicht nach § 121a BAO). Je höher der Differenzbetrag in absoluten Zahlen ist, umso geringer darf der Prozentsatz der Abweichung sein, damit die Äquivalenzverletzung noch nicht der Schenkungssteuer (für Erwerbe bis 31.7.2008) bzw. der Meldepflicht gemäß § 121a BAO (für Erwerbe ab 1.8.2008) unterliegt.

314

Auch geringere Wertverschiebungen können eine Schenkungssteuerpflicht (für Erwerbe bis 31.7.2008) bzw. eine Meldepflicht gemäß § 121a BAO (für Erwerbe ab 1.8.2008) auslösen, wenn die Ursache der Wertverschiebung nicht in einem Bewertungsspielraum liegt, sondern die Vertragsparteien bei Abschluss des Verschmelzungsvertrages bewusst von der Gleichwertigkeit abgehen.

315

Erwerbe zwischen Angehörigen sind von der Anzeigepflicht gemäß § 121a BAO befreit, wenn der gemeine Wert (§ 10 BewG 1955) 50.000 Euro nicht übersteigt, wobei Erwerbe von derselben Person innerhalb eines Jahres zusammenzurechnen sind. Die Grenze für Erwerbe zwischen anderen Personen, die nicht Angehörige sind, beträgt 15.000 Euro (Zusammenrechnungszeitraum fünf Jahre; zur Frage, wer als Angehöriger im Sinn des § 121a Abs. 2 lit. a BAO anzusehen ist sowie zur Zusammenrechnung im Detail siehe Abschnitt 4.2 des Erlasses des BMF vom 17.12.2008, BMF-010103/0219-VI/2008, AÖF Nr. 37/2009, zur Anzeigepflicht nach § 121a BAO). Maßgebend sind die wertrelevanten Verhältnisse im Zeitpunkt der Schenkung. Bei Anteilen an Kapitalgesellschaften ist nach § 13 BewG 1955 primär der inländische Kurswert anzusetzen. Ist ein solcher nicht vorhanden, ist der gemäß § 13 Abs. 2 BewG 1955 ermittelte gemeine Wert maßgebend. Lässt sich dieser nicht aus Verkäufen ableiten, ist er unter Berücksichtigung des Gesamtvermögens und der Ertragsaussichten der Gesellschaft zu schätzen (vgl. die Ermittlung nach dem "Wiener Verfahren 1996", AÖF Nr. 189/1996).

316

Stellt die Äquivalenzverletzung eine Schenkung im Sinn des § 121a BAO dar, wobei der (zusammengerechnete) Wert der Zuwendung(en) den Betrag von 50.000 Euro (bei einer Äquivalenzverletzung zugunsten eines Angehörigen) bzw. 15.000 Euro übersteigt, sind zur ungeteilten Hand folgende Personen zur Anzeige verpflichtet:

- Der bereicherte sowie der entreicherte Gesellschafter
- Rechtsanwälte und Notare, die beim Erwerb oder bei der Errichtung des Verschmelzungsvertrages, in dem das Umtauschverhältnis gemäß § 220 Abs. 2 Z 3 AktG

festgelegt wurde, mitgewirkt haben (zur Frage, wann im Einzelnen von einem "Mitwirken" im Sinn des § 121a Abs. 3 BAO auszugehen ist, vgl. Abschnitt 5.3 des Erlasses des BMF vom 17.12.2008, BMF-010103/0219-VI/2008, AÖF Nr. 37/2009, zur Anzeigepflicht nach § 121a BAO) oder die zur Erstattung der Anzeige beauftragt worden sind.

317

Die Anzeige einer gemäß § 121a BAO meldepflichtigen Schenkung bzw. freigebigen Zuwendung aufgrund einer Äquivalenzverletzung ist binnen drei Monaten ab dem tatsächlichen Erwerb bei jedem Finanzamt (außer an das Finanzamt für Gebühren, Verkehrsteuern und Glücksspiel) zu erstatten. Erwerb ist bei Schenkungen im bürgerlichrechtlichen Sinn ist das Erfüllungsgeschäft und bei freigebigen Zuwendungen der Zeitpunkt der tatsächlich erfolgten Zuwendung. Im Regelfall erfolgt der Erwerb der Anteile an der übernehmenden Körperschaft mit der Eintragung der Verschmelzung bei der übernehmenden Körperschaft (§ 225a Abs. 3 AktG), sodass die Dreimonatsfrist ab diesem Zeitpunkt zu laufen beginnt. Daran ändert die gesetzliche angeordnete Rückwirkung des Anteilserwerbs nichts (siehe Rz 310). Die Anzeige ist grundsätzlich auf elektronischem Weg zu übermitteln. In der Anzeige ist der (geschätzte) gemeine Wert der Zuwendung anzugeben. Zu Form und Inhalt der Anzeige siehe auch Abschnitt 7. des Erlasses des BMF vom 17.12.2008, BMF-010103/0219-VI/2008, AÖF Nr. 37/2009, zur Anzeigepflicht nach § 121a BAO.

Eine vorsätzliche Verletzung der Anzeigepflicht gemäß § 121a BAO stellt eine Finanzordnungswidrigkeit gemäß § 49a FinStrG dar.

317a

Tritt durch die Äquivalenzverletzung eine Bereicherung einer privatrechtlichen Stiftung oder einer damit vergleichbaren Vermögensmasse iSd § 1 Abs. 1 StiftEG als Gesellschafterin ein, begründet dies nach Maßgabe des § 1 Abs. 2 StiftEG als unentgeltliche Zuwendung Stiftungseingangssteuerpflicht (vgl. StiftR 2009 Rz 313).

1.6.2a. Annahme eines Abfindungsangebots im Zuge der Verschmelzung

317b

Bei rechtsformübergreifenden Verschmelzungen (§ 234a und § 234b AktG) sowie auch bei grenzüberschreitenden Verschmelzungen nach dem EU-VerschG, BGBl. I Nr. 72/2007, und der Gründung einer SE durch Verschmelzung ist die Barabfindung widersprechender Gesellschafter der übertragenden Gesellschaft(en) durch die übernehmende bzw. neue Gesellschaft oder einen Dritten vorgesehen (§ 234b Abs. 3 AktG; § 10 Abs. 1 EU-VerschG; § 21 SEG).

Wird das im Verschmelzungsvertrag bzw. Verschmelzungsplan enthaltene Barabfindungsangebot durch die der Verschmelzung widersprechenden Gesellschafter gegen Hingabe ihrer Anteile angenommen, stellt dies eine Veräußerung der Anteile dar. Diese Anteilsveräußerung ist jedenfalls steuerpflichtig, wenn die hingegebenen Anteile im Betriebsvermögen gehalten wurden (außer es handelt sich um eine internationale Schachtelbeteiligung, hinsichtlich der nicht gemäß § 10 Abs. 3 KStG 1988 zur Steuerpflicht optiert wurde). Stellen die gegen die Barabfindung übertragenen Anteile Privatvermögen dar, kommt es zur Steuerpflicht nach Maßgabe der allgemeinen einkommensteuerlichen oder körperschaftsteuerlichen Bestimmungen.

Der Erwerb der Anteile der ausgeschiedenen Gesellschafter erfolgt mit dem Tag, der auf den Verschmelzungsstichtag folgt (§ 6 Abs. 3 UmgrStG).

1.6.3. Umsatzsteuer

318

§ 6 Abs. 4 UmgrStG legt fest, dass die unter das UmgrStG fallenden Verschmelzungen nicht als steuerbare Umsätze im Sinne des UStG 1994 gelten.

319

Mangels Rückwirkungsfiktion für den Bereich der Umsatzsteuer besteht die Unternehmereigenschaft der übertragenden Körperschaft nach dem Gesetz bis zur Eintragung der Verschmelzung im Firmenbuch (= Löschung der übertragenden Körperschaft). Der Übergang der umsatzsteuerlichen Zurechnung kann allerdings mit dem der Anmeldung zur Eintragung im Firmenbuch folgenden Monatsersten angenommen werden, sofern der zuständigen Abgabenbehörde kein anderer Stichtag des tatsächlichen Wechsels der Unternehmereigenschaft dargetan wird. Siehe auch UStR 2000 Rz 56.

320

Die übertragende Körperschaft muss daher für den Zeitraum vom Verschmelzungsstichtag bis zum Ende der Unternehmerfunktion noch Umsatzsteuervoranmeldungen erstellen und eine gesonderte (Jahres)Umsatzsteuererklärung abgeben. Bis zu diesem Zeitpunkt hat die übertragende Körperschaft unter ihrem Namen noch Ausgangsrechnungen im Sinne des § 11 UStG 1994 auszustellen und haben auch die Eingangsrechnungen für Lieferungen und Leistungen an die übertragende Körperschaft noch auf ihren Namen zu lauten.

321

Die übernehmende Körperschaft tritt für den Bereich der Umsatzsteuer unmittelbar in die Rechtsstellung der übertragenden Körperschaft ein. Die übernehmende Körperschaft setzt damit die Unternehmereigenschaft der übertragenden und verschmelzungsbedingt untergehenden Körperschaft nahtlos fort und tritt unmittelbar in deren

umsatzsteuerrechtliche Positionen ein (siehe UStR 2000 Rz 54 f). Diese Rechtsnachfolgeregelung bedeutet in der Praxis ua. Folgendes:

- Änderungen der Bemessungsgrundlage, die erst bei der übernehmenden Körperschaft eintreten, sind bei dieser zu berücksichtigen. Dies gilt unabhängig davon, ob die übertragende Körperschaft Leistender oder Leistungsempfänger war.
- Hat die übertragende Körperschaft Leistungen für ihr Unternehmen erhalten und geht die Rechnung erst bei der übernehmenden Körperschaft ein, ist diese jedenfalls zum Vorsteuerabzug berechtigt.
- Umsatzsteuerrechtlich maßgebliche Fristen, die von der übertragenden Körperschaft in Gang gesetzt wurden, laufen bei der übernehmenden Körperschaft weiter, wenn dies dem Zweck des Fristenlaufs entspricht. Dies gilt etwa für den Eintritt der übernehmenden Körperschaft in die Verpflichtung oder Berechtigung zur Vorsteuerberichtigung gemäß § 12 Abs. 10 UStG 1994 hinsichtlich der von der übertragenden Körperschaft geltend oder nicht geltend gemachten Vorsteuern.
- Hat die übertragende Körperschaft für eine an einen Unternehmer erbrachte umsatzsteuerpflichtige Leistung noch keine Rechnung gelegt, richtet sich der zivilrechtliche Anspruch des Leistungsempfängers auf Ausstellung einer mehrwertsteuergerechten Rechnung gegen die übernehmende Körperschaft.

322

Die Umsatzsteuer für Dienstleistungen, die die übertragende Körperschaft für die Durchführung der Übertragung in Anspruch nimmt (zB Beratungsleistungen), ist insoweit als Vorsteuer abzugsfähig, als für die Umsätze der übertragenden Körperschaft das Recht auf Vorsteuerabzug besteht (EuGH 22.2.2001, Rs C-408/98, Abbey National plc).

1.6.4. Kapitalverkehrsteuern

1.6.4.1. Allgemeines

323

Verschmelzungen im Sinne des § 1 UmgrStG sind nach § 6 Abs. 5 UmgrStG von den Kapitalverkehrsteuern dh. konkret von der Gesellschaftsteuer befreit, wenn die übertragende Körperschaft am Tag der Anmeldung des Verschmelzungsbeschlusses zur Eintragung in das Firmenbuch länger als zwei Jahre besteht.

324

Neben dieser Spezialbestimmung für Verschmelzungen sieht auch das Kapitalverkehrsteuergesetz (KVG) seit 1. Jänner 1995 eine Befreiung von der Gesellschaftsteuer vor, der gerade für den Bereich der Umgründungen eine große praktische

Bedeutung zukommt. Gemäß § 6 Abs. 1 Z 3 KVG ist der Erwerb von Gesellschaftsrechten oder deren Erhöhung von der Besteuerung ausgenommen, wenn und soweit auf die Kapitalgesellschaft als Gegenleistung das gesamte Vermögen, ein Betrieb oder Teilbetrieb einer anderen Kapitalgesellschaft übertragen wird. Das gilt nicht, wenn die Kapitalgesellschaft, an der Gesellschaftsrechte erworben werden, für die übernommenen Sacheinlagen bare Zahlungen oder sonstige Leistungen von mehr als 10% der Gesellschaftsrechte leistet oder gewährt.

Dieser Tatbestand bezieht sich nicht nur auf Einbringungen im engeren Sinn, sondern auf sämtliche Rechtstitel, mit welchen das gesamte Vermögen, ein Betrieb oder Teilbetrieb einer Kapitalgesellschaft gegen Gewährung (Erhöhung) von Gesellschaftsrechten auf eine andere Kapitalgesellschaft übertragen wird, somit auch auf Verschmelzungen. Da nach § 225 Abs. 5 AktG die Leistung von baren Zuzahlungen durch die übernehmende Gesellschaft insofern limitiert ist, als diese den zehnten Teil des auf die gewährten Aktien der übernehmenden Gesellschaft entfallenden anteiligen Betrages ihres Grundkapitals nicht übersteigen dürfen, werden bei einer Verschmelzung mit oder ohne Gewährung von Anteilen idR die Voraussetzungen für eine Gesellschaftsteuerbefreiung nach § 6 Abs. 1 Z 3 KVG vorliegen.

325

Beide Befreiungsbestimmungen, jene des KVG und jene des UmgrStG, bestehen nebeneinander. Es sind grundsätzlich die für die Abgabepflichtigen jeweils günstigeren Bestimmungen anzuwenden.

1.6.4.2. Befreiung nach dem UmgrStG

326

Eine Befreiung nach § 6 Abs. 5 UmgrStG ist an zwei Voraussetzungen geknüpft:

- Es muss sich um eine Verschmelzung im Sinne des § 1 UmgrStG handeln
- Die übertragende Körperschaft muss am Tag der Anmeldung des Verschmelzungsbeschlusses zur Eintragung in das Firmenbuch länger als zwei Jahre bestehen.

Zur Beurteilung des Vorliegens der Anwendungsvoraussetzungen des Art. I UmgrStG im Zweifelsfall siehe Rz 27.

327

Die Zweijahresfrist ist subjektbezogen, da es nach dem Wortlaut der Bestimmung nur auf das Bestehen der übertragenden Körperschaft ankommt. Es ist irrelevant, seit wann das der Körperschaft gehörende Vermögen zu einem bestimmten Betrieb gehört oder einem

bestimmten Unternehmen dient. Da eine Kapitalgesellschaft erst mit der Eintragung in das Firmenbuch rechtlich existent wird, ist für die Berechnung der Zweijahresfrist entscheidend, wann die durch eine Verschmelzung untergehende Gesellschaft seinerzeit erstmalig ins Firmenbuch eingetragen wurde. Im Falle der Aufeinanderfolge mehrerer Umgründungsvorgänge hat bei der Berechnung der 2-Jahresfrist keine Zusammenrechnung mit Zeiten des Rechtsvorgängers zu erfolgen. So ist bspw. bei einer Spaltung zur Neugründung mit unmittelbar nachfolgender Verschmelzung (auch wenn die Spaltung gemäß § 38 Abs. 3 UmgrStG von den Kapitalverkehrsteuern befreit ist) hinsichtlich der durch die Aufspaltung neugegründete Gesellschaft zwangsläufig die Voraussetzung des zweijährigen Bestehens nicht gegeben und kann deshalb für die Verschmelzung die Befreiungsbestimmung des § 6 Abs. 5 UmgrStG nicht zur Anwendung kommen.

328

Erbringen die Gesellschafter im Zuge der Vorbereitung einer Verschmelzung freiwillige Leistungen im Sinne des § 2 Z 4 KVG (bspw. damit die Voraussetzung eines positiven Verkehrswertes erfüllt wird), ist hierfür die Befreiung nach § 6 Abs. 5 UmgrStG nicht anwendbar.

329

Trotz Befreiung von der Gesellschaftsteuer ist für die Eintragung der Verschmelzung in das Firmenbuch gemäß § 160 Abs. 2 BAO die Vorlage einer Unbedenklichkeitsbescheinigung (bzw. im Falle der Selbstberechnung die Vorlage einer Selbstberechnungserklärung gemäß § 10a Abs. 6 KVG) erforderlich.

1.6.5. Grunderwerbsteuer

1.6.5.1. Erwerbsvorgänge

330

Werden auf Grund einer Verschmelzung nach § 1 UmgrStG Erwerbsvorgänge nach § 1 Abs. 1 oder 2 des GrEStG verwirklicht, ist die Grunderwerbsteuer vom zweifachen Einheitswert zu berechnen.

331

Zu den Rechtsgeschäften, die einen Anspruch auf Übereignung eines Grundstückes im Sinne des § 1 Abs. 1 Z 1 GrEStG begründen, zählen auch die Verträge über Verschmelzungen von Gesellschaften, sofern sich im Vermögen der untergehenden Gesellschaft Grundstücke im Sinne des § 2 GrEStG (das sind Grundstücke im Sinne des bürgerlichen Rechtes, weiters Baurechte und Gebäude auf fremdem Boden) befinden.

332

Ist das Grundstück zwischen dem Verschmelzungsstichtag und dem Abschluss des Verschmelzungsvertrages (§ 8 GrEStG 1987) verkauft worden, ist der Ausweis des Grundstückes in der Verschmelzungsbilanz unmaßgeblich. Der durch die Verschmelzung ausgelösten Grunderwerbsteuer unterliegen daher mangels Rückwirkung nur jene Grundstücke, die sich im Zeitpunkt des Abschlusses des Verschmelzungsvertrages im Eigentum der übertragenden Gesellschaft befinden, es sei denn, die Grundstücke sind in diesem Zeitpunkt bereits verkauft worden und die Verbücherung des Eigentumsrechtes des Erwerbers ist noch nicht erfolgt.

333

Für den umgekehrten Fall, dass die übertragende Gesellschaft zwischen dem Verschmelzungsstichtag und dem Abschluss des Verschmelzungsvertrages ein Grundstück erworben hat, ist Folgendes zu beachten: Da nach § 1 Abs. 1 Z 3 GrEStG auch Rechtsgeschäfte, die den Anspruch auf Abtretung eines Übereignungsanspruches begründen, einen grunderwerbsteuerpflichtigen Erwerbsvorgang darstellen, löst der Verschmelzungsvertrag nicht nur dann Grunderwerbsteuerpflicht aus, wenn die übertragenden Gesellschaft bereits Eigentümerin des Grundstückes wurde, sondern auch dann, wenn der übertragenden Gesellschaft bloß ein Übereignungsanspruch zu stand.

334

Eine Grunderwerbsteuerpflicht wird durch die Bestimmung des § 1 Abs. 2 GrEStG auch durch Grundstücke, die sich bloß in der wirtschaftlichen Verfügungsmacht der übertragenden Gesellschaft befinden, ausgelöst.

335

Für alle Fälle, in denen auf Grund der Verschmelzung Erwerbsvorgänge nach § 1 Abs. 1 oder 2 GrEStG 1987 verwirklicht werden, kommt die Spezialbestimmung des § 6 Abs. 6 UmgrStG zur Anwendung. Diese Bestimmung schafft eine Ausnahme vom sonst bei der Grunderwerbsteuer idR anzuwendenden Steuermaßstab der Gegenleistung (siehe § 4 Abs. 1 GrEStG 1987).

336

Scheidet aus einer grundstücksbesitzenden OG, die nur aus zwei Gesellschaftern besteht, einer der Gesellschafter durch Erlöschen auf Grund einer Verschmelzung nach § 1 UmgrStG aus, ist im Fall der verschmelzungsbedingten Geschäftsübernahme (§ 142 UGB) durch den übernehmenden Gesellschafter auf die Überführung des Gesamthandeigentums in sein Alleineigentum die Bestimmung des § 6 Abs. 6 UmgrStG anzuwenden.

Zur Beurteilung des Vorliegens der Anwendungsvoraussetzungen des Art. I UmgrStG im Zweifelsfall siehe Rz 27.

1.6.5.2. Bemessungsgrundlage

337

Die Bemessungsgrundlage des zweifachen Einheitswertes gilt unabhängig davon, ob eine Verschmelzung mit einer grunderwerbsteuerlichen Gegenleistung (zB Anteilsgewährung) oder ohne eine solche erfolgt. Daran haben auch die Änderungen des GrEStG 1987 durch das Budgetbegleitgesetz 2001 und das Schenkungsmeldegesetz 2008 nichts geändert, wonach in Fällen, bei denen eine Gegenleistung nicht vorhanden oder nicht zu ermitteln ist oder die Gegenleistung geringer ist als der Wert des Grundstücks, die Steuer vom dreifachen Einheitswert bzw. niedrigeren gemeinen Wert zu berechnen ist (siehe § 4 Abs. 2 Z 1 GrEStG 1987 in Verbindung mit § 6 Abs. 1 lit. b GrEStG 1987). Selbst bei geringer Gegenleistung oder gänzlichem Fehlen einer Gegenleistung ist auf Grund der lex specialis immer der zweifache Einheitswert Bemessungsgrundlage (siehe VwGH 24.11.1994, 94/16/0253).

338

Maßgebend ist der Einheitswert, der auf den dem Erwerbsvorgang unmittelbar vorangegangenen Feststellungszeitpunkt festgestellt wurde. Wird der Einheitswertbescheid nach Erlassung des Grunderwerbsteuerbescheides geändert, ist der Grunderwerbsteuerbescheid als abgeleiteter Bescheid gemäß § 295 BAO ebenfalls zu ändern. Einwendungen gegen die Richtigkeit des Einheitswertbescheides können entsprechend der Bestimmung des § 252 BAO nicht im Grunderwerbsteuerverfahren geltend gemacht werden.

339

Haben sich die Verhältnisse zwischen dem unmittelbar vorausgegangenen Feststellungszeitpunkt und dem Zeitpunkt des Erwerbsvorganges so geändert, dass nach den Vorschriften des Bewertungsgesetzes die Voraussetzungen für eine Wert- oder Artfortschreibung gegeben sind, ist gemäß § 6 Abs. 3 GrEStG auf den Zeitpunkt des Erwerbsvorganges ein besonderer Einheitswert (unter sinngemäßer Anwendung der Grundsätze für Fortschreibungen im Sinne des § 21 BewG 1955) zu ermitteln. Wurde ein solcher besonderer Einheitswert ermittelt, ist dieser mit dem Grunderwerbsteuerbescheid anfechtbar.

1.6.5.3. Anteilsvereinigung

340

Im Zuge einer Verschmelzung kann auch eine grunderwerbsteuerpflichtige Anteilsvereinigung im Sinne des § 1 Abs. 3 GrEStG 1987 erfolgen. Grunderwerbsteuerpflicht tritt sowohl dann ein, wenn zum Vermögen der übertragenden Körperschaft alle Anteile einer grundstücksbesitzenden Gesellschaft gehören, als auch dann, wenn die übertragende und übernehmende Körperschaft an derselben grundstücksbesitzenden Gesellschaft beteiligt sind

und es durch die Verschmelzung zur zivilrechtlichen Vereinigung aller Anteile an dieser Gesellschaft in der Hand der übernehmenden Körperschaft kommt. Ein Grundstück "gehört" der Gesellschaft nicht nur dann, wenn es in deren Eigentum steht, sondern auch schon dann, wenn ein Tatbestand verwirklicht ist, der nach § 1 GrEStG 1987 die Steuerpflicht begründet. Der Gesellschaft ist demnach ein Grundstück zuzurechnen, wenn die Gesellschaft das grundbücherliche Eigentum am Grundstück oder einen Anspruch auf Übereignung des Grundstückes erworben hat (VwGH 15.12.1988, 87/16/0142).

Werden bei Verschmelzung der Muttergesellschaft auf ihre eigene grundstücksbesitzende Tochtergesellschaft die Anteile an der Tochtergesellschaft an den Alleingesellschafter (oder mehrere gemäß § 2 Abs. 2 UStG 1994 organschaftlich verbundene Gesellschafter) der Muttergesellschaft zur Abfindung ihrer aufzugebenden Anteile übertragen (Anteilsdurchschleusung, Durchgangserwerb), so unterliegt der Erwerb aller Anteile an der Tochtergesellschaft durch den Alleingesellschafter (oder mehrere gemäß § 2 Abs. 2 UStG 1994 organschaftlich verbundene Gesellschafter) gemäß § 1 Abs. 3 GrEStG 1987 der Grunderwerbsteuer.

341

Da die Sonderbemessungsgrundlage des § 6 Abs. 6 UmgrStG (zweifacher Einheitswert) nur für Erwerbsvorgänge im Sinne des § 1 Abs. 1 und 2 GrEStG 1987 gilt, bemisst sich die Grunderwerbsteuer bei Erwerbsvorgängen im Sinne des § 1 Abs. 3 GrEStG 1987 entsprechend den grunderwerbsteuerrechtlichen Vorschriften des § 4 Abs. 2 Z 3 in Verbindung mit § 6 Abs. 1 lit. b GrEStG 1987 vom dreifachen Einheitswert.

1.6.5.4. Mehrfachzüge

342

Für mehrfache Umgründungen auf denselben Stichtag enthält § 39 UmgrStG Regelungen für ertragsteuerliche Zwecke (siehe Rz 1874 ff). Diese Bestimmung gilt aber nicht für die Verkehrsteuern. Bei der Grunderwerbsteuer als einer Verkehrsteuer ist an die äußere zivilrechtliche (hier gesellschaftsrechtliche) durch die Umgründungsvorgänge bewirkte Gestaltung anzuknüpfen. Daher sind die in einer gemeinsamen Urkunde nacheinander vereinbarten, rechtlich verschiedenen Umgründungsschritte jeweils gesondert der Grunderwerbsteuer zu unterwerfen, weil durch sie jeweils Grunderwerbsteuervorgänge im Sinne des § 1 Abs. 1 Z 1 GrEStG verwirklicht werden (VwGH 27.5.1999, 98/16/0304).

343

Bei der gleichzeitigen Vereinbarung einer Anteilsvereinigung und einer Verschmelzung handelt es sich um zwei selbständige Rechtsvorgänge, die für sich allein und unabhängig vom anderen bestehen können, und daher grunderwerbsteuerrechtlich nicht einheitlich zu

beurteilen sind. Jeder Erwerbsvorgang löst selbständig die Grunderwerbsteuerpflicht aus (VwGH 28.9.1998, 98/16/0052).

344

Im Falle der Aufeinanderfolge mehrerer Erwerbsvorgänge, die dasselbe Grundstück betreffen, sieht § 1 Abs. 4 letzter Satz GrEStG eine Anrechnungsvorschrift vor. Voraussetzung für die Anwendung des § 1 Abs. 4 GrEStG ist allerdings, dass die einzelnen Erwerbsvorgänge zwischen den gleichen Vertragspartnern stattfinden (VwGH 27.5.1999, 98/16/0304).

345

Nach § 1 Abs. 4 letzter Satz GrEStG wird die Steuer nur insoweit erhoben, als beim späteren Rechtsvorgang eine Gegenleistung vereinbart wird, deren Wert den Betrag übersteigt, von dem beim vorausgegangenen Rechtsvorgang die Steuer berechnet worden ist. Nach dem Wortlaut der Bestimmung wäre eine Anrechnung der Grunderwerbsteuer vom ersten Vorgang auf den späteren nur dann möglich, wenn beim späteren Vorgang eine höhere Gegenleistung vereinbart worden ist. Da eine wortgetreue Anwendung zu einer Ungleichheit in den Fällen führen würde, in denen die Steuer vom Einheitswert zu erheben ist, ist die Anrechnungsvorschrift auch sinngemäß auf jenen Fälle anzuwenden, in denen der Einheitswert als Bemessungsgrundlage anzusetzen ist. Grundvoraussetzung der Anrechnung ist allerdings, dass es sich um einen Erwerbsvorgang zwischen denselben Personen handelt.

346

Bei einer Anteilsvereinigung im Sinne des § 1 Abs. 3 GrEStG 1987 wird derjenige, in dessen Hand sich die Anteile vereinigen (= Alleingesellschafter A-GmbH), grunderwerbsteuerlich so behandelt, als habe er die Grundstücke von der Gesellschaft (T-GmbH) erworben, deren Anteile sich in seiner Hand vereinigen. Es findet deshalb im Falle der nachfolgenden Verschmelzung der T-GmbH mit der A-GmbH (als aufnehmende Körperschaft; up-stream-Verschmelzung), ein Erwerbsvorgang zwischen denselben Personen statt und ist eine Anrechnung der Grunderwerbsteuer des früheren Erwerbsvorganges nach § 1 Abs. 4 GrEStG 1987 möglich.

1.6.5.5. Rückerwerb

347

Kommt es durch eine Verschmelzung zum Rückerwerb eines zuvor (innerhalb von drei Jahren vor der Verschmelzung) veräußerten Grundstücks, wird die Grunderwerbsteuer auf Antrag nach Maßgabe von § 17 Abs. 1 Z 1 GrEStG für den seinerzeitigen Erwerbsvorgang nicht festgesetzt; weiters ist auch der verschmelzungsbedingte Übergang (= Rückerwerb) des Grundstücks selbst nach § 17 Abs. 2 GrEStG grunderwerbsteuerfrei. Für die Anwendung

des § 17 Abs. 1 Z 1 GrEStG ist es nicht erforderlich, dass die Rückgängigmachung des ursprünglichen Erwerbsvorganges durch das gleiche Verpflichtungsgeschäft wie das vorangegangene erfolgt; es kann daher ein Kaufvertrag auch durch eine Umgründung (zB eine Verschmelzung) rückgängig gemacht werden. Weiters ist es nicht erforderlich, dass der zur Rückgängigmachung führende Rechtsakt (zB Verschmelzung) ausdrücklich auf die (Rück)Übertragung des Grundstücks auf den ursprünglichen Eigentümer gerichtet ist. Die Vereinbarung, die zur Rückgängigmachung führt, muss allerdings zwischen denselben Vertragsparteien abgeschlossen werden, zwischen denen der seinerzeitige Erwerbsvorgang vereinbart wurde (VwGH 29.10.1998, 98/16/0115).

348

Diese Voraussetzung der Parteienidentität wird insb. bei Mehrfachumgründungen nicht gegeben sein. Auch im Falle der Gesamtrechtsnachfolge sind Rechtsvorgänger und Rechtsnachfolger nicht als ident anzusehen.

1.7. Verschmelzung und Unternehmensgruppen

1.7.1. Allgemeines

1.7.1.1. Eckwerte der Gruppenbesteuerung

349

Die Gruppenbesteuerung ist von folgenden Eckwerten getragen:

- Die Bildung einer Unternehmensgruppe ist optional.
  - Einzige materielle Voraussetzung ist eine ausreichende finanzielle Verbindung zwischen den gruppenfähigen Körperschaften während des gesamten Wirtschaftsjahres der Beteiligungskörperschaft.
  - Formelle Voraussetzung für die Gruppenbildung ist ein Gruppenantrag und eine bescheidmäßige Feststellung des Vorliegens der Voraussetzungen für die Gruppenbildung.
- Gruppenträger können unbeschränkt steuerpflichtige operative wie vermögensverwaltende Kapitalgesellschaften und unter § 7 Abs. 3 KStG 1988 fallende Genossenschaften, sowie Beteiligungsgemeinschaften ("Mehrmüttergruppen") sowie beschränkt steuerpflichtige EU- und EWR-Körperschaften sein, die mit einer Zweigniederlassung protokolliert sind und die Beteiligungen an Gruppenmitgliedern in der Zweigniederlassung halten.

- Gruppenmitglieder können unbeschränkt steuerpflichtige operative wie vermögensverwaltende Kapitalgesellschaften und unter § 7 Abs. 3 KStG 1988 fallende Genossenschaften, sowie vergleichbare ausländische Körperschaften sein.
- Die Unternehmensgruppe bewirkt eine steuerliche Ergebniszurechnung.
- Die Gruppenbesteuerung erfolgt in einer Ebenenzurechnung dahingehend, dass das vom untersten Gruppenmitglied selbstständig ermittelte Einkommen dem nächstbeteiligten Gruppenmitglied und vereinigt mit dem selbstständig ermittelten Einkommen dem nächstbeteiligten Gruppenmitglied zugerechnet wird, bis sämtliche vereinigten Einkommen beim Gruppenträger zusammengefasst und der Besteuerung unterworfen werden.
- Die Zurechnung inländischer Gruppenmitglieder bezieht sich stets auf 100% des Einkommens, die Zurechnung der Verluste ausländischer Gruppenmitgliedern erfolgt aliquot im Ausmaß der unmittelbaren Beteiligung in Verbindung mit einer Nachversteuerung mit späteren Gewinnen bzw. mit offenen Verlusten bei Ausscheiden des Mitglieds außerhalb einer Insolvenz oder Liquidation.
- Teilwertabschreibungen auf Beteiligungen an Gruppenmitgliedern sind steuerneutral.
- Die Anschaffung einer Beteiligung an unbeschränkt steuerpflichtigen betriebsführenden Körperschaften führt bei nachfolgender Gruppenzugehörigkeit dem Grunde nach zur Abschreibung des im Kaufpreis miterworbenen Firmenwerts.
- Die erforderliche Mindestdauer für die endgültige Anerkennung der Unternehmensgruppe beträgt 3 volle Wirtschaftsjahre.

Hinsichtlich der Einzelheiten der körperschaftsteuerrechtlichen Bestimmungen siehe die KStR 2001 Rz 361 ff.

349a

Nach § 9 Abs. 5 dritter Satz KStG 1988 ist die Rückwirkungsfiktion im Zusammenhang mit einer umgründungsveranlassten Beteiligungsübertragung bzw. -übernahme auch für die Gruppenbesteuerung maßgebend.

Nach § 9 Abs. 5 vierter Satz KStG 1988 sind Vermögensübertragungen innerhalb der Unternehmensgruppe für ihren Bestand nicht schädlich, sofern sich am Vorliegen der finanziellen Verbindung nichts ändert.

Das UmgrStG selbst enthält keine Sonderbestimmungen für die Auswirkungen von Umgründungen auf Unternehmensgruppen. Alle Umgründungstatbestände sind im Lichte der

beiden körperschaftsteuergesetzlichen Aussagen zu würdigen. Verschmelzungsveranlasst ist zu beurteilen

- die Begründung einer Unternehmensgruppe (Abschn. 1.7.2.)
- die Erweiterung einer Unternehmensgruppe (Abschn. 1.7.3.)
- die Veränderung innerhalb einer Unternehmensgruppe (Abschn. 1.7.4.)
- die Verminderung einer Unternehmensgruppe (Abschn. 1.7.5.)
- die Beendigung einer Unternehmensgruppe (Abschn. 1.7.6.).

1.7.1.2. Grundfragen bei Umgründungen und Gruppenbesteuerung

349b

Fragen, die sich bei sämtlichen Umgründungstatbeständen im Zusammenhang mit einer Unternehmensgruppe ergeben, betreffen im Wesentlichen:

- Beteiligungsverhältnisse: Bedingt durch umgründungsveranlasste Kapitalerhöhungen oder Anteilsabtretungen kann die ausreichende unmittelbare oder mittelbare finanzielle Verbindung verloren gehen.

  Für Verschmelzungen und Spaltungen mit Stichtag nach dem 31.12.2006 wurde die Rückwirkungsfiktion auch auf Anteilsinhaberebene ausgedehnt (vgl. Rz 262), sodass eine verschmelzungs- oder spaltungsbedingte Erweiterung der Beteiligung an der übernehmenden Körperschaft die ausreichende finanzielle Verbindung rückwirkend mit Ablauf des Verschmelzungs- bzw. Spaltungsstichtages herstellen kann, um die Gruppe mit der übernehmenden Körperschaft zu begründen oder zu erweitern.

- Teilwertabschreibungen auf die Beteiligung: Da eine Teilwertabschreibung im Rahmen der Unternehmensgruppe nicht steuerwirksam ist, können nur solche vor Eintritt in die Unternehmensgruppe eine Rolle spielen. Da solche begonnenen Teilwertabschreibungssiebentel in der Gruppe weiterlaufen, gehen sie auch grundsätzlich umgründungsbedingt auf die übernehmende Körperschaft über (vgl. aber Rz 254).

- Firmenwertabschreibung auf die Beteiligung: Sind die Voraussetzungen für die Firmenwertabschreibung gemäß § 9 Abs. 7 KStG 1988 erfüllt, sind jene Fünfzehntel steuerwirksam absetzbar, die in den Bestand der Unternehmensgruppe fallen. Im Falle einer Umgründung kann es

  – zum Ende der Firmenwertabschreibung kommen, wenn die Beteiligung endgültig untergeht, die Eigenschaft einer Beteiligung an einer betriebsführenden Körperschaft durch die Umgründung verloren geht, oder die Unternehmensgruppe umgründungsbedingt untergeht,

  - mangels Anschaffung nicht zur Begründung einer Firmenwertabschreibung kommen (vgl. KStR 2001 Rz 457), wenn der Umgründungsvorgang umgründungssteuerrechtlich von den Tauschwirkungen ausgenommen wird, wie zB bei unter Art. I UmgrStG fallenden Verschmelzungen,
  - zu einer Verminderung kommen, wenn sich die Beteiligung umgründungsveranlasst vermindert oder ein Teil des zur Abschreibung Anlass gebenden Vermögens ausgelagert wird,
  - zu einer Fortsetzung kommen, wenn die Beteiligung auf andere übergeht oder als übertragen gilt, oder
  - zu einer Nachversteuerung kommen, wenn die Beteiligung, auf die eine Firmenwertabschreibung vorgenommen wurde, umgründungsbedingt untergeht oder zur Abfindung der Anteilsinhaber der übertragenden Körperschaft verwendet wird (gilt für Verschmelzungen mit einem Stichtag nach dem 30.12.2007).

- Verlustvortrag: Dem Grunde nach gelten die Regelungen der §§ 4, 21 und 35 UmgrStG. Vortragsfähige Vor- oder Außergruppenverluste sind ebenso betroffen wie solche im Sinne des § 8 Abs. 4 Z 2 KStG 1988 in Verbindung mit § 7 Abs. 2 KStG 1988, wobei allerdings eine gruppenbezogene Betrachtung anzustellen ist (vgl. Rz 351e und 352); dies gilt für alle Umgründungen, denen ein Beschluss bzw. Vertrag ab dem 1.12.2011 zugrunde liegt. Weiters kann es zu einem Wechsel zwischen der Eigenschaft von Vor- oder Außergruppenverlusten zu konventionellen oder umgekehrt kommen.
- Mindeststeuer: Umgründungen führen zum Übergang von Vorgruppenmindeststeuern und Mindeststeuern, die während aufrechter Gruppe entstanden sind.
- Mindestzugehörigkeit: Die in § 9 Abs. 10 KStG 1988 vorgesehene Mindestdauer der Gruppenzugehörigkeit durch die Zurechnung der Ergebnisse von drei jeweils zwölf Monate umfassenden Wirtschaftsjahren wird durch die Verschmelzung, Umwandlung oder Aufspaltung eines Gruppenmitglieds vor Ablauf der Mindestdauer nicht beeinträchtigt, wenn der Vermögensübergang auf Gruppenangehörige als Rechtsnachfolger stattfindet. Dies gilt auch für eine errichtende Umwandlung und eine verschmelzende Umwandlung auf eine die finanzielle Verbindung an der übertragenden Gesellschaft vermittelnde Hauptgesellschafter-Personengesellschaft.

Wenn in den einzelnen Umgründungsfallgruppen in- bzw. ausländische Körperschaften angesprochen werden, sind darunter im Inland oder Ausland ansässige Körperschaften zu verstehen. Doppelansässige Körperschaften sind unbeschränkt steuerpflichtig.

1.7.2. Begründung einer Unternehmensgruppe

350

Die Gründung einer Unternehmensgruppe ist verschmelzungsbedingt nicht möglich, sie kann aber eine Gründung mit Hilfe der Rückwirkungsfiktion unterstützen. Entsteht durch eine Konzentrationsverschmelzung zweier jeweils Beteiligungen haltender Gesellschaften auf den 31. Dezember eine ausreichende finanzielle Verbindung an einer Beteiligungskörperschaft oder wird eine schon vor der Verschmelzung bestehende Verbindung fortgesetzt, steht der Gruppenbildung im Folgejahr mit Wirkung ab dem Folgejahr nichts im Wege, wenn alle Beteiligungsgesellschaften auf das Kalenderjahr bilanzieren oder die Beteiligung bei abweichenden Wirtschaftsjahren zumindest seit Beginn des Wirtschaftsjahres besteht.

Die Gruppenbildung bei abweichendem Wirtschaftsjahr der Beteiligungskörperschaften ist bereits mit Wirkung ab dem Folgejahr möglich, wenn die übertragende und übernehmende Körperschaft die Beteiligungen zumindest seit Beginn des Wirtschaftsjahres der Beteiligungskörperschaft halten.

Beispiel 1:

Die A-GmbH (Wirtschaftsjahr = Kalenderjahr) und die B-GmbH (Wirtschaftsjahr = Kalenderjahr) halten seit 1.7.06 jeweils eine 30%ige Beteiligung an der C-GmbH (Wirtschaftsjahr 1.7. bis 30.6.). Die A-GmbH wird zum 31.12.06 auf die B-GmbH verschmolzen.

Die Gruppenbildung ist ab Veranlagung 08 möglich.

Beispiel 2:

Selber Sachverhalt wie Beispiel 1, allerdings ist der Verschmelzungsstichtag der 30.6.06.

Die Gruppenbildung ist ab Veranlagung 07 möglich, weil sowohl die A-GmbH als auch die B-GmbH die Anteile an der C-GmbH bereits zum 1.7.06 tatsächlich gehalten haben.

Beispiel 3:

Selber Sachverhalt mit gleichem Stichtag wie Beispiel 2, allerdings ist die Anschaffung der A-GmbH nicht bereits zum 1.7.06, sondern erst zum 1.8.06 erfolgt.

Die Gruppenbildung ist erst ab der Veranlagung 08 möglich, weil zum 1.7.06 die A-GmbH noch nicht beteiligt war.

Rückwirkend mit Beginn des dem Verschmelzungsstichtag folgenden Tages wirksam werdende Unternehmensgruppen bewirken das Ende der objektiven Steuerpflicht der neuen Gruppenmitglieder. Vortragsfähige Verluste der neuen Gruppenmitglieder wandeln sich in Vorgruppenverluste.

Auf vor der Verschmelzung angeschaffte Beteiligungen an betriebsführenden zu Gruppenmitgliedern werdenden Körperschaften ist nach Maßgabe des § 9 Abs. 7 KStG 1988 ein Fünfzehntel des ermittelten Firmenwertes absetzbar.

Offene Mindestkörperschaftsteuerbeträge der neuen Gruppenmitglieder sind nach Maßgabe des § 24a Abs. 4 Z 2 KStG 1988 verrechenbar.

1.7.3. Erweiterung einer Unternehmensgruppe

1.7.3.1. Verschmelzung auf ein Gruppenmitglied

1.7.3.1.1. Verschmelzung einer gruppenfremden Körperschaft auf ein inländisches Gruppenmitglied

351

Wird eine inländische nicht der Unternehmensgruppe angehörige Körperschaft auf ein Gruppenmitglied verschmolzen, berührt der Vermögenszugang die bestehende Unternehmensgruppe nicht.

- Im Falle einer Konzentrationsverschmelzung kommt es entweder beim Gruppenmitglied zu einer umtauschverhältnisbedingten Kapitalerhöhung oder zu einer Anteilsabtretung seitens des (der) Anteilsinhaber(s), die zu einer Verminderung der Beteiligung an der Beteiligungskörperschaft führt. Solange die Beteiligung der beteiligten Körperschaft oder des Gruppenträgers mehr als 50% beträgt, ändert sich an der Gruppenzugehörigkeit nichts. Für Verschmelzungen mit einem Stichtag bis 31.12.2006 ist zu berücksichtigen, dass der verschmelzungsbedingte Anteilstausch nach § 5 UmgrStG idF vor BudBG 2007 nicht rückwirkend, sondern mit dem Tag der Firmenbucheintragung erfolgt. Sinkt die Beteiligung an der Beteiligungskörperschaft auf unter 50%, beträgt sie aber zumindest 40%, kann unter Umständen mit einer geeigneten Partnerkörperschaft eine Beteiligungsgemeinschaft gegründet werden, wobei für Verschmelzungen mit einem Stichtag bis 31.12.2006 eine nahtlose Fortsetzung der Gruppe im Weg der Beteiligungsgemeinschaft nur mit Altgesellschaftern der beteiligten Körperschaft bzw. des Gruppenträgers möglich ist.

  Für Verschmelzungen mit einem Stichtag ab 1.1.2007 kann zur nahtlosen Fortsetzung der Gruppe (wenn es zu einem Absinken auf unter 50% bzw. auf 50% kommt) eine Beteiligungsgemeinschaft auch mit Neugesellschaftern des Gruppenmitgliedes als übernehmende Körperschaft gebildet werden (vgl. Rz 351b).

  Beispiel 1:

  An der B-GmbH (Wirtschaftsjahr = Kalenderjahr) ist der Gruppenträger A-GmbH (Wirtschaftsjahr = 1.7. bis 30.6.) mit 70% beteiligt. Die nicht der Gruppe angehörige C-GmbH wird zum 31.12.07 auf die B-GmbH verschmolzen. An der C-GmbH ist unter anderem die D-GmbH mit 40% beteiligt (die restlichen Anteile halten natürliche Personen). Verschmelzungsbedingt erhält die D-GmbH 15% an der C-GmbH. Das Beteiligungsausmaß der A-GmbH an der B-GmbH sinkt durch die Verschmelzung auf 43,75%.

Die A-GmbH kann mit der D-GmbH als Minderbeteiligte eine Beteiligungsgemeinschaft bis zum Ablauf des Wirtschaftsjahres 08 der B-GmbH bilden. Das Ergebnis der B-GmbH des Wj 08 (sowie späterer Jahre) wird daher nicht der A-GmbH, sondern der Beteiligungsgemeinschaft bestehend aus A-GmbH und D-GmbH zugerechnet.

Vor Verschmelzung:

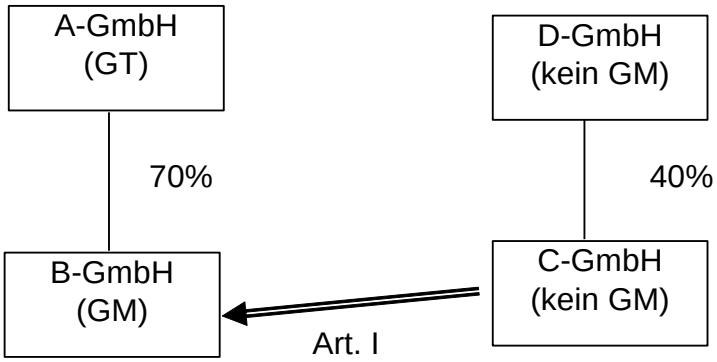

Nach Verschmelzung:

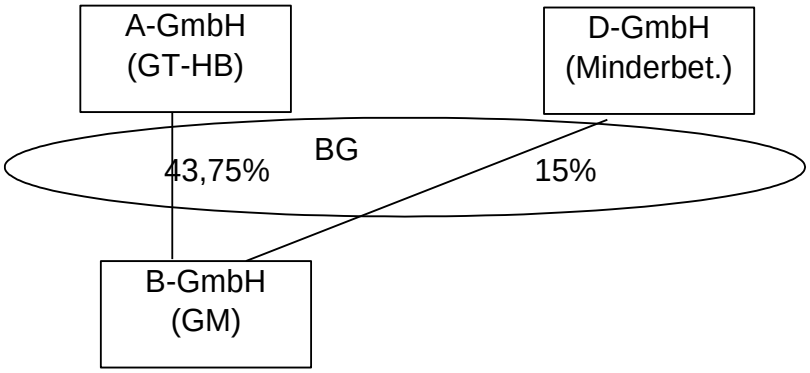

Sollte die beteiligte Körperschaft auf die Beteiligung an der übernehmenden Beteiligungskörperschaft eine Firmenwertabschreibung gemäß § 9 Abs. 7 KStG 1988 vornehmen, ändert das Absinken des Ausmaßes der Beteiligung auf Grund der Kapitalerhöhung zugunsten der Gesellschafter der übertragenden Körperschaft nichts an der Firmenwertabschreibung, solange die ausreichende finanzielle Verbindung bestehen bleibt. Es hat auch keine Neuberechnung der Firmenwertabschreibung zu erfolgen.

Beispiel 2:

Die A-GmbH (Wirtschaftsjahr = 1.7. bis 30.6.) ist 75%-Gesellschafterin der gruppenzugehörigen B-GmbH. Die gruppenfremde C-GmbH wird zum 31.12.01 (Protokollierung am 14.11.02) auf die B-GmbH verschmolzen. Auf Grund des Umtauschverhältnisses sinkt die Beteiligung der A-GmbH von 75% auf 60%. Die Gruppenzugehörigkeit bleibt gewahrt. Die A-GmbH hat bis zum 30.6.01 drei Fünfzehntel des mit 7.500 (75% von 10.000) ermittelten Firmenwertes und damit jährlich 500 abgeschrieben. Ungeachtet des Absinkens der Beteiligung kann die A-GmbH die Firmenwertabschreibung in vollem Umfang fortsetzen.

Konnte die beteiligte Körperschaft auf die angeschaffte Beteiligung an der übernehmenden Körperschaft mangels Vorliegens eines Betriebes keine Firmenwertabschreibung vornehmen, ändert auch der verschmelzungsbedingte Zugang eines Betriebes nichts am Ausschluss von der Firmenwertabschreibung.

- Im Falle der Konzernverschmelzung einer bisher nicht gruppenzugehörigen 100-prozentigen Tochterkörperschaft ändert sich durch den Vermögenszugang nichts am Gruppenbestand und nichts hinsichtlich der Beteiligung an der übernehmenden Körperschaft. Liegt keine 100-prozentige Beteiligung vor, gilt die Überlegung im vorigen bullet point entsprechend.
- Die Rückwirkung auf Anteilsinhaberebene führt jedoch nicht zu einer rückwirkenden Begründung der Firmenwertabschreibung, weil der fiktive rückwirkende Erwerb iSd § 5 Abs. 1 Z 1 UmgrStG keinen Anschaffungsvorgang darstellt.

  Beispiel 3:

  Die M-AG hält seit Jahren die 100-prozentige Beteiligung an der X-GmbH (Wirtschaftsjahr entspricht dem Kalenderjahr) und bildet mit dieser seit 05 eine Unternehmensgruppe. Zum 1.9.09 erwirbt die M-AG die Anteile an der Y-GmbH (Wirtschaftsjahr ebenfalls Kalenderjahr). Zum 15.9.09 wird die Y-GmbH side stream auf die X-GmbH mit Stichtag 31.12.08 verschmolzen. Die Anschaffungskosten der Anteile an der Y-GmbH sind zwar auf jene an der X-GmbH zu übertragen (vgl. Rz 284). Mangels Anschaffung infolge Verschmelzung kann aber erst im Jahr 10 eine Firmenwertabschreibung geltend gemacht werden.

Der Verlustvortragsübergang richtet sich nach § 4 UmgrStG. Zu beachten ist, dass übergehende vortragsfähige Verluste beim übernehmenden Gruppenmitglied zu Außergruppenverlusten werden (§ 9 Abs. 6 Z 4 KStG 1988). Bestehende Vor- oder Außergruppenverluste der übernehmenden Körperschaft bleiben nach Maßgabe des § 4 UmgrStG abzugsfähig. Hinsichtlich jener Verluste des übernehmenden Gruppenmitgliedes, die seit der Gruppenzugehörigkeit entstanden, in den Verlustvortrag des Gruppenträgers Eingang gefunden haben (vgl. KStR 2001 Rz 408 und 443) und zum Verschmelzungsstichtag noch nicht verrechnet sind, kommt § 4 UmgrStG ebenfalls zur Anwendung. Dabei ist allerdings zu beachten, dass bei der Prüfung, ob das verlustverursachende Vermögen in umfänglich vergleichbarer Weise zum Verschmelzungsstichtag noch vorhanden ist oder nicht, eine gruppenbezogene Betrachtungsweise anzustellen ist (siehe die Rz 352). Sollte der Objektbezug bzw. die Vergleichbarkeit nicht gegeben sein, kommt es zu einer entsprechenden Kürzung des Verlustvortrages beim Gruppenträger.

351a

Wird eine ausländische nicht der Unternehmensgruppe angehörige Körperschaft auf ein inländisches Gruppenmitglied verschmolzen, berührt der Vermögenszugang beim

Gruppenmitglied die bestehende Unternehmensgruppe nicht. War die übertragende Körperschaft operativ tätig, entsteht beim Gruppenmitglied eine ausländische Betriebsstätte, auf deren Ergebnis § 2 Abs. 8 EStG 1988 anzuwenden ist. Verluste der übertragenden Körperschaft aus Jahren bis zum Verschmelzungsstichtag gehen zwar grundsätzlich über, können aber nur mit nachfolgenden Gewinnen der ausländischen Betriebsstätte verrechnet werden, soweit sie der ausländischen und nicht einer inländischen Betriebsstätte zuzurechnen sind (siehe auch Rz 160a). Auf das Gruppenmitglied verschmelzungsveranlasst übertragene Wirtschaftsgüter sind nach § 3 Abs. 1 Z 2 UmgrStG neu zu bewerten.

Hinsichtlich der beteiligten Körperschaft gelten die Überlegungen der Rz 351 entsprechend.

351b

Wird eine inländische nicht der Unternehmensgruppe angehörige, aber als Minderheitspartner einer Gruppenmitglieder-Beteiligungsgemeinschaft fungierende Körperschaft auf den Hauptbeteiligten verschmolzen (die Bildung von Beteiligungsgemeinschaften auf Gruppenmitgliederebene ist nur bis 30.6.2010 möglich gewesen; § 9 Abs. 2 letzter Satz KStG 1988 idF AbgÄG 2010, BGBl. I Nr. 34/2010), verdichtet sich das Beteiligungsverhältnis des Hauptbeteiligten zu einer ausreichenden finanziellen Verbindung. Das Ende der Beteiligungsgemeinschaft ändert daher nichts an der Unternehmensgruppe, wenn sich umtauschverhältnisbedingt kein Entfall der ausreichenden finanziellen Verbindung ergibt.

Ab dem rückwirkenden Erreichen der unmittelbaren ausreichenden finanziellen Verbindung kann eine von beiden Körperschaften vorgenommene anschaffungsbedingte Firmenwertabschreibung hinsichtlich restlicher Fünfzehntelbeträge fortgesetzt werden.

Beispiel:

Die Beteiligungskörperschaft A-GmbH (Wirtschaftsjahr = Kalenderjahr) hatte im Jahr 01 eine 40-prozentige Beteiligung an der B-GmbH (Wirtschaftsjahr = Kalenderjahr) angeschafft. Im Jahre 02 bildet sie mit der zu 25% an der B-GmbH beteiligten C-GmbH (Wirtschaftsjahr = Kalenderjahr), die die Beteiligung ebenfalls im Jahr 01 angeschafft hat, eine Beteiligungsgemeinschaft, wodurch die B-GmbH Gruppenmitglied wird. Zum 31.12.05 wird die C-GmbH auf die A-GmbH verschmolzen. Die A-GmbH ist ab 1.1.06 mit 65% an der B-GmbH beteiligt. Sie kann ab diesem Jahr auf die vereinigte 65-prozentige Beteiligung an der B-GmbH die Firmenwertabschreibung mit dem sechsten Fünfzehntel fortsetzen.

Vor Verschmelzung:

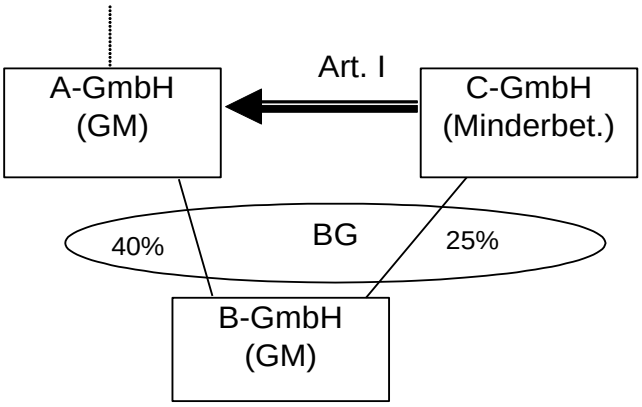

Nach Verschmelzung:

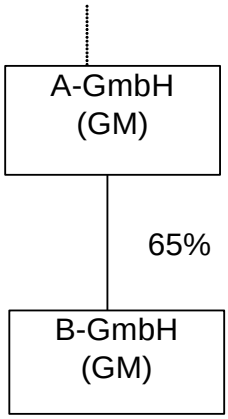

Hätte die C-GmbH die 25-prozentige Beteiligung im Jahre 02 angeschafft, kann die A-GmbH im Jahre 06 das sechste Fünfzehntel auf ihre 40-prozentige Beteiligung und das fünfte Fünfzehntel auf die verschmelzungsbedingt erworbene 25-prozentige Beteiligung geltend machen.

1.7.3.1.2. Verschmelzung einer gruppenfremden Körperschaft auf ein ausländisches Gruppenmitglied

351c

Wird eine inländische nicht der Unternehmensgruppe angehörige Körperschaft auf ein ausländisches Gruppenmitglied verschmolzen, berühren die mit der Vermögensübertragung verbundenen Folgen die bestehende Unternehmensgruppe grundsätzlich nicht.

War die übertragende Körperschaft operativ tätig, entsteht beim ausländischen Gruppenmitglied eine inländische Betriebsstätte, deren Ergebnisse im Rahmen der beschränkten Körperschaftsteuerpflicht des ausländischen Gruppenmitglieds unmittelbar erfasst und der beteiligten Körperschaft zugerechnet werden. Gleiches gilt für nicht der Betriebsstätte zurechenbare Liegenschaften, die nach § 21 Abs. 1 Z 3 KStG 1988 in den Geltungsbereich des § 7 Abs. 3 KStG 1988 fallen. Ist das übernehmende Gruppenmitglied in

der EU oder in Norwegen (Rz 158) ansässig, kommt für auf dieses übertragene Vermögen, hinsichtlich dessen Österreich das Besteuerungsrecht verliert, die Möglichkeit des Steueraufschubs in Betracht.

Hinsichtlich der Folgen der Verschmelzung für die inländische beteiligten Körperschaft (Wegfall der ausreichenden finanziellen Verbindung; Firmenwertabschreibung) gelten die Überlegungen der Rz 351 entsprechend.

Vortragsfähige Verluste der übertragenden Körperschaft gehen nach Maßgabe des § 4 UmgrStG auf die übernehmende über und können mit inländischen betrieblichen Einkünften der Folgejahre verrechnet werden.

351d

Wird eine ausländische nicht der Unternehmensgruppe angehörige Körperschaft auf ein ausländisches Gruppenmitglied verschmolzen, berührt der Vermögenszugang die Unternehmensgruppe nicht.

Hinsichtlich der inländischen beteiligten Körperschaft gelten die Überlegungen der Rz 351 entsprechend. Bei Fortbestand der Unternehmensgruppe unterbleibt eine Nachverrechnung von im Inland angesetzten und nicht ausgeglichenen Vorjahresverlusten des ausländischen Gruppenmitglieds.

Für Verschmelzungen mit einem Stichtag ab 1.1.2007 vermindert sich die Verlustzurechnung ab dem Jahr, in das der Tag nach dem Ablauf des Verschmelzungsstichtages fällt, auf das nach dem Umtauschverhältnis gesunkene Ausmaß.

Beispiel:

Zur Unternehmensgruppe gehören ua. die Z-GmbH (Wirtschaftsjahr = Kalenderjahr) und auf Grund der 75%-Beteiligung die in Deutschland ansässige Y-GmbH (Wirtschaftsjahr = 1.7. bis 30.6.). Auf Grund der Verschmelzung der gruppenfremden deutschen X-GmbH auf die Y-GmbH zum 31.12.07 sinkt die Beteiligung der Y-GmbH umtauschverhältnisbedingt mit Wirkung ab 1.1.08 von 75% auf 60%. Das (negative) Ergebnis des Wirtschaftsjahres 07/08 der Y-GmbH wird der Z-GmbH nur mehr zu 60% zugerechnet.

Vor Verschmelzung:

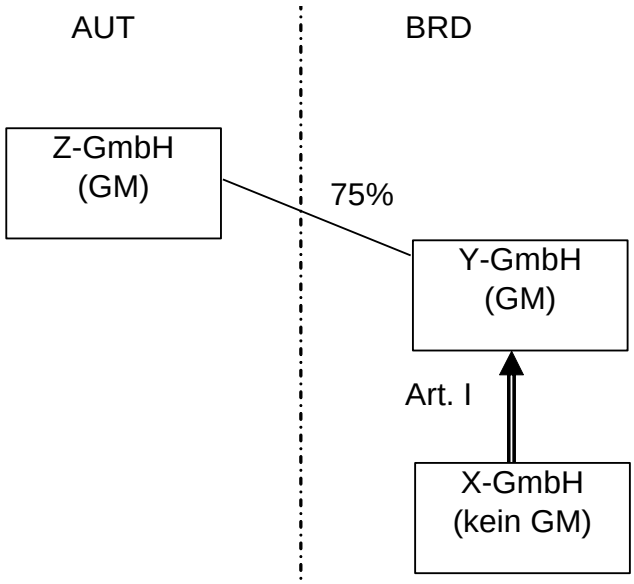

Nach Verschmelzung:

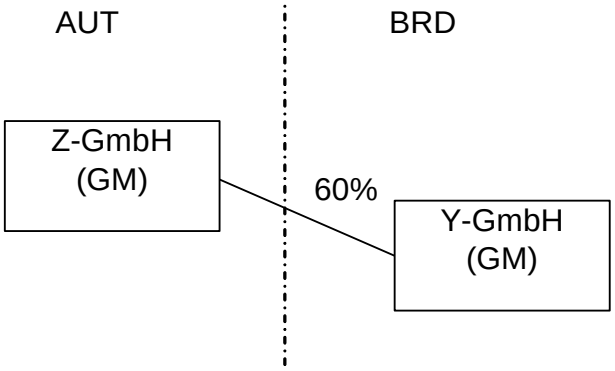

1.7.3.2. Verschmelzung auf den Gruppenträger

1.7.3.2.1. Verschmelzung einer gruppenfremden Körperschaft auf den inländischen Gruppenträger

351e

Wird eine inländische nicht der Unternehmensgruppe angehörige Körperschaft auf den inländischen Gruppenträger verschmolzen, berührt der Vermögenszugang die Unternehmensgruppe nicht. Die Änderung der Beteiligungsverhältnisse am Gruppenträger auf Grund einer Konzentrationsverschmelzung hat für die Unternehmensgruppe keine Bedeutung. Dies gilt auch für eine Down-stream-Verschmelzung auf den Gruppenträger.

Soweit vortragsfähige Verluste der übertragenden Körperschaft nach Maßgabe des § 4 UmgrStG auf den Gruppenträger übergehen, sind diese ab dem dem Verschmelzungsstichtag folgenden Veranlagungszeitraum im Rahmen der Ermittlung des Gruppeneinkommens neben den vorhandenen weiterhin vortragsfähigen Verlusten des Gruppenträgers verrechenbar.

Für Verschmelzungsbeschlüsse ab 1.12.2011[1)] gilt Folgendes:

Hinsichtlich der vortragsfähigen Verluste des Gruppenträgers hat ebenfalls eine Prüfung zu erfolgen, ob der Objektbezug bzw. die Vergleichbarkeit iSd § 4 Z 1 lit. b und c UmgrStG hinsichtlich des verlusterzeugenden Vermögens zum Verschmelzungsstichtag gegeben ist. Soweit die vortragsfähigen Verluste aus der Zurechnung der Ergebnisse der Gruppenmitglieder resultieren, ist der Objektbezug nicht gewahrt, wenn das verlustverursachende Vermögen in der Unternehmensgruppe nicht mehr vorhanden ist (gruppenbezogene Betrachtungsweise). Dies gilt gleichermaßen für die Prüfung der Vergleichbarkeit iSd § 4 Z 1 lit. c UmgrStG.

> *Beispiel:*
>
> *Die Holding A-GmbH ist Gruppenträger einer seit 01 bestehenden Unternehmensgruppe, zu der die B-GmbH, C-GmbH und D-GmbH als 100-prozentige Töchter gehörten. Sowohl die C-GmbH als auch die D-GmbH erwirtschaften Verluste. Die C-GmbH wird zum 31.12.06 auf die B-GmbH verschmolzen, wobei der Betrieb der C-GmbH fortgeführt wird. Während des Jahres 07 wird von der D-GmbH der verlustverursachende Betrieb eingestellt.*
>
> *Zum 31.12.08 wird die gruppenfremde X-GmbH auf den Gruppenträger verschmolzen.*
>
> *Der vortragsfähige Verlust der A-GmbH zum 31.12.08 iHv 500.000 stammt mit 100.000 aus der Zurechnung der Verluste der C-GmbH und mit 70.000 aus der Zurechnung der Verluste der D-GmbH und zwar resultieren sie aus dem im Jahr 07 eingestellten Betrieb.*
>
> *Die Verluste der C-GmbH bleiben erhalten, weil das verlustverursachende Vermögen nach wie vor in der Gruppe (nunmehr bei der B-GmbH) in vergleichbarem Umfang vorhanden ist. Die dem Gruppenträger A-GmbH zugerechneten Verluste der D-GmbH fallen hingegen mit Ablauf des 31.12.08 weg, weil das verlustverursachende Vermögen infolge Einstellung des Betriebes im Jahr 07 nicht mehr vorhanden ist.*

[1)] Redaktionelle Anmerkung: die Berichtigung auf "1.12.2011" (statt "1.3.2011") erfolgte am 29. November 2011 im Rahmen einer Korrektur.

351f

Wird eine inländische nicht der Unternehmensgruppe angehörige, aber als Minderheitspartner einer Gruppenträger-Beteiligungsgemeinschaft fungierende Körperschaft auf den Hauptbeteiligten verschmolzen, verdichtet sich das Beteiligungsverhältnis des Hauptbeteiligten zu einer ausreichenden finanziellen Verbindung. Das Ende der Beteiligungsgemeinschaft ändert daher ungeachtet der Tatsache, dass die Beteiligungsgemeinschaft als Gruppenträger galt, nichts an der Unternehmensgruppe.

Ab dem rückwirkenden Erreichen der unmittelbaren ausreichenden finanziellen Verbindung kann eine von beiden Körperschaften vorgenommene anschaffungsbedingte Firmenwertabschreibung hinsichtlich restlicher Fünfzehntelbeträge fortgesetzt werden. Siehe das Beispiel in Rz 351b.

351g

Wird eine ausländische nicht der Unternehmensgruppe angehörige Körperschaft auf den inländischen Gruppenträger verschmolzen, berührt der Vermögenszugang auf den Gruppenträger die bestehende Unternehmensgruppe nicht. Die diesbezüglichen Ausführungen in Rz 351a sowie hinsichtlich der Verluste des Gruppenträgers in Rz 351e gelten entsprechend.

1.7.3.2.2. Verschmelzung einer gruppenfremden Körperschaft auf den ausländischen Gruppenträger

351h

Wird eine inländische nicht der Unternehmensgruppe angehörige Körperschaft auf den ausländischen Gruppenträger (§ 9 Abs. 3 fünfter Teilstrich KStG 1988) verschmolzen, berührt der Vermögenszugang beim Gruppenträger die bestehende Unternehmensgruppe nicht. Die diesbezüglichen Ausführungen in Rz 351b und Rz 351e gelten entsprechend.

1.7.4. Veränderung innerhalb einer Unternehmensgruppe

1.7.4.1. Verschmelzung unmittelbar verbundener Gruppenmitglieder

1.7.4.1.1. Verschmelzung inländischer Gruppenmitglieder

352

Die Verschmelzung unmittelbar finanziell ausreichend verbundener Gruppenmitglieder kann als Down-stream-merger auf die Beteiligungskörperschaft oder als Up-stream-merger auf die beteiligte Körperschaft erfolgen.

- Bei einem Up-stream-merger erfolgt in dem mit dem Verschmelzungsstichtag endenden Wirtschaftsjahr der übertragenden Körperschaft die letzte Gewinn- bzw. Einkommensermittlung mit Zurechnung des Einkommens einschließlich weiterer der übertragenden Körperschaft zugerechneten Einkommen von Beteiligungskörperschaften.

  Beispiel 1:

  Die übernehmende A-GmbH (100-prozentige Tochter des zum 31.12. bilanzierenden Gruppenträgers X-GmbH; Wirtschaftsjahr 1.7. bis 30.6.) ist zu 100% an der übertragenden B-GmbH (Wirtschaftsjahr = Kalenderjahr) beteiligt. Die B-GmbH ist an der C-GmbH (Wirtschaftsjahr = Kalenderjahr) ebenfalls mit 100% beteiligt. Im Falle der Verschmelzung zum 31.3.08 (Firmenbucheintragung 20.2.09) endet für die B-GmbH mit dem Verschmelzungsstichtag ein Rumpfwirtschaftsjahr vom 1.1.08 bis 31.3.08. Das sich daraus ergebende Einkommen der B-GmbH wird der A-GmbH im Wirtschaftsjahr 1.7.07 bis 30.6.08 zugerechnet. Mit Ablauf des 31.3.08 endet steuerlich die subjektive und objektive Steuerpflicht der B-GmbH, mit 1.4.08 übernimmt die A-GmbH das Vermögen, sämtliche Geschäftsvorfälle der bis zur Eintragung des Verschmelzungsbeschlusses in das Firmenbuch gesellschaftsrechtlich bestehenden B-GmbH sind der A-GmbH zuzurechnen. Das Ergebnis des Gruppenmitgliedes C-GmbH des Wirtschaftsjahres 08 ist nicht der B-GmbH, sondern bereits der A-GmbH zuzurechnen (in deren Wirtschaftsjahr 08/09).

Vor Verschmelzung:

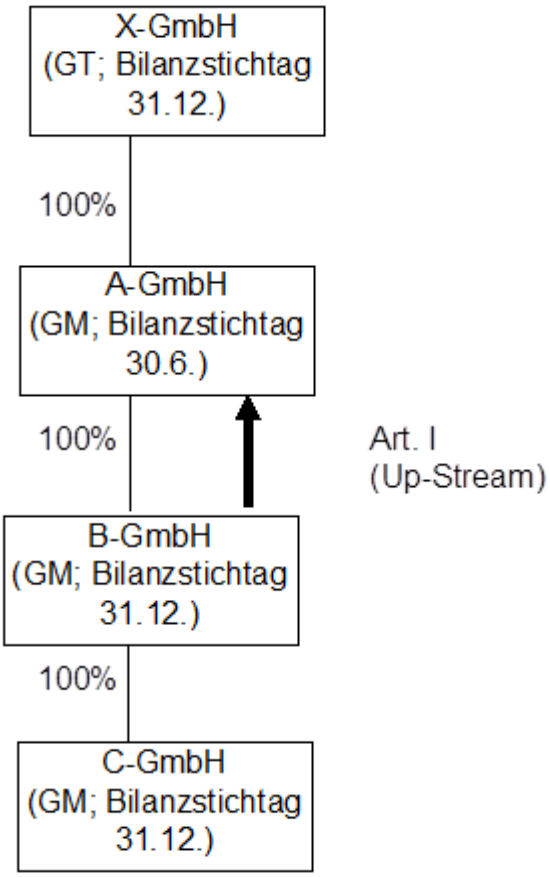

Nach Verschmelzung

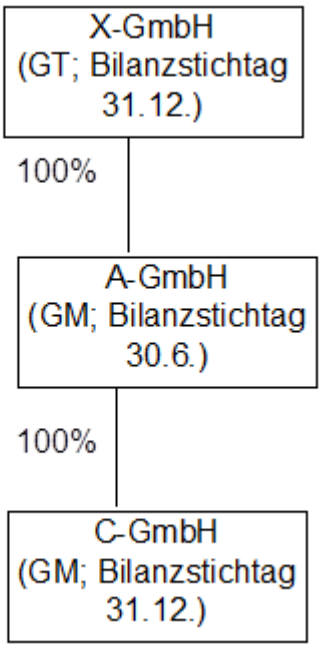

- Bei einem Down-stream-merger gilt dies für die übertragende beteiligte Körperschaft. Stimmt der Verschmelzungsstichtag nicht mit dem Bilanzstichtag der

Beteiligungskörperschaft überein, erfolgte die letzte Einkommenszurechnung der übernehmenden Beteiligungskörperschaft an die beteiligte zu ihrem letzten vorangegangenen Bilanzstichtag.

Beispiel 2:

Die übertragende A-GmbH (100-prozentige Tochter des zum 31.12. bilanzierenden Gruppenträgers X-GmbH; Wirtschaftsjahr 1.7. bis 30.6.) ist zu 100% an der B-GmbH (Wirtschaftsjahr = Kalenderjahr) beteiligt. Im Falle der Verschmelzung zum 31.3.02 (Firmenbucheintragung 20.2.03) endet für die A-GmbH mit dem Verschmelzungsstichtag ein Rumpfwirtschaftsjahr vom 1.7.01 bis 31.3.02. Die letzte Einkommenszurechnung der B-GmbH an die A-GmbH bezieht sich auf das mit 31.12.01 endende Wirtschaftsjahr. Mit 1.4.02 ist das Vermögen der A-GmbH auf die B-GmbH steuerrechtlich übergegangen, sämtliche Geschäftsvorfälle der A-GmbH sind der B-GmbH zuzurechnen. Das Einkommen der B-GmbH des mit dem Kalenderjahr übereinstimmenden Wirtschaftsjahres 02 bestehend aus dem eigenen Gewinn und dem aus dem mit 1.4.02 übernommen Vermögen resultierenden Gewinn und zugerechneten Einkommen von Beteiligungskörperschaften ist dem Gruppenträger X-GmbH im Jahr 02 zuzurechnen. Das von der A-GmbH für den Zeitraum 30.06.01 bis 31.3.02 erzielte Ergebnis (inkl. der Zurechnung des Ergebnisses der B-GmbH per 31.12.2001) wird der X-GmbH noch über die A-GmbH zugerechnet.

Vor Verschmelzung:

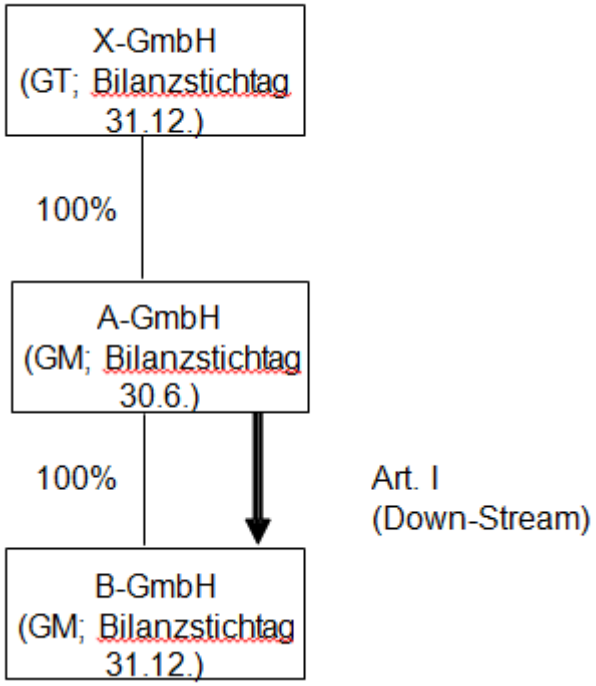

Nach Verschmelzung:

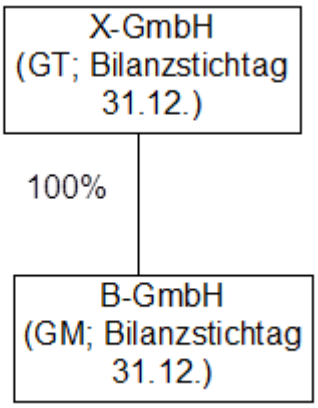

Der Verlustvortragsübergang richtet sich nach § 4 UmgrStG.

Für Verschmelzungsbeschlüsse ab dem 1.12.2011[1)] gilt Folgendes:

Hinsichtlich jener Verluste des übertragenden bzw. übernehmenden Gruppenmitgliedes, die seit der Gruppenzugehörigkeit entstanden sind, in den Verlustvortrag des Gruppenträgers Eingang gefunden haben (vgl. KStR 2001 Rz 408 und 443) und zum Verschmelzungsstichtag noch nicht verrechnet sind, kommt § 4 UmgrStG ebenfalls zur Anwendung. Dabei ist allerdings zu beachten, dass bei der Prüfung, ob das verlustverursachende Vermögen in umfänglich vergleichbarer Weise zum Verschmelzungsstichtag noch vorhanden ist oder nicht, eine gruppenbezogene Betrachtungsweise anzustellen ist. Maßgebend für den Objektbezug bzw. die Vergleichbarkeit ist, ob das verlustverursachende Vermögen des übertragenden bzw. übernehmenden Gruppenmitgliedes (zB Betrieb) zum Verschmelzungsstichtag in der Unternehmensgruppe in vergleichbarer Form noch vorhanden ist. Ein Transfer dieses Vermögens innerhalb der Gruppe (zB aufgrund einer vor der Verschmelzung erfolgten Einbringung in ein anderes Gruppenmitglied) ist daher unschädlich.

Sollte der Objektbezug bzw. die Vergleichbarkeit nicht gegeben sein, kommt es zu einer entsprechenden Kürzung des Verlustvortrages beim Gruppenträger.

Übergehende vortragsfähige Vor- und Außergruppenverluste des übertragenden Gruppenmitgliedes werden beim übernehmenden Gruppenmitglied zu Außergruppenverlusten.

Ist zum Verschmelzungsstichtag die dreijährige Mindestbestandsdauer noch nicht gegeben, führt dies dennoch nicht zu einer selbständigen Steuerpflicht für die Jahre bis zur Verschmelzung, da mit der Vermögensübernahme durch das übernehmende Gruppenmitglied ein Fortsetzungstatbestand gegeben ist. Voraussetzung ist, dass das übernehmende Gruppenmitglied die Mindestbestandsdauer erfüllt.

[1)] *Redaktionelle Anmerkung: die Berichtigung auf "1.12.2011" (statt "1.3.2011") erfolgte am 29. November 2011 im Rahmen einer Korrektur.*

352a

Die Konzernverschmelzung berührt die Beteiligung der beteiligten Körperschaft an der Beteiligungskörperschaft:

- Bei einem Up-stream-merger geht die Beteiligung an der übertragenden Körperschaft auf Grund der Vermögensübernahme mit dem dem Verschmelzungsstichtag folgenden Tag unter. Damit kann eine laufende Firmenwertabschreibung im Sinne des § 9 Abs. 7 KStG 1988 nicht mehr fortgesetzt werden. Das letzte Fünfzehntel kann in dem vor dem Verschmelzungsstichtag endenden Wirtschaftsjahr der beteiligten Körperschaft geltend gemacht werden.

  Bei Verschmelzungen mit einem Stichtag nach 30.12.2007 sind die bereits vorgenommenen Firmenwertabschreibungsfünfzehntel auf die Beteiligung an der übertragenden Körperschaft von der übernehmenden Körperschaft gemäß § 9 Abs. 7 letzter Teilstrich KStG 1988 idF AbgSiG 2007 zum Verschmelzungsstichtag insoweit nachzuversteuern, als die abgesetzten Fünfzehntel im Unterschiedsbetrag zwischen Buchwert und Verkehrswert der abgeschriebenen Beteiligung an der übertragenden Körperschaft Deckung finden.

  Beispiel 3:

  Angaben wie im Beispiel 1 (vgl. die Rz 352); die A-GmbH hat ab dem Wirtschaftsjahr 00/01 eine Firmenwertabschreibung auf die Beteiligung an der B-GmbH von je 10.000 geltend gemacht. Die Beteiligung wurde um 300.000 angeschafft. Zum Stichtag 31.3.08 hat die Beteiligung nur mehr einen Verkehrswert von 250.000.

Die A-GmbH kann die Firmenwertabschreibung letztmalig zu Lasten des Wirtschaftsjahres 1.7.06 bis 30.6.07 geltend machen, da im Falle einer Konzernverschmelzung mit dem dem Verschmelzungsstichtag folgenden Tag, also mit 1.4.08, auch die Beteiligung untergeht und daher im Wirtschaftsjahr 1.7.07 bis 30.6.08 nicht mehr vollständig besteht. Insgesamt hat die A-GmbH eine Abschreibung von 70.000 (7/15) vorgenommen, sodass der Buchwert zum 31.3.08 230.000 beträgt. Es hat daher durch die A-GmbH im Wirtschaftsjahr 1.7.07 bis 30.6.08 eine Nacherfassung der vorgenommenen Firmenwertabschreibung gemäß § 9 Abs. 7 letzter Teilstrich KStG 1988 im Betrag von 20.000 zu erfolgen (vorgenommene Abschreibung minus Wertverlust).

Fassung für Verschmelzungen mit einem Beschlussdatum bis 30.11.2011

- Bei einem Down-stream-merger geht das Gesamtvermögen der übertragenden beteiligten Körperschaft und damit auch die Beteiligung an der übernehmenden

Körperschaft auf diese über. Diese übernommene Beteiligung wird in der Folge zur Abfindung der Anteilsinhaber der übertragenden Körperschaft verwendet (Durchschleuseffekt). Damit kann die übernehmende Körperschaft eine von der übertragenden Körperschaft vorgenommene laufende Firmenwertabschreibung auf die angeschaffte Beteiligung an der übernehmenden Körperschaft im Sinne des § 9 Abs. 7 KStG 1988 nicht mehr fortsetzen. Sollte die durchgeschleuste Beteiligung auf beteiligte Körperschaften oder den Gruppenträger übergehen, kommt es bei diesen zur Fortsetzung der Firmenwertabschreibung ab dem dem Verschmelzungsstichtag folgenden Wirtschaftsjahr, maximal im Prozentausmaß der von der übertragenden Körperschaft vorgenommenen Abschreibung. Andererseits entfällt bei der an der übertragenden Körperschaft beteiligten Körperschaft oder bei dem beteiligten Gruppenträger die Firmenwertabschreibung auf die angeschaffte Beteiligung an der übertragenden Körperschaft.

Beispiel 4 Variante 1:

a) Im Falle des Beispiels 2 geht die Firmenwertabschreibung des Gruppenträgers X auf die Beteiligung an der A-GmbH unter; X kann das letzte Fünfzehntel zu Lasten ihres mit 31.12.01 endenden Wirtschaftsjahres geltend machen. Die übertragende A-GmbH kann die Firmenwertabschreibung auf die Beteiligung an der B-GmbH letztmalig zu Lasten des Rumpfwirtschaftsjahres 1.7.01 bis 31.3.02 geltend machen. Der Gruppenträger X kann auf Grund der Anteilsdurchschleusung die von der A-GmbH begonnene Firmenwertabschreibung fortsetzen. Da X auf den 31.12. bilanziert und die durchgeschleuste Beteiligung mit 1.4.02 erwirbt, kann er im Jahr 02 noch kein Fünfzehntel geltend machen , er kann das nächste Fünfzehntel zu Lasten des Wirtschaftsjahres 03 geltend machen.

b) Sollte gegenüber der lit. a an der A-GmbH neben dem mit 75% beteiligten Gruppenträger ein Gruppenmitglied Y mit 25% beteiligt sein, wird die 100-prozentige Beteiligung an der B-GmbH aliquot auf den Gruppenträger und das Gruppenmitglied Y übertragen. Beim Gruppenträger vermindert sich in diesem Fall die Firmenwertabschreibung auf die 75-prozentige Beteiligung, das Gruppenmitglied Y ist von der Firmenwertabschreibung ausgeschlossen.

Fassung für Verschmelzungen mit einem Beschlussdatum ab 1.12.2011

- Bei einem Down-stream-merger geht das Gesamtvermögen der übertragenden beteiligten Körperschaft und damit auch die Beteiligung an der übernehmenden Körperschaft auf diese über. Diese übernommene Beteiligung wird in der Folge zur Abfindung der Anteilsinhaber der übertragenden Körperschaft verwendet (Durchschleuseffekt; zur Zulässigkeit der Anteilsauskehrung vgl. OGH 11.11.1999, 6 Ob 4/99b). Bei den Anteilsinhabern der übertragenden Gesellschaft ersetzt daher die durchgeschleuste Beteiligung die untergehenden Anteile. Soferne ein Anteilsinhaber der übertragenden Gesellschaft Gruppenmitglied bzw. Gruppenträger ist, ist die begonnene Firmenwertabschreibung auf die Anteile an der übertragenden Gesellschaft fortzusetzen.

Eine von der übertragenden auf die übernehmende Körperschaft durchgeführte Firmenwertabschreibung kann hingegen nicht fortgesetzt werden.

Handelt es sich um eine Verschmelzung mit einem Stichtag nach dem 30.12.2007, führt die Durchschleusung der ausgekehrten Anteile (sofern von der übertragenden Körperschaft eine Firmenwertabschreibung auf die Anteile an der übernehmende Körperschaft vorgenommen wurde) zu einer Nacherfassung gemäß § 9 Abs. 7 letzter Teilstrich KStG 1988. Da im Falle des down-Stream-Mergers die Körperschaft, die die Firmenwertabschreibung auf die übernehmende Körperschaft durchgeführt hat, untergeht, hat die Nacherfassung bei der übernehmenden Körperschaft als deren Rechtsnachfolger zum Verschmelzungsstichtag zu erfolgen.

Beispiel 4 Variante 2:

a) Im Falle des Beispiels 2 geht die durchgeschleuste Beteiligung an der B-GmbH auf den Gruppenträger X-GmbH über. Infolge der in § 9 Abs. 7 letzter Teilstrich KStG 1988 getroffenen Anordnung führt diese Durchschleusung zur Nachversteuerung der von der A-GmbH auf die B-GmbH durchgeführten Firmenwertabschreibung und kann auch nicht fortgesetzt werden.

Die Firmenwertabschreibung des Gruppenträgers X-GmbH auf die Beteiligung an der A-GmbH ist dagegen fortzusetzen.

b) Sollte gegenüber der lit. a an der A-GmbH neben dem mit 75% beteiligten Gruppenträger ein Gruppenmitglied Y mit 25% beteiligt sein, wird die 100-prozentige Beteiligung an der B-GmbH aliquot auf den Gruppenträger und das Gruppenmitglied Y übertragen. Beim Gruppenträger ändert sich in diesem Fall die Firmenwertabschreibung nicht, das Gruppenmitglied Y war auch vor der Verschmelzung bereits von der Firmenwertabschreibung ausgeschlossen.

352b

Die Verschmelzung des Hauptbeteiligten einer Gruppenmitglieder-Beteiligungsgemeinschaft auf ein inländisches an der betreffenden Beteiligungskörperschaft nicht beteiligtes Gruppenmitglied (zB Schwesternverschmelzung) berührt in der Regel die Beteiligungsgemeinschaft nicht. An die Stelle der übertragenden Körperschaft tritt die übernehmende und bleibt auf Grund § 9 Abs. 5 KStG 1988 Partner der Beteiligungsgemeinschaft. Die der Beteiligungsgemeinschaft zugrunde liegende Vereinbarung ist zu adaptieren.

Sollte sich durch die Verschmelzung eine Beteiligungserweiterung an der Beteiligungskörperschaft auf mehr als 50% ergeben, kann die Beteiligungsgemeinschaft auch beendet werden.

352c

Wird die Beteiligungskörperschaft, hinsichtlich deren Anteile eine Beteiligungsgemeinschaft besteht, auf ein anderes inländisches Gruppenmitglied verschmolzen, ist zu prüfen, ob die umtauschverhältnisbezogenen Änderungen hinsichtlich der Beteiligungen in der Beteiligungsgemeinschaft zum Ende der ausreichenden finanziellen Verbindung führen.

1.7.4.1.2. Verschmelzung ausländischer Gruppenmitglieder

352d

Im Hinblick auf die Beschränkung der Zugehörigkeit ausländischer Gruppenmitglieder auf die "erste Ebene" (§ 9 Abs. 2 zweiter Teilstrich KStG 1988) ist eine Verschmelzung unmittelbar verbundener ausländischer Gruppenmitglieder nur bei Bestehen einer maximal 50%igen unmittelbaren Beteiligung in Verbindung mit einer mittelbaren finanziellen Verbindung möglich. Auch in diesem Fall kann die Verschmelzung als Down-stream-merger auf die Beteiligungskörperschaft oder als Up-stream-merger auf die beteiligte Körperschaft erfolgen. Hinsichtlich der Beteiligungsverhältnisse siehe Rz 351.

Bei Fortbestand der Unternehmensgruppe unterbleibt nur dann eine Nachverrechnung von im Inland angesetzten Vorjahresverlusten des übertragenden ausländischen Gruppenmitglieds, wenn beim übernehmenden ausländischen Gruppenmitglied (zB Side-stream-merger) eine Verlustverrechnung und damit eine Nachverrechnung in der Unternehmensgruppe Platz greifen kann. Dies setzt voraus, dass es nach den ausländischen umgründungssteuerlichen Vorschriften zu einem Übergang der Verlustvorträge des durch die Verschmelzung untergehenden Gruppenmitgliedes auf das aufnehmende Gruppenmitglied kommt (vgl. KStR 2001 Rz 432).

Zur Mindestbestandsdauer siehe Rz 352.

Beispiel 5:

Die Unternehmensgruppe besteht aus der A-GmbH (Gruppenträger) sowie der inländischen B-GmbH, an der die A-GmbH zu 100% beteiligt ist, sowie aus den ausländischen Gruppenmitgliedern C-GmbH, an der die B-GmbH mit 100% beteiligt ist, und D-GmbH, an der die B-GmbH mit 10% und die C-GmbH mit 45% beteiligt sind. Zum 31.12.07 wird die C-GmbH auf die D-GmbH down stream verschmolzen.

Falls das ausländische Verschmelzungsrecht mit dem inländischen vergleichbar ist, ist Art. I UmgrStG anwendbar.

Infolge der Verschmelzung erhöht sich die Beteiligungshöhe der B-GmbH auf mehr als 55% (bisherige Beteiligung von 10% sowie durchgeschleuste Beteiligung von 45%). Zu einer Verlustnachverrechnung der verwerteten Auslandsverluste der C-GmbH kommt es dann nicht, wenn das ausländische Umgründungssteuerrecht einen Übergang der Verlustvorträge auf die D-GmbH vorsieht.

Vor Verschmelzung:

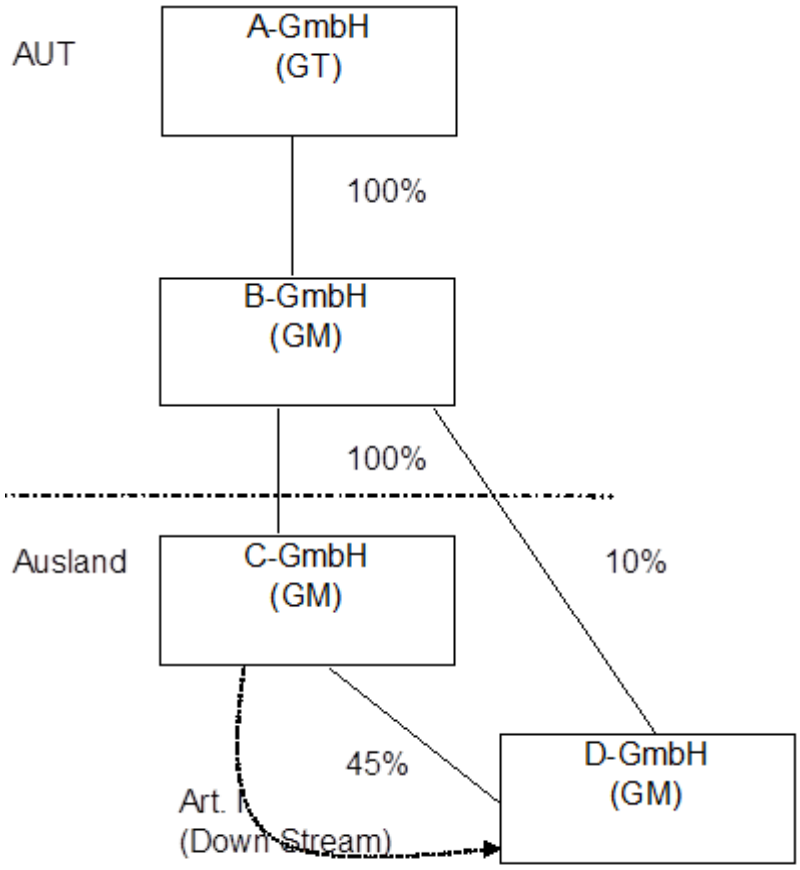

Nach Verschmelzung:

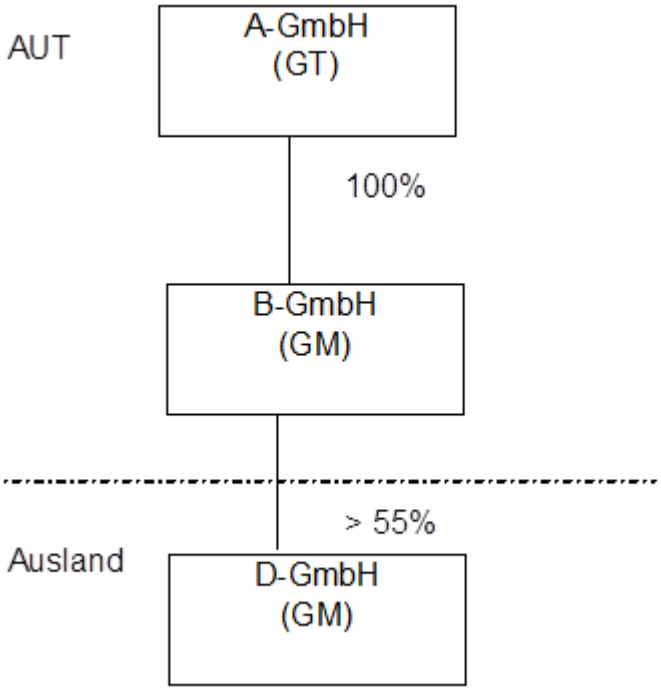

1.7.4.1.3. Grenzüberschreitende Verschmelzung von Gruppenmitgliedern

352e

Die Verschmelzung unmittelbar verbundener in- und ausländischer Gruppenmitglieder kann eine Export- oder Importverschmelzung sein, je nach den Beteiligungsverhältnissen kann es zu einer Anteilsgewährung oder einem Unterbleiben kommen (vgl. § 3 Abs. 2 EU-VerschG iVm § 224 AktG).

Die down-stream-Verschmelzung der inländischen beteiligten Körperschaft auf die ausländische Beteiligungskörperschaft (Exportverschmelzung) beendet mit Beginn des dem Verschmelzungsstichtag folgenden Tages für die übertragende Körperschaft die Gruppenzugehörigkeit. Da die Anteile an der übernehmenden Körperschaft gleichzeitig auf den (die) beteiligten Gruppenmitglieder oder den Gruppenträger durchgeschleust werden und damit die untergehenden Anteile ersetzen, geht die finanzielle Verbindung der übernehmenden Körperschaft zur Unternehmensgruppe im Sinne des § 9 Abs. 5 KStG 1988 nicht verloren.

Unabhängig davon, ob die durchgeschleuste Beteiligung an der ausländischen übernehmenden Körperschaft eine steuerneutrale oder steuerwirksame Schachtelbeteiligung darstellt, bleibt die von der übertragenden Körperschaft getroffene Entscheidung für die die (durchgeschleuste) Beteiligung erwerbende Körperschaft maßgebend (siehe KStR 2001 Rz 565b).

Sollte das an der übertragenden inländischen Körperschaft beteiligte Gruppenmitglied (oder der beteiligte Gruppenträger) eine Firmenwertabschreibung vorgenommen haben, endet diese verschmelzungsbedingt, weil eine Firmenwertabschreibung nur auf unbeschränkt steuerpflichtige Gruppenmitglieder möglich ist (vgl. KStR 2001 Rz 466). Zu einer Nachversteuerung der bereits vorgenommenen Firmenwertabschreibungen gemäß § 9 Abs. 7 letzter Teilstrich KStG 1988 idF AbgSiG 2007 kommt es nicht. Hinsichtlich einer Fortsetzung der von der übertragenden Körperschaft vorgenommenen Firmenwertabschreibung siehe Rz 352a.

Hinsichtlich des Erfordernisses der Steuerhängigkeit des übertragenen Vermögens sowie die Möglichkeit der Nichtfestsetzung (aufgeschobene Liquidationsbesteuerung) siehe Rz 43 ff.

Vor- oder Außergruppenverluste der übertragenden Körperschaft gehen nach Maßgabe des § 4 UmgrStG auf die übernehmende über, sie können mit nachfolgenden Gewinnen inländischer betrieblicher Einkünfte verrechnet werden. Hinsichtlich jener Verluste des inländischen übertragenden Gruppenmitgliedes, die seit der Gruppenzugehörigkeit entstanden, welche in den Verlustvortrag des Gruppenträgers Eingang gefunden haben (vgl. KStR 2001 Rz 408 und 443), und zum Verschmelzungsstichtag noch nicht verrechnet sind,

kommt § 4 UmgrStG ebenfalls zur Anwendung, wobei eine gruppenbezogene Betrachtungsweise anzustellen ist (vgl. Rz 352).

Die Up-Stream-Verschmelzung der ausländischen Beteiligungskörperschaft auf die inländische beteiligte Körperschaft (Importverschmelzung) ändert infolge der Verdichtung der Vermögen ungeachtet des Untergangs der übertragenden ausländischen Körperschaft nichts an der Unternehmensgruppe. Beteiligungen der übertragenden Körperschaft, die zur Zugehörigkeit weiterer ausländischer Körperschaften beigetragen haben, sind der übernehmenden zuzurechnen. Tochterkörperschaften der übertragenden Körperschaft, die bis zur Verschmelzung von der Gruppenzugehörigkeit ausgeschlossen waren, können als nunmehr "erste Auslandsebene" in die Unternehmensgruppe einbezogen werden. Durch diese Importverschmelzung kommt es zur Nachversteuerung noch offener Verluste zum Verschmelzungsstichtag (siehe KStR 2001 Rz 432). Zur Behandlung des ausländischen Vermögens der übertragenden Körperschaft siehe Rz 351a.

Die Beteiligung der übernehmenden Körperschaft an der übertragenden geht verschmelzungsbedingt unter, daraus resultierende Buchgewinne oder Buchverluste sind - ausgenommen Confusiotatbestände - unabhängig davon steuerneutral, ob es sich um eine steuerneutrale oder steuerwirksame Schachtelbeteiligung gehandelt hat.

Zur Mindestbestandsdauer siehe Rz 352.

Beispiel 6:

Die D-GmbH (Wj=Kj) ist Gruppenträger, die 100% der Anteile am inländischen Gruppenmitglied E-GmbH (Wj=1.9.-31.8.) hält. Die Gruppe besteht seit dem Jahr 04. Die lediglich vermögensverwaltend tätige E-GmbH ihrerseits hält 100% der Anteile am inländischen Gruppenmitglied G-GmbH (Wj=Kj) sowie ebenfalls 100% am ausländischen (deutschen) Gruppenmitglied F-GmbH (Wj=Kj).

Zum 31.12.07 wird die E-GmbH in Anwendung des EU-VerschG auf die F-GmbH down stream verschmolzen. Die E-GmbH verfügt zum 31.12.07 über Vorgruppenverluste von 50.000. Der gemeine Wert der Beteiligung der E-GmbH an der G-GmbH beträgt zum 31.12.07 450.000 (Buchwert 405.000).

Mit dem Ablauf des 31.12.07 endet für die E-GmbH das letzte Rumpfwirtschaftsjahr. Ein (positives) Einkommen der E-GmbH im Zeitraum 1.9.07 bis 31.12.07 ist mit den Vorgruppenverlusten zu verrechnen. Sodann ist ein allfälliger – auf österreichisches Steuerrecht umgerechneter – Verlust der F-GmbH des Jahres 07 zuzurechnen. Die G-GmbH scheidet verschmelzungsbedingt aus der Gruppe aus (keine zweite Auslandsebene zulässig).

Durch die Verschmelzung kommt es zum Verlust des Besteuerungsrechts hinsichtlich der Beteiligung an der G-GmbH (Art. 13 Abs. 5 DBA-D). Die E-GmbH kann im Rahmen der Veranlagung 07 gemäß § 1 Abs. 2 UmgrStG einen Antrag auf Nichtfestsetzung stellen (Differenz zwischen dem Wert von 450.000 und dem Buchwert von 405.000 = 45.000; festgestellte Steuerschuld sohin 11.250).

Zu einer Nachverrechnung der bisher der E-GmbH zugerechneten ausländischen Verluste der F-GmbH kommt es nicht, weil die Gruppenzugehörigkeit durch die

Verschmelzung nicht weggefallen ist (nunmehr finanzielle Verbindung direkt mit dem Gruppenträger, der die Anteile im Wege der Durchschleusung erhält).

Die G-GmbH scheidet mit Ende des Jahres 07 aus der Gruppe aus.

Eine Firmenwertabschreibung der E-GmbH auf die Beteiligung an der G-GmbH kann durch das Ausscheiden der G-GmbH aus der Gruppe nicht fortgesetzt werden. Zu einer Nachversteuerung der bereits vorgenommenen Firmenwertabschreibung gemäß § 9 Abs. 7 letzter Teilstrich KStG 1988 idF AbgSiG 2007 kommt es nicht.

Vor Verschmelzung:

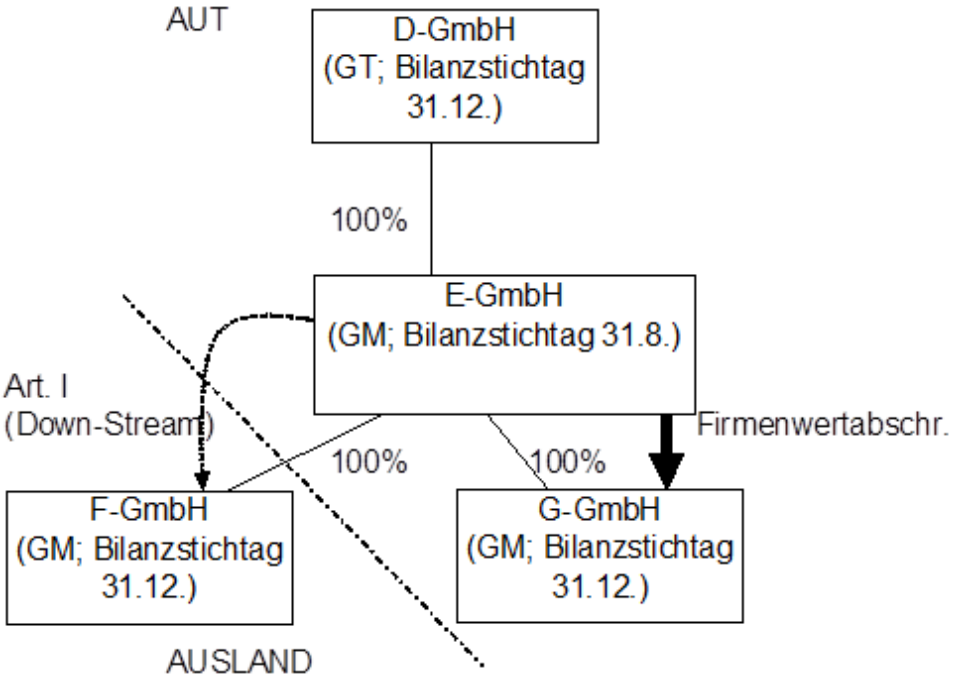

Nach Verschmelzung:

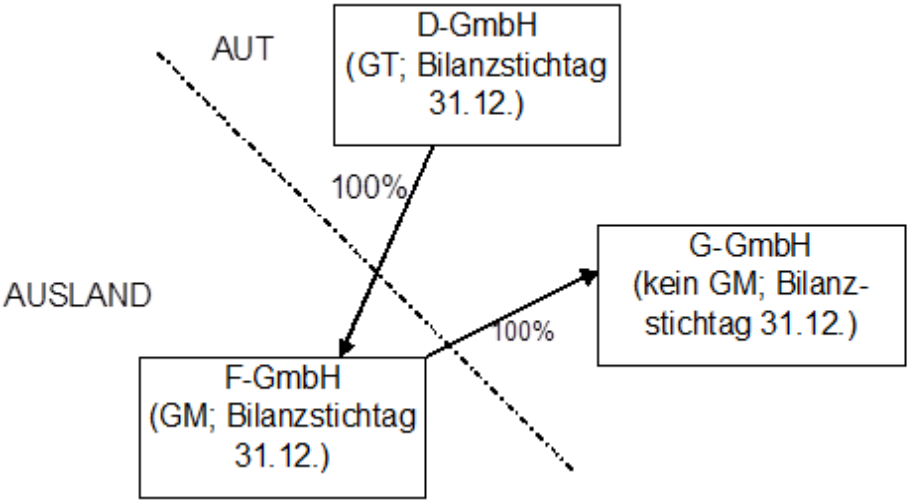

Variante:

Selber Sachverhalt wie Beispiel 6; allerdings wird die deutsche F-GmbH auf die E-GmbH up-stream verschmolzen.

In diesem Fall hat eine Nachversteuerung der im Rahmen der Unternehmensgruppe bereits angesetzten ausländischen Verluste der F-GmbH zu erfolgen.

1.7.4.2. Verschmelzung mittelbar verbundener Gruppenmitglieder

1.7.4.2.1. Verschmelzung von inländischen Schwester-Mitgliedern

353

Die Verschmelzung von Schwester-Mitgliedern entspricht hinsichtlich des Vermögensübergangs jener von unmittelbar verbundenen Mitgliedern. Der verschmelzungsbedingte Untergang der übertragenden Körperschaft hat auf den Bestand der Unternehmensgruppe keinen Einfluss, da der (die) beteiligte(n) Körperschaften unverändert am vereinigten Vermögen beteiligt sind und damit die finanzielle Verbindung weiterhin besteht.

Da der Buchwert der Beteiligung an der übertragenden Körperschaft auf die Beteiligung an der übernehmenden Körperschaft aktiviert wird und damit kein Veräußerungs-Anschaffungs-Tatbestand verbunden ist, kann die laufende Firmenwertabschreibung auf die Beteiligung an der übertragenden Körperschaft fortgesetzt werden.

Vor- oder Außergruppenverluste der übertragenden Körperschaft gehen nach Maßgabe des § 4 UmgrStG auf die übernehmende Körperschaft über. Vor- oder Außergruppenverluste der übernehmenden Körperschaft bleiben nach Maßgabe des § 4 UmgrStG vortragsfähig.

Für Verschmelzungen mit einem Beschlussdatum ab 1.12.2011 gilt Folgendes:

Hinsichtlich jener Verluste des inländischen übertragenden Gruppenmitgliedes und des inländischen übernehmenden Gruppenmitgliedes, die seit der Gruppenzugehörigkeit entstanden, in den Verlustvortrag des Gruppenträgers Eingang gefunden haben (vgl. KStR 2001 Rz 408 und 443) und zum Verschmelzungsstichtag noch nicht verrechnet sind, ist § 4 UmgrStG unter Berücksichtigung der gruppenbezogenen Betrachtungsweise relevant (vgl. Rz 352).

Offene Mindestkörperschaftsteuerbeträge gehen auf die übernehmende Körperschaft über und sind zusammen mit allfälligen eigenen Mindestkörperschaftsteuerbeträgen im Sinne des § 24a Abs. 4 Z 2 KStG 1988 zu verrechnen.

Zur Mindestbestandsdauer siehe Rz 352.

1.7.4.2.2. Verschmelzung von ausländischen Gruppenmitgliedern (Schwester-Mitgliedern)

353a

Die Verschmelzung entspricht dem Grunde nach der Inlandsverschmelzung laut Rz 353. Im Hinblick auf die Rechtsnachfolge der übernehmenden Körperschaft unterbleibt in diesem Fall

eine Nachverrechnung von den in die Unternehmensgruppe hineingerechneten und noch nicht gegenverrechneten Verlusten, sofern eine Nachversteuerung dieser noch offenen Verluste beim Rechtsnachfolger möglich bleibt (siehe Rz 352d).

Zu bedenken ist, dass sich verschmelzungsbedingt die Minderbeteiligungen an weiteren ausländischen Gruppenmitgliedern bei der übernehmenden Körperschaft zu einer mehr als 50-prozentigen vereinigen können und damit diese Gruppenmitglieder aus der Unternehmensgruppe ausscheiden.

Zur Mindestbestandsdauer siehe Rz 352.

1.7.4.2.3. Grenzüberschreitende Verschmelzung von Schwester-Mitgliedern

353b

Die grenzüberschreitende Export-Verschmelzung von einem inländischen Gruppenmitglied auf ein ausländisches Gruppenmitglied entspricht dem Grunde nach jener von unmittelbar verbundenen Mitgliedern (siehe Rz 352). Die verschmelzungsbedingte Übertragung der Anschaffungskosten auf die Beteiligung der übernehmenden Körperschaft führt entweder zum Untergang oder zu einer Anreicherung einer internationalen Schachtelbeteiligung im Sinne des § 5 Abs. 7 UmgrStG.

Wird die inländische Schwester auf die ausländische Schwester verschmolzen, kann es zum Wegfall der finanziellen Verbindung zu einer ausländischen (Enkel)Gesellschaft kommen.

Wurde auf die angeschaffte Beteiligung am inländischen übertragenden Gruppenmitglied eine Firmenwertabschreibung vorgenommen, kann diese mangels weiterer Beteiligung an einem inländischen Gruppenmitglied nicht fortgesetzt werden.

Hinsichtlich vortragsfähiger Vor- oder Außergruppenverluste sowie jener Verluste der übertragenden inländischen Körperschaft, die in den Verlustvortrag des Gruppenträgers eingegangen sind, bzw. der Verluste der übertragenden ausländischen Körperschaft siehe Rz 352.

Zur Mindestbestandsdauer siehe Rz 352.

> *Beispiel:*
>
> *Die A-GmbH ist Gruppenträger, die sowohl an der inländischen B-GmbH (Holding) als auch der ausländischen C-GmbH mit je 100% beteiligt ist. Die B-GmbH ihrerseits ist mit 30% an der ausländischen D-GmbH beteiligt. Die ausreichende finanzielle Verbindung zur D-GmbH wird über eine 25-prozentige Beteiligung der C-GmbH hergestellt. Zum 31.12.07 wird die B-GmbH auf die C-GmbH verschmolzen.*
>
> *Durch die Verschmelzung scheidet die D-GmbH aus der Gruppe aus, weil eine zweite Auslandsebene nicht möglich ist, weswegen eine Nachversteuerung der in der Gruppe verwerteten Verluste der D-GmbH zu erfolgen hat.*

Vor Verschmelzung:

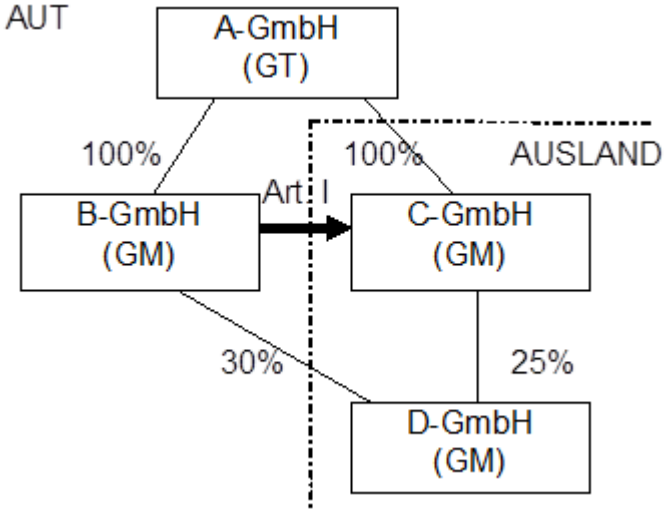

Nach Verschmelzung:

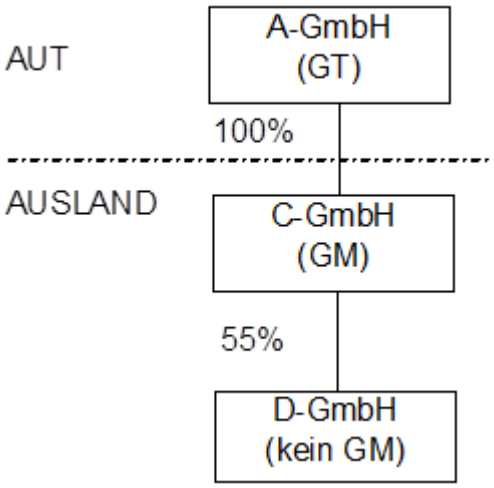

1.7.4.2.4. Verschmelzung von sonst mittelbar verbundener inländischer Gruppenmitglieder

353c

Eine Verschmelzung zwischen nicht unmittelbar verbundenen Gruppenmitgliedern, sei es zB eine Enkel-Großmutter-Verschmelzung oder eine Tantenverschmelzung kann im Bereich der Beteiligungsverhältnisse Änderungen auslösen. Eine Unterbrechung der finanziellen Verbindungen ist damit nicht verbunden, soweit es nicht durch gruppenfremde Anteilsinhaber unter Umständen zu einem Herabsinken der Beteiligung auf 50% oder weniger kommt. Zum gleichgelagerten Fall einer Großmutter-Enkel-Verschmelzung siehe Rz 353i.

Zur Mindestbestandsdauer siehe Rz 352.

1.7.4.3. Verschmelzung auf den oder durch den Gruppenträger

1.7.4.3.1. Verschmelzung eines Gruppenmitglieds auf den inländischen Gruppenträger

353d

Die Verschmelzung eines inländischen Gruppenmitglieds auf den unmittelbar beteiligten inländischen Gruppenträger ist nach den Regel der Up-stream-Verschmelzung zu beurteilen. Die Unternehmensgruppe wird dabei nur verdichtet, ihr Bestand ist nicht gefährdet. Die Erläuterungen in der Rz 352 und Rz 352a sind entsprechend anwendbar.

Nach Maßgabe des § 4 UmgrStG übergehende Vor- oder Außergruppenverluste der übertragenden Körperschaft wandeln sich ab dem dem Verschmelzungsstichtag folgenden Veranlagungszeitraum in vortragsfähige Verluste, die unter die 75%-Begrenzung des § 2 Abs. 2b EStG 1988 in Verbindung mit § 7 Abs. 2 KStG 1988 fallen.

Hinsichtlich der im Verlustvortrag des Gruppenträgers enthaltenen Verluste kommt § 4 UmgrStG ebenfalls zur Anwendung, wobei hinsichtlich des Objektbezuges sowie der Vergleichbarkeit des verlustverursachenden Vermögens (Betrieb, Teilbetrieb, einzelner verlustverursachender Vermögensteil bei nicht betriebsführenden Gesellschaften; vgl. Rz 202 ff) eine gruppenbezogene Betrachtungsweise anzustellen ist. Dies betrifft sowohl die vom Gruppenträger selbst erwirtschafteten Verluste als auch jene der Gruppenmitglieder, die ihm zugerechnet wurden.

Kommt es infolge Nichtvorliegens der Voraussetzungen des § 4 UmgrStG zu einem Untergang von Verlusten, die sich zum Teil zum Verschmelzungsstichtag im Verlustvortrag des Gruppenträgers befinden und zum Teil bereits verwertet wurde, ist von einer jahresweisen aliquoten Verrechnung auszugehen (siehe auch Rz 198).

Wurde auf das übertragende Gruppenmitglied eine Firmenwertabschreibung vorgenommen, ist diese letztmalig in jenem Wirtschaftsjahr der übernehmenden Körperschaft geltend zu machen, in dem die Beteiligung durchgehend bestanden hat. Weiters kommt es zum Verschmelzungsstichtag zur Nacherfassung bereits geltend gemachter Firmenwertabschreibungen, weil die Beteiligung verschmelzungsbedingt untergeht, wenn der Verschmelzungsstichtag nach dem 30.12.2007 liegt (§ 9 Abs. 7 letzter Teilstrich KStG 1988 idF AbgSiG 2007).

Zur Mindestbestandsdauer siehe Rz 352.

353e

Auf die Verschmelzung eines ausländischen Gruppenmitglieds auf den unmittelbar beteiligten inländischen Gruppenträger ist die Rz 353d mit der Maßgabe anzuwenden, dass in das Inland verrechnete und noch nicht nachverrechnete Verluste nachzuverrechnen sind.

Zur Mindestbestandsdauer siehe Rz 352. Zur Nachversteuerung von zugerechneten Verlusten und zum Übergang des ausländischen Verlustvortrages siehe Rz 352e.

353f

Ist nur der Gruppenträger oder nur die Beteiligungskörperschaft Hauptbeteiligter einer Beteiligungsgemeinschaft, kann dies auf den Bestand der jeweils bestehenden Beteiligungsgemeinschaft Auswirkung haben.

- Besteht nur eine Gruppenträger-Beteiligungsgemeinschaft, geht diese durch die Upstream-Verschmelzung des im Wege der Beteiligungsgemeinschaft in die Gruppe einbezogenen Gruppenmitgliedes auf den Gruppenträger unter, die minderheitsbeteiligte Körperschaft muss mit Anteilen am Gruppenträger abgefunden werden. Die Vor- bzw. Außergruppenverluste des auf den Gruppenträger verschmolzenen Gruppenmitgliedes gehen bei Vorliegen der Voraussetzungen des § 4 UmgrStG auf den Gruppenträger über und können ab dem dem Verschmelzungsstichtag folgenden Veranlagungsjahr als Sonderausgabe abgesetzt werden. Betreffend die bei der übertragenden Körperschaft während der Gruppenzugehörigkeit entstandenen Verluste, die in den Verlustvortrag des Gruppenträgers Eingang gefunden haben sowie die übrigen Verluste des Gruppenträgers gelten die Ausführungen in der Rz 353d sinngemäß.
  Wurde vom Gruppenträger auf das verschmolzene Gruppenmitglied eine Firmenwertabschreibung vorgenommen, kann diese letztmalig in jenem vor dem Verschmelzungsstichtag gelegenen Wirtschaftsjahr geltend gemacht werden. Liegt der Verschmelzungsstichtag nach dem 30.12.2007, kommt es beim Gruppenträger zur Nachversteuerung der geltend gemachten Firmenwertabschreibungen in jenem Jahr, in das der Verschmelzungsstichtag fällt.

- Besteht nur eine Gruppenmitglieder-Beteiligungsgemeinschaft, bleibt diese bei einer Upstream-Verschmelzung des Hauptbeteiligten auf den Gruppenträger bestehen, da der Gruppenträger als Gesamtrechtsnachfolger in die Rechtsstellung des Hauptbeteiligten eintritt. Die Beteiligungsgemeinschaft wandelt sich zu einer Gruppenträger-Beteiligungsgemeinschaft, die Beteiligungsverhältnisse in der Beteiligungsgemeinschaft ändern sich nicht. Die Vor- bzw. Außergruppenverluste des auf den Gruppenträger verschmolzenen Hauptbeteiligten gehen bei Vorliegen der Voraussetzungen des § 4 UmgrStG auf den Gruppenträger über und können ab dem dem Verschmelzungsstichtag folgenden Veranlagungsjahr als Sonderausgabe abgesetzt werden. Hinsichtlich jener

Verluste des übertragenden Gruppenmitgliedes, die seit der Gruppenzugehörigkeit entstanden, in den Verlustvortrag des Gruppenträgers Eingang gefunden haben (vgl. KStR 2001 Rz 408 und 443) und zum Verschmelzungsstichtag noch nicht verrechnet sind sowie betreffend die Verluste des übernehmenden Gruppenträgers gelten die Ausführungen den Rz 352 und 353d entsprechend.
Wurde vom Gruppenträger auf den verschmolzenen Hauptbeteiligten eine Firmenwertabschreibung vorgenommen, kann diese letztmalig im Wirtschaftsjahr vor dem Verschmelzungsstichtag geltend gemacht werden. Liegt der Verschmelzungsstichtag nach dem 30.12.2007, kommt es beim Gruppenträger zur Nachversteuerung der geltend gemachten Firmenwertabschreibungen in dem Jahr, in das der Verschmelzungsstichtag fällt.

- Besteht sowohl eine Gruppenträger-Beteiligungsgemeinschaft als auch beim Gruppenmitglied eine Beteiligungsgemeinschaft, wird der Gruppenträger durch die Up-stream-Verschmelzung zum Hauptbeteiligten der bisherigen Gruppenmitglieder-Beteiligungsgemeinschaft, die Gruppenträger-Beteiligungsgemeinschaft wird beendet. Die Ausführungen im vorigen Bulletpoint gelten sinngemäß.

1.7.4.3.2. Verschmelzung eines Gruppenmitglieds auf den ausländischen Gruppenträger

353g

Die Verschmelzung eines inländischen Gruppenmitglieds auf den ausländischen Gruppenträger berührt die Unternehmensgruppe nicht, wenn Beteiligungen der übertragenden Körperschaft an weiteren Gruppenmitgliedern einer neuen eingetragenen Zweigniederlassung oder der bestehenden Zweigniederlassung zukommen und damit die finanzielle Verbindung erhalten bleibt. Insoweit kann auch eine von der übertragenden Körperschaft begonnene Firmenwertabschreibung auf angeschaffte Beteiligungen an inländischen Gruppenmitgliedern fortgesetzt werden. Die auf die angeschaffte Beteiligung an der übertragenden Körperschaft begonnene Firmenwertabschreibung endet hingegen verschmelzungsbedingt.

Bei Verschmelzungen auf einen Stichtag nach dem 30.12.2007 kommt es zur Nachversteuerung der Firmenwertabschreibung auf die Beteiligung an der übertragenden Körperschaft (auch bei Enkel-Großmutter-Verschmelzung; vgl. Rz 288) im Wirtschaftsjahr, in das der Verschmelzungsstichtag fällt und zwar bei demjenigen, der die Firmenwertabschreibung vorgenommen hat.

Vor- oder Außergruppenverluste der übertragenden Körperschaft gehen nach Maßgabe des § 4 UmgrStG objektbezogen auf die Zweigniederlassung des Gruppenträgers über und

können im Rahmen der beschränkten Körperschaftsteuerpflicht in der Folge unter Beachtung der 75%-Grenze abgesetzt werden. Hinsichtlich der Verluste des übertragenden Gruppenmitgliedes, die während dessen Gruppenzugehörigkeit entstanden und in den (inländischen) Verlustvortrag des Gruppenträgers Eingang gefunden haben, gelten die Ausführungen in der Rz 352 entsprechend.

Betreffend die übrigen Verluste des Gruppenträgers siehe Rz 353d.

Zur Mindestbestandsdauer siehe Rz 352.

353h

Die Verschmelzung eines ausländischen Gruppenmitglieds auf den ausländischen Gruppenträger (mit inländischer Zweigniederlassung) führt zum Wegfall des ausländischen Gruppenmitgliedes mit Ablauf des Verschmelzungsstichtages. Diesfalls sind in das Inland verrechnete und noch nicht nachverrechnete Verluste nachzuversteuern.

Zur Mindestbestandsdauer siehe Rz 352.

1.7.4.3.3. Verschmelzung des inländischen Gruppenträgers auf ein Gruppenmitglied

353i

Bei der Down-stream-Verschmelzung des inländischen Gruppenträgers auf ein Gruppenmitglied ist zu unterscheiden:

- Erfolgt die Verschmelzung auf eine unmittelbar mit dem Gruppenträger finanziell verbundene Beteiligungskörperschaft, verdichtet sich die Unternehmensgruppe. Da die übernehmende Körperschaft in die Rechtsstellung der übertragenden Körperschaft eintritt, übernimmt sie auch die Gruppenträgerfunktion, die Unternehmensgruppe besteht weiter.

Hat der übertragende Gruppenträger auf die angeschaffte Beteiligung an der übernehmenden Körperschaft eine Firmenwertabschreibung geltend gemacht, endet diese verschmelzungsbedingt, da die auf die Anteilsinhaber des Gruppenträgers durchgeschleuste Beteiligung außerhalb der Unternehmensgruppe platziert wird. Für Verschmelzungen auf einen Stichtag nach dem 30.12.2007 kommt es zudem zu einer Nacherfassung der bisher geltend gemachten Firmenwertabschreibungen gemäß § 9 Abs. 7 letzter Teilstrich KStG 1988 idF AbgSiG 2007 im Wirtschaftsjahr, in das der Verschmelzungsstichtag fällt.

- Erfolgt die Verschmelzung auf eine mittelbar mit dem Gruppenträger finanziell verbundene Beteiligungskörperschaft, etwa auf eine Enkelgesellschaft des Gruppenträgers, bezieht sich die Durchschleusung auf die Anteilsinhaber des Gruppenträgers auf die Anteile an der Zwischengesellschaft, die zusammen mit dem

übrigen Vermögen auf die übernehmende Körperschaft übergehen. Die Unternehmensgruppe bleibt aufrecht, die Zwischengesellschaft wird Gruppenträger. Auch in diesem Fall endet eine anschaffungsveranlasste Firmenwertabschreibung auf die Beteiligung des Gruppenträgers an der Zwischengesellschaft infolge der Durchschleusung der Anteile an die Gesellschafter des Gruppenträgers.

Beispiel:

Der Gruppenträger GT ist zu 100% am Gruppenmitglied GM 1 beteiligt, GM 1 ist zu 100% an GM 2 beteiligt. Weiters ist der GT zu 100% am Gruppenmitglied GM 3 beteiligt. Sowohl auf die Beteiligung an GM 1 als auch GM 3 hat der GT eine Firmenwertabschreibung vorgenommen. Der Gruppenträger GT wird zum Stichtag 31.12.07 auf GM 2 verschmolzen. Die Beteiligung von GT an GM 1 geht verschmelzungsbedingt auf GM 2 über und wird zur Abfindung der Gesellschafter des Gruppenträgers verwendet. Zudem hält GM 2 nunmehr die Beteiligung an GM 3. Die Unternehmensgruppe bleibt bestehen, GM 1 wird Gruppenträger der nunmehr aus GM 2 und GM 3 bestehenden Unternehmensgruppe.

Der GT kann die Firmenwertabschreibung auf GM 1 und GM 3 letztmalig im (Rumpf)Wirtschaftsjahr, das mit dem Verschmelzungsstichtag 31.12.07 endet, geltend machen. Hinsichtlich der Firmenwertabschreibung auf GM 1 hat GM 2 als Rechtsnachfolger des GT im Wirtschaftsjahr, in das der 31.12.07 fällt, eine Nachversteuerung gemäß § 9 Abs. 7 letzter Teilstrich KStG 1988 durchzuführen. Die Firmenwertabschreibung auf GM 3 kann von GM 2 fortgesetzt werden.

Der Verlustvortragsübergang richtet sich nach § 4 UmgrStG. Soweit vortragsfähige Verluste des Gruppenträgers auf die übernehmende Körperschaft übergehen, ändert sich ihre Qualität im Sinne des § 7 Abs. 2 KStG 1988 nicht. Die Vor- und Außergruppenverluste der übernehmenden Körperschaft wandeln sich durch die Übernahme der Gruppenträgerstellung in solche im Sinne des § 7 Abs. 2 KStG 1988. Hinsichtlich der Anwendung des § 4 UmgrStG auf die im Verlustvortrag des Gruppenträgers enthaltenen Verluste siehe die Rz 353d.

Zur Mindestbestandsdauer siehe Rz 352.

Bei unterjährigen Verschmelzungen sind zwei Gruppenveranlagungen durchzuführen, wenn das erste Wirtschaftsjahr des nunmehrigen (neuen) Gruppenträgers, der bisher Gruppenmitglied war, im Jahr des Verschmelzungsstichtages endet. In diesem Fall hat im Jahr des Verschmelzungsstichtages eine abschließende Veranlagung des bisherigen Gruppenträgers und eine erste Veranlagung des neuen Gruppenträgers stattzufinden.

Beispiel:

Die Unternehmensgruppe besteht aus der A-GmbH als Gruppenträger, der 100-prozentigen Tochter B-GmbH und deren 100-prozentigen Tochter C-GmbH. Das Wirtschaftsjahr ist bei allen Gesellschaften das Kalenderjahr. Die A-GmbH wird zum 30.6.01 auf die B-GmbH verschmolzen, die damit ab 1.7.01 die Gruppenträgereigenschaft übernimmt. Im Jahr 01 ist die A-GmbH für das Rumpfwirtschaftsjahr 1.1. bis 30.6.01 zu veranlagen, dabei kommt es allerdings zu

keiner Zurechnung von Einkommen der GmbH-B und GmbH-C. Die Gruppenveranlagung für 01 bezieht sich auf das Einkommen der GmbH-B für das „Rumpfwirtschaftsjahr" 1.7. bis 31.12.01, dem das Einkommen der GmbH-C zugerechnet wird.

353j

Ist der Gruppenträger oder die Beteiligungskörperschaft Hauptbeteiligter einer Beteiligungsgemeinschaft, kann eine down-stream-Verschmelzung des Hauptbeteiligten auf den Bestand der jeweils bestehenden Beteiligungsgemeinschaft Auswirkung haben.

- Besteht nur eine Gruppenträger-Beteiligungsgemeinschaft und wird der Gruppenträger auf das über die Beteiligungsgemeinschaft einbezogene Gruppenmitglied down-stream-verschmolzen, sind die Anteile an der übernehmenden Beteiligungskörperschaft an die Anteilsinhaber des Gruppenträgers durchzuschleusen und endet die bisherige Beteiligungsgemeinschaft.
- Besteht nur eine Gruppenmitglieder-Beteiligungsgemeinschaft und wird der Hauptbeteiligte auf das über die Beteiligungsgemeinschaft einbezogene Gruppenmitglied down-stream-verschmolzen, sind die Anteile an der übernehmenden Beteiligungskörperschaft je nach der Konstellation des Einzelfalles an die beteiligte Körperschaft oder an den Gruppenträger durchzuschleusen. Die Beteiligungsgemeinschaft bleibt bestehen, sollte die beteiligte Körperschaft oder der Gruppenträger verschmelzungsbedingt eine mehr als 50%ige Beteiligung erhalten, könnte die Beteiligungsgemeinschaft auch beendet werden.
- Soweit eine Firmenwertabschreibung durch den Hauptbeteiligten zulässig war, kommt es für Verschmelzungen mit einem Stichtag nach dem 30.12.2007 zur Nachversteuerung gemäß § 9 Abs. 7 letzter Teilstrich KStG 1988 idF AbgSiG 2007.

Beispiel:

An der GmbH-D besteht eine Gruppenmitglieder-Beteiligungsgemeinschaft aus der mit 40% hauptbeteiligten GmbH-B und der mit 20% minderbeteiligten GmbH-C. Wird die GmbH-B auf die GmbH-D down-stream verschmolzen, kommen zwei Möglichkeiten in Betracht:

Erhält die an der übertragenden GmbH-B beteiligte Körperschaft die Anteile an der GmbH-D, tritt sie in die Rechtsstellung der übertragenden GmbH-B als Hauptbeteiligte der Gruppenmitglieder-Beteiligungsgemeinschaft.

Erhält der Gruppenträger die Anteile an der GmbH-D, tritt er in die Rechtsstellung der übertragenden GmbH-B als Hauptbeteiligte der Beteiligungsgemeinschaft, diese wandelt sich zu einer Gruppenträger-Beteiligungsgemeinschaft.

Überträgt die GmbH-B neben der Beteiligung an der GmbH-D auch anderes Vermögen und kommt es dadurch zusätzlich zur Anteilsdurchschleusung zu einer Erhöhung der Beteiligung an der GmbH-D in einem die 50%-Grenze übersteigenden Ausmaß, kann es zur Beendigung der Beteiligungsgemeinschaft kommen

1.7.4.3.4. Verschmelzung des ausländischen Gruppenträgers auf ein Gruppenmitglied

353k

Die Import-Verschmelzung des ausländischen Gruppenträgers auf ein inländisches Gruppenmitglied bedeutet, dass nicht nur die für die Gruppenträgereigenschaft maßgebende Zweigniederlassung, in der die Beteiligungen an den Gruppenmitgliedern ausgewiesen sind, sondern das übrige Vermögen auf die übernehmende Körperschaft übergeht. Der Gruppenbestand wird dadurch wie bei der in Rz 353i dargestellten Verschmelzung auf die unmittelbar verbundene Beteiligungskörperschaft nicht gefährdet.

Der Verlustvortragsübergang hinsichtlich der der inländischen Zweigniederlassung zuzurechnenden Verluste, die während des Bestandes der Unternehmensgruppe erwachsen sind, sowie eigener Verlustvorträge des Gruppenträgers richtet sich nach § 4 UmgrStG (siehe Rz 353d). Die im Ausland entstandenen Verluste gehen mangels der Eigenschaft von Sonderausgaben nicht auf die übernehmende Körperschaft über, können aber mit Auslandsgewinnen verrechnet werden.

1.7.5. Verminderung einer Unternehmensgruppe

1.7.5.1. Verschmelzung eines inländischen Gruppenmitglieds auf eine gruppenfremde Körperschaft

354

Die Verschmelzung eines inländisches Gruppenmitglieds auf eine nicht der Unternehmensgruppe angehörige Körperschaft führt infolge des Umstandes, dass gemäß § 9 Abs. 5 letzter Satz KStG 1988 nur Vermögensübertragungen innerhalb der Unternehmensgruppe nicht als Änderung der Voraussetzungen für Gruppenverhältnisse gelten,

- mit dem dem Verschmelzungsstichtag folgenden Tag zum Ausscheiden des Gruppenmitglieds bzw
- bei Verschmelzungsstichtagen innerhalb der Mindestbestanddauer zum rückwirkenden Ausscheiden und zur selbständigen Besteuerung der übertragenden Körperschaft bzw zur Berichtigung der Gruppeneinkommen beim Gruppenträger.

Firmenwertabschreibungen auf die Beteiligung an der übertragenden Körperschaft enden im erstgenannten Fall mit der Verschmelzung bzw entfallen im zweitgenannten Fall rückwirkend.

Mit dem Ausscheiden des Gruppenmitglieds scheiden auch finanziell mit diesem verbundene Gruppenmitglieder mit der Verschmelzung oder mangels Vorliegens der Mindestbestanddauer rückwirkend aus. Soweit dabei ausländische Gruppenmitglieder

ausscheiden, sind offene im Inland angesetzte und noch nicht verrechnete Verluste bei der Ermittlung des Einkommens des Gruppenträgers jenes Jahres nachzuverrechnen, in das der Verschmelzungsstichtag fällt.

An der dargestellten Rechtslage ist auch durch die Einführung der Rückwirkung auf Anteilsinhaberebene durch das BudBG 2007 (siehe Rz 262) keine Änderung eingetreten. Kommt es bei der beteiligten Körperschaft infolge der Verschmelzung zu einer ausreichenden finanziellen Verbindung an der übernehmenden gruppenfremden Körperschaft, kann im Fall, dass der Beginn des Wirtschaftsjahres dieser Körperschaft mit dem Tag nach dem Verschmelzungsstichtag zusammenfällt, durch Stellung eines rechtzeitigen Erweiterungsantrages gemäß § 9 Abs. 10 KStG 1988 zwar eine zeitlich nahtlose Einbeziehung der gruppenfremden Körperschaft erfolgen. Dies ändert aber nichts am vorhergehenden Ausscheiden des auf die gruppenfremde Körperschaft verschmolzenen Gruppenmitgliedes.

1.7.5.2. Verschmelzung eines ausländischen Gruppenmitglieds auf eine gruppenfremde Körperschaft

354a

Die Verschmelzung eines ausländisches Gruppenmitglieds auf eine nicht der Unternehmensgruppe angehörige Körperschaft führt zu den in Rz 354 dargestellten Folgen.

1.7.5.3. Verschmelzung des Hauptbeteiligten einer Beteiligungsgemeinschaft auf ein ausländisches Gruppenmitglied

354b

Die Verschmelzung eines inländischen Gruppenmitglieds als Hauptbeteiligter einer Beteiligungsgemeinschaft auf ein ausländisches Gruppenmitglied beendet die Beteiligungsgemeinschaft im Hinblick auf § 9 Abs. 2 letzter Satz KStG 1988 und damit die Zugehörigkeit der Beteiligungskörperschaft und allfälliger weiterer Beteiligungskörperschaften zur Unternehmensgruppe.

1.7.6. Beendigung einer Unternehmensgruppe

1.7.6.1. Verschmelzung einer Zweiergruppe

354c

Die Verschmelzung des Gruppenträgers auf die einzige Beteiligungskörperschaft oder umgekehrt beendet mit dem dem Verschmelzungsstichtag folgenden Tag die Unternehmensgruppe. Erfolgt die Verschmelzung vor Ablauf der Mindestdauer von drei Jahren, findet eine Rückabwicklung im Sinne des § 9 Abs. 10 KStG 1988 statt.

1.7.6.2. Verschmelzung des inländischen Gruppenträgers auf eine gruppenfremde Körperschaft

354d

Die Verschmelzung des Gruppenträgers auf eine nicht der Unternehmensgruppe angehörende Körperschaft beendet stets die Unternehmensgruppe unabhängig davon, ob es sich um eine Konzentrationsverschmelzung oder eine Konzernverschmelzung handelt. Die Funktion des Gruppenträgers kann nicht auf eine Körperschaft außerhalb der Unternehmensgruppe übertragen werden. Die Ausführungen zu Rz 354 gelten entsprechend.

Vortragsfähige Verluste des Gruppenträgers aus eigenen Aktivitäten und aus den von inländischen die Mindestbestanddauer erfüllenden Gruppenmitgliedern übernommenen Verlusten gehen nach Maßgabe des § 4 UmgrStG auf die übernehmende Körperschaft über, wobei hinsichtlich des Objektbezuges sowie der Vergleichbarkeit des verlustverursachenden Vermögens eine gruppenbezogene Betrachtungsweise anzustellen ist. Maßgeblich ist daher, ob zum Verschmelzungsstichtag das verlustverursachende Vermögen (Betrieb, Teilbetrieb, bei vermögensverwaltenden Körperschaften der verlustverursachende Vermögensteil von nicht untergeordneter Bedeutung) noch in vergleichbarer Weise vorhanden ist oder nicht (vgl. auch Rz 352d).

Durch die Beendigung der Gruppe sind offene Verluste von ausländischen Gruppenmitgliedern nachzuversteuern.

Beispiel:

Die Unternehmensgruppe besteht seit 05 aus dem Gruppenträger A-GmbH sowie dem Gruppenmitglied B-GmbH. Zum 31.12.08 wird die A-GmbH auf die Konzernmutter H-AG verschmolzen. In den Jahren 05 bis 07 sind bei der B-GmbH Verluste aus dem Betrieb einer Werbeagentur iHv 150.000 angefallen, die zum 31.12.08 noch mit 70.000 im Verlustvortrag des Gruppenträgers A-GmbH vorhanden sind. Der verlustverursachende Betrieb der B-GmbH wurde im Juni 08 an eine nicht der Gruppe angehörende Konzerngesellschaft der H-AG veräußert.

Zum 31.12.08 ist die Unternehmensgruppe beendet. Will die H-AG Gruppenträger werden, ist dies nur durch die Gründung einer neuen Unternehmensgruppe möglich.

Auf die H-AG kann mangels Vorhandensein des verlustverursachenden Vermögens zum Verschmelzungsstichtag der Verlust aus dem Betrieb der B-GmbH nicht gemäß § 4 Z 1 lit. a UmgrStG übergehen. Daran ändert das Weiterbestehen des Beteiligungsverhältnisses zwischen der H-AG und der B-GmbH nichts, weil die Beteiligung nicht das verlustverursachende Vermögen ist.

1.7.6.3. Verschmelzung des ausländischen Gruppenträgers auf eine gruppenfremde Körperschaft

354e

Die Verschmelzung des ausländischen Gruppenträgers auf eine nicht der Unternehmensgruppe angehörige in- oder ausländische Körperschaft beendet - wie in Rz 354d ausgeführt - stets die Unternehmensgruppe.

1.8. Verschmelzung und atypisch stille Beteiligungen

1.8.1. Atypisch stille Beteiligung an der übertragenden oder übernehmenden Körperschaft

355

An der Maßgeblichkeit einer im Firmenbuch eingetragenen Verschmelzung als Anwendungsfall des Art. I UmgrStG ändert sich auch dann nichts, wenn jemand gemäß § 179 UGB am Unternehmen der übertragenden oder übernehmenden Körperschaft (Inhaber des Handelsgewerbes) als atypisch stiller Gesellschafter beteiligt ist und in steuerlicher Sicht eine Mitunternehmerschaft besteht.

356

Für den Fall, dass der Verschmelzungsstichtag vom Bilanzstichtag der Mitunternehmerschaft abweicht, ist - vorgelagert zur Erstellung der Verschmelzungsbilanz - im Interesse einer genauen Erfolgsabgrenzung zwischen der übertragenden und übernehmenden Körperschaft eine Bilanzerstellung und Gewinnermittlung der Mitunternehmerschaft erforderlich. Unterbleibt die Bilanzierung bei der Mitunternehmerschaft, ist der bis zum Verschmelzungsstichtag entstandene Gewinn- oder Verlustanteil im Schätzungsweg zu ermitteln.

357

Ob die atypisch stille Gesellschaft auf Grund der Verschmelzung beendet wird oder nicht, ist eine Vertragsfrage. Ist ein Weiterbestand der Mitunternehmerschaft beabsichtigt, bedarf es einer Fortsetzungsklausel, die entweder bereits im ursprünglichen Gesellschaftsvertrag enthalten sein muss, oder spätestens bis zur Beschlussfassung der Verschmelzung im Gesellschaftsvertrag aufgenommen wird.

358

Auf Grund der Gesamtrechtsnachfolge und der Buchwertfortführung tritt die übernehmende Körperschaft ohne Gewinnrealisierung und grundsätzlich mit gleichen Rechten und Pflichten in das stille Gesellschaftsverhältnis ein. Durch die Einbeziehung der stillen Beteiligung in den Verschmelzungsvorgang wird allerdings idR das Ausmaß der Beteiligung an der Nachfolgekörperschaft (übernehmenden Körperschaft) vertraglich neu zu definieren sein.

359

Bei Konzentrationsverschmelzungen sind zwei grundsätzliche Erscheinungsformen möglich (unabhängig davon, ob am Unternehmen der übertragenden oder der übernehmenden Körperschaft eine atypische stille Gesellschaft besteht):

- Der atypisch Stille wird an dem durch die Verschmelzung veränderten Gesamtvermögen der übernehmenden Körperschaft beteiligt, was einen Zusammenschluss nach Art. IV UmgrStG bewirkt (weil die übernehmende Körperschaft in die weiter bestehende Mitunternehmerschaft ihr eigenes Vermögen überträgt), wenn der Inhaber des Unternehmens für seine Einlage als Gegenleistung erhöhte Gesellschafterrechte erhält.
- Der atypisch Stille bleibt (unverändert) am bisher der übertragenden oder übernehmenden Körperschaft gehörenden Vermögen beteiligt. Steuerlich liegt in diesem Fall kein Zusammenschluss nach Art. IV UmgrStG sondern nur ein steuerneutraler Gesellschafterwechsel vor, allerdings muss in der Folge für diesen (Teil-)Betrieb zwecks Ergebnisverteilung mit dem Stillen eine eigene Ergebnisabrechnung (auf Grund eines gesonderten Rechnungskreises) erstellt werden.

Bei Konzernverschmelzungen hängt die Rechtsfolge von der Beteiligung des atypisch stillen Gesellschafters ab:

- Ist der atypisch Stille am Unternehmen der Mutter-Körperschaft beteiligt, liegt in ertragsteuerlicher Betrachtung eine von der Mutter-Körperschaft und dem atypisch Stillen gebildete Mitunternehmerschaft vor, der das Vermögen und damit idR auch die Beteiligung an der Tochter-Körperschaft zuzurechnen ist. Ungeachtet dieser steuerlichen Betrachtung liegt ein Up-stream-merger oder Down-stream-merger und damit eine Verschmelzung nach Art. I UmgrStG und keine Umwandlung im Sinne des Art. II UmgrStG vor. Die Wirkungen der Verschmelzung sind allerdings der stillen Mitunternehmerschaft zuzurechnen, wenn diese verschmelzungsbedingt bestehen bleibt. Bei einem Up-stream-merger wird die Beteiligung an der Tochter-Körperschaft durch das Vermögen derselben ersetzt, ohne dass sich bei den beiden Gesellschaftern der stillen Mitunternehmerschaft - abgesehen von einem steuerneutralen Buchgewinn oder Buchverlust - etwas ändert. Bei einem Down-stream-merger ist der atypisch Stille - bei Vorliegen einer Fortsetzungsklausel - in der Folge an der Tochter-Körperschaft und damit am vereinigten Unternehmen beteiligt. In der stillen Mitunternehmerschaft kommt es nur zu einem steuerneutralen Gesellschafterwechsel.
- Ist der atypisch Stille am Unternehmen der Tochter-Körperschaft beteiligt, berührt eine Konzernverschmelzung die stille Mitunternehmerschaft nicht, solange der atypisch Stille unverändert am Unternehmen der Tochter-Körperschaft beteiligt bleibt. Bei einem Down-

stream-merger könnte die Beteiligung des atypisch Stillen am vereinigten Unternehmen vereinbart werden, was in steuerlicher Betrachtungsweise einen Zusammenschluss gemäß Art. IV UmgrStG bewirkt, wenn der Inhaber des Unternehmens für seine Einlage als Gegenleistung erhöhte Gesellschafterrechte erhält. Bei einem Up-stream-merger kommt es entweder nur zu einem Gesellschafterwechsel in der stillen Mitunternehmerschaft oder im Falle der Beteiligung des atypisch Stillen am vereinigten Unternehmen zu einem Zusammenschluss gemäß Art. IV UmgrStG, wenn der Inhaber des Unternehmens für seine Einlage als Gegenleistung erhöhte Gesellschafterrechte erhält.

1.8.2. Übertragende oder übernehmende Körperschaft als atypisch stiller Gesellschafter

360

Ist die übertragende Körperschaft atypisch stiller Gesellschafter am Unternehmen eines Dritten, geht das Recht aus diesem stillen Gesellschaftsverhältnis dem Grunde nach durch die verschmelzungsbedingte Gesamtrechtsnachfolge auf die übernehmende Körperschaft über. Ist die übernehmende Körperschaft atypisch stiller Gesellschafter am Unternehmen eines Dritten, ändert sich dem Grunde nach nichts an der Rechtsstellung.

361

Wird eine Körperschaft, die eine atypische stille Beteiligung an einer anderen Körperschaft hält, mit dieser (also dem Inhaber des Unternehmens) verschmolzen, führt dies - unabhängig von der Verschmelzungsrichtung - zu einer Vereinigung der Anteile an der stillen Mitunternehmerschaft in einer Person und damit in der Folge zum Untergang der stillen Mitunternehmerschaft nach Art des Anwachsens nach § 142 UGB. Es ist daher zunächst der Buchwert des Mitunternehmeranteils der übertragenden Körperschaft auf die übernehmende Körperschaft (Inhaber des Unternehmens) zu übertragen, sodann der vereinigte (100-prozentige) Mitunternehmeranteil auszubuchen und durch die Aktiven und Passiven der stillen Mitunternehmerschaft zu ersetzen. Auf Grund der spiegelbildtheoretischen Behandlung von Mitunternehmeranteilen muss der steuerliche Buchwert des (100-prozentigen) Mitunternehmeranteils dem steuerlichen Saldo der Aktiven und Passiven der Mitunternehmerschaft entsprechen; steuerlich kann sich daraus daher weder ein Buchgewinn noch ein Buchverlust ergeben. Ein allenfalls unternehmensrechtlich entstehender Unterschiedsbetrag ist jedenfalls steuerunwirksam.

1.9. Verschmelzung und Mindestkörperschaftsteuer

362

Hinsichtlich der Auswirkung von Verschmelzungen auf Beginn und Ende der Mindestkörperschaftsteuerpflicht sowie auf die Verrechnung der Mindestkörperschaftsteuer siehe KStR 2001 Rz 1505, Rz 1509 und Rz 1520.

Die Verrechnung der übergehenden Mindestkörperschaftsteuer ist ab dem nach dem Verschmelzungsstichtag endenden Wirtschaftsjahr der übernehmenden Körperschaft möglich.

Beispiele:

1. Die A-GmbH (Wirtschaftsjahr = Kalenderjahr) wird zum 31.10.01 auf die B-GmbH (Wirtschaftsjahr = Kalenderjahr) verschmolzen. Offene Mindestkörperschaftsteuern sind auf eine im Veranlagungsjahr 01 bei der übernehmenden B-GmbH anfallenden Erfolgskörperschaftsteuer verrechenbar.

2. . Die C-GmbH (Wirtschaftsjahr = Kalenderjahr) wird zum 30.6.01 auf die D-GmbH (Wirtschaftsjahr = 1.7. bis 30.6.) verschmolzen. Offene Mindestkörperschaftsteuern sind auf eine im Veranlagungsjahr 02 bei der übernehmenden B-GmbH anfallende Erfolgskörperschaftsteuer verrechenbar.

1.10. Verschmelzung und Einlagenrückzahlung (Evidenzkonten)

363

Zu den allgemeinen Grundsätzen der Einlagen bzw. Einlagenrückzahlungen siehe Erlass des BMF 31.3.1998, 06 0257/1-IV/6/98, betreffend die steuerliche Behandlung von Einlagenrückzahlungen im Sinne des § 4 Abs. 12 EStG 1988 und § 15 Abs. 4 EStG 1988, AÖF Nr. 88/1998.

364

Zur Evidenthaltung des Einlagenstandes aus der Sicht der Körperschaft muss diese gemäß § 4 Abs. 12 Z 3 EStG 1988 - außerbücherlich - ein Evidenzkonto (mit Subkonten) führen, aus dem der Stand und die Veränderungen (Erhöhungen durch weitere Einlagen und Zuwendungen und Verminderungen durch Ausschüttungen oder sonstige Verwendungen) der Einlagen ersichtlich sind.

365

Für die Erfassung auf dem Evidenzkonto sind die Einlagen mit den steuerlichen Werten anzusetzen, dh. mit dem gemeinen Wert gemäß § 6 Z 14 EStG 1988 oder den nach UmgrStG maßgeblichen Werten (bei Umgründung mit Buchwertfortführung daher der steuerliche Buchwert). Der bilanzmäßige Ausweis von Einlagen im (unternehmensrechtlichen) Eigenkapital der Körperschaft muss daher nicht mit dem steuerlichen Stand der Einlagen übereinstimmen.

366

Auch das Erfassen des übernommenen Vermögens in den unternehmensrechtlichen Eigenkapitalpositionen der übernehmenden Körperschaft (Nennkapital, Kapitalrücklage oder Bilanzgewinn) hat auf den Gesamtstand der Einlagen keine Auswirkung (er beeinflusst höchstens die Zuordnung zu einem bestimmten Subkonto). Eine spätere Rückzahlung des den Evidenzkontenzugang übersteigenden unternehmensrechtlichen Eigenkapitals (ordentliche Kapitalherabsetzung oder Ausschüttung der aufgelösten Kapitalrücklage) stellt sich mangels entsprechender Evidenzbeträge als Gewinnausschüttung dar.

367

Die im oben angegeben Erlass festgelegte Maßgeblichkeit der Außenfinanzierung für die Beurteilung des Vorliegens von Einlagenrückzahlungen ist auch im Zusammenhang mit Verschmelzungen zu beachten, soweit besondere Umgründungsformen nichts anderes ergeben.

1.10.1. Verschmelzungsarten

368

Bei Verschmelzungen auf Grund gesellschaftsrechtlicher Vorschriften ist zwischen Konzentrationsverschmelzungen (Verschmelzung auf eine fremde Körperschaft) und Konzernverschmelzungen (Verschmelzung verbundener Körperschaften) zu unterscheiden. Das Schicksal der steuerlichen Einlagenstände ist auf diese Verschmelzungsarten abzustimmen.

1.10.1.1. Konzentrationsverschmelzung

369

Bei Konzentrationsverschmelzungen mit Gewährung neuer oder bestehender Anteile an die Anteilsinhaber der übertragenden Körperschaft ist im Hinblick auf die Tatsache, dass nur Vermögen vereinigt wird, ohne dass ein Vermögenstransfer zwischen einer Körperschaft und Anteilsinhabern Platz greift, der Evidenzkontenstand der übernehmenden Körperschaft - unabhängig davon, ob bilanzmäßig ein positives oder negatives Vermögen übergeht - um den Evidenzkontenstand der übertragenden Körperschaft zu erhöhen. Im Ergebnis werden die Einlagenbeträge addiert.

370

Auch bei Schwester-Verschmelzungen, bei denen eine mögliche Anteilsgewährung unterbleibt (§ 224 Abs. 2 Z 1 AktG) sind - wie bei Konzentrationsverschmelzungen - die Evidenzkontenstände zu addieren. Bei einer mittelbaren Schwesternbeziehung (zB Verschmelzung einer Enkelkörperschaft auf die Tantenkörperschaft) sind gesellschaftsrechtliche Maßnahmen zur Vermeidung einer verschmelzungsveranlassten

gesellschaftsrechtlich verbotenen Einlagenrückgewähr hinsichtlich der Einlagen- bzw. Einlagenrückzahlungstatbestände für sich zu beurteilen (siehe Rz 375).

371

Mit der Evidenzkontenstandvereinigung wird automatisch der in § 4 Abs. 12 Z 2 EStG 1988 für Gewinnteile vorgesehenen Korrektur Rechnung getragen. Im Falle einer Kapitalerhöhung ist der Evidenzkontostand (Einlagenstand) der übertragenden Gesellschaft bei der übernehmenden Körperschaft in folgender Reihenfolge zuzuordnen:

- Das Nennkapital-Subkonto der übernehmenden Gesellschaft ist in Höhe der vorgenommenen Kapitalerhöhung aufzustocken.
- Soweit die Kapitalrücklage im Zuge der Verschmelzung erhöht wurde, sind weitere zu übernehmende Einlagenstände im Kapitalrücklagen-Subkonto einzustellen.
- Ein danach verbleibender Evidenzkontenstand ist in das Bilanzgewinn-Subkonto aufzunehmen (auch wenn es unternehmensrechtlich bei der übernehmenden Gesellschaft keinen Bilanzgewinn, sondern einen Verlust gibt).

372

Bei der Konzentrationsverschmelzung werden somit die Evidenzkontenstände der ehemals getrennten Gesellschaften in Summe bei der übernehmenden Gesellschaft fortgeführt.

Beispiel:

Das bilanzielle Eigenkapital der übertragenden A-GmbH beträgt zum Verschmelzungsstichtag 900 (Nennkapital 500, Kapitalrücklage 100, Bilanzgewinn 300, wobei keine Ausschüttung nach dem Verschmelzungsstichtag erfolgt). Das Evidenzkonto entspricht dem Einlagenstand und weist daher 600 aus (Nennkapital und Kapitalrücklage). Die zu Buchwerten (§ 202 Abs. 2 UGB) durchgeführte Verschmelzung führt bei der übernehmenden B-GmbH zu

a) einer Kapitalerhöhung in Höhe von 100

b) einer Kapitalerhöhung in Höhe von 700

c) einer Kapitalerhöhung in Höhe von 1.200

d) keiner Kapitalerhöhung (§ 224 Abs. 2 Z 1 AktG)

Zu a) Die B-GmbH muss einlagenbedingt eine Kapitalrücklage von 800 bilden. Der übernommene Evidenzkontenbetrag von 600 ist in Höhe von 100 auf das Nennkapital-Subkonto und mit 500 auf das Rücklagen-Subkonto zu übertragen. Da auf Kapitalrücklage ein Betrag von 800 eingestellt wird, stellen die restlichen 300 einen Gewinnteil im Sinne des § 4 Abs. 12 Z 2 EStG 1988 dar.

Zu b) Die B-GmbH muss einlagenbedingt eine Kapitalrücklage von 200 bilden. Der übernommene Evidenzkontenbetrag von 600 ist zur Gänze auf das Nennkapital-Subkonto zu übertragen. Da die Kapitalerhöhung 700 beträgt, ergibt sich in Höhe der restlichen 100 ein im Nennkapital enthaltener Gewinnteil im Sinne des § 4 Abs. 12 Z 2 EStG 1988.

Zu c) Die B-GmbH kann, da die Kapitalerhöhung den Buchwert des übernommenen Vermögens übersteigt, der Verkehrswert aber entsprechend hoch ist, den Unterschiedsbetrag in Höhe von 300 als Umgründungsmehrwert bzw. zusätzlich gegebenenfalls auch als Firmenwert aktivieren. Der übernommene Evidenzkontenbetrag von 600 ist zur Gänze auf das Nennkapital-Subkonto zu übertragen. Da die Kapitalerhöhung 1.200 beträgt, kann in Höhe der restlichen 600 eine Einlagenrückzahlung nicht Platz greifen, im Falle einer ordentlichen Kapitalherabsetzung über 600 hinaus liegt in diesem Ausmaß daher eine Gewinnausschüttung vor.

Zu d) Die B-GmbH muss einlagenbedingt eine Kapitalrücklage von 900 bilden. Der übernommene Evidenzkontenbetrag von 600 ist zur Gänze auf das Rücklagen-Subkonto zu übertragen. Da auf Kapitalrücklage ein Betrag von 900 eingestellt wird, stellen die restlichen 300 einen Gewinnteil im Sinne des § 4 Abs. 12 Z 2 EStG 1988 dar.

Entwicklung der Evidenzkontenstände zu Variante a):

Die A- GmbH weist in ihrem Jahresabschluss zum 31.12.02 folgende Eigenkapitalstruktur und am Evidenzkonto folgenden Einlagenstand aus:

Jahresabschluss	31.12.02	Evidenzkonto 31.12.02
Nennkapital	500	500
Kapitalrücklagen	100	100
Gewinnrücklagen	0	0
Bilanzgewinn	300	0

Die GmbH-B weist in ihrem Jahresabschluss zum 31.12.02 (vor Verschmelzung) folgende Eigenkapitalstruktur und am Evidenzkonto folgenden Einlagenstand aus:

Jahresabschluss	31.12.02	Evidenzkonto 31.12.02
Nennkapital	500	500
Kapitalrücklagen	200	200
Gewinnrücklagen	200	0
Bilanzgewinn	500	0

Das Evidenzkonto der B-GmbH zeigt folgende Entwicklung im Einlagenstand:

Evidenz-Subkonten	Beginn WJ 2002	Zugang	Abgang	Um-buchungen	Ende WJ 2003
Nennkapital	500	+100			600
Kapitalrücklagen	200	+500			700
Gewinnrücklagen	0				
Bilanzgewinn	0				
Evidenzkonto	700	600			1.300

1.10.1.2. Konzernverschmelzung

373

Hierunter versteht man die Verschmelzung von anteilsmäßig verbundenen Unternehmen, wobei diese Verbindung im einfachsten Fall unmittelbar 100% beträgt. In diesem Fall geht das Evidenzkonto der Tochterkörperschaft - unabhängig von der Verschmelzungsrichtung (up-stream oder down-stream) - unter, jenes der Mutterkörperschaft bleibt unverändert als Evidenzkonto der nach der Verschmelzung verbleibenden (= übernehmenden) Körperschaft bestehen. Im Falle der up-stream-Verschmelzung liegt kein Einlagentatbestand vor und im Falle der down-stream-Verschmelzung findet die Außenbeziehung der Anteilsinhaber zur übertragenden Körperschaft auf Grund der Anteilsdurchschleusung in der rechtsnachfolgenden Tochterkörperschaft ihre Fortsetzung (VwGH 01.03.2007, 2004/15/0127).

374

Dieser Grundsatz gilt auch für mittelbare up-stream- und down-stream- Verschmelzungen, bei denen die 100-prozentige Beteiligungsverbindung zwischen den zu verschmelzenden Gesellschaften nur mittelbar besteht (zB Großmutter-Enkel-Verschmelzung). Auch in diesem Fall geht das Evidenzkonto der Enkelgesellschaft unter, während das der Großmuttergesellschaft von dieser oder der übernehmenden Enkelgesellschaft fortgeführt wird. Das Evidenzkonto der Zwischengesellschaft ändert sich durch die Verschmelzung Großmutter-Enkel nicht.

375

Gesellschaftsrechtliche Maßnahmen zur Vermeidung einer verschmelzungsveranlassten gesellschaftsrechtlich verbotenen Einlagenrückgewähr sind hinsichtlich der Einlagen bzw. Einlagenrückzahlungstatbestände für sich zu beurteilen:

- Im Falle einer die Vermögensübertragung ausgleichenden Gesellschaftereinlage oder den zu geringen Nennkapitalstand der übernehmenden Körperschaft ausgleichenden ordentlichen Kapitalerhöhung erhöht sich der Evidenzkontenstand;
- Im Falle einer den geringeren Nennkapitalstand der übernehmenden Körperschaft ausgleichenden ordentlichen Kapitalherabsetzung der übertragenden Körperschaft vermindert sich der Evidenzkontenstand;
- Im Falle der Einkleidung in eine Sachausschüttung liegt unternehmens- und steuerrechtlich keine Ausschüttung bzw. keine Einlagenrückzahlung vor;

- Im Falle einer die Vermögensübertragung neutralisierenden (bei den Anteilsinhabern unwirksamen) Kapitalherabsetzung ist eine Umbuchung vom Nennkapital-Subkonto-Stand auf das Bilanzgewinn-Subkonto vorzunehmen.

1.10.1.3. Gemischte Konzern-Konzentrationsverschmelzung

376

Bei Verschmelzung von nicht durch ein 100-prozentiges Beteiligungsverhältnis verbundenen Körperschaften kommt es zu einer anteiligen Anwendung der Regeln über die Konzernverschmelzung sowie der Regeln über die Konzentrationsverschmelzung im Verhältnis des Verschmelzungspartner-Anteilsinhabers zu fremden Anteilsinhabern.

Beispiel:

Die X-GmbH, an der zu 50% die Person Z beteiligt ist, soll als übertragende Gesellschaft auf die Y-GmbH - die ebenfalls mit 50% an der X-GmbH beteiligt ist - als übernehmende Gesellschaft verschmolzen werden. Der Evidenzkontostand der X-GmbH weist zum Verschmelzungsstichtag einen Betrag von 100 und der der Y-GmbH einen Betrag von 500 aus.

Da die vorliegende Verschmelzung Elemente einer Konzern- und einer Konzentrationsverschmelzung enthält, muss das Evidenzkonto der übertragenden X-GmbH geteilt werden. Im Ausmaß von 50% geht es infolge der Konzernverschmelzungseigenschaft unter, im Restausmaß (50%) geht es infolge der Konzentrationsverschmelzungseigenschaft auf die Y-GmbH über. Das Evidenzkonto weist daher (unabhängig von der Bewertung des übernommenen Vermögens) nach der Verschmelzung einen Betrag von 550 aus.

1.10.2. Einlagenrückzahlungen nach dem Verschmelzungsstichtag

377

Zur Zurechnung von Einlagenrückzahlungen sowie zur Ausnahme von der Rückwirkungsfiktion gemäß § 2 Abs. 4 UmgrStG siehe Rz 110 ff. Soweit die Einlagenrückzahlungen noch der übertragenden Körperschaft zuzurechnen sind, vermindern sie auch noch deren steuerliches Einlagenevidenzkonto.

1.11.

entfällt

Randzahlen 378 bis 383: *entfallen*

1.12. Auswirkung abgabenbehördlicher Feststellungen auf Verschmelzungen

384

Die Feststellungen im Rahmen abgabenbehördlicher Überprüfungen einer vollzogenen Verschmelzung können zu nachträglichen Änderungen des Buchwertes und damit gegebenenfalls auch des Verkehrswertes des übertragenden Vermögens führen.

Die Änderungen können auf bilanzsteuerrechtliche Berichtigungen aus der Zeit bis zum Verschmelzungsstichtag zurückzuführen sein und beeinflussen daher den der Verschmelzung zu Grunde gelegten Jahres- bzw. Zwischenabschluss, die darauf aufbauende Verschmelzungsbilanz und wirken sich zwingend auf die steuerlichen Verhältnisse bei der übernehmenden Körperschaft und unter Umständen bei den Gesellschaftern beider Gesellschaften aus.

385

Sollten die Feststellungen ergeben, dass ein positiver Verkehrswert des übertragenen Vermögens nicht vorliegt, hat dies keine Auswirkungen auf die Geltung des Art. I UmgrStG.

1.13. Rechtsfolgen einer nicht unter Art. I UmgrStG fallenden Verschmelzung

1.13.1. Allgemeines

386

§ 20 KStG 1988 enthält die allgemeinen ertragsteuerlichen Bestimmungen über die Behandlung von Vermögensübertragungen unbeschränkt steuerpflichtiger Körperschaften bei Verschmelzungen außerhalb des UmgrStG (siehe auch KStR 2001 Rz 1433 ff). Hinsichtlich der Vorgangsweise bei nicht unter Art. I UmgrStG fallenden Auslandsverschmelzungen siehe Rz 40.

387

Während unter das Umgründungssteuergesetz fallende Umgründungen grundsätzlich als steuerneutrale Rechtsformänderungen behandelt werden, ordnet § 20 Abs. 1 KStG 1988 dann eine Besteuerung - und zwar im Falle von Verschmelzungen durch § 20 Abs. 1 Z 1 KStG 1988 eine Liquidationsbesteuerung im Sinne des § 19 KStG 1988 - an, wenn das UmgrStG nicht zur Anwendung kommen kann, weil

- die Anwendungsvoraussetzungen des UmgrStG nicht gegeben sind, oder
- ein Missbrauchstatbestand im Sinne des § 44 UmgrStG vorliegt.

388

Der erste die Liquidationsbesteuerung auslösende Tatbestand des § 20 Abs. 1 KStG 1988 (nämlich, dass die Voraussetzungen des UmgrStG nicht gegeben sind) ist in folgenden Fällen erfüllt:

- Die inländische übernehmende Körperschaft ist nur beschränkt steuerpflichtig, die übergehenden und bisher steuerhängigen stillen Reserven bleiben daher nicht steuerhängig (zB bei Verschmelzung einer unbeschränkt steuerpflichtigen auf eine steuerbefreite und steuerbefreit bleibende Körperschaft).
- Die Umgründung ist zwar eine Verschmelzung, aber - aus welchen Gründen immer - keine Verschmelzung im Sinne des § 1 Abs. 1 Z 1 bis 3 UmgrStG (wenn keine Verschmelzung im Sinne des § 1 Abs. 1 Z 4 vorliegt, fällt der Vorgang unter § 20 Abs. 1 KStG 1988).
- Anlässlich einer gesellschaftsrechtlich wirksamen Export-Verschmelzung wird das Besteuerungsrecht der Republik Österreich eingeschränkt; insoweit kann Art. I UmgrStG nicht zur Anwendung kommen (siehe Rz 41 ff).

389

Der zweite eine Besteuerung auslösende Tatbestand ist bei Verschmelzungen unter Nutzung der Aufwertungsoption nach § 2 Abs. 2 UmgrStG (siehe Rz 59) gegeben. Es handelt sich dabei nicht um eine Teilliquidationsbesteuerung sondern um den Ansatz des Vermögens mit dem sich aus § 20 KStG 1988 ergebenden Wert im Anwendungsbereich des Art. I UmgrStG.

390

In Fällen von nicht (zur Gänze) unter Art. I UmgrStG fallenden Verschmelzungen ist (insoweit) auf Gesellschaftsebene eine Liquidationsbesteuerung gemäß § 20 KStG 1988 durchzuführen (siehe Rz 391 ff) und auf Ebene der Anteilsinhaber der übertragenden Körperschaft in der Regel das Aufdecken der Gesamtreserven zum gemeinen Wert bei sämtlichen Anteilsinhabern gemäß § 6 Z 14 EStG 1988 bzw. bei außerbetrieblich beteiligten Anteilsinhabern in Verbindung mit § 31 Abs. 7 EStG 1988 geboten (siehe Rz 402 ff).

1.13.2. Rechtsfolgen

1.13.2.1. Rechtsfolgen bei der Körperschaften

391

Auf Ebene der übertragenden Gesellschaft regelt § 20 Abs. 2 Z 1 KStG 1988 die für Umgründungszwecke im Verhältnis zu § 19 KStG 1988 adaptierte Ermittlung des Liquidationsgewinnes.

An die Stelle des zur Verteilung kommenden Vermögens tritt als Abwicklungs-Endvermögen der Wert der für die Vermögensübertragung gewährten Gegenleistung. Bei einer Verschmelzung mit Anteilsgewährung (also mit Kapitalerhöhung oder ohne Kapitalerhöhung, dafür aber mit Ausgabe schon vorhandener oder verschmelzungsbedingt erworbener eigener Anteile) ist der Wert dieser Anteile als Gegenleistung mit dem Verkehrswert anzusetzen. Die

Gegenleistung kann auch in der Aufgabe der Anteile an der übertragenden Gesellschaft (zB Mutter-Tochter-Verschmelzung) oder in Zuzahlungen nach § 224 AktG bestehen.

392

Soweit eine Gegenleistung in Form von Gesellschafts- oder anderen Mitgliedschaftsrechten nicht gewährt wird, ist gemäß § 20 Abs. 2 letzter Satz KStG 1988 der Teilwert der Wirtschaftsgüter einschließlich selbst geschaffener unkörperlicher Wirtschaftsgüter anzusetzen. Es ist somit der Gesamtwert des Betriebsvermögens (einschließlich selbst geschaffener und nicht aktivierter immaterieller Werte, insb. des Firmenwertes) anzusetzen, womit auch die inhaltliche Übereinstimmung zur Gegenleistung in Form von Anteilen hergestellt ist.

393

Bei Verschmelzungen ist das zuvor definierte Abwicklungs-Endvermögen nach dem Stand zum Verschmelzungsstichtag im Sinne des UmgrStG anzusetzen
(§ 20 Abs. 2 Z 1 zweiter Teilstrich KStG 1988).

394

Abwicklungs-Anfangsvermögen ist das (steuerliche) Betriebsvermögen laut Schlussbilanz des letzten Wirtschaftsjahres (im Falle einer Umgründung auf einen Zwischenstichtag ist die Bilanz zum Zwischenstichtag maßgeblich). Durch die zur leichteren Handhabung in den § 20 Abs. 2 KStG 1988 übernommene umgründungssteuerrechtliche Rückwirkung ist der Zeitpunkt für die Ermittlung des Liquidations-Anfangsvermögens und jener für die Ermittlung des Liquidations-Endvermögens ident, es gibt in diesen Fällen somit keinen Liquidationszeitraum.

395

Der Liquidationsgewinn ergibt sich als Differenz zwischen dem Liquidations-Anfangsvermögens (zu Buchwerten) und dem auf Grund der dargestellten Rückwirkung zum gleichen Stichtag ermittelten Liquidations-Endvermögens (zu Verkehrswerten bzw. Teilwerten). Siehe dazu KStR 2001 Rz 1418 ff.

396

Bei Verschmelzungen, auf die Art. I UmgrStG nicht anwendbar ist, ist die Unterscheidung bedeutsam, ob sie auf gesellschaftsrechtlicher oder betrieblicher Grundlage erfolgen.

- Verschmelzungen auf gesellschaftsrechtlicher Grundlage sind steuerrechtliche Einlagen im Sinne des § 8 Abs. 1 KStG 1988, selbst wenn die Verschmelzung gemäß § 224 Abs. 2 AktG ohne Kapitalerhöhung erfolgt. Allfällige Verschmelzungsdifferenzbeträge (Buchgewinne und –verluste) sind daher steuerneutral (VwGH 21.1.1987, 86/13/0145).

- Von einer Verschmelzung auf betrieblicher Grundlage ist dann auszugehen, wenn die übernehmende Körperschaft anlässlich der Verschmelzung Wirtschaftsgüter aus ihrem Bestand als Gegenleistung für das übernommene Vermögen abgibt. Folgende Fälle kommen dafür in Betracht:
  - Die übernehmende Körperschaft gibt verschmelzungsbedingt die bestehende Beteiligung an der übertragenden Körperschaft auf (§ 224 Abs. 1 Z 1 AktG);
  - die übernehmende Körperschaft gibt eine verschmelzungsbedingt erworbene Beteiligung an der übertragenden Körperschaft auf (§ 224 Abs. 1 Z 2 AktG);
  - die übernehmende Körperschaft verwendet vorhandene eigene Anteile zur Abfindung der Gesellschafter der übertragenden Körperschaft;
  - die übernehmende Körperschaft verwendet verschmelzungsbedingt erworbene eigene Anteile zur Abfindung der Gesellschafter der übertragenden Körperschaft;
  - die übernehmende Gesellschaft leistet bare Zuzahlungen (§ 224 Abs. 5 AktG).

397

Allfällige Unterschiedsbeträge zwischen dem Wert des übernommenen Vermögens und den Buchwerten der als Gegenleistung für das übernommene Vermögen abgegebenen Wirtschaftsgüter sind daher bei Verschmelzungen auf betrieblicher Grundlage bei der übernehmenden Körperschaft steuerwirksam.

398

Da bei einer nicht unter Art. I UmgrStG fallenden Verschmelzung eine Buchwertübertragung ausgeschlossen ist, hat die übernehmende Körperschaft gemäß § 20 Abs. 3 KStG 1988 die Liquidationswerte der übertragenden Körperschaft zum Verschmelzungsstichtag zu übernehmen (Wertverknüpfung; siehe KStR 2001 Rz 676).

399

Mangels Vorliegen einer steuerlichen Gesamtrechtsnachfolge können etwa weder vortragsfähige Verluste noch Mindestkörperschaftsteuern auf die übernehmende Körperschaft übergehen.

400

Die Nichtanwendbarkeit des UmgrStG führt - da Teilbegünstigungen im UmgrStG nicht vorgesehen sind - zu einer Versagung der verkehrsteuerlichen Befreiungen und Begünstigungen (§ 6 UmgrStG). Umsatzsteuerlich liegt ein steuerbarer Leistungsaustausch vor.

401

Die vorstehenden Ausführungen gelten im gleichen Ausmaß für jene Vermögensteile der übertragenden Körperschaft, für die die Aufwertungsoption des § 2 Abs. 2 UmgrStG in Anspruch genommen wird.

1.13.2.2. Rechtsfolgen bei den Anteilsinhabern

402

Auf Ebene der Anteilsinhaber der übertragenden (untergehenden) Gesellschaft liegt ein sämtliche Anteilsinhaber treffender Fall der Liquidationsbesteuerung vor, der zusätzlich mit einem Tausch der untergehenden Anteile gegen solche der übernehmenden Körperschaft verbunden ist. Es tritt daher sowohl bei im Betriebsvermögen gehaltenen Anteilen als auch bei außerbetrieblich gehaltenen Anteilen volle Gewinnrealisierung ein bzw. kommt der Steuertatbestand des § 31 EStG 1988 zum Tragen. Die tauschbedingte Steuerpflicht tritt bei betrieblich gehaltenen Anteilen an der übertragenden Körperschaft mit dem Entstehen des Anspruches auf neue Anteile und bei außerbetrieblich gehaltenen Anteilen mit dem tatsächlichen Umtausch ein.

403

Die Anteilsinhaber der übertragenden Körperschaft setzen die auf Grund der Liquidationsbesteuerung gewonnenen Werte als Anschaffungskosten der übernommenen Anteile an der übernehmenden Körperschaft fort. Für außerbetrieblich erworbene Anteile liegt zum Tauschzeitpunkt eine Anschaffung vor, mit der die Spekulationsfrist gemäß § 30 EStG 1988 zu laufen beginnt.

404

Im Fall der Teilliquidationsbesteuerung auf Grund des anteiligen Wegfalles des Besteuerungsrechtes der Republik Österreich ist zu unterscheiden. Im Falle einer gesellschaftsrechtlich abgeschlossenen Export-Verschmelzung auf eine wo immer ansässige übernehmende Körperschaft

- unterbleibt die Besteuerung für in der EU oder in Norwegen (Rz 158) ansässige Anteilsinhaber (siehe Rz 264) bzw
- kommt es für in anderen Staaten ansässige Anteilsinhaber zur anteiligen Steuerpflicht. Es wird dabei auf das Verhältnis des Verkehrswertes des zu Buchwerten und des zu Liquidationswerten übertragenen Vermögens abzustellen sein.

405

Die Nutzung der Aufwertungsoption des § 2 Abs. 2 UmgrStG (siehe Rz 101) löst auf Ebene der Anteilsinhaber mangels Vorliegens eines Liquidationsbesteuerungsfalles (siehe Rz 389) keine Steuerpflicht aus.

2. Umwandlungen (Art. II UmgrStG)

2.1. System und Anwendungsbereich (§ 7 UmgrStG)

2.1.1. Allgemeines zum Umwandlungsbegriff

406

Als Umwandlung wird im Allgemeinen ein Vorgang bezeichnet, bei dem ein Unternehmen seine Rechtsform ändert. Dabei unterscheidet man zwischen formwechselnden und übertragenden Umwandlungen.

2.1.1.1. Formwechselnde Umwandlungen

407

Bei formwechselnden Umwandlungen bleibt die Identität des Unternehmens bestehen, das lediglich seine Rechtsform ändert. Rechtsformändernde Umwandlungen finden sich bspw. in § 239 AktG (AG auf GmbH), § 245 AktG (GmbH auf AG), § 139 UGB (OG auf KG). Da bei diesem Umgründungstyp die juristische Person bzw. die Personengesellschaft bestehen bleibt und auch keine Übertragung des Unternehmens auf einen anderen Rechtsträger erfolgt, ergeben sich bereits nach allgemeinem Steuerrecht keine ertrag- oder verkehrsteuerrechtlichen Konsequenzen. Rein rechtsformwechselnde Umwandlungen werden daher vom UmgrStG nicht erfasst.

2.1.1.2. Übertragende Umwandlungen

408

Bei übertragenden Umwandlungen wird die Identität des umzuwandelnden Rechtsträgers aufgegeben. Dieser Umwandlungstyp ist dadurch gekennzeichnet, dass der übertragende Rechtsträger im Zuge des Umwandlungsaktes untergeht und gleichzeitig dessen Vermögen im Wege der Gesamtrechtnachfolge auf einen anderen (übernehmenden) Rechtsträger übergeht. Es kommt nicht nur zur Änderung der Rechtsform sondern auch zur Änderung der Rechtsperson, die das Unternehmen führt.

409

Unternehmensrechtliche Rechtsgrundlage für übertragende Umwandlungen ist das Bundesgesetz über die Umwandlung von Handelsgesellschaften (UmwG), BGBl. Nr. 304/1996. Das UmwG kennt zwei Formen der übertragenden Umwandlung. Nach § 1 UmwG können Kapitalgesellschaften unter Ausschluss der Abwicklung durch Übertragung des Unternehmens im Weg der Gesamtrechtsnachfolge

- entweder errichtend in eine Personengesellschaft (Rz 417 ff)
- oder verschmelzend auf den Hauptgesellschafter (Rz 425 ff)

umgewandelt werden.

410

Bei Vorliegen der Anwendungsvoraussetzungen des Art. II UmgrStG (siehe Rz 443 ff) unterbleibt idR eine Ertragsbesteuerung. Bei Nichtvorliegen der Anwendungsvoraussetzungen des Art. II UmgrStG unterliegt dieser Vorgang nach allgemeinen ertragsteuerlichen Grundsätzen der Besteuerung nach Liquidations-, Veräußerungs- bzw. Tauschgrundsätzen (siehe Rz 632 und Rz 636 ff) und führt ggf. auch zu verkehrsteuerrechtlichen Konsequenzen (siehe Rz 634 f).

2.1.1.3. Umwandlungen im UmgrStG

411

Unter Art. II UmgrStG fallen folgende Umwandlungen:

- Inlandsumwandlungen (§ 7 Abs. 1 Z 1 und 2 UmgrStG), dh. errichtende und verschmelzende Umwandlungen inländischer Kapitalgesellschaften nach dem Umwandlungsgesetz (vgl. Rz 412 ff), oder
- grenzüberschreitende Umwandlungen (§ 7 Abs. 1 Z 1 und 2 UmgrStG), dh. Umwandlung inländischer Kapitalgesellschaften auf ausländische (Export-Umwandlungen, siehe Rz 440) oder ausländischer Kapitalgesellschaften auf inländische (Import-Umwandlungen, siehe Rz 442) oder
- Auslandsumwandlungen (§ 7 Abs. 1 Z 3 UmgrStG), dh. Umwandlungen ausländischer Kapitalgesellschaften im Ausland auf Grund vergleichbarer ausländischer Umwandlungsvorschriften (vgl. Rz 433 ff).

2.1.2. Inländische Umwandlungen

2.1.2.1. Allgemeines

412

Inländische Umwandlungen im Sinne des § 7 Abs. 1 Z 1 und 2 UmgrStG sind

- errichtende Umwandlungen nach dem UmwG, wenn ein Betrieb übertragen wird,
- verschmelzende Umwandlungen nach dem UmwG, wenn entweder ein Betrieb übertragen wird oder Hauptgesellschafter eine unter § 7 Abs. 3 KStG 1988 fallende Körperschaft bzw. eine EU-Gesellschaft im Sinne des Artikel 3 der Fusionsrichtlinie (Richtlinie Nr. 90/434/EWG des Rates, ABl. Nr. L 225 vom 23.7.1990 S. 1, siehe Rz 455) ist.

413

Unter Art. II UmgrStG fallen errichtende bzw. verschmelzende Umwandlungen nur insoweit, als es nicht zu einer Steuerentstrickung von stillen Reserven einschließlich eines allfälligen Firmenwertes kommt (siehe Rz 458 ff).

414

Sind die vorstehend angeführten Voraussetzungen erfüllt, liegt eine Umwandlung im Sinne des § 7 Abs. 1 UmgrStG vor, auf die Art. II UmgrStG insgesamt zur Anwendung kommt. Infolge des Rechtsfolgenverweises des § 7 Abs. 3 UmgrStG regeln die dort genannten Bestimmungen die Steuerrechtsfolgen der Umwandlung für

- die übertragende Körperschaft (§ 8 UmgrStG, siehe Rz 465 ff)
- die Rechtsnachfolger (§ 9 UmgrStG, siehe Rz 485 ff)
- den Verlustabzug (§ 10 UmgrStG, siehe Rz 566 ff)
- sonstige Rechtsfolgen (§ 11 UmgrStG, betreffend Eintritt in Lohnverhältnisse, Umsatzsteuer, Kapitalverkehrsteuern, Grunderwerbssteuer, siehe Rz 594 ff).

415

Die umfassende Anwendbarkeit oder Nichtanwendbarkeit des Art. II UmgrStG ist in Fällen der Aufwertungsoption oder des teilweisen Wegfalls des Besteuerungsrechtes der Republik Österreich geteilt zu betrachten. Soweit das Besteuerungsrecht der Republik Österreich eingeschränkt wird, ist Art. II UmgrStG umfassend nicht anzuwenden, im Übrigen kommt Art. II UmgrStG umfassend zur Anwendung. Soweit die Aufwertungsoption des § 8 Abs. 2 UmgrStG genutzt wird, bleibt Art. II UmgrStG abgesehen vom Verzicht auf die Buchwertfortführung und dem Wegfall der Verlustvortragsüberganges umfassend anwendbar.

416

Entstehen bei der für die Verkehrsteuern oder für die Anteilsinhaber zuständigen Abgabenbehörde Zweifel, ob die Anwendungsvoraussetzungen des § 7 UmgrStG erfüllt sind, ist im Interesse einer einheitlichen Beurteilung der Umgründung eine Abstimmung mit den für die Ertragsbesteuerung der übertragenden Körperschaft und des(r) Rechtsnachfolger(s) zuständigen Abgabenbehörden herbeizuführen.

2.1.2.2. Errichtende Umwandlungen nach dem UmwG

2.1.2.2.1. Umwandlungsrecht

417

Nach § 5 Abs. 1 UmwG kann die Hauptversammlung einer AG bzw. die Generalversammlung einer GmbH die Errichtung einer Personengesellschaft in der Rechtsform einer OG oder KG

erfolgen und gleichzeitig die Übertragung des Vermögens der Kapitalgesellschaft auf diese Personengesellschaft beschließen.

418

Als übertragender Rechtsträger einer errichtenden Umwandlung kommen nur inländische Kapitalgesellschaften in Betracht, somit nach dem AktG errichtete AG und nach dem GmbHG errichtete GmbH.

419

Übernehmende Rechtsträger einer errichtenden Umwandlung können sein

- offene Gesellschaften im Sinne des § 105 Abs. 1 UGB
- Kommanditgesellschaften im Sinne des § 161 Abs. 1 UGB

Eine Gesellschaft bürgerlichen Rechts (§ 1175 ABGB) kann nicht übernehmender Rechtsträger sein.

420

An der Personengesellschaft müssen nach § 5 Abs. 1 UmwG Personen, deren Anteilsrechte zumindest neun Zehntel des Grundkapitals (Stammkapitals) der übertragenden Kapitalgesellschaft umfassen, beteiligt sein; die übrigen Gesellschafter haben einen Anspruch auf Abfindung. Neue Gesellschafter dürfen höchstens im Umfang von einem Zehntel der Anteilsrechte am Grundkapital (Stammkapital) hinzutreten.

Eine Veränderung des Beteiligungsausmaßes in der zu errichtenden Personengesellschaft gegenüber jenem an der übertragenden Kapitalgesellschaft ist in folgender Weise möglich:

- Eine Kapitalgesellschaft tritt im Rahmen der Umwandlung als reiner Arbeitsgesellschafter bei (kein Anwendungsfall des Art. IV UmgrStG, siehe Rz 1301).
- Die Anteile abzufindender Minderheitsgesellschafter werden von den verbleibenden Gesellschaftern nach dem Verhältnis ihrer Beteiligungen übernommen.
- Die Anteile abzufindender Minderheitsgesellschafter werden von einem verbleibenden Gesellschafter oder nur einzelnen verbleibenden Gesellschaftern übernommen.
- Die Anteile abzufindender Minderheitsgesellschafter werden von neuen Gesellschaftern übernommen.
- Die Anteile abzufindender Minderheitsgesellschafter werden zum Teil von einem oder mehreren neuen und zum Teil von den bestehenden Gesellschaftern übernommen.

- Es kommt zu keiner Abfindung von Minderheitsgesellschaftern aber zu einer Verschiebung der Beteiligungsverhältnisse innerhalb der Gesellschafter bis zu 10% des Nennkapitals.

In allen Fällen des Ausscheidens haben die Minderheitsgesellschafter einen gesetzlichen Anspruch auf eine angemessene Barabfindung (zur steuerlichen Behandlung siehe Rz 599 ff).

420a

Der Umwandlungsbeschluss bedarf nach § 5 Abs. 2 UmwG

- der Zustimmung von neun Zehnteln des gesamten Grundkapitals (Stammkapitals), wenn
  - ein Gesellschafter diese Anteile hält oder
  - die Einheit im Sinne des § 1 Abs. 3 GesAusG dadurch als gegeben gilt, dass im letzten Jahr vor dem Umwandlungsbeschluss neben dem Hauptgesellschafter Anteile anderer mit dem Hauptgesellschafter verbundener Unternehmen (§ 228 Abs. 3 UGB) durchgehend bestehen,
- ansonsten der Zustimmung aller Gesellschafter.

2.1.2.2.2. Abgabenrecht

421

Für ertragsteuerliche Zwecke ist zu berücksichtigen, dass nicht die Personengesellschaft (zivilrechtlicher Nachfolgerechtsträger) sondern die Gesellschafter der Personengesellschaft Rechtsnachfolger der übertragenden Kapitalgesellschaft sind (§ 7 Abs. 3 UmgrStG). Rechtsnachfolger im Ertragsteuerrecht kann daher jede in- oder ausländische rechtsfähige Person sein, somit

- natürliche Personen
- Körperschaften
- eigentümerlose Rechtsträger.

422

Wurde der Gesellschaftsanteil der umgewandelten Kapitalgesellschaft treuhändig gehalten, ist nicht der im Firmenbuch eingetragene Gesellschafter (Treuhänder) sondern der Treugeber Rechtsnachfolger im Sinne des § 7 Abs. 2 UmgrStG. Das ergibt sich aus der nach § 24 Abs. 1 lit. b und c BAO vorzunehmenden Anteilszurechnung. Bei einem im wirtschaftlichen Eigentum im Sinne des § 24 Abs. 1 lit. d BAO stehenden Gesellschaftsanteil ist der wirtschaftliche Eigentümer Rechtsnachfolger. An der Rechtsfigur einer errichtenden Umwandlung ändert sich nichts, wenn der Treuhänder einen Gesellschaftsanteil für den den

übrigen Gesellschaftsanteil offen besitzenden Gesellschafter hält, steuerlich entsteht demgegenüber ein Einzelunternehmen des Alleingesellschafters. Umgekehrt entsteht steuerlich eine Mitunternehmerschaft, wenn ein Treuhänder für eine Mehrzahl von Treugeber-Gesellschaftern nach außen hin die Alleingesellschafterstellung innehat und eine verschmelzende Umwandlung im Firmenbuch eingetragen wird.

423

Errichtende Umwandlungen im Sinne des UmwG fallen ohne Ausnahme nur dann unter Art. II UmgrStG, wenn ein Betrieb (siehe Rz 449 ff) übertragen wird. Rein anteilsverwaltende Kapitalgesellschaften (Holding), Liegenschaftsbesitz- oder Liegenschaftsverwaltungs-Kapitalgesellschaften können zwar nach den Normen des UmwG, nicht aber unter Anwendung der Rechtsfolgen der §§ 8 bis 11 UmgrStG errichtend umgewandelt werden (VwGH 22.4.2004, 2004/15/0043). In einem solchen Falle kommen die allgemeinen steuerrechtlichen Rechtsfolgen zur Anwendung (ua. Liquidationsbesteuerung nach § 20 KStG 1988, unter Umständen keine Kapitalverkehrsteuerbefreiung, keine begünstigte Bemessungsgrundlage für Zwecke der Grunderwerbsteuer, siehe Rz 632 ff).

424

Errichtende Umwandlungen im Sinne des UmwG fallen nur insoweit unter Art. II UmgrStG, als das Besteuerungsrecht der Republik Österreich hinsichtlich der stillen Reserven einschließlich eines allfälligen Firmenwertes beim Rechtsnachfolger nicht eingeschränkt wird; zur Möglichkeit einer Nichtfestsetzung der entstandenen Steuerschuld bei Exportumwandlung siehe Rz 440 ff).

2.1.2.3. Verschmelzende Umwandlungen nach dem UmwG

2.1.2.3.1. Umwandlungsrecht

425

Nach § 2 Abs. 1 UmwG kann die Hauptversammlung einer AG bzw. die Generalversammlung einer GmbH eine Umwandlung durch Übertragung des Unternehmens auf den Hauptgesellschafter beschließen, wenn diesem Anteilsrechte an mindestens neun Zehnteln des Nennkapitals gehören und er für die Umwandlung stimmt. Minderheitsgesellschafter, die Anteile bis zu einem Ausmaß von zehn Prozent halten, werden nicht Mitglieder des übernehmenden Rechtsträgers (Hauptgesellschafter), sondern verlieren im Zuge der Umwandlung ihre Beteiligung am Unternehmen, sie scheiden zwangsweise aus der Kapitalgesellschaft aus. Der Hauptgesellschafter hat den anderen Gesellschaftern eine angemessene Barabfindung zu gewähren.

426

Als übertragender Rechtsträger einer verschmelzenden Umwandlung kommen nur inländische Kapitalgesellschaften in Betracht, somit nach dem AktG errichtete AG und nach dem GmbHG errichtete GmbH.

427

Übernehmender Rechtsträger einer verschmelzenden Umwandlung ist der Hauptgesellschafter (zivilrechtlicher Nachfolgerechtsträger). Nachfolgerechtsträger kann jede rechtsfähige in- oder ausländische Person sein, die zu mindestens 90% am Nennkapital beteiligt ist. Nachfolgerechtsträger kann sein

- eine natürliche Person
- eine Personengesellschaft
- eine Körperschaft
- ein eigentümerloser Rechtsträger.

Eine Gesellschaft bürgerlichen Rechts (§ 1175 ABGB) kann nicht Nachfolgerechtsträger sein.

2.1.2.3.2. Abgabenrecht

428

Ertragsteuerrechtliche Rechtsnachfolger einer verschmelzend umgewandelten Kapitalgesellschaft können mit Ausnahme von Personengesellschaften alle in- oder ausländischen rechtsfähigen Personen sein, somit

- natürliche Personen
- Körperschaften
- eigentümerlose Rechtsträger.

429

Ist zivilrechtlicher Nachfolgerechtsträger eine Personengesellschaft, muss für ertragsteuerliche Zwecke berücksichtigt werden, dass nicht die Personengesellschaft sondern die Gesellschafter der Personengesellschaft Rechtsnachfolger der übertragenden Kapitalgesellschaft sind.

430

Wurde bei einer verschmelzenden Umwandlung auf eine Personengesellschaft der Gesellschaftsanteil der umgewandelten Kapitalgesellschaft von der Personengesellschaft treuhändig gehalten, ist nicht der im Firmenbuch eingetragene Gesellschafter (Treuhänder) sondern ist der oder sind die Treugeber Rechtsnachfolger im Sinne des § 7 Abs. 2 UmgrStG. Das ergibt sich aus der nach § 24 Abs. 1 lit. b und c BAO vorzunehmenden Anteilszurechnung. Bei einem im wirtschaftlichen Eigentum im Sinne des

§ 24 Abs. 1 lit. d BAO stehenden Gesellschaftsanteil ist der wirtschaftliche Eigentümer Rechtsnachfolger. An der Rechtsfigur einer verschmelzenden Umwandlung ändert sich steuerlich nichts, wenn der Treuhänder den Gesellschaftsanteil für mehrere Treugeber hält.

431

Verschmelzende Umwandlungen im Sinne des UmwG fallen grundsätzlich nur dann unter Art. II UmgrStG, wenn ein Betrieb (siehe Rz 449 ff) übertragen wird. Rein anteilsverwaltende Kapitalgesellschaften (Holding), Liegenschaftsbesitz- oder Liegenschaftsverwaltungs-Kapitalgesellschaften können zwar nach den Normen des UmwG, nicht aber unter Anwendung der Rechtsfolgen der §§ 8 bis 11 UmgrStG umgewandelt werden. In einem solchen Falle kommen die allgemeinen steuerrechtlichen Rechtsfolgen zur Anwendung (ua. Liquidationsbesteuerung nach § 20 KStG 1988, unter Umständen keine Kapitalverkehrsteuerbefreiung, keine begünstigte Bemessungsgrundlage für Zwecke der Grunderwerbsteuer, siehe Rz 632 ff). Zur Ausnahme vom Betriebserfordernis siehe Rz 455.

432

Verschmelzende Umwandlungen im Sinne des UmwG fallen nur insoweit unter Art. II UmgrStG, als das Besteuerungsrecht der Republik Österreich hinsichtlich der stillen Reserven einschließlich eines allfälligen Firmenwertes beim Rechtsnachfolger nicht eingeschränkt wird, es sei denn, Rechtsnachfolger ist eine ausländische EU-Gesellschaft im Sinne des Artikel 3 der Fusionsrichtlinie (zum Erfordernis der Steuerverstrickung siehe Rz 458 ff).

2.1.3. Ausländische Umwandlungen

2.1.3.1. Grundsätzliches

433

Ausländische Umwandlungen im Sinne des § 7 Abs. 1 Z 3 UmgrStG sind den inländischen errichtenden oder verschmelzenden Umwandlungen (siehe Rz 412 ff) vergleichbare Umwandlungen ausländischer Körperschaften im Ausland. Die Vergleichbarkeit ist anhand der österreichischen Rechtslage zu beurteilen. Die Vorschriften des UmgrStG beziehen sich bei ausländischen Umwandlungen auf die inländischen Vermögensteile und/oder die im Inland ansässigen Gesellschafter.

434

Ausländische Umwandlungen fallen nur insoweit unter Art. II UmgrStG, als das Besteuerungsrecht der Republik Österreich hinsichtlich der stillen Reserven einschließlich eines allfälligen Firmenwertes beim Rechtsnachfolger nicht eingeschränkt wird.

2.1.3.2. Vergleichbarkeit des ausländischen Umwandlungsrechts

2.1.3.2.1. Allgemeines

435

Das ausländische Umwandlungsrecht muss hinsichtlich der Vergleichbarkeit einerseits an den zivilrechtlichen Bestimmungen des österreichischen UmwG, andererseits an den in § 7 Abs. 1 Z 1 und 2 UmgrStG normierten steuerrechtlichen Anwendungsvoraussetzungen beurteilt werden. Die Vergleichbarkeit des ausländischen Umwandlungsrechts mit dem inländischen UmwG ist dann gegeben, wenn das Unternehmen einer ausländischen Körperschaft (siehe Rz 439) auf verbandsrechtlicher Grundlage verschmelzend auf einen Gesellschafter oder errichtend auf eine Personengesellschaft übergeht und die Körperschaft ohne Liquidationsverfahren erlischt. Die Vergleichbarkeit ist auch dann gegeben, wenn das ausländische Recht nur eine der Umwandlungsmöglichkeiten vorsieht.

2.1.3.2.2. Ausländische errichtende Umwandlung

436

Die ausländische errichtende Umwandlung muss nach der ausländischen Rechtslage so konzipiert sein, dass an der ausländischen Nachfolge-Personengesellschaft Personen beteiligt sind, deren Anteilsrechte zumindest neun Zehntel des Gesellschaftskapitals (Nennkapital) der übertragenden Kapitalgesellschaft umfassen. Die Nachfolge-Personengesellschaft muss einer inländischen Personengesellschaft (OG, KG) vergleichbar sein. Im Zuge der Umwandlung ausscheidenden Minderheitsgesellschaftern muss ein durchsetzbarer Anspruch auf angemessene Barabfindung gesetzlich eingeräumt sein. Die errichtende Auslandsumwandlung fällt wie eine Inlandsumwandlung nur dann unter Art. II UmgrStG, wenn ein Betrieb (siehe Rz 451 ff) übertragen wird.

2.1.3.2.3. Ausländische verschmelzende Umwandlung

437

Für eine ausländische verschmelzende Umwandlung hat das ausländische Umwandlungsrecht ua. vorzusehen, dass der übernehmende Gesellschafter im Zeitpunkt der Umwandlung zumindest neun Zehntel des starren Gesellschaftskapitals (Nennkapital) der umzuwandelnden Körperschaft repräsentiert und der Umwandlung zustimmt. Im Zuge der Umwandlung ausscheidenden Minderheitsgesellschaftern muss ein durchsetzbarer Anspruch auf angemessene Barabfindung gesetzlich eingeräumt sein. Die verschmelzende Auslandsumwandlung fällt wie eine Inlandsumwandlung nur dann unter Art. II UmgrStG, wenn ein Betrieb (siehe Rz 451 ff) übertragen wird oder Hauptgesellschafter eine den in § 7 Abs. 3 KStG 1988 genannten Körperschaften vergleichbare Körperschaft ist.

2.1.3.3. Vergleichbarkeit mit inländischen Kapitalgesellschaften

438

Die umzuwandelnde ausländische Körperschaft muss eine den inländischen Kapitalgesellschaften (AG, GmbH) vergleichbare von ihren Mitgliedern losgelöste juristische Person sein, deren Eigenleben durch Organe gestaltet wird (System der Drittorganschaft). Die Vergleichbarkeit des ausländischen Rechtsträgers mit den inländischen Kapitalgesellschaften ist nach österreichischem Recht zu beurteilen.

439

Eine ausländische Körperschaft ist einer inländischen Kapitalgesellschaft vergleichbar, wenn sie die nach der österreichischen Rechtslage zu beurteilenden Wesensmerkmale einer inländischen Kapitalgesellschaft aufweist. Dazu gehören vor allem folgende Eigenschaften:

- Eigene Rechtspersönlichkeit
- Starres (ergebnisunabhängiges) Gesellschaftskapital
- Beteiligung anderer Personen am Gesellschaftskapital
- Haftungsbeschränkung
- Willensbildung unter Gesellschaftermitwirkung.

Siehe auch KStR 2001 Rz 110 und Rz 551.

2.1.4. Grenzüberschreitende Umwandlung

2.1.4.1. "Exportumwandlung"

440

Eine grenzüberschreitende Umwandlung nach dem UmwG gibt es insofern, als eine verschmelzende Umwandlung auch auf einen ausländischen Hauptgesellschafter erfolgen kann (OGH 20.3.2003, 6 Ob 283/02i). Wirtschaftlich entspricht dies einer Hinaus-Verschmelzung (siehe Rz 72 ff), die nach § 7 Abs. 1 Z 1 UmgrStG auch dann unter Art. II UmgrStG fällt, wenn

- der Hauptgesellschafter eine natürliche Person oder Personengesellschaft ist und ein Betrieb übertragen wird, bzw.
- ohne Rücksicht auf die Übertragung eines Betriebes, wenn der Hauptgesellschafter eine ausländischen EU-Körperschaft laut Anlage zum UmgrStG ist. Da ausländische Kapitalgesellschaften eines Mitgliedsstaates des Europäischen Wirtschaftsraumes in § 7 Abs. 1 Z 2 UmgrStG nicht erwähnt sind, besteht für die Umwandlung zB auf einen norwegischen Hauptgesellschafter das Betriebserfordernis. Siehe Rz 455 ff.

Zur Einschränkung des Besteuerungsrechtes der Republik Österreich siehe Rz 458 ff.

440a

Bei natürlichen Personen als ausländischen Hauptgesellschaftern gilt inländisches unbewegliches Vermögen nur dann als Betriebsvermögen, wenn es dem ausländischen Betrieb des Hauptgesellschafters zuzurechnen ist. Liegt dies nicht vor, kommt eine beschränkte Steuerpflicht der stillen Reserven nur innerhalb der Spekulationsfrist des § 98 Abs. 1 Z 7 EStG 1988 in Verbindung mit § 30 EStG 1988 in Betracht.

441

Eine grenzüberschreitende Wirkung kann sich auch bei der errichtenden Umwandlung insoweit ergeben, als an der übertragenden Kapitalgesellschaft Ausländer beteiligt sind (siehe Rz 462). Zum Entstehen des Besteuerungsrechtes der Republik Österreich siehe Rz 461.

2.1.4.2. "Importumwandlung"

442

Sollte ein ausländisches Umwandlungsrecht eine grenzüberschreitende Umwandlung kennen, kann sich ein Anwendungsfall des Art. II UmgrStG ergeben, wenn das Vermögen umwandlungsbedingt auf den inländischen Hauptgesellschafter übergeht (siehe Rz 463).

2.1.5. Steuerliche Anwendungsvoraussetzungen

2.1.5.1. Allgemeines

443

Grundvoraussetzung für die Anwendung der in den §§ 8 bis 11 UmgrStG vorgesehenen Rechtsfolgen ist das Vorliegen einer Umwandlung im Sinne des UmwG Art. II UmgrStG knüpft hinsichtlich dieser Frage direkt an die zivilrechtlichen Bestimmungen des UmwG an (Grundsatz der Maßgeblichkeit des UmwG, siehe Rz 445 ff). Das österreichische UmwG dient auch bei Auslandsumwandlungen als Beurteilungsmaßstab (siehe Rz 433).

444

Neben dem Vorliegen einer Umwandlung im Sinne des UmwG müssen meist zwei weitere Voraussetzungen erfüllt werden:

- Errichtende Umwandlungen und zum Teil verschmelzende Umwandlungen fallen nur dann in den Anwendungsbereich des Art. II UmgrStG, wenn ein Betrieb übertragen wird (Betriebserfordernis, siehe Rz 449 ff). Zur Ausnahme vom Betriebserfordernis siehe Rz 455.
- Art. II UmgrStG findet nur insoweit Anwendung, als das Besteuerungsrecht der Republik Österreich hinsichtlich der stillen Reserven einschließlich eines allfälligen Firmenwertes

beim Rechtsnachfolger nicht eingeschränkt wird (Steuerverstrickungserfordernis, siehe Rz 458 ff).

Nicht zu den Anwendungsvoraussetzungen des Art. II UmgrStG gehört, dass die am Umwandlungsstichtag an der übertragenden Kapitalgesellschaft beteiligten Anteilsinhaber bis zur Eintragung des Umwandlungsbeschlusses in das Firmenbuch Anteilsinhaber bleiben (siehe Rz 464, zu den Auswirkungen auf den Verlustabzug siehe Rz 576 ff).

2.1.5.2. Maßgeblichkeit des Umwandlungsgesetzes

445

Art. II UmgrStG knüpft bei der Tatbestandsbildung direkt an die unternehmensrechtlichen Bestimmungen des UmwG an und normiert errichtende und verschmelzende Umwandlungen im Sinne dieses Gesetzes auch als Umwandlungen im Sinne des UmgrStG. Damit ist der Beurteilungsmaßstab für das Vorliegen einer Umwandlung im Sinne des UmgrStG das UmwG. Für die Abgabenbehörden ergibt sich daraus hinsichtlich der gesellschaftsrechtlichen Beurteilung eine Bindungswirkung in zweierlei Hinsicht:

- Eine Umwandlung im Sinne des UmgrStG kann nicht in einen anderen Umgründungstyp umgedeutet und damit nicht unter einen anderen Artikel des UmgrStG subsumiert werden (Bindung hinsichtlich des Umgründungstypus). Ist bspw. im Firmenbuch die verschmelzende Umwandlung (§ 2 UmwG) einer Tochter-Kapitalgesellschaft auf ihre zu 100% beteiligte Mutter-Kapitalgesellschaft eingetragen, kann die Abgabenbehörde diesen (wirtschaftlich betrachtet) fusionsähnlichen Vorgang nicht Art. I UmgrStG zuordnen. Es liegt auch steuerlich eine nach Art. II UmgrStG zu beurteilende Umwandlung vor.
- Eine im Firmenbuch eingetragene anfechtbare oder nichtige Umwandlung ist umgründungssteuerrechtlich solange anzuerkennen, als sie im Firmenbuch nicht wieder ausgetragen wird (Bindung hinsichtlich der Gültigkeit der Firmenbucheintragung). Die Prüfung der Einhaltung der gesellschaftsrechtlichen Anwendungsvoraussetzungen des UmwG obliegt ausschließlich dem Firmenbuchgericht.

446

Wird der Antrag auf Eintragung des Umwandlungsbeschlusses in das Firmenbuch ab- oder zurückgewiesen, kommt eine Umwandlung weder unternehmensrechtlich noch abgabenrechtlich zustande.

Wird die Eintragung der Umwandlung im Firmenbuch nachträglich als nichtig gelöscht, ist steuerlich davon auszugehen, dass eine Vermögensübertragung auf andere nicht stattgefunden hat und daher auch keine Liquidationsbesteuerung im Sinne des § 20 KStG 1988 stattfinden kann. Es ist eine getrennte Besteuerung der übertragenden

Körperschaft und der (des) Rechtsnachfolger(s) ab dem Umwandlungsstichtag vorzunehmen. Sofern eine getrennte Einkommensermittlung aus dem Rechenwerk der (des) Rechtsnachfolger(s) nicht ableitbar ist, sind deren Besteuerungsgrundlagen im Schätzungswege zu ermitteln.

447

Die gesellschaftsrechtliche Rückwirkungsfrist, die auf Grund des Verweises des § 2 Abs. 3 UmwG auf § 220 AktG ebenso wie bei Verschmelzungen neun Monate beträgt und für die Anmeldung des Umwandlungsbeschlusses zur Eintragung in das Firmenbuch maßgeblich ist, ist auch für die abgabenrechtliche Rückwirkung maßgebend (siehe Rz 80 ff).

448

Zur Frage des allfälligen Vorliegens einer verbotenen Einlagenrückgewähr siehe Rz 51.

2.1.5.3. Betriebserfordernis

2.1.5.3.1. Allgemeines

449

Errichtende Umwandlungen fallen nach § 7 Abs. 1 Z 1 UmgrStG ohne Ausnahme nur dann in den Anwendungsbereich des Art. II UmgrStG, wenn ein Betrieb übertragen wird. Im Hinblick auf die Rückwirkungsfiktion des § 8 Abs. 3 und des § 9 Abs. 1 UmgrStG muss der Betrieb am Umwandlungsstichtag bestanden haben und der übertragenden Kapitalgesellschaft zurechenbar gewesen sein.

450

Eine Betriebsübertragung ist auch bei verschmelzenden Umwandlungen grundsätzlich Voraussetzung für die Anwendung der §§ 8 bis 11 UmgrStG. Nur in zwei Ausnahmefällen ist dies nicht erforderlich, und zwar wenn Hauptgesellschafter

- eine Körperschaft ist, die ihr Einkommen nach § 7 Abs. 3 KStG 1988 ermittelt (KStR 2001 Rz 341 und Rz 342) oder
- eine ausländische EU-Gesellschaft im Sinne des Artikels 3 der Fusionsrichtlinie ist (siehe Anlage zum UmgrStG). Zu den Rechtsfolgen siehe Rz 455 ff.

2.1.5.3.2. Betrieb

451

Der Betrieb muss ein solcher im Sinne des Ertragsteuerrechtes sein, somit eine selbständige organisatorische Einheit zur Erzielung von Einkünften im Sinne des § 2 Abs. 3 Z 1 bis 3 EStG 1988 (siehe dazu EStR 2000 Rz 409 ff). Die Beurteilung der Tätigkeit einer Kapitalgesellschaft als Liebhabereibetrieb stellt einen Ausschlussgrund für Art. II UmgrStG dar. Die Tatsache, dass Körperschaften, die auf Grund der Rechtsform nach

handelsrechtlichen Vorschriften zur Buchführung verpflichtet sind, nach § 7 Abs. 3 KStG 1988 ausschließlich Einkünfte aus Gewerbebetrieb erzielen, erfüllt für sich alleine noch nicht das Betriebserfordernis des § 7 Abs. 1 UmgrStG.

452

Das Betriebserfordernis ist auch dann erfüllt, wenn ein ruhender Betrieb (EStR 2000 Rz 5638) oder ein verpachteter Betrieb übertragen wird, sofern mit der Betriebsunterbrechung bzw. -verpachtung nicht eine Aufgabe des Betriebs verbunden ist (EStR 2000 Rz 5647 ff).

Betriebsqualität vermittelt auch die Substanzbeteiligung an einem Betrieb in Form einer Mitunternehmerschaft. Die Mitunternehmerstellung einer umzuwandelnden Kapitalgesellschaft, die sich nur auf die Stellung als Arbeitsgesellschafterin reduziert, kann den nach § 7 Abs. 1 UmgrStG geforderten Betrieb nicht begründen. Ob vermögensverwaltende Tätigkeiten einer Kapitalgesellschaft als Betriebe zu behandeln sind, ist nach einkommensteuerrechtlichen Grundsätzen zu beurteilen (siehe EStR 2000 Rz 5418 ff).

Beispiel:

Die Geschäftstätigkeit einer Kapitalgesellschaft besteht vorwiegend in der Vermögensverwaltung (Liegenschaften und Beteiligungen). Zusätzlich entfaltet sie seit jeher auch eine betriebliche Tätigkeit in Form der Unternehmensberatung. Die Unternehmensberatung erfolgt in einem angemieteten Büro. Die Kapitalgesellschaft soll errichtend in eine OG umgewandelt werden.

Die Umwandlung kann unter Anwendung der §§ 9 bis 11 UmgrStG abgewickelt werden, da auf Grund der Unternehmensberatung die Voraussetzung des § 7 Abs. 1 Z 1 UmgrStG (Übertragung eines Betriebes) erfüllt ist. Dabei ist allerdings zu berücksichtigen, dass nach § 9 Abs. 3 UmgrStG ein umwandlungsbedingter Wechsel der Gewinnermittlungsart zu jener nach § 4 Abs. 1 EStG 1988 oder § 4 Abs. 3 EStG 1988 stattfindet und daher die stillen Reserven bzw. Lasten der Liegenschaften und Beteiligungen steuerwirksam werden, weil diese Wirtschaftsgüter beim Rechtsnachfolger nicht zum notwendigen Betriebsvermögen der Unternehmensberatung zählen.

453

Die Umwandlungsfähigkeit im Sinne des § 7 Abs. 1 UmgrStG ist dem Grunde nach unabhängig davon gegeben, ob die übertragende Kapitalgesellschaft ausschließlich, überwiegend oder in geringem Ausmaß betriebsführend (operativ) ist.

454

Die Umwandlungsfähigkeit kann auch durch eine Betriebseröffnung oder einen Betriebserwerb bis zum Umwandlungsstichtag oder durch eine Betriebsübertragung im Wege einer Vorumgründung erreicht werden, wenn der Betriebszugang auf Grund der Rückwirkungsfiktion am Beginn des Umwandlungsstichtages oder mittels einer

Mehrfachumgründung gemäß § 39 UmgrStG am Ende des Umwandlungsstichtages als bewirkt gilt. Stellt sich der erwähnte Betriebserwerb allerdings als eine bloße Gestaltung zur Steueroptimierung dahingehend dar, dass

- der Betriebserwerb innerhalb von etwa sechs Monaten vor dem Umwandlungsstichtag erfolgt und
- auf diesen Betrieb weniger als 25% des Verkehrswertes des gesamten übertragenen Vermögens am Umgründungsstichtag entfällt,

wird die Umwandlung hinsichtlich der Geltung des Art. II UmgrStG von der zuständigen Abgabenbehörde unter Missbrauchsgesichtspunkten (§ 44 UmgrStG) zu prüfen sein.

2.1.5.3.3. Ausnahme vom Betriebserfordernis

455

Ist im Rahmen einer verschmelzenden Umwandlung eine ausländische EU-Gesellschaft im Sinne des Artikels 3 der Fusionsrichtlinie Hauptgesellschafter, entfällt das Betriebserfordernis. Somit können neben operativen Gesellschaften auch rein anteilsverwaltende Holdinggesellschaften, Liegenschaftsbesitz- bzw. Liegenschaftsverwaltungsgesellschaften oder sonst nur vermögensverwaltende Gesellschaften ihr Vermögen im Anwendungsbereich des Art. II UmgrStG auf eine in der Anlage zum UmgrStG genannte ausländische Körperschaft übertragen.

In diesem Fall ist zu unterscheiden:

- Soweit Betriebe im Inland verbleiben, entsteht beschränkte Steuerpflicht des Rechtsnachfolgers.
- Soweit Vermögen, das inländischen Betrieben nicht zurechenbar ist, im Inland verbleibt, entsteht ebenfalls beschränkte Einkommen- oder Körperschaftsteuerpflicht des Rechtsnachfolgers. Dabei ist bei ausländischen Hauptgesellschaftern, die inländischen unter § 7 Abs. 3 fallenden Körperschaften vergleichbar sind, nach § 21 Abs. 1 Z 2 lit. b KStG 1988 auf inländisches unbewegliches Vermögen § 7 Abs. 3 KStG 1988 anzuwenden, dh es ist als unter § 5 Abs. 1 EStG 1988 fallendes Betriebsvermögen zu behandeln und unterliegt einschließlich der Substanz der inländischen Gewinnermittlung.

456

Sonstiges Vermögen (insb. Forderungswertpapiere und Beteiligungen oder Rechte) einer übertragenden vermögensverwaltenden Kapitalgesellschaft gehen mangels einer Betriebsvermögensfiktion auf den ausländischen Hauptgesellschafter über. Zur Behandlung dieses Vermögens, für das das Besteuerungsrecht der Republik Österreich eingeschränkt wird, siehe Rz 458 ff.

2.1.5.4. Betriebserfordernis in zeitlicher Hinsicht

457

Aus § 7 Abs. 1 UmgrStG ergibt sich, dass am Umwandlungsstichtag und am Tag des Umwandlungsbeschlusses ein Betrieb der umzuwandelnden Kapitalgesellschaft vorhanden sein muss. Im Normalfall geht der an beiden Stichtagen vorhandene Betrieb nach § 2 Abs. 2 Z 1 UmwG mit der Eintragung des Umwandlungsbeschlusses in das Firmenbuch und abgabenrechtlich mit Ablauf des Umwandlungsstichtages auf den Rechtsnachfolger über. Aus § 7 Abs. 1 Z 1 UmgrStG ist ableitbar, dass der am Umwandlungsstichtag vorhandene Betrieb nicht unbedingt mit dem tatsächlich auf den Rechtsnachfolger übergehenden übereinstimmen muss. Art. II UmgrStG ist auch dann anwendbar, wenn zwischen der Beendigung des am Stichtag vorhandenen Betriebes und dem Beginn des am Beschlusstag vorhandenen Betriebes eine betriebslose Zeit gegeben ist. Bei erheblichen Unterschieden hinsichtlich der Größe des am Stichtag und am Beschlusstag vorhandenen Betriebes ist Rz 454 zu beachten. Sollte der am Beschlusstag vorhandene Betrieb vor der Eintragung des Umwandlungsbeschlusses in das Firmenbuch veräußert werden, ist auf Grund der Tatsache, dass nach § 8 Abs. 3 UmgrStG bei der übertragenden Kapitalgesellschaft und nach § 9 Abs. 1 UmgrStG beim übernehmenden Rechtsnachfolger das Einkommen jeweils so zu ermitteln ist, als ob der Vermögensübergang mit Ablauf des Umwandlungsstichtages erfolgt wäre, von einem Betriebsübergang auf den Rechtsnachfolger und damit von einem dem Rechtsnachfolger zuzurechnenden Veräußerungsvorgang auszugehen.

2.1.5.5. Besteuerungsrecht der Republik Österreich

2.1.5.5.1. Allgemeines

458

Art. II UmgrStG findet auf Umwandlungen nur insoweit Anwendung, als das Besteuerungsrecht der Republik Österreich hinsichtlich der stillen Reserven einschließlich eines allfälligen Firmenwertes beim Rechtsnachfolger nicht eingeschränkt wird.

459

Die Problematik der Steuerentstrickung ist vor allem in folgenden Fallkonstellationen zu überprüfen:

- Eine inländische unbeschränkt steuerpflichtige Kapitalgesellschaft wird auf eine inländische steuerbefreite Körperschaft verschmelzend umgewandelt, wobei das bis zur Umwandlung steuerhängige Vermögen unter die Steuerbefreiung fällt
- Eine inländische unbeschränkt steuerpflichtige Kapitalgesellschaft wird errichtend in eine Personengesellschaft umgewandelt, an der steuerbefreite Körperschaften als Gesellschafter beteiligt sind

- Bei einer grenzüberschreitenden Export-Umwandlung auf einen ausländischen Rechtsträger, wenn kein Betrieb übertragen wird.
- Bei einer Auslandsumwandlung, wenn Österreich im Zusammenhang mit einem DBA-Wechsel bzw. einem umwandlungsbedingten DBA-Eintritt Besteuerungsrechte entzogen werden.

2.1.5.5.2. Teilweiser Verlust des Besteuerungsrechtes

460

Kommt es umwandlungsbedingt nicht zu einem gänzlichen sondern nur zu einem partiellen Verlust österreichischer Besteuerungsrechte, sind die Rechtsfolgen des Art. II UmgrStG insoweit anzuwenden, als das Vermögen weiterhin steuerverstrickt bleibt und kommt es insoweit zur Liquidationsbesteuerung gemäß § 20 Abs. 1 Z 1 KStG 1988, als das Besteuerungsrecht eingeschränkt wird.

Bei einer grenzüberschreitenden Export-Umwandlung auf einen ausländischen Hauptgesellschafter liegt dieser Fall vor, soweit Beteiligungen der übertragenden vermögensverwaltenden Kapitalgesellschaft auf diesen übergehen oder sich Vermögensteile in einem Staat befinden, mit dem Österreich ein Doppelbesteuerungsabkommen mit der Anrechnungsmethode abgeschlossen hat. Dabei ist zu unterscheiden:

- Ist der ausländische Hauptgesellschafter keine EU-Körperschaft laut Anlage zum UmgrStG und keine norwegische Kapitalgesellschaft, kommt es zum Umwandlungsstichtag insoweit zur Liquidationsbesteuerung und zur Besteuerung der Gesellschafter.

  Beispiel 1:

  Die inländische T-AG wird verschmelzend auf ihre Hauptgesellschafterin, eine in der Schweiz ansässige M-AG umgewandelt. Das Vermögen der österreichischen AG besteht aus einer inländischen Betriebsstätte mit einem Verkehrswert von 70 und einem Buchwert von 30 sowie aus einer ausländischen Betriebsstätte mit einem Verkehrswert von 30 und einem Buchwert von 10. Die ausländische Betriebsstätte befindet sich in einem Staat, mit dem Österreich kein DBA bzw. ein DBA abgeschlossen hat, das die Vermeidung der Doppelbesteuerung nach der Anrechnungsmethode vorsieht. In diesem Fall geht das Besteuerungsrecht der Republik Österreich an den ausländischen Betriebsstättengewinnen umwandlungsbedingt unter. Das Besteuerungsrecht an den inländischen Betriebsstättengewinnen wird durch die Umwandlung nicht eingeschränkt, da Österreich auch nach der Umwandlung auf Grund Art. 7 DBA Schweiz-Österreich die Gewinne der österreichischen Betriebsstätte der Schweizer AG weiterhin besteuern kann. Art. II UmgrStG ist daher

  - *hinsichtlich der inländischen Betriebsstätte anwendbar, dh. es kommt es zu keiner Liquidationsbesteuerung bei der österreichischen AG sowie zur zwingenden Fortführung der steuerlichen Buchwerte bei der Schweizer AG*

- *hinsichtlich der ausländischen Betriebsstätte nicht anwendbar, dh. es kommt es zum Umwandlungsstichtag zur Versteuerung der stillen Reserven im Rahmen einer partiellen Liquidationsbesteuerung nach § 20 Abs. 1 Z 1 KStG 1988. Da bei einer verschmelzenden Umwandlung keine Gegenleistung in Form von Gesellschaftsrechten gewährt wird, ergibt sich ein anteiliger Liquidationsgewinn nach § 20 Abs. 2 letzter Satz KStG 1988 in Höhe von 20 (Differenz zwischen Verkehrswert und Buchwert des ausländischen Betriebsstättenvermögens).*
- *Die auf die Auslandsbetriebsstätte entfallenden Verluste der österreichischen AG können nicht auf die Schweizer AG übergehen und gehen daher umwandlungsbedingt unter. Die restlichen vortragsfähigen Verluste können unter den Voraussetzungen des § 10 UmgrStG sowie unter Berücksichtigung der Beschränkungen des § 102 Abs. 2 Z 2 letzter Satz EStG 1988 von der Schweizer AG als eigene Verluste im Rahmen des Sonderausgabenabzuges berücksichtigt werden.*
- *Auf Gesellschafterebene kann die Bemessungsgrundlage für die Liquidationsbesteuerung nur im Verhältnis der Verkehrswerte des in- und ausländischen Betriebes gefunden werden. 30% der Beteiligung der Schweizer AG an der österreichischen AG gelten somit nach § 98 Z 8 EStG 1988 in Verbindung mit § 31 Abs. 2 Z 1 EStG 1988 als veräußert. Das Besteuerungsrecht für einen Gewinn aus der Beteiligungsveräußerung steht jedoch nach Art. 13 Z 4 DBA Schweiz-Österreich der Schweiz zu.*
- *Hinsichtlich 30% des übertragenen Vermögen liegt umsatzsteuerrechtlich im Zeitpunkt der Eintragung der Umwandlung im Firmenbuch ein Tausch vor (Tausch von Vermögenswerten gegen Aufgabe von Gesellschaftsrechten), der jedoch bei der umgewandelten Kapitalgesellschaft auf Grund des ausländischen Lieferortes nicht steuerbar und auf Seite des Gesellschafters (Schweizer AG) nach § 6 Abs. 1 Z 8 lit. g UStG 1994 unecht steuerbefreit ist. In Bezug auf den unecht steuerbefreiten Umsatz sind die Regelungen über den Ausschluss vom Vorsteuerabzug zu berücksichtigen (zB für Beratungshonorare im Zusammenhang mit der Umwandlung).*

Beispiel 2:

Die inländische T-GmbH wird verschmelzend auf ihren Hauptgesellschafter, den in Deutschland ansässigen Einzelunternehmer M umgewandelt. Das Vermögen der übertragenden GmbH besteht aus einer inländischen Betriebsstätte und einem inländischen Mietwohngrundstück. Da die Betriebsstätte nicht unter die Rechnungslegungspflicht fällt (zur Fortführungsoption siehe Rz 511), geht das Besteuerungsrecht hinsichtlich der nicht zum notwendigen Betriebsvermögen gehörenden Beteiligung an der inländischen V-GmbH unter.

Hinsichtlich der inländischen Betriebsstätte und dem im Falle der Gewinnermittlung nach § 5 EStG zum gewillkürten Betriebsvermögen zählenden Mietwohngrundstück bleibt das Besteuerungsrecht der Republik Österreich erhalten, hinsichtlich der auf den Hauptgesellschafter übergehenden Beteiligung kommt es bei der übertragenden T-GmbH zum Umwandlungsstichtag zur Liquidationsbesteuerung. Die Besteuerung des M unterbleibt, da das Besteuerungsrecht hinsichtlich der Beteiligung an der übertragenden Gesellschaft Deutschland zusteht.

- Ist der ausländische Hauptgesellschafter eine EU-Körperschaft laut Anlage zum UmgrStG, kommt es zum Umwandlungsstichtag entweder insoweit zur Liquidationsbesteuerung und zur Besteuerung der Gesellschafter oder auf Antrag der übertragenden Körperschaft zum Steueraufschub. Dabei wird die Körperschaftsteuerschuld der auf das in das Ausland

transferierte Vermögen entfallenden stillen Reserven bescheidmäßig festgestellt, aber bis zur tatsächlichen Realisierung der stillen Reserven des Vermögens (Veräußerung, Liquidation, sonstiges Ausscheiden aus der Körperschaft) nicht festgesetzt. Analog zur Regelung des § 6 Z 6 EStG 1988 erstreckt sich die später einsetzende Besteuerung auf die bescheidmäßig festgestellten stillen Reserven, Werterhöhungen nach dem Umwandlungsstichtag bleiben unberücksichtigt, Wertminderungen nach dem Umwandlungsstichtag, berechnet nach inländischem Abgabenrecht, sind zu berücksichtigen.

2.1.5.5.3. Personenbezogene Änderung des Besteuerungsrechtes

2.1.5.5.3.1. Errichtende Umwandlung

461

Im Falle der errichtenden Umwandlung einer ausländischen Kapitalgesellschaft nach einem dem österreichischen UmwG vergleichbaren ausländischen Gesetz in eine ausländische Personengesellschaft kann das Besteuerungsrecht der Republik Österreich hinsichtlich eines unbeschränkt steuerpflichtigen Anteilsinhabers dadurch verloren gehen, dass der steuerhängige Kapitalanteil umwandlungsbedingt durch einen Mitunternehmeranteil ersetzt wird, für den nach zwischenstaatlichem Steuerrecht das Besteuerungsrecht im Staate der Mitunternehmerschaft gegeben ist (Betriebsstättenprinzip). Es ist daher unabhängig von der Geltung des Art. II UmgrStG in Bezug auf inländisches Vermögen der übertragenden Körperschaft auf Gesellschafterebene insoweit die Geltung des UmgrStG ausgeschlossen. Es kommt somit auf Gesellschafterebene zur Liquidationsbesteuerung für betrieblich gehaltene (§ 4 oder 5 EStG 1988) und privat gehaltene Anteile (§ 31 EStG 1988) zum Umwandlungsstichtag. Ausgenommen sind lediglich Anteile, für die das internationale Schachtelprivileg nach § 10 Abs. 2 KStG 1988 eine Befreiung von der Liquidationsbesteuerung vorsieht. Ob und wieweit der das Besteuerungsrecht erlangende ausländische Staat auf die innerstaatliche Besteuerung reagiert, hängt von den ausländischen Regelungen bzw. von einem Verständigungsverfahren im Realisierungsfall zur Vermeidung einer Doppelbesteuerung ab.

462

Sollte umgekehrt eine errichtende Umwandlung einer österreichischen Kapitalgesellschaft mit ausländischen beschränkt steuerpflichtigen Gesellschaftern nach den Vorschriften des Umwandlungsgesetzes in Verbindung mit Art. II UmgrStG erfolgen, erlangt die Republik Österreich ein Besteuerungsrecht, soweit nach zwischenstaatlichem Steuerrecht das Betriebsstättenprinzip auch die nunmehrigen ausländischen Mitunternehmer in die beschränkte Steuerpflicht einschließt. Sollte in solchen Fällen das Steuerrecht des

ausländischen Wohnsitzstaates eine (Liquidations-)Besteuerung der Gesellschafter vorsehen, wird der durch die Buchwertumwandlung nach Art. II UmgrStG entstehende Mitunternehmeranteil um eine steuerlich maßgebende Ergänzungsbilanz zu modifizieren sein, in der vergleichbar einem Anschaffungstatbestand die im Ausland aufgedeckten stillen Reserven dargestellt werden können. Die Rechtsfolgen entsprechen jenen im Falle der errichtenden Umwandlung der ausländischen Kapitalgesellschaft.

2.1.5.5.3.2. Verschmelzende Umwandlung

463

Im Falle der verschmelzenden Umwandlung einer ausländischen Kapitalgesellschaft nach einem dem österreichischen Umwandlungsgesetz vergleichbaren ausländischen Gesetz auf den inländischen Hauptgesellschafter kann das Besteuerungsrecht der Republik Österreich dadurch verloren gehen, dass der steuerhängige Kapitalanteil umwandlungsbedingt durch das Eigentum am Vermögen der umgewandelten Gesellschaft ersetzt wird, für das nach zwischenstaatlichem Steuerrecht das Besteuerungsrecht im Staate der nunmehrigen Betriebsstätte gegeben ist. Es kommt somit auf Gesellschafterebene zur Liquidationsbesteuerung für betrieblich gehaltene (§ 4 oder 5 EStG 1988) und privat gehaltene Anteile (§ 31 EStG 1988) zum Umwandlungsstichtag.

2.1.5.6. Unmaßgeblichkeit des Gesellschafterwechsels nach dem Umwandlungsstichtag

464

Ein Gesellschafterwechsel nach dem Umgründungsstichtag ist im UmgrStG nicht besonders geregelt und daher nach den allgemeinen ertragsteuerrechtlichen Grundsätzen zu beurteilen. Zivilrechtlich erlischt die übertragende Kapitalgesellschaft erst mit der Eintragung des Umwandlungsbeschlusses im Firmenbuch (§ 2 Abs. 2 Z 2 UmwG). Damit ist die Anteilsveräußerung durch einen Gesellschafter der übertragenden Kapitalgesellschaft auch in der Zeit zwischen dem dem Umwandlungsstichtag folgenden Tag bis zum Tag der Eintragung der Umwandlung im Firmenbuch als Veräußerung eines Kapitalanteiles zu werten, der nach § 30 EStG 1988, § 31 EStG 1988 bzw. im Betriebsvermögen allgemein steuerpflichtig ist. Der Kapitalanteilserwerb bleibt ein solcher, auch wenn der Erwerber gemäß § 9 Abs. 1 UmgrStG rückwirkend zum (Mit)Unternehmer wird.

Beispiel:

Die A-GmbH soll durch den Umwandlungsbeschluss von 25.9.02 zum 31.12.01 errichtend in die A-KG umgewandelt werden. Auf Grund der Anmeldung des Umwandlungsbeschlusses am 29.9.02 erfolgt die Eintragung desselben am 28.11.02. B hat seinen privat gehaltenen 25-prozentigen Anteil an der übertragenden GmbH am

a) 31.10.00,

b) 1.6.01,

c) 15.10.02

an C veräußert.

In allen drei Fällen kommt es für B zu nach allgemeinem Einkommensteuerrecht zu beurteilenden Veräußerungstatbeständen im Sinne des § 31 EStG 1988. Auch im Falle der lit. c erwirbt C einen Kapitalanteil, wird rückwirkend zum 1.1.02 zum Mitunternehmer und ist der Unterschiedsbetrag zwischen den Anschaffungskosten und dem umwandlungsbedingt übernommenen Buchwert des Mitunternehmeranteils steuerneutral.

2.2. Übertragende Körperschaft (§ 8 UmgrStG)

2.2.1. Umwandlungsstichtag

2.2.1.1. Allgemeines

465

§ 8 UmgrStG regelt die ertragsteuerliche Behandlung der übertragenden Körperschaft und legt fest, dass die persönliche und sachliche Körperschaftsteuerpflicht nicht am Tag der Eintragung des Umwandlungsbeschlusses in das Firmenbuch sondern bereits mit Ablauf des Umwandlungsstichtages endet.

466

Nach § 8 Abs. 5 UmgrStG ist Umwandlungsstichtag der Tag, zu dem die Schlussbilanz der übertragenden Körperschaft aufgestellt ist, die der Umwandlung zugrunde gelegt wird. Der Umwandlungsstichtag wird demnach durch den Zeitpunkt der gesellschaftsrechtlich verpflichtend zu erstellenden Schlussbilanz (§ 220 Abs. 3 AktG in Verbindung mit § 2 Abs. 3 UmwG und § 5 Abs. 5 UmwG) bestimmt. Gesellschaftsrechtliche Grundlage für die Festlegung des Umwandlungsstichtages ist der Umwandlungsvertrag (§ 2 Abs. 3 Z 2 UmwG).

467

Der gesellschaftsrechtliche Umwandlungsstichtag entspricht auf Grund der handelsrechtlichen Maßgeblichkeit dem steuerrechtlichen Umwandlungsstichtag.

468

Der Umwandlungsstichtag hat mehrere Funktionen:

Für die übertragende Kapitalgesellschaft:

- Ende der subjektiven und objektiven Steuerpflicht
- Aufstellung einer Schlussbilanz gemäß § 220 Abs. 3 AktG
- Ablauf des letzten Wirtschaftsjahres.

Für den Übernehmenden (Rechtsnachfolger) bei der errichtenden Umwandlung:

- Schuldrechtlich wird die Umwandlung auf den Umwandlungsstichtag zurückbezogen
- Ertragsteuerlich entsteht die übernehmende Mitunternehmerschaft mit Beginn des dem Umwandlungsstichtag folgenden Tages
- Das Beteiligungsverhältnis an der übertragenden Körperschaft geht mit dem dem Umwandlungsstichtag folgenden Tag in ein Mitunternehmerverhältnis über.

Für den Hauptgesellschafter bei der verschmelzenden Umwandlung:

- Schuldrechtlich und ertragsteuerlich wird die Umwandlung auf den Umwandlungsstichtag zurückbezogen
- Sofern der Hauptgesellschafter nicht Alleingesellschafter ist, gelten die Minderheitsanteile der abfindungsberechtigten Gesellschafter am Umwandlungsstichtag als erworben.

469

Der Umwandlungsstichtag kann von den Vertragsparteien frei bestimmt werden, es ist jedoch zu beachten, dass dieser maximal neun Monate vor der Anmeldung des Umwandlungsbeschlusses zur Eintragung in das Firmenbuch liegen darf. Diese Neunmonatsfrist ist als materiellrechtliche Frist zu verstehen, das heißt, dass die Anmeldung beim zuständigen Firmenbuch spätestens am letzten Tag der Neunmonatsfrist einlangen muss (OGH 17.7.1997, 6 Ob 124/97x). Weicht der Umwandlungsstichtag vom Regelbilanzstichtag ab, ist eine bescheidmäßige Zustimmung des FA im Sinne des § 7 Abs. 5 KStG 1988 nicht erforderlich.

470

Die steuerrechtliche Maßgeblichkeit der firmenbuchrechtlichen Eintragung der Umwandlung bedeutet, dass sie unabhängig von der Dauer des Firmenbuchverfahrens auf den Umwandlungsstichtag wirksam wird. Solange keine Eintragung der Umwandlung stattgefunden hat, bleibt die übertragende Körperschaft Steuersubjekt. Sollte die begehrte Eintragung des Umwandlungsbeschlusses in das Firmenbuch versagt werden, kann mangels Untergang der übertragenden Körperschaft eine Liquidationsbesteuerung im Sinne des § 20 KStG 1988 nicht Platz greifen.

471

Zur nachträglichen Löschung einer eingetragenen Umwandlung im Firmenbuch siehe Rz 446.

2.2.1.2. Rückwirkungsfiktion

472

Im § 8 Abs. 3 UmgrStG wird ertragsteuerrechtlich fingiert, dass das Vermögen mit Ablauf des Umwandlungsstichtages auf den Übernehmenden übergeht. Damit wird verhindert, dass auf den Tag der Eintragung des Umwandlungsbeschlusses in das Firmenbuch eine steuerliche

Vermögensermittlung erfolgen muss und die übertragende Kapitalgesellschaft bis zu diesem Tag körperschaftsteuerpflichtig bleibt. Gültigkeit hat die Rückwirkungsfiktion für die übertragende Körperschaft und die Rechtsnachfolger im Sinne des § 7 Abs. 2 UmgrStG. Sie gilt nicht für die nicht an der Umwandlung teilnehmenden Anteilsinhaber der übertragenden Gesellschaft und die Anteilsinhaber einer Hauptgesellschafter-Körperschaft.

473

Folge der Rückwirkungsfiktion ist, dass für die übertragende Körperschaft je nach dem Umwandlungsstichtag ein letztes volles Wirtschaftsjahr oder ein Rumpfwirtschaftsjahr gegeben ist und dass dem Grunde nach das Vermögen der übertragenden Körperschaft und alle Geschäftsfälle derselben nach dem Umwandlungsstichtag dem (den) Rechtsnachfolger(n) zuzurechnen ist (sind). Geschäftsfälle, die zwischen der übertragenden Gesellschaft und dem Hauptgesellschafter im Rückwirkungszeitraum abgeschlossen worden sind, können keine ertragsteuerlichen Folgen entfalten. Die Ausnahmen von der Rückwirkungsfiktion sind gesetzlich im § 8 Abs. 4 UmgrStG (siehe Rz 484) und im § 11 Abs. 1 UmgrStG (siehe Rz 594 ff) enthalten.

2.2.2. Schlussbilanz

474

§ 8 Abs. 5 UmgrStG bestimmt, dass der Umwandlungsstichtag der Tag ist, zu dem die Schlussbilanz aufzustellen ist. Es handelt sich dabei um eine Unternehmensbilanz gemäß § 220 Abs. 3 AktG in Verbindung mit § 2 Abs. 3 UmwG und § 5 Abs. 5 UmwG. Diese verpflichtend aufzustellende Schlussbilanz ist die letzte Ertragsbilanz der übertragenden Körperschaft, die mit den vorangegangenen Jahresabschlüssen im Bilanzzusammenhang steht. Fällt der Umwandlungsstichtag auf den Regelbilanzstichtag, ergibt sich die Schlussbilanz aus dem Jahresabschluss. In allen anderen Fällen gelten für die Erstellung der Schlussbilanz nach dem nach § 2 Abs. 3 UmwG bzw. § 5 Abs. 5 UmwG maßgebenden § 220 Abs. 3 AktG die Vorschriften des UGB über den Jahresabschluss und dessen Prüfung sinngemäß.

475

Soll die Umwandlung einer zB auf den 31. Dezember bilanzierenden übertragenden Körperschaft zum 1. Jänner erfolgen und liegt an diesem Tag weder ein aktiver Geschäftsbetrieb noch aus anderen Gründen ein Erfordernis einer exakten Vermögensdarstellung und Ergebnisabgrenzung vor, bestehen bei handelsrechtlicher Zulässigkeit keine Bedenken, zur Vermeidung zusätzlicher Bilanzierungskosten der Umwandlung eine Schlussbilanz zum 1. Jänner zugrunde zu legen, die mit den Ansätzen des

Jahresabschlusses zum 31. Dezember übereinstimmt. In diesen Fällen erübrigt sich eine Gewinnermittlung für den Rumpfwirtschaftstag der übertragenden Körperschaft.

2.2.3. Steuerliche Gewinnermittlung

476

Mit der in § 8 Abs. 1 und 3 UmgrStG normierten Rückwirkungsfiktion wird sichergestellt, dass das zu übertragende Betriebsvermögen auf den Umwandlungsstichtag nach den allgemeinen Gewinnermittlungsvorschriften zu ermitteln ist. Da nach dem UmwG nur Kapitalgesellschaften (AG, GmbH) umgewandelt werden können, kommt für die Gewinnermittlung ausschließlich jene gemäß § 5 Abs. 1 EStG 1988 in Betracht. Grundlage für den steuerlichen Betriebsvermögensvergleich ist die Schlussbilanz. Es kommen die allgemeinen Ansatz- und Bewertungsvorschriften des EStG 1988 bzw. KStG 1988 zur Anwendung, damit ist gleichzeitig sichergestellt, dass eine steuerwirksame Aufwertung mit Ausnahme jener gemäß § 8 Abs. 2 UmgrStG (siehe Rz 480 ff) ausgeschlossen ist.

2.2.4. Umwandlungsbilanz

2.2.4.1. Allgemeines

477

Neben der der handelsrechtlichen und steuerlichen Gewinnermittlung dienenden Bilanzierung hat die übertragende Körperschaft nach § 8 Abs. 5 UmgrStG eine steuerliche Umwandlungsbilanz aufzustellen. Da diese Regelung eine Ordnungsvorschrift darstellt, können die steuerlichen Abweichungen gegenüber den Aktiva und Passiva der Schlussbilanz und das sich daraus ergebende steuerliche Umwandlungskapital auch in beschreibender Weise zB im Umwandlungsvertrag dargestellt werden. Eine fehlerhafte Darstellung des steuerlichen Vermögens oder das Fehlen einer Darstellung stellt kein Anwendungshindernis für Art. II UmgrStG dar.

2.2.4.2. Zweck der Umwandlungsbilanz

478

Zweck der Umwandlungsbilanz ist

- die Darstellung der steuerlich maßgebenden Bilanzansätze und damit die Darstellung der Abweichungen gegenüber den handelsrechtlichen Bilanzansätzen
- die Dokumentation einer wahlweisen Aufwertung (siehe Rz 480 ff)
- der Ausweis einer rückwirkenden Gestaltung (Korrekturen) des Vermögens (siehe Rz 484) und
- der Ausweis des sich aus der Gegenüberstellung der Aktiva und Passiva ergebenden Vermögens als Umwandlungskapital.

2.2.5. Steuerliche Bewertung

2.2.5.1. Allgemeines

479

§ 8 Abs. 1 UmgrStG sieht vor, dass das Betriebsvermögen zum Umwandlungsstichtag mit dem Wert anzusetzen ist, der sich nach den steuerrechtlichen Vorschriften über die Gewinnermittlung ergibt. Demnach sind die allgemeinen steuerrechtlichen Vorschriften der §§ 4 bis 14 EStG 1988 bei der Bewertung des zu übertragenen Vermögens zu beachten.

2.2.5.2. Aufwertungsoption

480

§ 8 Abs. 2 UmgrStG sieht als Ausnahme vom zwingenden Buchwertfortführungsgrundsatz den Ansatz der nach § 20 KStG 1988 maßgebenden Werte und damit der Teilwerte der Wirtschaftsgüter einschließlich selbst geschaffener unkörperlicher Wirtschaftsgüter vor, wenn

- bei inländischen Umwandlungen (§ 7 Abs. 1 Z 1 und 2 UmgrStG) Auslandsvermögen und
- bei ausländischen vergleichbaren Umwandlungen (§ 7 Abs. 1 Z 3 UmgrStG) Inlandsvermögen

vorliegt

- und die Umwandlung im Ausland zur tatsächlichen Gewinnverwirklichung führt
- und mit dem ausländischen Staat ein DBA mit Anrechnungsmethode oder eine vergleichbare innerstaatliche Maßnahme zur Vermeidung der Doppelbesteuerung besteht.

481

Zweck des Aufwertungswahlrechtes ist die Realisierung der stillen Reserven im Inland, um allfällige Besteuerungsnachteile auf Grund unterschiedlicher Besteuerungszeitpunkte im In- und Ausland bei einem DBA mit Anrechnungsmethode zu vermeiden.

Wird von der Aufwertungsoption Gebrauch gemacht, sind die stillen Reserven des betreffenden Auslandsvermögens im Inland zu versteuern und ist die ausländische Steuer auf die entsprechende inländische Körperschaftsteuer anzurechnen.

482

Handelt es sich um eine inländische Umwandlung (§ 7 Abs. 1 Z 1 und 2 UmgrStG), bei der auch ausländisches Vermögen übertragen wird, ist lediglich das entsprechende ausländische Vermögen – und nicht das gesamte Betriebsvermögen – aufzuwerten. Voraussetzung ist, dass die Übertragung des ausländischen Vermögens der österreichischen Steuerpflicht unterliegt. Aufzuwerten ist das gesamte ausländische Vermögen.

483

Geht auf Grund einer Auslandsumwandlung (§ 7 Abs. 1 Z 3 UmgrStG) inländisches Vermögen über, kommt es bei Geltendmachung der Aufwertungsoption zur Besteuerung eines Veräußerungsgewinnes bzw. unter Umständen eines Veräußerungsüberschusses (§§ 30 und 31 EStG 1988) im Rahmen der beschränkten Körperschaftsteuerpflicht. Damit eine solche Besteuerung überhaupt möglich ist, müssen Einkünfte gemäß § 98 EStG 1988 vorliegen und es darf das österreichische Besteuerungsrecht durch ein DBA nicht eingeschränkt sein.

2.2.5.3. Rückwirkende Korrekturen des zu übertragenden Vermögens

484

Als Grundsatz gilt, dass der Vermögensübergang auf den oder die Rechtsnachfolger mit Ablauf des Umwandlungsstichtages fingiert wird. Um zu verhindern, dass Eigenkapitalveränderungen bei der übertragenden Gesellschaft nach dem Umwandlungsstichtag als solche der Nachfolgemitunternehmerschaft oder des Nachfolgeunternehmers gewertet werden, gilt die Rückwirkungsfiktion nicht für

- Gewinnausschüttungen der übertragenden Körperschaft
- Einlagenrückzahlungen im Sinne des § 4 Abs. 12 EStG 1988 der übertragenden Körperschaft
- Einlagen (§ 8 Abs. 1 KStG 1988) in die übertragende Körperschaft

im Rückwirkungszeitraum. Formale Voraussetzung für eine rückwirkende Korrektur durch Gewinnausschüttungen, Einlagenrückzahlungen und Einlagen ist die Aufnahme dieser Positionen in die Umwandlungsbilanz. Einlagen sind bilanziell als Aktivposten, Gewinnausschüttungen und Einlagenrückzahlungen als Passivposten auszuweisen. Damit erhöht bzw. vermindert sich der Buchwert des zu übertragenden Vermögens.

2.3. Rechtsnachfolger (§ 9 UmgrStG)

2.3.1. Gesellschafter der errichteten Personengesellschaft

485

Bei einer errichtenden Umwandlung im Sinne des § 5 UmwG wird das Vermögen einer Kapitalgesellschaft auf eine im Zuge des Umwandlungsaktes neu entstehende inländische Personengesellschaft übertragen (siehe Rz 412 ff). Zivilrechtlicher Nachfolgerechtsträger der übertragenden Kapitalgesellschaft ist die Personengesellschaft.

486

Personengesellschaften sind im Bereich des Ertragsteuerrechtes, abgesehen von der Ausnahmebestimmung des § 3 KStG 1988, nicht als eigenständiges Steuerrechtssubjekt

anerkannt. Ihr Einkommen und Vermögen wird den Gesellschaftern (Mitunternehmern) aliquot zugerechnet (siehe EStR 2000 Rz 5801 ff). Steuerrechtlicher Rechtsnachfolger einer umgewandelten Kapitalgesellschaft sind demgemäß die Gesellschafter (Mitunternehmer) der umwandlungsbedingt errichteten Personengesellschaft (§ 7 Abs. 2 UmgrStG, siehe Rz 417 ff).

2.3.2. Hauptgesellschafter bei verschmelzender Umwandlung

487

Bei einer verschmelzenden Umwandlung im Sinne des § 2 UmwG wird das Vermögen der übertragenden Kapitalgesellschaft auf den zu mindestens 90% beteiligten Hauptgesellschafter (zivilrechtlicher Nachfolgerechtsträger) übertragen (siehe Rz 425).

488

Der Hauptgesellschafter ist idR auch der steuerrechtliche Rechtsnachfolger. Sofern aber Hauptgesellschafter eine Personengesellschaft (Mitunternehmerschaft) ist, sind aus den in Rz 486 dargestellten Gründen die Gesellschafter (Mitunternehmer) des Hauptgesellschafters die Rechtsnachfolger (§ 7 Abs. 2 UmgrStG, siehe Rz 429).

2.3.3. Handels- und steuerrechtliche Gesamtrechtsnachfolge

489

Nach § 1 UmwG geht das Vermögen der übertragenden Kapitalgesellschaft bei verschmelzender wie auch errichtender Umwandlung im Wege der Gesamtrechtsnachfolge auf den Nachfolgerechtsträger über. Mit der gesellschaftsrechtlichen Gesamtrechtsnachfolge ist gemäß § 19 Abs. 1 BAO unmittelbar die steuerrechtliche Gesamtrechtsnachfolge verknüpft, sodass nach Eintragung des Umwandlungsbeschlusses in das Firmenbuch alle sich aus den Abgabenvorschriften ergebenden Rechte und Pflichten der übertragenden Kapitalgesellschaft auf den Rechtsnachfolger (siehe Rz 486 und Rz 487 f) übergehen.

490

Die Gesamtrechtsnachfolge führt im Bereich des Steuerrechtes beim Rechtsnachfolger zu den in Rz 114 ff genannten und den nachstehend angeführten Auswirkungen:

- Fortführung der noch nicht abgereiften Siebentelbeträge im Sinne des § 12 Abs. 3 Z 2 KStG 1988 aus einer Teilwertabschreibung bzw. einer Veräußerung, beginnend ab dem Wirtschaftsjahr, das nach dem Umwandlungsstichtag beginnt (siehe dazu KStR 2001 Rz 1238). Bei Rechtsnachfolgern, die ihr Einkommen nicht nach § 7 Abs. 3 KStG 1988 zu ermitteln haben, können die noch nicht abgesetzten Siebentelbeträge in dem nach dem Umwandlungsstichtag beginnenden Wirtschaftsjahr zur Gänze abgesetzt werden, da auf sie die Regelung des § 12 Abs. 3 KStG 1988 nicht anwendbar ist. Wurde eine Teilwertabschreibung auf die Beteiligung an der

umgewandelten Kapitalgesellschaft vorgenommen, ist nach § 10 Z 1 lit. a UmgrStG die Kürzungsbestimmung des § 4 Abs. 1 Z 1 lit. d UmgrStG zur Vermeidung einer Doppelverlustverwertung zu berücksichtigen (siehe Rz 573 ff).

- Bei der umgewandelten Gesellschaft entstandene und noch nicht verrechnete Mindestkörperschaftsteuern gehen nach § 9 Abs. 8 UmgrStG auf den oder die Rechtsnachfolger über (siehe Rz 560).
- Steuerliche Abzugsverbote für Aufwendungen oder Ausgaben sind auch vom Rechtsnachfolger zu beachten. Ist der Rechtsnachfolger eine Körperschaft im Sinne des § 7 Abs. 3 KStG 1988, gelten die in Rz 129 getroffenen Aussagen. Ist der Rechtsnachfolger eine natürliche Person, ist das Abzugsverbot gemäß § 20 Abs. 2 EStG 1988 maßgebend (siehe EStR 2000 Rz 4867).
- Übergang der Arbeitgebereigenschaft (siehe Rz 594)
- Übergang der umsatzsteuerrechtlichen Unternehmereigenschaft (siehe Rz 602 ff).

2.3.4. Zeitpunkt der steuerlichen Vermögensübernahme

491

Zivilrechtlich erfolgt bei einer Umwandlung der sachenrechtliche Vermögensübergang von der übertragenden Kapitalgesellschaft auf den Nachfolgerechtsträger erst am Tag der Eintragung des Umwandlungsbeschlusses im Firmenbuch (§ 2 Abs. 2 Z 1 UmwG). Steuerrechtlich ist das Einkommen des Rechtsnachfolgers der übertragenden Kapitalgesellschaft so zu ermitteln, als ob der Vermögensübergang mit Beginn des dem Umwandlungsstichtag folgenden Tages erfolgt wäre (§ 9 Abs. 1 Z 3 UmgrStG). Das bedeutet, dass der Rechtsnachfolger für Zwecke der Einkommensermittlung Vermögen und Schulden der übertragenden Kapitalgesellschaft rückwirkend übernimmt, auch wenn der Nachfolgerechtsträger zu diesem Zeitpunkt zivilrechtlich noch gar nicht existiert (stets bei einer errichtenden Umwandlung).

492

Sämtliche Geschäftsvorfälle der übertragenden Kapitalgesellschaft mit Dritten gelten als Geschäftsvorfälle der errichteten Personengesellschaft oder des Hauptgesellschafters (Rz 473). Daraus ergeben sich idR dem Grunde nach keine Änderungen. Zu den Änderungen im Zusammenhang mit KESt-Tatbeständen siehe Rz 565a und Rz 565b.

493

Sämtliche Geschäftsvorfälle der übertragenden Kapitalgesellschaft mit ihren Gesellschaftern, die am Umwandlungsstichtag nicht abgerechnet sind, können unter den Begriff der steuerneutralen oder steuerwirksamen Buchgewinne oder Buchverluste fallen (siehe Rz 498

ff) oder führen zu steuerwirksamen Folgen (siehe Rz 531 ff). Geschäftsvorfälle, die nach dem Umwandlungsstichtag anfallen, sind steuerunwirksam, soweit nicht Sonderbestimmungen eine Verlängerung der Steuerwirksamkeit bewirken (siehe Rz 594 ff).

2.3.5. Nachfolgeunternehmen

2.3.5.1. Bewertung des übernommenen Vermögens

2.3.5.1.1. Inlandsumwandlung

494

Die Rechtsnachfolger haben die zum Umgründungsstichtag für die übertragende Gesellschaft maßgebenden Buchwerte laut Umwandlungsbilanz im Sinne des § 8 UmgrStG fortzuführen. Dabei handelt es sich um eine zwingende steuerrechtliche Bewertungsvorschrift, die auch dann zur Anwendung kommt, wenn handelsrechtlich nicht vom Wahlrecht des § 202 Abs. 2 UGB (Buchwertfortführung) Gebrauch gemacht sondern der beizulegende Wert im Sinne des § 202 Abs. 1 UGB angesetzt wird. In diesem Fall wird das Maßgeblichkeitsprinzip im Sinne des § 5 Abs. 1 EStG 1988 durchbrochen. Nur dadurch kann gewährleistet werden, dass die bei der übertragenden Kapitalgesellschaft noch nicht steuerwirksamen stillen Reserven und Lasten bei den Rechtsnachfolgern steuerhängig bleiben.

495

Ergibt sich beim Rechtsnachfolger keine Änderung in der Gewinnermittlungsart, gelten die Aussagen in Rz 120 ff auch für Umwandlungen.

496

Die mit der Umwandlung zusammenhängenden Kosten, wie Rechtsanwalts-, Notars-, Wirtschaftstreuhand-, Firmenbuchkosten oder umwandlungsveranlasste Gebühren oder Verkehrsteuern sind abzugsfähige Aufwendungen. Dies gilt in sinngemäßer Anwendung des § 11 Abs. 1 Z 1 KStG 1988 auch für eine Körperschaft als Rechtsnachfolger.

2.3.5.1.2. "Importumwandlung"

497

Zur Bewertung im Falle einer grenzüberschreitenden Importumwandlung siehe die Rz 160a bis Rz 160d.

2.3.5.2. Buchgewinne und Buchverluste

498

Bei einer verschmelzenden Umwandlung entstehen Buchgewinne oder Buchverluste dadurch, dass der Rechtsnachfolger einerseits die Vermögenswerte der übertragenden Kapitalgesellschaft übernimmt, andererseits die betriebsvermögenszugehörige Beteiligung an

dieser Gesellschaft umwandlungsbedingt untergeht. In der Differenz zwischen dem Buchwert des übernommen Vermögens (ggf. vermindert um die als Fremdkapital auszuweisende Abfindungsverpflichtung an Minderheitsgesellschafter) und dem Buchwert der untergehenden Beteiligung (ggf. erhöht um die als am Umwandlungsstichtag als erworben geltenden Anteile abfindungsberechtigter Minderheitsgesellschafter) ergibt sich der Buchgewinn oder der Buchverlust.

499

Bei einer errichtenden Umwandlung kann es auf Ebene der übernehmenden Personengesellschaft (zivilrechtlicher Nachfolgerechtsträger, siehe Rz 485) keinen Buchgewinn oder Buchverlust geben. Das Gesellschaftskapital (Summe der Kapitalkonten der Gesellschafter der Personengesellschaft) repräsentiert den Buchwert des von der übertragenden Kapitalgesellschaft übernommenen Vermögens und wird ggf. durch die als Fremdkapital auszuweisende Abfindungsverpflichtung an Minderheitsgesellschafter reduziert. Auf Ebene der Gesellschafter (steuerrechtlicher Rechtsnachfolger, siehe Rz 486) der errichteten Personengesellschaft entstehen Buchgewinne oder Buchverluste dadurch, dass der Rechtsnachfolger umwandlungsbedingt seine betriebsvermögenszugehörige Beteiligung an der übertragenden Kapitalgesellschaft durch die Beteiligung an der übernehmenden Personengesellschaft ersetzt. In der Differenz zwischen dem nach der Spiegelbildtheorie (EStR 2000 Rz 2249) zu bewertenden Anteil an der errichteten Personengesellschaft und dem Buchwert des untergehenden betriebsvermögenszugehörigen Kapitalanteiles ergibt sich der Buchgewinn oder der Buchverlust.

500

Auf allenfalls im Rahmen der Umwandlung hinzutretende Minderheitsgesellschafter ist der Grundsatz der Umwandlungsgewinn- bzw. Umwandlungsverlustneutralität aber ebenfalls anzuwenden.

2.3.5.2.1. Steuerneutrale Unterschiedsbeträge

501

Buchgewinne und Buchverluste des Rechtsnachfolgers bleiben nach § 9 Abs. 2 UmgrStG im Rahmen der steuerlichen Gewinnermittlung grundsätzlich außer Ansatz und zwar auch dann, wenn sie als Ertrag oder Aufwand den unternehmensrechtlichen Gewinn erhöhen bzw. vermindern. Steuerwirksam sind nur Gewinne oder Verluste aus Confusio (Rz 503 ff) sowie auf Grund einer Firmenwertabschreibung aus einer Umwandlung auf einen Stichtag vor dem 1. Jänner 1996 (Rz 509).

Beispiel:

Die 100-prozentige Beteiligung des Einzelunternehmers A an der B-GmbH beträgt steuerlich

a) gründungsbedingt 35,

b) anschaffungsbedingt 1000,

c) einbringungsveranlasst -200.

Das Vermögen der übertragende B-GmbH beträgt steuerlich 750.

Im Falle a) ergibt sich ein steuerneutraler Buchgewinn von 715, im Falle b) ein steuerneutraler Buchverlust von 250, im Falle c) ein steuerneutraler Buchgewinn von 950, der allerdings gegebenenfalls eine KESt-Pflicht gemäß § 18 Abs. 2 Z 1 UmgrStG auslösen kann (siehe Rz 972b ff).

502

Zu umwandlungsbedingten Unterschiedsbeträgen bei Rechtsnachfolgern, die keine Bücher führen, siehe Rz 529 f.

2.3.5.2.2. Steuerwirksame Unterschiedsbeträge

2.3.5.2.2.1. Confusio

503

Vereinigen sich Gläubiger- und Schuldnerstellung in einer Person, erlöschen die Forderung und die Verbindlichkeit. Umwandlungsbedingte Veränderungen des Betriebsvermögens, die aus einer solchen Vereinigung von Aktiven und Passiven stammen (Confusio), sind nach § 9 Abs. 2 UmgrStG unabhängig vom Vorliegen eines (steuerneutralen) Buchgewinnes oder Buchverlustes in dem dem Umwandlungsstichtag folgenden Wirtschaftsjahr steuerwirksam zu berücksichtigen, somit in jenem, das nach dem Umwandlungsstichtag beginnt. Mehrere im Zuge einer Umwandlung anfallende Confusiotatbestände sind zu summieren oder zu saldieren.

504

Ergeben sich umwandlungsbedingte Gewinne im Sinne des § 9 Abs. 2 und/oder § 9 Abs. 3 UmgrStG, kann der (Gesamt)Gewinn auf Antrag des Rechtsnachfolgers in den dem Umwandlungsstichtag folgenden drei Wirtschaftsjahren gleichmäßig verteilt berücksichtigt werden. Antragsberechtigt ist jeder Rechtsnachfolger unabhängig von einem Antrag anderer Rechtsnachfolger.

Beispiel 1:

Im Zuge einer Umwandlung zum Stichtag 31.12.01 entsteht ein Buchgewinn aus Confusio von 200 sowie ein Gewinn aus dem Wechsel der Gewinnermittlungsart von 100. Bilanzstichtag des Rechtsnachfolgers ist der 30.4.

Der Buchgewinn aus Confusio und der Gewinn aus dem Wechsel der Gewinnermittlungsart sind vom Rechtsnachfolger grundsätzlich im ersten nach dem 31.12.01 beginnenden Wirtschaftsjahr zu erfassen, somit im Wirtschaftsjahr 1.5.02 bis 30.4.03. Auf Antrag kann der Gesamtgewinn von 300 beginnend mit diesem

Wirtschaftsjahr auf drei Wirtschaftsjahre gleichmäßig verteilt (zu je 100) angesetzt werden.

Beispiel 2:

Im Zuge einer Umwandlung zum Stichtag 31.12.01 entsteht ein Buchgewinn aus Confusio von 300 sowie ein Verlust aus dem Wechsel der Gewinnermittlungsart von 70. Bilanzstichtag des Rechtsnachfolgers ist der 30.4.

Der Buchgewinn aus Confusio ist vom Rechtsnachfolger zur Gänze in jenem Wirtschaftsjahr zu erfassen, das nach dem 31.12.01 beginnt, somit im Wirtschaftsjahr 1.5.02 bis 30.4.03; eine Drei-Jahres-Verteilung ist zulässig.

505

Ein Buchverlust aus Confusio kann nach Ausgleich mit anderen Buchgewinnen aus Confusio in dem dem Umwandlungsstichtag folgenden Wirtschaftsjahr zur Gänze steuerwirksam berücksichtigt werden.

506

§ 9 Abs. 2 UmgrStG knüpft nicht formal an den Tatbestand der Confusio im Sinne des § 1445 ABGB an, sondern definiert Confusio eigenständig als Vereinigung von Aktiven und Passiven des Betriebsvermögens. Der steuerliche Confusio-Tatbestand im Sinne des § 9 Abs. 2 UmgrStG in Verbindung mit § 3 Abs. 3 UmgrStG kann daher verwirklicht werden, wenn zivilrechtlich Recht und Verbindlichkeit nicht zusammenfallen. Dies wird vor allem dann vorkommen, wenn Leistungsbeziehungen der Gesellschafter zur übertragenden Kapitalgesellschaft nach einer errichtenden Umwandlung zur Personengesellschaft auf Grund § 21 Abs. 2 Z 2 EStG 1988, § 22 Z 3 EStG 1988 oder § 23 Z 2 EStG 1988 steuerrechtlich nicht mehr anerkannt werden. Gleiches gilt für Leistungsbeziehungen eines Mitunternehmers einer die Hauptgesellschafterfunktion besitzenden Mitunternehmerschaft zu deren Tochtergesellschaft, die nach der verschmelzenden Umwandlung nicht mehr steuerwirksam sein können.

Beispiel 4:

Eine Kapitalgesellschaft hat von einem Gesellschafter zu fremdüblichen Konditionen eine Liegenschaft gemietet und ein Mietrecht aktiviert. Die Kapitalgesellschaft wird errichtend in eine KG umgewandelt, an der der Gesellschafter entsprechend beteiligt ist.

Zivilrechtlich liegt kein Fall einer Confusio vor, da die Rechtsposition des Mieters mit der Eintragung der Umwandlung im Firmenbuch im Wege der Gesamtrechtsnachfolge von der Kapitalgesellschaft auf die KG übergeht und diese als eigenständiges, vom Gesellschafter getrenntes Rechtssubjekt anerkannt ist. Im Bereich des Ertragsteuerrechtes ist die KG kein eigenständiges Rechtssubjekt. Durch die Umwandlung kommt es daher zur Vereinigung der Rechtspositionen des Mieters mit jener des Vermieters. Der Untergang des Mietrechtes ist in Höhe des Buchwertes als Confusioverlust aufwandswirksam.

507

Ein steuerrechtlicher Confusio-Tatbestand kann nur vorliegen, wenn der Rechtsnachfolger Bücher führt. Zu umwandlungsbedingten Unterschiedsbeträgen bei Rechtsnachfolgern, die keine Bücher führen, siehe Rz 529 ff.

508

Auswirkungen auf den Gewinn des Rechtsnachfolgers hat ein Fall der Confusio dann, wenn die zusammenfallenden Werte des Aktivums und Passivums einander nicht entsprechen (zB Zusammentreffen einer teilwertberichtigten Forderung mit der korrespondierenden, zum Nennwert ausgewiesenen Verbindlichkeit) oder wenn ein aktiviertes Recht erlischt, weil es beim Rechtsnachfolger mit der das Recht begründenden Sache zusammenfällt (zB umwandlungsbedingter Erwerb des Bestandsgegenstandes durch den Mieter).

2.3.5.2.2.2. Firmenwertabschreibung

509

Zur Firmenwertabschreibung siehe Rz 166 ff.

Die Dreißigstelabschreibung wird durch errichtende und verschmelzende Umwandlungen nicht unterbrochen und ist auch von natürlichen Personen als Rechtsnachfolger fortzusetzen.

2.3.5.3. Umwandlungsbedingte betriebsbezogene Strukturänderungen

2.3.5.3.1. Wechsel der Gewinnermittlungsart

2.3.5.3.1.1. Allgemeines

510

Durch eine Umwandlung kann es zu einem Wechsel der Gewinnermittlungsart kommen. Die umzuwandelnde Kapitalgesellschaft ermittelt auf Grund des § 7 Abs. 3 KStG 1988 ihren Gewinn stets nach § 5 Abs. 1 EStG 1988, der Rechtsnachfolger kann ggf. seinen Gewinn nach § 4 Abs. 1 EStG 1988 oder nach § 4 Abs. 3 EStG 1988 ermitteln.

511

Ein Gewinnermittlungswechsel von § 5 Abs. 1 EStG 1988 auf eine andere Gewinnermittlungsart kann stattfinden, wenn eine Kapitalgesellschaft

- verschmelzend auf eine natürliche Person umgewandelt wird, Der Wegfall der Rechnungslegungspflicht ab dem dem Umwandlungsstichtag folgenden Tag kommt in Betracht, wenn bei der übertragenden Kapitalgesellschaft schon vor der Umwandlung die Umsatzgrenzen nach § 189 Abs. 2 Z 2 UGB nicht überschritten wurden. Der Rechtsnachfolger kann in diesem Fall zwischen der Gewinnermittlung nach § 5 Abs. 1 (Fortführungsoption nach § 5 Abs. 2 EStG 1988), nach § 4 Abs. 1 und nach § 4 Abs. 3 EStG 1988 wählen,

- errichtend auf eine Personengesellschaft umgewandelt wird, wenn die im Vorpunkt genannten Kriterien gegeben sind,
- verschmelzend auf eine natürliche Person umgewandelt wird, die keine Einkünfte aus Gewerbebetrieb im Sinne des § 23 EStG 1988 erzielt
- verschmelzend auf eine Personengesellschaft umgewandelt wird, die entweder bis zur Umwandlung nicht rechnungslegungspflichtig ist oder bei der die in Punkt 1 genannten Kriterien zutreffen,
- verschmelzend oder errichtend auf eine Personengesellschaft umgewandelt wird, die keine Einkünfte aus Gewerbebetrieb im Sinne des § 23 EStG 1988 erzielt (zB auf eine Rechtsanwälte-KG), sofern sie nicht nach § 189 Abs. 1 Z 1 UGB rechnungslegungspflichtig ist,
- verschmelzend auf eine Körperschaft umgewandelt wird, die ihr Einkommen nicht nach § 7 Abs. 3 KStG 1988 ermittelt (zB auf einen gemeinnützigen Verein, sofern er mit dem übernommenen Betrieb nicht nach § 189 UGB oder Sondervorschriften rechnungslegungspflichtig ist, auf eine nicht betriebliche Privatstiftung, auf eine Körperschaft öffentlichen Rechts, sofern ein nicht rechnungslegungspflichtiger Betrieb gewerblicher Art begründet wird).

512

Nach § 9 Abs. 3 UmgrStG ist § 4 Abs. 10 EStG 1988 auch auf den umgründungsbedingten Wechsel der Gewinnermittlungsart anzuwenden. Damit ist durch Zu- und Abschläge sicherzustellen, dass durch den Wechsel Veränderungen des Betriebsvermögens (Betriebseinnahmen, Betriebsausgaben) weder doppelt noch gar nicht berücksichtigt werden (siehe EStR 2000 Rz 689 ff).

2.3.5.3.1.2. Wechsel zur Gewinnermittlung nach § 4 Abs. 1 EStG 1988

513

Beim Wechsel der Gewinnermittlung von § 5 Abs. 1 EStG 1988 auf § 4 Abs. 1 EStG 1988 können sich steuerliche Auswirkungen nur hinsichtlich der Wirtschaftsgüter des gewillkürten Betriebsvermögens sowie des zum notwendigen Betriebsvermögen gehörenden Grund und Bodens ergeben, da von der Bewertung der sonstigen Bilanzpositionen (Rechnungsabgrenzungen, Rückstellungen, Niederst- bzw. Höchstwertprinzip) wegen des vom (Gesamt)Rechtsnachfolger zu berücksichtigenden Grundsatzes der Bewertungsstetigkeit (§ 201 Abs. 2 Z 1 UGB) nicht abgegangen werden kann.

514

Die Gewinnermittlung nach § 4 Abs. 1 EStG 1988 erfasst nur notwendiges Betriebsvermögen, die Bildung von gewillkürtem Betriebsvermögen ist nicht möglich. Wirtschaftsgüter des gewillkürten Betriebsvermögens scheiden daher bei einem umwandlungsbedingten Wechsel der Gewinnermittlung von § 5 Abs. 1 EStG 1988 auf eine andere Gewinnermittlungsart unter Aufdeckung der stillen Reserven aus dem Betriebsvermögen aus
(§ 4 Abs. 10 Z 3 lit. b EStG 1988). Die stillen Reserven ergeben sich aus der Differenz zwischen Teilwert und Buchwert der Wirtschaftsgüter am Umwandlungsstichtag. Eine Grund- und Boden-Rücklage im Sinne des § 4 Abs. 10 Z 3 lit. b letzter Satz EStG 1988 darf für gewillkürtes Betriebsvermögen nicht gebildet werden. Kein steuerwirksamer Entnahmetatbestand liegt vor, wenn ein Mitunternehmeranteil mangels Zugehörigkeit zum notwendigen Betriebsvermögen ausscheidet, da es durch das Ausscheiden nicht zu einem Übergang in eine außerbetriebliche Sphäre kommt.

515

Zur Behandlung des zum notwendigen Betriebsvermögen gehörenden Grund und Bodens siehe Rz 522 ff.

2.3.5.3.1.3. Wechsel zur Gewinnermittlung nach § 4 Abs. 3 EStG 1988

516

Bei einem Wechsel auf die Gewinnermittlung nach § 4 Abs. 3 EStG 1988 sind zusätzlich die Änderungen auf Grund der unterschiedlichen zeitlichen Erfassung von Betriebseinnahmen und Betriebsausgaben bei einem Bestandsvergleich und einer Einnahmen-Ausgaben-Rechnung zu berücksichtigen. Dies gilt vor allem für Betriebsvorgänge, die Waren betreffen. Zum Umwandlungsstichtag ausgewiesene Forderungen auf Grund von Warenlieferungen sowie der Warenbestand der Kapitalgesellschaft sind als Abschlag, Lieferantenverbindlichkeiten als Zuschlag anzusetzen. Bilanzpositionen, die in der Einnahmen-Ausgaben-Rechnung nicht vorgesehen sind (zB Rechnungsabgrenzungsposten, Rückstellungen), sind als Zu- bzw. Abschlag anzusetzen. Abfertigungsrückstellungen können steuerneutral in einen steuerfreien Betrag im Sinne des § 14 Abs. 6 EStG 1988 transferiert werden (zur Abfertigungs- und Pensionsrückstellung des nicht wesentlich beteiligten Gesellschafter-Geschäftsführers siehe Rz 526 f).

2.3.5.3.1.4. Behandlung der Gewinne bzw. Verluste

517

Ein sich aus dem Wechsel der Gewinnermittlungsart sowie den anderen Strukturänderungen im Sinne des § 9 Abs. 3 UmgrStG ergebender Gesamtgewinn ist in dem dem Umwandlungsstichtag folgenden Wirtschaftsjahr zu berücksichtigen, somit in jenem, das nach dem Umwandlungsstichtag beginnt. Auf Antrag des Rechtsnachfolgers kann dieser

(Gesamt)Gewinn zusammen mit einem steuerwirksamen Buchgewinn aus Confusio (siehe Rz 503) in den dem Umwandlungsstichtag folgenden drei Wirtschaftsjahren gleichmäßig verteilt angesetzt werden. Antragsberechtigt ist jeder Rechtsnachfolger, unabhängig vom Verhalten der anderen Rechtsnachfolger.

518

Auf einen sich aus dem Wechsel der Gewinnermittlungsart sowie den anderen Strukturänderungen im Sinne des § 9 Abs. 3 UmgrStG ergebenden Gesamtverlust ist § 4 Abs. 10 Z 1 EStG 1988 anzuwenden, wonach der Verlust, beginnend mit dem ersten Wirtschaftsjahr nach dem Wechsel (bzw. der Strukturänderung), gleichmäßig auf sieben Wirtschaftsjahre verteilt berücksichtigt werden muss. Das erste Siebentel kann daher bereits in jenem Wirtschaftsjahr des Rechtsnachfolgers angesetzt werden, das nach dem Umwandlungsstichtag endet.

2.3.5.3.2. Ausscheiden von Wirtschaftsgütern

519

Wirtschaftsgüter können nicht nur auf Grund eines Wechsels der Gewinnermittlungsart (siehe Rz 510 ff) sondern auch auf Grund des Wechsels der Rechtsform des Unternehmens aus dem Betriebsvermögen ausscheiden. Betroffen sind jene Wirtschaftsgüter, die bei der Kapitalgesellschaft zum notwendigen Betriebsvermögen zählen, beim Rechtsnachfolger aber notwendiges Privatvermögen darstellen.

Beispiel

Eine Kapitalgesellschaft hat eine Eigentumswohnung im Betriebsvermögen, die unter fremdüblichen Konditionen dem zu 100% beteiligten Gesellschafter und Geschäftsführer als Firmenwohnung zur Verfügung gestellt wird. Die Kapitalgesellschaft wird verschmelzend auf ihren Hauptgesellschafter umgewandelt.

In der Rechtsform des Einzelunternehmens ist die vom Unternehmer zu Wohnzwecken genutzte Eigentumswohnung nicht mehr Betriebsvermögen sondern notwendiges Privatvermögen. Sie scheidet umwandlungsbedingt zwangsweise aus dem Betriebsvermögen aus.

520

Obwohl es sich hier nicht um ein Ausscheiden von Wirtschaftsgütern auf Grund eines Wechsels der Gewinnermittlungsart handelt (dabei scheidet nur gewillkürtes Betriebsvermögen aus, siehe Rz 513), ist gemäß § 9 Abs. 3 UmgrStG auch in diesem Fall § 4 Abs. 10 EStG 1988 anzuwenden. Das hat zur Folge, dass die stillen Reserven und Lasten dieser Wirtschaftsgüter in der Differenz zwischen Teilwert und Buchwert zum Umgründungsstichtag erfasst werden und gleich wie ein Gewinn oder Verlust aus dem Gewinnermittlungswechsel behandelt werden müssen. Mangels Zugehörigkeit zum Betriebsvermögen nach der Umwandlung kommt die Bildung einer Grund- und Boden-

Rücklage bzw. eines steuerfreien Betrages im Sinne des § 4 Abs. 10 Z 3 lit. b EStG 1988 nicht in Betracht.

521

Die dargestellten steuerlichen Wirkungen kommen auch dann zur Anwendung, wenn die Überlassung des Wirtschaftsgutes an den Rechtsnachfolger auf Grund § 11 Abs. 1 UmgrStG als Lohn bzw. Tätigkeitsvergütung mit steuerlicher Wirkung nach dem Umwandlungsstichtag bis zum Erlöschen der Kapitalgesellschaft durch Eintragung der Umwandlung im Firmenbuch anerkannt wird (siehe Rz 594).

2.3.5.3.3. Betrieblich genutzte Liegenschaften

522

Bei einer im Eigentum der umzuwandelnden Kapitalgesellschaft stehenden betrieblich genutzten Liegenschaft (notwendiges Betriebsvermögen) sind die stillen Reserven des nackten Grund und Bodens in der Differenz zwischen Teilwert und Buchwert im Zuge eines Gewinnermittlungswechsels von § 5 Abs. 1 EStG 1988 auf eine andere Gewinnermittlungsart aufzudecken und zu versteuern. Die stillen Reserven

- sind zur Gänze in dem dem Umwandlungsstichtag folgenden Wirtschaftsjahr zu versteuern,
- können auf Antrag (zusammen mit Gewinnen aus Confusio sowie aus anderen Strukturänderungen im Sinne des § 9 Abs. 3 UmgrStG) in den dem Umwandlungsstichtag folgenden drei Wirtschaftsjahren gleichmäßig verteilt angesetzt werden oder
- können auf Antrag gemäß § 4 Abs. 10 Z 3 lit. b EStG 1988 einer unversteuerten Rücklage (bei Gewinnermittlung gemäß § 4 Abs. 3 EStG 1988 einem steuerfreien Betrag) zugeführt werden. Die Rücklage (der steuerfreie Betrag) ist erst im Zeitpunkt des Ausscheidens des Grund und Bodens aus dem Betriebsvermögen oder im Zeitpunkt der Veräußerung oder Aufgabe des Betriebes zu versteuern.

523

Vermietet ein Gesellschafter der umzuwandelnden Kapitalgesellschaft eine Liegenschaft des Privatvermögens an die Kapitalgesellschaft, wechselt diese Liegenschaft im Falle der verschmelzenden Umwandlung auf den Gesellschafter vom Privatvermögen in das Betriebsvermögen des vom Gesellschafter nunmehr geführten Einzelunternehmens. Wird die Kapitalgesellschaft verschmelzend oder errichtend auf eine Personengesellschaft umgewandelt, an der der Vermieter wiederum als Gesellschafter beteiligt ist, wechselt die Liegenschaft umwandlungsbedingt vom Privatvermögen in das Sonderbetriebsvermögen des Gesellschafters.

524

Dieses umwandlungsbedingte Entstehen von (Sonder)Betriebsvermögen hat zur Folge, dass die Liegenschaft beim Rechtsnachfolger mit dem nach § 6 Z 5 EStG 1988 maßgebenden Teilwert (EStR 2000 Rz 2484 ff) in die (Sonder)Bilanz bzw. das Anlageverzeichnis aufzunehmen ist. Wertänderungen der Liegenschaft sind in Hinkunft steuerwirksam. Für Grund und Boden des Anlagevermögens gilt dies jedoch nur im Falle der Gewinnermittlung nach § 5 Abs. 1 EStG 1988.

525

Da der Rechtsnachfolger als Einzel- oder Mitunternehmer mit Beginn des dem Umwandlungsstichtag folgenden Tages in die Rechtsstellung der umgewandelten Kapitalgesellschaft gelangt, erfolgt der Wechsel vom Privatvermögen zum (Sonder)Betriebsvermögen rückwirkend.

2.3.5.3.4. Sonstige betriebsbezogene Strukturänderungen (Änderung der Besteuerungsgrundsätze)

526

§ 4 Abs. 10 EStG 1988 ist auf alle anderen Strukturänderungen anzuwenden, die sich neben dem Wechsel der Gewinnermittlungsart oder dem Ausscheiden von Wirtschaftsgütern umwandlungsbedingt ergeben. Gewinnerhöhungen können bspw. bei einer errichtenden Umwandlung anfallen, wenn für einen nicht wesentlich beteiligten Gesellschafter-Geschäftsführer von der Kapitalgesellschaft Abfertigungs- bzw. Pensionsrückstellungen nach § 14 EStG 1988 gebildet wurden. Das Dienstverhältnis kann zwar nach dem Umwandlungsstichtag bis zur Löschung der umzuwandelnden Kapitalgesellschaft im Firmenbuch mit steuerlicher Wirkung weiter bestehen (§ 11 Abs. 1 UmgrStG, siehe Rz 594), nicht jedoch nach der Löschung gegenüber der Nachfolge-Personengesellschaft. Eine zu diesem Zeitpunkt noch bestehende Abfertigungs- bzw. Pensionsrückstellung im Sinne des § 14 EStG 1988 ist nur dann steuerwirksam aufzulösen, wenn arbeitsrechtlich das Dienstverhältnis (wenn auch ruhend) nicht weiter besteht (siehe EStR 2000 Rz 3351 in Verbindung mit EStR 2000 Rz 3340 und Rz 3348 ff). Ein Auflösungsgewinn wird gleich wie ein solcher aus dem Gewinnermittlungswechsel verrechnet (siehe Rz 517).

527

Eine Änderung von Besteuerungsgrundsätzen im Sinne des § 9 Abs. 3 UmgrStG liegt ferner vor, wenn bei einer verschmelzenden Umwandlung die Position des Berechtigten und Verpflichteten aus einer bei der umgewandelten Kapitalgesellschaft steuerrechtlich anerkannten Pensions- oder Leistungszusage im Sinne des § 14 EStG 1988 zusammenfallen.

2.3.5.4. Internationale Schachtelbeteiligung

528

Hinsichtlich des Entstehens, Erweiterns und des Unterganges einer internationalen Schachtelbeteiligung siehe Rz 172 ff und Rz 290 ff.

2.3.6. Umwandlungsfolgen beim nicht buchführenden Rechtsnachfolger

2.3.6.1. Umwandlungsgewinn und Umwandlungsverlust

529

Bei einem Rechtsnachfolger, der keine Bücher führt, sind die den steuerneutralen Buchgewinnen oder Buchverlusten (Rz 529 ff) entsprechenden Umwandlungsgewinne und Umwandlungsverluste in analoger Anwendung der Regelung des § 9 Abs. 2 UmgrStG steuerneutral. Dies gilt auch für im Rahmen einer errichtenden Umwandlung allenfalls beitretende Minderheitsgesellschafter (siehe OGH 26.2.1998, 6 Ob 335/97a, und OGH 20.5.1999, 6 Ob 27/99k).

530

Ohne Bestandsvergleich beim Rechtsnachfolger kann kein Fall eines steuerwirksamen Buchgewinnes oder Buchverlustes in Form einer Confusio (Rz 503 ff) vorliegen. Um sicherzustellen, dass Forderungen und Verbindlichkeiten auf Seiten des nicht buchführenden Anteilsinhabers der umzuwandelnden Kapitalgesellschaft nicht untergehen, sieht § 9 Abs. 5 UmgrStG einen allgemeinen Realisierungstatbestand in Form der Vereinnahmungs- und Verausgabungsfiktion vor (Rz 531).

2.3.6.2. Forderungen und Verbindlichkeiten aus Leistungsbeziehungen zum Umwandlungsstichtag

2.3.6.2.1. Allgemeines

531

Am Umwandlungsstichtag bestehende Forderungen und Verbindlichkeiten eines Anteilsinhabers der übertragenden Körperschaft aus Leistungsbeziehungen, die nicht unter § 9 Abs. 2 UmgrStG fallen, gelten spätestens mit dem Tag der Anmeldung des Umwandlungsbeschlusses zur Eintragung in das Firmenbuch im Rahmen der betreffenden Einkunftsart nach § 19 EStG 1988 als vereinnahmt oder verausgabt (§ 9 Abs. 5 UmgrStG). Diese Regelung betrifft alle Anteilsinhaber, die nicht Bücher führen und daher keine Buchgewinne oder Buchverluste haben, somit jene, die ihren Erfolg durch Überschussrechnung (Einnahmen-Ausgaben-Rechnung bzw. Gegenüberstellung von Einnahmen und Werbungskosten) ermitteln. Damit soll sichergestellt werden, dass beim Anteilsinhaber die mit den bei der Kapitalgesellschaft bereits erfolgswirksam erfassten Positionen korrespondierenden Forderungen und Verbindlichkeiten gleichfalls erfolgswirksam

werden. Aus dem Wort „spätestens" ergibt sich, dass eine vor dem Anmeldetag erfolgte volle oder anteilige Tilgung der Forderung bzw. Verbindlichkeit unter die Steuerpflicht nach dem allgemeinen Einkommen- bzw. Körperschaftsteuerrecht fallen.

532

Die Vereinnahmungs- und Verausgabungsfiktion des § 9 Abs. 5 UmgrStG betrifft nur einkunftswirksame Forderungen und Verbindlichkeiten des Anteilsinhabers gegenüber der umzuwandelnden Kapitalgesellschaft, nicht hingegen jene, deren Tilgung zu einer nicht steuerbaren Vermögensumschichtung führt (zB eine Darlehensrückzahlung).

533

Sind sämtliche rechtsgeschäftlichen Vorgänge zwischen dem Anteilsinhaber und der übertragenden Kapitalgesellschaft buchhalterisch über ein Verrechnungskonto abgewickelt worden, ist es in erster Linie Sache der Gesellschaft, eine Trennung in offene Forderungs- bzw. Verbindlichkeitspositionen gegenüber offenen vermögensumschichtenden Positionen vorzunehmen und eine Zuordnung zu den betreffenden Rechtsgeschäften (Arbeitsbeziehung, Leistungsbeziehung, Geld- oder Wirtschaftsgutüberlassung) vorzunehmen.

534

Die Vereinnahmungs- und Verausgabungsfiktion bezieht sich auf den Tag der Anmeldung des Umwandlungsbeschlusses zur Eintragung im Firmenbuch. Nur jene zum Umwandlungsstichtag in der Umwandlungsbilanz ausgewiesenen Forderungen und Verbindlichkeiten des Anteilsinhabers gegenüber der umzuwandelnden Kapitalgesellschaft, die zu diesem Tag noch nicht beglichen sind, gelten als vereinnahmt oder verausgabt.

535

Unter die Vereinnahmungs- und Verausgabungsfiktion können ausnahmsweise auch nach dem Umwandlungsstichtag begründete Forderungen und Verbindlichkeiten fallen. Das ist bei jenen am Tag der Anmeldung des Umwandlungsbeschlusses zur Eintragung im Firmenbuch noch nicht ausgeglichenen Forderungen und Verbindlichkeiten der Fall, die nicht von der Rückwirkung des § 9 Abs. 1 UmgrStG erfasst sind und daher nach dem Umwandlungsstichtag mit steuerlicher Wirkung gegenüber der umzuwandelnden Kapitalgesellschaft ausgewiesen werden können.

Beispiel 1:

Die X-GmbH wird zum Stichtag 31.12.01 errichtend auf die A&B-OG umgewandelt, an der gleich wie an der Kapitalgesellschaft der Gesellschafter A zu 25% und der Gesellschafter B zu 75% beteiligt sind. A und B sind bei der X-GmbH als Geschäftsführer tätig. Der Umwandlungsbeschluss wird am 15.9.02 zur Eintragung in das Firmenbuch angemeldet.

Die am 15.9.02 noch offenen Forderungen von A und B aus ihrem Beschäftigungsverhältnis gegenüber der X-GmbH gelten spätestens an diesem Tag bei

A im Rahmen seiner Einkünfte aus nichtselbständiger Arbeit und bei B im Rahmen seiner Einkünfte aus sonstiger selbständiger Arbeit nach § 19 EStG 1988 als vereinnahmt. Dies gilt auch für Forderungen, die nach dem Umwandlungsstichtag begründet wurden, da gemäß § 11 Abs. 1 UmgrStG die Beschäftigungsverhältnisse von A und B mit steuerlicher Wirkung weiterhin gegenüber der Kapitalgesellschaft bestehen. Einbehaltung und Abfuhr der Lohnsteuer (Gesellschafter A) richten sich nach §§ 78 und 79 EStG 1988, sodass sich praktische Auswirkungen vor allem dann ergeben, wenn die umgewandelte Kapitalgesellschaft bzw. ihr Rechtsnachfolger keine Lohnsteuer einbehalten und abgeführt haben.

Beispiel 2:

Die X-GmbH wird zum 31.12.01 verschmelzend auf ihren zu 90% beteiligten Hauptgesellschafter umgewandelt. Am 1.9.02 wird eine Gewinnausschüttung beschlossen und zum 1.11.02 fällig gestellt. Am Tag der Anmeldung des Umwandlungsbeschlusses zur Eintragung im Firmenbuch (27.9.02) haftet diese Verbindlichkeit noch aus.

Auf Grund § 8 Abs. 3 UmgrStG besteht die korrespondierende, erst nach dem Umgründungsstichtag entstandene Forderung der Anteilsinhaber mit steuerlicher Wirkung gegenüber der umzuwandelnden Kapitalgesellschaft. Mit dem Tag der Anmeldung des Umwandlungsbeschlusses zur Eintragung im Firmenbuch gilt die Forderung von den Anteilsinhabern (Hauptgesellschafter und Minderheitsgesellschafter) nach § 19 EStG 1988 im Rahmen ihrer Einkünfte aus Kapitalvermögen als vereinnahmt. Einbehaltung und Abfuhr der Kapitalertragsteuer richten sich nach §§ 95 und 96 EStG 1988, sodass sich praktische Auswirkungen vor allem dann ergeben, wenn die umgewandelte Kapitalgesellschaft bzw. ihr Rechtsnachfolger keine KESt einbehalten und abgeführt haben.

2.3.6.2.2. Vereinnahmungsfiktion für Forderungen gegen die umgewandelte Gesellschaft

536

Am Tag der Anmeldung des Umwandlungsbeschlusses noch aushaftende Forderungen des Anteilsinhabers an die übertragende Körperschaft gelten mit diesem Tag beim Anteilsinhaber als vereinnahmt. § 9 Abs. 5 UmgrStG bezieht sich nur auf den Zuflusszeitpunkt beim Anteilsinhaber. Der sich beim umwandlungsbedingten Untergang der Kapitalgesellschaft im Zeitpunkt der Eintragung der Umwandlung im Firmenbuch ergebende Ertrag aus dem Wegfall der zu diesem Zeitpunkt noch nicht ausgeglichenen Verbindlichkeit der Kapitalgesellschaft ist beim Rechtsnachfolger Teil des steuerneutralen Umwandlungsgewinnes (Rz 529 f).

537

Eine (Teil)Tilgung der Verbindlichkeit der Kapitalgesellschaft im Zeitraum zwischen dem Tag der Anmeldung des Umwandlungsbeschlusses zur Eintragung im Firmenbuch und dem Tag der Eintragung des Umwandlungsbeschlusses im Firmenbuch (Untergang der Kapitalgesellschaft) ist auf Ebene der Kapitalgesellschaft bzw. ihres Rechtsnachfolgers eine steuerneutrale Vermögensumschichtung und bewirkt beim Anteilsinhaber in der zutreffenden

Einkunftsart (Einkünfte aus betrieblicher Tätigkeit, aus nichtselbständiger Arbeit, aus Kapitalvermögen oder aus Vermietung und Verpachtung) Einkommensteuer- oder Körperschaftsteuerpflicht.

538

Unter die Vereinnahmungsfiktion des § 9 Abs. 5 UmgrStG fallen ua.:

- Forderungen des Anteilsinhabers, der ein Einzelunternehmen betreibt, aus Warenlieferungen an die übertragende Kapitalgesellschaft, wenn er seinen Gewinn durch Einnahmen-Ausgaben-Rechnung ermittelt
- Honorarforderungen des Anteilsinhabers auf Grund einer beratenden Tätigkeit für die übertragende Kapitalgesellschaft, wenn er seinen Gewinn durch Einnahmen-Ausgaben-Rechnung ermittelt
- Lohn- bzw. Gehaltsforderungen des Anteilsinhabers aus einem Beschäftigungsverhältnis mit der übertragenden Kapitalgesellschaft
- Zinsforderungen des Anteilsinhabers aus einem der übertragende Kapitalgesellschaft gewährten Darlehen bzw. Kredit
- Mietforderungen des Anteilsinhabers aus einer Vermietung und Verpachtung im Sinne des § 28 EStG 1988 gegenüber der übertragende Kapitalgesellschaft
- Forderungen des Anteilsinhabers aus Rechtsbeziehungen zur übertragenden Kapitalgesellschaft, die bei ihm zu sonstigen Einkünften im Sinne des § 29 EStG 1988 führen.

539

Im Hinblick auf die gesetzliche Fiktion hat der Ansatz als (Betriebs)Einnahme unabhängig davon zu erfolgen, ob die übertragende Kapitalgesellschaft zahlungsfähig ist. Ein Verzicht des Anteilsinhabers auf Forderungen gegen die übertragende Kapitalgesellschaft in der Zeit zwischen dem Umwandlungsstichtag und dem Tag der Anmeldung des Umwandlungsbeschlusses ist nach den allgemeinen Grundsätzen des Einkommen- bzw. Körperschaftsteuerrechtes über betrieblich oder gesellschaftsrechtlich veranlasste Handlungen zu beurteilen (EStR 2000 Rz 2599).

2.3.6.2.3. Verausgabungsfiktion für Verbindlichkeiten gegenüber der umgewandelten Gesellschaft

540

Am Tag der Anmeldung des Umwandlungsbeschlusses noch nicht ausgeglichene Verbindlichkeiten des Anteilsinhabers gegenüber der umzuwandelnden Gesellschaft gelten mit diesem Tag beim Anteilsinhaber als verausgabt. § 9 Abs. 5 UmgrStG bezieht sich nur auf

den Abflusszeitpunkt beim Anteilsinhaber. Der sich beim umwandlungsbedingten Untergang der Kapitalgesellschaft im Zeitpunkt der Eintragung der Umwandlung im Firmenbuch ergebende Aufwand aus dem Wegfall der zu diesem Zeitpunkt noch nicht ausgeglichenen Forderung der Kapitalgesellschaft ist beim Rechtsnachfolger Teil des steuerneutralen Umwandlungsverlustes (Rz 529 f).

541

Ein Forderungseingang bei der Kapitalgesellschaft im Zeitraum zwischen dem Tag der Anmeldung des Umwandlungsbeschlusses zur Eintragung im Firmenbuch und dem Tag der Eintragung der Umwandlung im Firmenbuch (Untergang der Kapitalgesellschaft) ist auf Ebene der Kapitalgesellschaft bzw. ihres Rechtsnachfolgers als Vermögensumschichtung steuerneutral und kann beim Anteilsinhaber im Falle der Zuordenbarkeit zu einer Einkunftsart unter den Betriebsausgaben- oder Werbungskostentatbestand fallen.

542

Unter die Verausgabungsfiktion des § 9 Abs. 5 UmgrStG fallen ua.:

- Verbindlichkeiten des Anteilsinhabers, der ein Einzelunternehmen betreibt, aus Warenlieferungen der übertragenden Kapitalgesellschaft, wenn er seinen Gewinn durch Einnahmen-Ausgaben-Rechnung ermittelt
- Verbindlichkeiten für Zinsen im Zusammenhang mit einem von der übertragenden Kapitalgesellschaft dem Anteilsinhaber für sein Einzelunternehmen (Einnahmen-Ausgaben-Rechnung) oder für außerbetriebliche Zwecke gewährten Darlehen bzw. Kredit
- Verbindlichkeiten auf Grund eines Mietverhältnisses des Anteilsinhabers im Rahmen seines Einzelunternehmens (Einnahmen-Ausgaben-Rechnung) bzw. seiner Einkünfte aus einer Vermietung und Verpachtung im Sinne des § 28 EStG 1988 (zB Untervermietung) mit der übertragenden Kapitalgesellschaft.

543

Wurde die der Verbindlichkeit des Anteilsinhabers entsprechende Forderung der übertragenden Kapitalgesellschaft steuerwirksam teilwertberichtigt, ist diese Teilwertabschreibung beim Rechtsnachfolger zur Wahrung des Grundsatzes der Steuerneutralität von Umgründungen unter Anwendung von § 9 Abs. 3 UmgrStG (Änderung der Besteuerungsgrundsätze, (siehe Rz 526 f) nachzuversteuern, soweit nicht bereits auf Grund der beschlossenen Umwandlung die Forderung der Kapitalgesellschaft als einbringlich zu bewerten war und in der Umwandlungsbilanz steuerwirksam zugeschrieben wurde. Damit wird vermieden, dass durch Teilwertabschreibung und Verausgabungsfiktion Betriebsausgaben doppelt berücksichtigt werden.

2.3.7. Ausschüttungsfiktion

2.3.7.1. Allgemeines

544

Thesaurierte Gewinne der umzuwandelnden Kapitalgesellschaft sind bis zur Umwandlung zwar bereits der Körperschaftsbesteuerung (erste Hälfte der Gesamtbesteuerung) unterzogen worden, nicht jedoch der Ausschüttungsbesteuerung beim Gesellschafter (zweite Hälfte der Gesamtbesteuerung). Mit der Umwandlung werden diese Gewinnbestandteile in die Gesellschaftersphäre überführt. Zur Sicherstellung der Einfachbesteuerung der von personenbezogenen Körperschaften erzielten Gewinne sieht § 9 Abs. 6 UmgrStG eine Ausschüttungsfiktion vor, nach der die im Eigenkapital der Gesellschaft gespeicherten und auch nach dem Umwandlungsstichtag nicht offen ausgeschütteten Gewinnbestandteile der umzuwandelnden Körperschaft mit dem Tag der Anmeldung des Umwandlungsbeschlusses zur Eintragung in das Firmenbuch als ausgeschüttet gelten. Dieser Tag gilt auch als Tag des Zufließens im Sinne des § 95 Abs. 4 Z 1 EStG 1988.

545

Die Regelung bezweckt somit die Erfassung der handelsrechtlich ausschüttungsfähigen Gewinne und geht daher nicht von steuerrechtlichen Gewinnen aus. Nur dort, wo steuersystematische Sondernormen existieren, ist eine Anpassung an abgabenrechtliche Besonderheiten erforderlich.

546

Die fiktive Ausschüttung nach § 9 Abs. 6 UmgrStG ist auf Ebene der Kapitalgesellschaft sowie beim Anteilsinhaber steuerrechtlich wie eine offene Ausschüttung zu behandeln. Hinsichtlich der Besteuerung des Anteilsinhabers bzw. der Erhebung der Kapitalertragsteuer gelten die allgemeinen Regeln, die Befreiungstatbestände des § 94 EStG 1988 und § 94a EStG 1988 sowie § 10 KStG 1988 kommen zur Anwendung. Bei ausländischen Anteilsinhabern ist die Verteilung der Besteuerungsrechte nach den entsprechenden DBA zu beachten. Die Ausschüttungsfiktion kommt auch im Falle der verschmelzenden Umwandlung auf eine ausländische Körperschaft zum Tragen, wenn die Jahresfrist gemäß § 94a EStG 1988 nicht gegeben ist. Der umwandlungsbedingte Wegfall der Beteiligung des ausländischen Hauptgesellschafters an der übertragenden operativen Kapitalgesellschaft innerhalb der Jahresfrist hindert allerdings nicht die Erstattung der zunächst abgeführten KESt, wenn das die weggefallene Beteiligung ersetzende Vermögen der umgewandelten Kapitalgesellschaft im restlichen Zeitraum bis zum Ablauf der Jahresfrist gehalten wird.

547

Im Gegensatz zur Ausschüttungsfiktion enthält § 9 UmgrStG keine Einlagenrückzahlungsfiktion (siehe Rz 626).

2.3.7.2. Berechnung der Ausschüttung

548

Bemessungsgrundlage für die fiktive Ausschüttung ist nach § 9 Abs. 6 UmgrStG grundsätzlich die Differenz zwischen dem sich aus der der Umwandlung zugrunde liegenden Schlussbilanz ergebenden handelsrechtlichen Reinvermögen und dem eingezahlten und eingeforderten Nennkapital und Einlagen im Sinne des § 4 Abs. 12 EStG 1988.

549

Reinvermögen ist das handelsrechtliche Eigenkapital im Sinne des § 224 Abs. 3 A UGB in Verbindung mit § 229 UGB, somit das Nennkapital, die Kapitalrücklagen, die Gewinnrücklagen und der Bilanzgewinn. Maßgeblich ist das Eigenkapital der Schlussbilanz zum Umwandlungsstichtag. Handelsrechtliche Bewertungswahlrechte können unter Berücksichtigung der Grundsatzes der Bewertungsstetigkeit (§ 201 Abs. 2 Z 1 UGB) ausgeschöpft werden und damit den fiktiven Ausschüttungsbetrag beeinflussen. Willkürlich gebildete dem § 222 Abs. 2 UGB widersprechende Passivposten (überhöhte Rückstellungen) sind schon handelsrechtlich unzulässig und damit als Rücklagen bzw. als handelsrechtliches Eigenkapital zu werten. Die vom Unternehmensrecht abweichenden zwingenden Bewertungsansätze des Steuerrechtes sind für die Ermittlung des Reinvermögens im Sinne des § 9 Abs. 6 UmgrStG nicht maßgeblich.

550

Im Rückwirkungszeitraum vorgenommene offene Gewinnausschüttungen im Sinne des § 8 Abs. 4 UmgrStG sind vom Reinvermögen abzuziehen, sie unterliegen nicht der fiktiven sondern der tatsächlichen Ausschüttungsbesteuerung. Aus dem Grundverständnis der Regelung sind auch Einlagenrückzahlungen im Sinne des § 4 Abs. 12 EStG 1988 als Minderung des Reinvermögens anzusehen.

551

Das eingezahlte und eingeforderte Nennkapital ist vom Reinvermögen abzuziehen, wodurch der fiktive Ausschüttungsbetrag zweckgerecht gekürzt wird. Soweit allerdings im Nennkapital nicht Einlagen sondern Gewinnteile im Sinne des § 4 Abs. 12 Z 2 EStG 1988 enthalten sind, müssen diese vom Nennkapital abgezogen werden und erhöhen damit den fiktiven Ausschüttungsbetrag. Solche Gewinnteile können nur auf Grund einer der Umwandlung vorangegangenen Verschmelzung oder Aufspaltung in das Nennkapital integriert worden sein, da es nur in diesem beiden Fällen auf Grund der Gesamtvermögensübernahme denkbar ist, dass im damals übertragenen handelsrechtlichen Vermögen thesaurierte Gewinne

enthalten waren, die auf Grund einer bei dieser Vorumgründung vorgenommenen Nennkapitalerhöhung in dieses Eingang gefunden haben.

Beispiel:

Die A-GmbH wird auf die B-GmbH verschmolzen. Das handelsrechtliche Übertragungskapital beträgt 1200, in dem thesaurierte handelsrechtliche Gewinne in Höhe von 400 enthalten sind. Auf Grund des Umtauschverhältnisses kommt es bei der übernehmenden B-GmbH zu einer Kapitalerhöhung von a) 1500 b) 300. Bei unverändertem Nennkapital ist im Falle a) ist im Stammkapital der später umzuwandelnden B-GmbH ein Gewinnteil von 400 enthalten. Im Falle b) ist davon auszugehen, dass der thesaurierte Gewinnteil nicht im Stammkapital sondern in der Kapitalrücklage von 900 Eingang gefunden hat.

552

Zuzurechnen sind Gewinnteile, die aus einer Vorumgründung bei der übertragenden Körperschaft infolge des Verzichts auf eine Gegenleistung mit handelsrechtlich ausschüttungsfähigen Gewinnen verrechnet wurden (siehe Rz 556).

553

Abzuziehen sind weiters Einlagen im Sinne des § 4 Abs. 12 EStG 1988. Einlagen im Sinne des § 4 Abs. 12 EStG 1988 sind nach Z 1 der genannten Vorschrift neben dem schon erwähnten Grund-, Stamm- oder Genossenschaftskapital sonstige Einlagen und Zuwendungen, die als Kapitalrücklage auszuweisen sind oder bei Erwerbs- und Wirtschaftsgenossenschaften auszuweisen wären. Zu den Kapitalrücklagen zählen für die Bemessungsgrundlage der fiktiven Ausschüttung auch solche, die auf Grund einer steuerneutralen Neubewertung des Vermögens gemäß § 202 Abs. 1 UGB entstanden sind. Auf Grund der dargestellten Begriffsbestimmung und der Maßgeblichkeit der UGB-Bilanz kommt dem Einlagenstand laut den Evidenzkonten im Sinne des § 4 Abs. 12 EStG 1988 keine Bedeutung zu (was sich auch aus der im Gesetz vorgesehenen Kürzung des Nennkapitals um darin enthaltene Gewinnteile ergibt). Sollte eine Kapitalrücklage vor dem Umwandlungsstichtag zugunsten des Gewinnes aufgelöst worden und mangels Einlagenrückzahlung im Bilanzgewinn enthalten sein, ändert das nichts an der Eigenschaft einer Einlage und damit einer von der Ausschüttungsfiktion nicht betroffenen Position. Der Jahresgewinn oder Jahresverlust des mit dem Umwandlungsstichtag endenden Geschäftsjahres ist nur mit vorhandenen Gewinn- oder Verlustvorträgen zu verrechnen.

Beispiel:

Die A-GmbH soll zum 31.12.01 errichtend umgewandelt werden.

a) In der Schlussbilanz zum 31.12.01 ist ein Bilanzgewinn von 50.000 ausgewiesen, der aus einem Gewinnvortrag aus 00 in Höhe von 60.000, einer aufgelösten Kapitalrücklage von 10.000 und einem Jahresverlust von 20.000 besteht. Der Ausschüttungsfiktion unterliegen bei Unterbleiben einer offenen Ausschüttung 40.000.

b) In der Schlussbilanz zum 31.12.01 ist ein Bilanzgewinn von 30.000 ausgewiesen, der aus einem Gewinnvortrag aus 00 in Höhe von 20.000, einer aufgelösten Kapitalrücklage von 50.000 und einem Jahresverlust von 40.000 besteht. Eine fiktive Ausschüttung unterbleibt in diesem Fall.

c) in der Schlussbilanz zum 31.12.01 ist ein Bilanzgewinn von 10.000 ausgewiesen, der aus einem Verlustvortrag aus 00 in Höhe von 30.000, einer aufgelösten Kapitalrücklage von 10.000 und einem Jahresgewinn von 30.000 besteht. Eine fiktive Ausschüttung unterbleibt in diesem Fall.

Einlagenteile, die im unternehmensrechtlichen Reinvermögen kein Pendant haben, können nicht abgezogen werden (verdecktes Grund- oder Stammkapital oder im Reinvermögen nicht erfasstes Genussrechts- oder Partizipationskapital).

554

Vom Reinvermögen sind alle thesaurierten Gewinnteile, die vor dem 1. Jänner 1989 entstanden sind, abzuziehen (Z 1 lit. b dritter Teil UmgrStG). Sie unterliegen nicht der Ausschüttungsfiktion, da nach der Rechtslage vor dem 1. Jänner 1989 bereits auf Ebene der Kapitalgesellschaft eine Vollbesteuerung mit bis zu 55% Körperschaftsteuer vorgenommen wurde.

Der fiktive Ausschüttungsbetrag errechnet sich wie folgt:

+	Reinvermögen
-	offene Gewinnausschüttungen im Rückwirkungszeitraum
-	Einlagenrückzahlungen im Rückwirkungszeitraum
-	eingezahltes und eingefordertes Nennkapital
+	im Nennkapital enthaltene Gewinnteile
+	Nachzuversteuernde Gewinnteile aus Vorumgründungen
-	Einlagen im Sinne des § 4 Abs. 12 Z 1 EStG 1988 ohne Einlagenteile des Nennkapitals
-	Gewinnteile aus Wirtschaftsjahren vor dem 1. Jänner 1989
=	fiktiver Ausschüttungsbetrag

555

Sollte bei der Berechnung der der Ausschüttungsfiktion unterliegenden restlichen unternehmensrechtlichen Gewinne infolge des Vorliegens von Einlagen und Ausschüttungen in den Vorjahren Zweifel bestehen, ob und wieweit Gewinne ausgeschüttet wurden oder noch im Eigenkapital enthalten sind, kann die Einlagenentwicklung im Sinne der Evidenzkontenstandsveränderung als Interpretationshilfe herangezogen werden.

2.3.7.3. Nacherfassung von Buchverlusten aus Vorumgründungen

556

Wurde bei einer der Umwandlung vorangegangenen Einbringung nach Art. III UmgrStG oder Abspaltung nach Art. VI UmgrStG mangels einer Gegenleistung für die übertragende Körperschaft von dieser ein durch den Abgang des eingebrachten bzw. abgespaltenen Vermögens entstandener Buchverlust mit bilanzmäßigen Gewinnteilen oder Einlagen, denen diese Eigenschaft nach § 4 Abs. 12 Z 2 EStG 1988 nicht zukommt, verrechnet, gilt nach § 9 Abs. 6 zweiter Satz UmgrStG dieser Buchverlust der übertragenden Körperschaft beim Rechtsnachfolger als (nicht als Einlage zu behandelnder) Gewinnteil im Sinne des § 4 Abs. 12 Z 2 EStG 1988 (fiktiver Gewinnteil) und fällt damit anlässlich einer Umwandlung des Rechtsnachfolgers unter die Ausschüttungsfiktion. Das Ziel dieser gesetzlichen Regelung ist nur dann erreicht, wenn es zu einer tatsächlichen Nacherfassung der bei der Vorumgründung gekürzten handelsrechtlich ausschüttungsfähigen Gewinne kommt. Es ist daher im Falle der Verrechnung mit einem Bilanzgewinn, in dem Gewinn- und Einlagenteile enthalten sind, primär von einer vorangegangenen Gewinnverrechnung auszugehen. Diese Regelung kommt auf Umwandlungen zur Anwendung, wenn der Umwandlungsbeschluss nach dem 31. Dezember 2001 gefasst wird. Wann die vorangegangene Schwestern-Einbringung oder Abspaltung vorgenommen wurde, ist für die Anwendung der Regelung nicht von Bedeutung.

Beispiel:

Die X-AG hat zu ihrem Regelbilanzstichtag 31.12.00 einen Teilbetrieb (unternehmensrechtlicher Buchwert 21.800, Verkehrswert 87.000) in die von den Aktionären vorher mit 70.000 bar gegründete Schwestergesellschaft Y-AG unter Verzicht auf eine Anteilsgewährung gemäß § 224 Abs. 2 AktG in Verbindung mit § 19 Abs. 2 Z 5 UmgrStG eingebracht. Die Aktionäre der X-AG haben im Zuge der Einbringung zur Abwehr der verbotenen Einlagenrückgewähr einen Gesellschafterzuschuss in Höhe von 87.000 geleistet. Die Y-AG übernimmt das Vermögen zum Buchwert (§ 202 Abs. 2 UGB). Der bei der X-AG mit Vollzug der Einbringung entstehende (steuerneutrale) Buchverlust von 21.800 wirkt sich bei Erstellung des Jahresabschlusses zum 31.12.01 aus. Der im Jahresabschluss ausgewiesene Bilanzgewinn von 10.100 hat sich wie folgt entwickelt: Jahresgewinn in Höhe von 15.200 plus aufgelöste Gewinnrücklage in Höhe von 2.200 plus aufgelöste Kapitalrücklage in Höhe von 14.500 minus Buchverlust in Höhe von 21.800.

Die Y-AG wird zum 30.6.05 nach den Vorschriften des Umwandlungsgesetzes in Verbindung mit Art. II UmgrStG errichtend in eine Personengesellschaft umgewandelt. Die Schlussbilanz zum 30.6.05 zeigt folgendes Eigenkapital: Grundkapital 70.000, Kapitalrücklagen 7.200, Gewinnrücklagen 0, Bilanzgewinn 55.000 (der im Oktober 05 offen ausgeschüttet wird vor Eintragung der Umwandlung im Firmenbuch). Die Bemessungsgrundlage für die Ausschüttungsfiktion entwickelt sich wie folgt: Reinvermögen 132.200 minus Grundkapital 70.000 (darin sind keine Gewinnteile enthalten, da eine einbringungsveranlasste Übertragung eines unternehmensrechtlichen Gewinnes nicht möglich ist) minus Einlagen (Kapitalrücklage in Höhe von 7.200) minus Bilanzgewinn 0 (weil offen ausgeschüttet) plus

Nacherfassung des einbringungsveranlassten Buchverlustes von 17.400 (da der Buchverlust der X-AG in Höhe von 21.800 nur in diesem Ausmaß mit Gewinnteilen verrechnet werden konnte).

2.3.8. Kapitalherabsetzungsfiktion

2.3.8.1. Allgemeines

557

Der Erwerb von Anteilen auf Grund einer Kapitalerhöhungen aus Gesellschaftsmitteln nach dem Kapitalberichtigungsgesetz BGBl. Nr. 171/1967 ist nach § 3 Abs. 1 Z 29 EStG 1988 steuerfrei, allerdings mit einer zehnjährigen Steuerhängigkeit nach § 32 Z 3 EStG 1988 behaftet (siehe EStR 2000 Rz 6907 ff). Kommt es innerhalb der Zehnjahresfrist zu einer Rückzahlung auf Grund einer Kapitalherabsetzung, gehört die Rückzahlung beim Gesellschafter zu den Einkünften im Sinne des § 2 Abs. 3 EStG 1988 (Kapitaleinkünfte bzw. betriebliche Einkünfte).

558

Dem Prinzip des Herstellens der Einfachbesteuerung durch die Ausschüttungsfiktion entsprechend sieht § 9 Abs. 7 UmgrStG vor, dass die nach § 32 Z 3 EStG 1988 noch steuerhängigen Beträge aus einer Kapitalberichtigung am Tag der Anmeldung des Umwandlungsbeschlusses zur Eintragung in das Firmenbuch als rückgezahlt gelten (Kapitalherabsetzungsfiktion). Dieser Tag gilt auch als Tag des Zufließens im Sinne des § 95 Abs. 4 Z 1 EStG 1988.

2.3.8.2. Berechnung der rückgezahlten Beträge

559

Der Kapitalherabsetzungsfiktion unterliegt der gesamte nach § 32 Z 3 EStG 1988 am Tag der Anmeldung des Umwandlungsbeschlusses zur Eintragung in das Firmenbuch noch steuerhängige Betrag. Dabei ist zu berücksichtigen, dass nach dieser Bestimmung nur berichtigtes steuerliches Gewinnkapital und nicht berichtigtes Einlagekapital im Sinne des § 4 Abs. 12 EStG 1988 steuerhängig ist (siehe EStR 2000 Rz 6909). Die Umwandlung von Einlagenteilen im Sinne des § 4 Abs. 12 EStG 1988 in Nennkapital und Rückzahlung auf Grund einer Kapitalherabsetzung innerhalb der Zehnjahresfrist ist eine Einlagenrückzahlung nach dieser Gesetzesstelle und fällt nicht in den Anwendungsbereich des § 9 Abs. 7 UmgrStG.

Beispiel:

Gesellschafter der A-GmbH sind A mit 25% und die C-GmbH mit 75%. Die Gesellschafter beschließen im September 01 eine Kapitalerhöhung aus Gesellschaftsmitteln in Höhe von 50.000 durch Umbuchung der im Jahresabschluss 00 ausgewiesenen Kapitalrücklage von 20.000 und einer Gewinnrücklage von 30.000. Die A-GmbH wird zum 31.12.06 errichtend umgewandelt. Die Anmeldung des

Umwandlungsbeschlusses am 28.9.07 löst ua. die Kapitalherabsetzungsfiktion im Ausmaß von 7.500 aus (Anteil des A ist 25% von 30.000, bei der C-GmbH kommt die Beteiligungsertragsbefreiung des § 10 Abs. 1 KStG 1988 zum Tragen). Die darauf entfallende KESt ist binnen einer Woche an das FA abzuführen.

2.3.9. Mindestkörperschaftsteueranrechnung

2.3.9.1. Allgemeines

560

Mindestkörperschaftsteuern der übertragenden Kapitalgesellschaft im Sinne des § 24 Abs. 4 KStG 1988, die bis zum Umwandlungsstichtag entstanden und noch nicht verrechnet sind, werden ab dem dem Umwandlungsstichtag folgenden Wirtschaftsjahr den Rechtsnachfolgern zugerechnet, somit ab jenem Wirtschaftsjahr, das nach dem Umwandlungsstichtag beginnt. Die Regelung hat nur für natürliche Personen eine besondere Bedeutung, da Körperschaften als Rechtsnachfolger auch ohne diese Regelung zur Anrechnung von Mindestkörperschafteuer der übertragenden Körperschaft auf die künftige Erfolgskörperschaftsteuer berechtigt sind. Das dem jeweiligen Rechtsnachfolger zuzurechnende Ausmaß ergibt sich aus der Höhe seiner Beteiligung an der übertragenden Körperschaft im Zeitpunkt der Eintragung des Umwandlungsbeschlusses in das Firmenbuch.

2.3.9.2. Gesellschafterwechsel vor der Umwandlung

561

Ein Gesellschafterwechsel bei der übertragenden Kapitalgesellschaft ändert unabhängig vom Rechtsgrund und der Art des Wechsels und unabhängig vom allfälligen Vorliegen eines Manteltatbestandes nichts an der Zurechnung offener Mindestkörperschaftsteuerbeträge zu den am Tag der Eintragung des Umwandlungsbeschlusses ausgewiesenen Gesellschaftern nach Maßgabe ihrer Beteiligungsverhältnisse. Dies gilt auch für einen allfälligen Gesellschafterwechsel nach dem Tag des Umwandlungsbeschlusses, dh. auch in diesem Fall hat nicht der ausscheidende sondern der übernehmende Gesellschafter einen Anspruch auf die aliquote Mindestkörperschaftsteueranrechnung.

2.3.9.3. Abfindungsberechtigte Minderheitsgesellschafter

562

Die Anteile abfindungsberechtigter Minderheitsgesellschafter werden den Rechtsnachfolgern nach § 9 Abs. 8 zweiter Satz UmgrStG entsprechend ihrer Beteiligungsquote zugerechnet, dh. ihnen wird der auf die ausscheidenden Minderheitsgesellschafter entfallende Mindestkörperschaftsteuerbetrag zusätzlich zu ihrer Quote im entsprechenden Ausmaß zugerechnet. Dies gilt unabhängig davon, ob die Minderheitsanteile zwischen den verbleibenden Gesellschaftern in dieser oder in einer anderen Art aufgeteilt werden.

Beispiel 1:

Gesellschafter der X-GmbH sind am Tag der Eintragung des Umwandlungsbeschlusses in das Firmenbuch A mit 54%, B mit 36% und C mit 10%. Die X-GmbH wird errichtend in die A&B-OG umgewandelt. C scheidet im Zuge der errichtenden Umwandlung gegen Barabfindung aus der Gesellschaft aus. Bis zum Umwandlungsstichtag sind bei der X-GmbH Mindestkörperschaftsteuern in Höhe von 8.750 entstanden und noch nicht verrechnet worden.

An der übernehmenden A&B-OG ist A umwandlungsvertragsgemäß mit 60% (54 : 90 x 100) B 40% (36 : 90 x 100) beteiligt. Dem A ist daher ein Betrag von 5.250 (60%) und B ein Betrag von 3.500 (40%) an Mindestkörperschaftsteuern zur Verrechnung mit Erfolgseinkommensteuer zuzurechnen. Auf den abfindungsberechtigten C können keine Mindestkörperschaftsteuerbeträge übergehen.

Die vorstehende Regelung gilt auch, wenn an der übernehmenden A&B-OG zB A unverändert mit 54% und B mit 46% beteiligt ist.

563

Auf im Zuge einer errichtenden Umwandlung ggf. an Stelle von ausscheidenden Minderheitsgesellschaftern neu hinzutretende Gesellschafter (siehe OGH 26.2.1998, 6 Ob 335/97a und OGH 20.5.1999, 6 Ob 27/99k) können keine Mindestkörperschaftsteuerbeträge übergehen. Steuerlich betrachtet erwerben sie zwar am Umwandlungsstichtag die Kapitalanteile der abfindungsberechtigten Gesellschafter und sind damit Rechtsnachfolger der umgewandelten Kapitalgesellschaft, sind aber im Zeitpunkt der Eintragung des Umwandlungsbeschlusses in das Firmenbuch zivilrechtlich nicht Gesellschafter der übertragenden Körperschaft. Damit kann auf sie kein Anteil an Mindestkörperschaftsteuern übergehen, der sich aus der Beteiligungsquote an der umgewandelten Körperschaft ergibt (§ 9 Abs. 8 UmgrStG). Die Anteile der ausscheidenden Minderheitsgesellschafter sind ebenso wie im Fall der Übernahme der Minderheitsanteile durch die verbleibenden Gesellschafter jenen Rechtsnachfolgern im Verhältnis ihrer Beteiligungsquote zuzurechnen, die im Zeitpunkt der Eintragung des Umwandlungsbeschlusses in das Firmenbuch an der umgewandelten Kapitalgesellschaft tatsächlich beteiligt waren.

Beispiel 2:

Gesellschafter der X-AG sind am Tag der Eintragung des Umwandlungsbeschlusses in das Firmenbuch A mit 54%, B mit 36% und C mit 10%. Die X-AG wird errichtend in die Y-GmbH & Co KG umgewandelt. C scheidet im Zuge der errichtenden Umwandlung gegen Barabfindung aus der Gesellschaft aus. Im Zuge der Umwandlung wird die Y-GmbH als Komplementär am Vermögen der KG mit 10% beteiligt. Bis zum Umwandlungsstichtag sind bei der X-AG Mindestkörperschaftsteuern in Höhe von 1.000 entstanden und noch nicht verrechnet worden.

An der übernehmenden Y-GmbH & Co KG sind die Y-GmbH mit 10%, A mit 54% und B mit 36% beteiligt. Auf die Y-GmbH können Mindestkörperschaftsteuern nicht übergehen. Der vom Abfindungsberechtigten C repräsentierte Anteil von 10% wird im Verhältnis 6:4 den Gesellschaftern A und B zugeordnet. A kann ab dem dem

Umwandlungsstichtag folgenden Wirtschaftsjahr Mindestkörperschaftsteuern von 600 und B solche von 400 auf die Erfolgseinkommensteuer verrechnen.

2.3.9.4. Verrechnung der Mindestkörperschaftsteuer nach der Umwandlung

564

Für Körperschaften als Rechtsnachfolger der übertragenden Körperschaft kommen hinsichtlich der übertragenen Mindestkörperschaftsteuerbeträge die Anrechnungsvorschriften des § 24 Abs. 4 KStG 1988 zur Anwendung.

565

Für natürliche Personen als Rechtsnachfolger ist zu beachten, dass die Mindestkörperschaftsteuern auf die Einkommensteuerschulden nachrangig angerechnet werden, dh. erst nach Berücksichtigung der in § 46 Abs. 1 EStG 1988 genannten Beträge (Einkommensteuer-Vorauszahlungen, Lohnsteuer, Kapitalertragsteuer).
§ 46 Abs. 2 EStG 1988 ist anzuwenden, sodass sich aus der Anrechnung von Mindestkörperschaftsteuern keine Gutschrift ergeben kann. Die Anrechnung ist nur bis zur Höhe der (Rest)Einkommensteuerschuld möglich.

Es bestehen keine Bedenken, die Übernahme von Mindestkörperschaftsteuern durch natürliche Personen als Begründung für einen Antrag auf individuelle Anpassung von Einkommensteuervorauszahlungen nach § 45 EStG 1988 anzuerkennen.

2.3.10. Umwandlungsbedingte Wirkungen in Bezug auf die Kapitalertragsteuer

565a

Durch die Umwandlung ergeben sich im Zusammenhang mit KESt-Tatbeständen folgende Änderungen:

- Erträge der übertragenden Kapitalgesellschaft aus Ausschüttungen inländischer Körperschaften nach dem Umwandlungsstichtag (= Inlandsbeteiligungen): Da natürliche Personen als Rechtsnachfolger nicht mehr in den Anwendungsbereich der KESt-Befreiungsbestimmung des § 94 Z 2 EStG 1988 fallen, unterliegen Erträge aus Inlandsbeteiligungen bei natürlichen Personen als Rechtsnachfolger gemäß § 93 Abs. 2 Z 1 lit. a EStG 1988 dem KESt-Abzug, dem nach Maßgabe des § 97 EStG 1988 Endbesteuerungswirkung zukommt. Die KESt-Befreiung fällt aufgrund der umwandlungsbedingten Rückwirkungsfiktion an sich mit dem dem Umwandlungsstichtag folgenden Tag rückwirkend weg. Zur KESt-Abfuhr siehe Rz 565b.
- Erträge der übertragenden Kapitalgesellschaft aus Ausschüttungen ausländischer Körperschaften nach dem Umwandlungsstichtag (= Auslandsbeteiligungen): Bei

Auslandsbeteiligungen kann es durch die Umwandlung nur insoweit zu Änderungen im Bereich der KESt kommen, als die Auslandsdividenden bei der übertragenden Kapitalgesellschaft aufgrund einer gesonderten Befreiungserklärung gemäß § 3 Z 2 Auslands-KESt-VO in Verbindung mit § 10 Abs. 2 KStG 1988 vom KESt-Abzug nach § 93 Abs. 2 Z 1 lit. e EStG 1988 ausgenommen waren und es umwandlungsbedingt zu einem Widerruf dieser Befreiungserklärung kommt (vgl dazu auch Rz 565b). Bei natürlichen Personen als Rechtsnachfolger unterliegen Erträge aus Auslandsbeteiligungen nach Maßgabe des § 93 Abs. 2 Z 1 lit. e iVm den Bestimmungen der Auslands-KESt-VO 2003, BGBl II 2003/393, dem KESt-Abzug, dem nach Maßgabe des § 97 EStG 1988 Endbesteuerungswirkung zukommt.

- Umwandlungsbedingt kommt es auch für Zinserträge aus Geldeinlagen und Kapitalerträgen aus Forderungswertpapieren, für die die abgegebene Befreiungserklärung gemäß § 94 Z 5 EStG 1988 nicht mehr wirksam sein kann und die folglich von der übertragenden Körperschaft gemäß § 9 Abs. 9 zu widerrufen ist (vgl Rz 565b), zu Änderungen. Da natürliche Personen als Rechtsnachfolger nicht mehr in den Anwendungsbereich der KESt-Befreiung des § 94 Z 5 EStG 1988 fallen, unterliegen die genannten Kapitalerträge bei natürlichen Personen als Rechtsnachfolger gemäß § 93 Abs. 2 Z 3 bzw. § 93 Abs. 3 EStG 1988 dem KESt-Abzug, dem nach Maßgabe des § 97 EStG 1988 Endbesteuerungswirkung zukommt.

565b

Die übertragende Körperschaft hat gemäß § 9 Abs. 9 UmgrStG die bisher nicht einbehaltene KESt innerhalb einer Woche nach dem Tag der Anmeldung des Umwandlungsbeschlusses zur Eintragung in das Firmenbuch unter Hinweis auf die umwandlungsbedingte Korrektur an das für sie zuständige Betriebsfinanzamt abzuführen, dies dem (den) Rechtsnachfolger(n) zu bescheinigen, die ausschüttende(n) Gesellschaft(en) vom Gesellschafterwechsel zu verständigen und gegenüber dem(n) betroffenen Kreditinstitut(en) bzw. dem oder den zuständigen Finanzämtern den Widerruf der Befreiungserklärung(en) durchzuführen. Ist im Zeitpunkt des Widerrufs der Befreiungserklärung(en) die Zinsfälligkeit bereits eingetreten, trifft das Kreditinstitut infolge der auf die übertragende Körperschaft übergangene Abfuhrverpflichtung keine Verpflichtung; ist die Zinsfälligkeit noch nicht eingetreten, hat das Kreditinstitut anlässlich der Abrechnung die KESt einzubehalten und abzuführen

Beispiel:

Die übertragende GmbH wird a) zum 31.12.01 b) zum 30.4.01 umgewandelt. Die Anmeldung des Umwandlungsbeschlusses erfolgt a) am 28.9.01 b) am 29.1.02. Im Zeitpunkt des Widerrufs der Befreiungserklärung läuft im Falle a) die Zinsperiode bzw. ist im Falle b) mit 31.12.01 abgelaufen. Im Falle a) hat das Kreditinstitut die

Abfuhrpflicht wahrzunehmen, im Falle b) hat die übertragende GmbH die KESt innerhalb einer Woche nach dem 29.1.02 abzuführen.

565c

Die errichtende oder verschmelzende Umwandlung kann bei den Anteilsinhabern unter Umständen eine KESt-Pflicht auslösen, wenn Anteilsinhaber aus einer vorangegangenen Einbringung gemäß Art. III UmgrStG auf Grund vorbehaltener Entnahmen im Sinne des § 16 Abs. 5 Z 2 UmgrStG negative Anschaffungskosten ihrer Anteile an der übertragenden Gesellschaft aufweisen. Ist die aus der vorbehaltenen Entnahme entstandene Verbindlichkeit am Tag des Umwandlungsbeschlusses noch nicht oder nicht zur Gänze getilgt, entsteht nach § 18 Abs. 2 Z 1 UmgrStG mit dem Tag des Umwandlungsbeschlusses die Steuerschuld. Die übertragende Gesellschaft hat die KESt innerhalb einer Woche abzuführen.

Die mit der Steuerschuld verbundene Erhöhung der Anschaffungskosten der Anteile an der übertragenden Gesellschaft gemäß § 20 Abs. 2 UmgrStG verändert nur den steuerneutralen Buchgewinn oder Buchverlust bzw. Umwandlungsgewinn oder Umwandlungsverlust.

2.4. Verlustabzug (§ 10 UmgrStG)

2.4.1. Allgemeines

566

Umwandlungen bedeuten das Ende der übertragenden Kapitalgesellschaft und die Vermögensübernahme durch eine errichtete Personengesellschaft oder durch den Hauptgesellschafter als Gesamtrechtsnachfolger. Damit verbunden ist in aller Regel die Buchwertübernahme und damit die in § 10 UmgrStG verankerte Übernahme vortragsfähiger Verluste. § 10 UmgrStG verweist auf die Geltung des § 4 UmgrStG und adaptiert die verschmelzungsbedingten Regelungen für Zwecke der Umwandlung. Zu prüfen sind daher

- einerseits die Übertragbarkeit vortragsfähiger Verluste der übertragenden Körperschaft (Rz 567 ff),
- weiters die allfällige Zuordnung übergehender Verluste auf eine Mehrheit von Rechtsnachfolgern (Rz 574 ff) und
- andererseits die fortgesetzte Vortragsfähigkeit von Verlusten von Rechtsnachfolger-Körperschaften (Rz 584 ff).

2.4.2. Vortragsfähige Verluste der übertragenden Körperschaft

567

Für die Frage, ob und inwieweit Verluste der umzuwandelnden Kapitalgesellschaft auf Rechtsnachfolger übergehen, verweist § 10 Z 1 lit. a UmgrStG auf die Anwendbarkeit der entsprechenden Regelungen für Verschmelzungen in § 4 Z 1 lit. a, c und d UmgrStG (siehe

Rz 187 ff). Es muss daher geprüft werden, ob das Verlustobjekt zum Umwandlungsstichtag tatsächlich noch vorhanden und mit jenem im Zeitpunkt des Entstehens der Verluste auch vergleichbar ist. Zudem ist bei der einer up-stream-Verschmelzung vergleichbaren verschmelzenden Umwandlung auf die rechtsnachfolgende Mutter-Körperschaft das Verbot der Doppelverlustverwertung zu beachten.

2.4.2.1. Objektbezogener Verlustvortragsübergang

568

Es gelten die Grundsätze des Verschmelzungstatbestandes. Siehe Rz 188.

2.4.2.1.1. Betriebsführende übertragende Gesellschaft

569

Bei sämtlichen errichtenden Umwandlungen und dem Grunde nach auch bei verschmelzenden Umwandlungen ist das Vorhandensein eines Betriebes Anwendungsvoraussetzung für eine steuerneutrale Umwandlung im Sinne des Art. II UmgrStG (siehe Rz 444 und Rz 195 ff). Soweit Verluste diesem Betrieb zuordenbar sind, ist ein Verlustübergang auf Rechtsnachfolger grundsätzlich möglich. Der umwandlungsbedingte Beitritt einer GmbH als Komplementär der errichteten Personengesellschaft kann für diese mangels einer vorher bestehenden Beteiligung an der übertragenden Körperschaft zu keinem Verlustvortragsübergang führen.

2.4.2.1.2. Vermögensverwaltende übertragende Gesellschaft

570

Ist bei einer errichtenden Umwandlung die übertragende Kapitalgesellschaft nur vermögensverwaltend tätig geworden, kann die Umwandlung mangels Vorliegens eines Betriebes nicht unter Art. II UmgrStG fallen und daher den Rechtsnachfolgern keinen Verlustvortrag vermitteln. Das Gesetz eröffnet keine Möglichkeit, Verlustanteile aus einer Beteiligung an einer durch errichtende Umwandlung außerhalb des Geltungsbereiches des Art. II UmgrStG entstandenen vermögensverwaltenden Personengesellschaft, die auf eine vermögensverwaltende Tätigkeit der umgewandelten Kapitalgesellschaften zurückgehen, als Sonderausgaben iSd § 18 EStG 1988 geltend zu machen (VwGH 22.4.2004, 2004/15/0043).

Bei verschmelzenden Umwandlungen ist unter bestimmten Voraussetzungen Art. II UmgrStG auch ohne Betriebsübertragung anwendbar (siehe Rz 455 f und Rz 208 f). In diesen Fällen müssen die noch nicht verrechneten Verluste der umzuwandelnden Kapitalgesellschaft den am Umwandlungsstichtag vorhandenen jeweiligen (sonstigen, nicht einem Betrieb zuordenbaren) Vermögensteilen (z.B. Kapitalanteilen, Liegenschaften) zugeordnet werden.

Beispiel:

Die T-AG soll auf die M-AG verschmelzend umgewandelt werden. Im Vermögen der T-AG befinden sich zum Umwandlungsstichtag ausschließlich Beteiligungen und Liegenschaften. Die T-AG hat vortragsfähige Verluste in Höhe von 100, wovon 20 aus der Veräußerung der Beteiligung an der X-AG stammen und der Rest dem übertragenen Vermögen zugerechnet werden kann. Auf die Rechtsnachfolgerin T-AG gehen nur Verluste in Höhe von 80 über, der Restverlust von 20 geht umwandlungsbedingt unter.

2.4.2.2. Vorhandensein des Vermögens am Stichtag

571

Das verlustverursachende Vermögen muss am Umwandlungsstichtag tatsächlich noch vorhanden sein. So kann bspw. bei Veräußerung, Stilllegung oder Untergang des (Teil)Betriebes bzw. der sonstigen Vermögensteile vor dem Umwandlungsstichtag der Verlust nicht auf den Rechtsnachfolger übergehen.

Beispiel 1:

Die vormals operativ tätige T-AG hat ihren Betrieb stillgelegt und ist nur noch vermögensverwaltend als Holding tätig. Sie wird auf ihre Hauptgesellschafterin M-AG verschmelzend umgewandelt. Von den am Umwandlungsstichtag noch nicht verrechneten Verlusten in Höhe von 100 stammen 70 aus dem stillgelegten Betrieb und 30 aus der Abwertung von Beteiligungen, die sich zu diesem Zeitpunkt noch im Vermögen der Kapitalgesellschaft befinden. Auf die M-AG können nur Verluste in Höhe von 30 übergehen. Die Verluste in Höhe von 30 können nur dann auf die M-AG übergehen, wenn die Teilwertabschreibungen nach Stilllegung des Betriebes vorgenommen wurden. Davor war nämlich der Betrieb und nicht die Beteiligung das Verlustzuordnungsobjekt (siehe Rz 205).

572

Das Schicksal des Verlustobjektes nach dem Umwandlungsstichtag ist hinsichtlich der Verlustübergangsbestimmung des § 10 Z 1 lit. a UmgrStG in Verbindung mit § 4 Z 1 lit. a UmgrStG nicht mehr von Bedeutung, ggf. aber für die Anwendung des Mantelkauftatbestandes nach § 10 Z 2 UmgrStG in Verbindung mit § 4 Z 2 UmgrStG relevant (siehe Rz 589). Ist aber ein Betrieb für die Anwendbarkeit von Art. II UmgrStG erforderlich, muss ein solcher jedenfalls zum Zeitpunkt des tatsächlichen (zivilrechtlichen) Vermögensüberganges noch vorhanden sein (siehe Rz 457).

Beispiel 2:

Die X-AG hat zwei Betriebe, von denen einer laufend Verluste erwirtschaftet hat. Die X-AG soll errichtend in die A&B-OG umgewandelt werden. Am Umwandlungsstichtag sind noch nicht verrechnete Verluste von 100 vorhanden. Der Verlust-Betrieb wird im Rückwirkungszeitraum (zwischen dem Umwandlungsstichtag und dem Tag der Eintragung der Umwandlung in das Firmenbuch) verkauft, der andere Betrieb geht auf die A&B-OG über.

Voraussetzung für die Anwendung des Art II UmgrStG ist nach § 7 Abs. 1 Z 1 UmgrStG nicht, dass gerade der Verlust-Betrieb sondern dass irgend ein Betrieb der übertragenden X-AG übertragen wird (und damit am Tag der Firmenbucheintragung

über die Umwandlung bei der X-AG existiert). Für den Übergang der Verlustabzugsberechtigung ist maßgeblich, dass der Verlust-Betrieb am Umwandlungsstichtag noch tatsächlich vorhanden ist (§ 10 Abs. 1 Z 1 lit. a UmgrStG in Verbindung mit § 4 Z 1 lit. a UmgrStG). Beide Voraussetzungen sind gegeben, sodass die Rechtsnachfolger A und B die Verluste von 100 aliquot ab dem dem Umwandlungsstichtag folgenden Veranlagungszeitraum als Sonderausgaben geltend machen können.

2.4.2.3. Vergleichbarkeit des vorhandenen Vermögens

573

Es gelten die Grundsätze des Verschmelzungstatbestandes. Siehe Rz 218 ff.

2.4.2.4. Kürzung zur Beseitigung einer Doppelverlustverwertung

Hat der Rechtsnachfolger von einer im Betriebsvermögen gehaltenen Beteiligung an der übertragenden Körperschaft eine Teilwertabschreibung geltend gemacht, ist nach § 10 Z 1 lit. a UmgrStG entsprechend dem Reglement des § 4 Z 1 lit. d UmgrStG eine Kürzung der vortragsfähigen Verluste der übertragenden Gesellschaft vorzunehmen (siehe auch Rz 227 ff). Dies gilt nicht nur für Körperschaften als Rechtsnachfolger sondern, dem Gesetzeszweck entsprechend, für jeden (steuerrechtlichen) Rechtsnachfolger (Rz 485 ff) bei einer verschmelzenden oder errichtenden Umwandlung, da sämtliche steuerrechtlichen Rechtsverhältnisse im Wege der Gesamtrechtsnachfolge auf ihn übergehen.

Beispiel 1:

Der Einzelunternehmer A hat auf die im Betriebsvermögen gehaltene hundertprozentige Beteiligung an der X-GmbH im Jahr 01 eine voll steuerwirksame Teilwertabschreibung in Höhe von 7.000 vorgenommen. Im Jahr 03 wird die X-GmbH verschmelzend auf A umgewandelt. Der vortragsfähige Verlust der X-AG beträgt 10.000.

A kann den übertragbaren vortragsfähigen Verlust grundsätzlich ab dem Jahr 04 im Rahmen des Sonderausgabenabzuges geltend machen. Der Verlust von 10.000 ist aber um den vollen Betrag der Teilwertabschreibung in Höhe von 7.000 zu kürzen, sodass A Sonderausgaben von 3.000 abziehen kann.

Beispiel 2:

Gesellschafter der Y-AG sind die X-GmbH & Co KG mit 70% und B mit 30%. An der X-GmbH & Co KG sind A mit 80% und die X-GmbH mit 20% beteiligt. Die X-GmbH & Co KG hat die Beteiligung an der Y-AG im Jahr 01 dem Grunde nach steuerwirksam um 6.000 teilwertberichtigt. B hält seine Beteiligung an der Y-AG im Privatvermögen. Im Jahr 03 wird die Y-AG errichtend auf die Y-GmbH & Co KG umgewandelt, an der die bisherigen Gesellschafter der Y-AG im selben Verhältnis (70:30) wiederum beteiligt sind. Der vortragsfähige Verlust der Y-AG beträgt 10.000.

Der übertragbare vortragsfähige Verlust kann grundsätzlich im Jahr 04 von den Rechtsnachfolgern entsprechend ihrer Quote (A: 56% [80% von 70%], B: 30%, X-GmbH: 14% [20% von 70%]) im Rahmen des Sonderausgabenabzuges geltend gemacht werden. Der dem A zugewiesene Betrag von 5.600 muss aber um die aliquote Teilwertabschreibung von 4.800, der der X-GmbH zugewiesene Betrag von 1.400 um die aliquote Teilwertabschreibung von 1.200 gekürzt werden (unter Berücksichtigung

der Siebentelverteilung). Im Jahr 04 können daher A 800, B 3.000 und die X-GmbH 200 als Sonderausgaben abziehen.

2.4.3. Zurechnung von vortragsfähigen Verlusten an eine Mehrheit von Rechtsnachfolgern

2.4.3.1. Quotenzurechnung

574

Übertragbare vortragsfähige Verluste sind nach § 10 Z 1 lit. b UmgrStG den Rechtsnachfolgern dem Grunde nach in jenem prozentuellen Ausmaß zuzurechnen, das der Höhe ihrer Beteiligung an der umgewandelten Kapitalgesellschaft im Zeitpunkt der Eintragung des Umwandlungsbeschlusses in das Firmenbuch entspricht. Die Anteile der ausscheidenden Minderheitsgesellschafter werden den Rechtsnachfolgern im Verhältnis ihrer Beteiligungsquote zugerechnet. Dies gilt unabhängig davon, ob die Minderheitsanteile von den verbleibenden Gesellschaftern in dieser oder in einer anderen Art aufgeteilt werden.

Beispiel:

Gesellschafter der X-GmbH sind am Tag der Eintragung des Umwandlungsbeschlusses in das Firmenbuch A mit 54%, B mit 36% und C mit 10%. Die X-GmbH wird errichtend in die A&B-OG umgewandelt. C scheidet im Zuge der errichtenden Umwandlung gegen Barabfindung aus der Gesellschaft aus. Bei der X-GmbH sind übertragbare Verluste in Höhe von 1.000 entstanden, die bis zum Umwandlungsstichtag noch nicht verrechnet wurden.

Nach der Umwandlung entfallen umwandlungsvertragsgemäß auf A eine Beteiligungsquote von 60% (54 : 90 x 100) und auf B eine Beteiligungsquote von 40% (36 : 90 x 100). A kann daher ab dem dem Umwandlungsstichtag folgenden Veranlagungszeitraum Verluste der X-GmbH in Höhe von 600, B solche in Höhe von 400 als Sonderausgaben geltend machen.

Die vorstehende Regelung gilt auch, wenn an der übernehmenden A&B-OG zB A unverändert mit 54% und B mit 46% beteiligt ist.

575

Auf im Zuge einer errichtenden Umwandlung allenfalls an Stelle von ausscheidenden Minderheitsgesellschaftern neu hinzutretende Gesellschafter (siehe OGH 26.2.1998, 6 Ob 335/97a und OGH 20.5.1999, 6 Ob 27/99k) können keine Verlustvorträge übergehen. Steuerlich betrachtet erwerben sie zwar am Umwandlungsstichtag die Kapitalanteile der abfindungsberechtigten Gesellschafter und sind damit Rechtsnachfolger der umgewandelten Kapitalgesellschaft, sind aber im Zeitpunkt der Eintragung des Umwandlungsbeschlusses in das Firmenbuch zivilrechtlich nicht Gesellschafter der übertragenden Körperschaft. Auch in diesem Fall sind die Anteile der ausscheidenden Minderheitsgesellschafter ebenso wie im Fall der Übernahme der Minderheitsanteile durch die verbleibenden Gesellschafter jenen Rechtsnachfolgern im

Verhältnis ihrer Beteiligungsquote zuzurechnen, die im Zeitpunkt der Eintragung des Umwandlungsbeschlusses in das Firmenbuch an der umgewandelten Kapitalgesellschaft tatsächlich beteiligt waren und bei denen es zu keiner Kürzung der Verlustvortragsübernahme kommt (siehe Rz 576 f).

Beispiel:

Gesellschafter der X-AG sind am Tag der Eintragung des Umwandlungsbeschlusses in das Firmenbuch A mit 54%, B mit 36% und C mit 10%. Die X-AG wird errichtend in die Y-GmbH & Co KG umgewandelt. C scheidet im Zuge der errichtenden Umwandlung gegen Barabfindung aus der Gesellschaft aus. Im Zuge der Umwandlung wird die Y-GmbH als Komplementär am Vermögen der KG mit 10% beteiligt. Bei der X-AG sind übertragbare Verluste in Höhe von 1.000 entstanden, die bis zum Umwandlungsstichtag noch nicht verrechnet wurden.

An der übernehmenden Y-GmbH & Co KG sind die Y-GmbH mit 10%, A mit 54% und B mit 36% beteiligt. Auf die Y-GmbH können keine Verluste übergehen. Der vom Abfindungsberechtigten C repräsentierte Anteil von 10% wird im Verhältnis 6:4 den Gesellschaftern A und B zugeordnet. A kann ab dem dem Umwandlungsstichtag folgenden Veranlagungszeitraum Verluste von 600 und B Verluste von 400 als Sonderausgaben geltend machen.

2.4.3.2. Kürzung der maßgebenden Beteiligungsquoten bei Einzelrechtsnachfolgetatbeständen

576

Durch Umwandlungen geht die steuerliche Verlustabzugsberechtigung von der Gesellschafts- in die Gesellschaftersphäre über. Um zu verhindern, dass durch einen vorbereitenden Anteilserwerb der "Ankauf" von als Sonderausgabe abzugsfähigen Verlusten einer übertragenden Körperschaft möglich wird, sieht § 10 Z 1 lit. c UmgrStG eine Einschränkung des Verlustüberganges vor, wenn Anteile vor der Umwandlung im Wege der Einzelrechtsnachfolge erworben worden sind. Danach muss das Ausmaß der für die Verlustabzugsberechtigung maßgeblichen Beteiligungsquote (siehe Rz 568 ff) um die im Wege der Einzelrechtsnachfolge erworbenen Anteile verringert werden, sofern Verluste nicht erst in Wirtschaftsjahren entstanden sind, die nach einem solchen Anteilserwerb begonnen haben. § 10 Z 1 lit. c UmgrStG knüpft dabei an den Begriff des Wirtschaftsjahres iSd § 7 Abs. 5 KStG 1988 an. Eine davon abweichende Beurteilung, dass darunter auch nur Tage, Wochen oder Monate zu verstehen wären, scheidet aus (VwGH 31.3.2005, 2000/15/0002, 0003).

Beispiel 1:

A hat am a) 1.3.01 b) am 1.3.02 alle Anteile der operativen B-GmbH (Wirtschaftsjahr = Kalenderjahr) von B entgeltlich erworben. Die B-GmbH wird zum 31.10.02 verschmelzend auf A (Wirtschaftsjahr = Kalenderjahr) umgewandelt. Die B-GmbH weist zum Umwandlungsstichtag nicht verrechnete Verluste in Höhe von 1.000 (800 aus dem Jahr 01 und 200 aus dem Jahr 02) aus. Im Fall a) kann A den Verlust aus 01

nicht übernehmen, da erst Verluste in einem Wirtschaftsjahr nach dem Anteilserwerb zählen. A kann daher der Verlust aus 02 im Kalenderjahr 03 als Sonderausgabe absetzen. Im Fall b) kann A auch den Verlust aus 02 nicht als Sonderausgabe geltend machen.

Beispiel 2:

Die X-AG (Wirtschaftsjahr = Kalenderjahr) hat zum Umwandlungsstichtag 31.10.03 nicht verrechnete Verluste in Höhe von 1.540 (800 aus dem Jahr 01, 500 aus dem Jahr 02 und 240 aus dem Jahr 03). Der Gesellschafter A war bis 31.3.03 zu 40% an der X-AG beteiligt und hat mit 1.4.03 vom Gesellschafter B die restlichen Anteile im Ausmaß von 60% käuflich erworben. Das aus der verschmelzenden Umwandlung entstehende protokollierte Einzelunternehmen des A wählt ein Wirtschaftsjahr vom 1.2. bis 31.1.

Auf A gehen die Verluste der X-AG aus den Jahren 01 und 02 und dem Rumpfwirtschaftsjahr 03 zu 40% (= 616) über, die er im Kalenderjahr 04 als Sonderausgabe geltend machen kann. Da A den Teilverlust des Kaufjahres 03 in Höhe von 60% nicht übernehmen kann und der Umwandlungsstichtag der 31.10.03 ist, geht der Restverlust in Höhe von 924 umwandlungsbedingt verloren.

577

Eine Kürzung der Beteiligungsquote hat insbesondere beim Anteilserwerb zu erfolgen durch

- Kauf
- Tausch
- Schenkung
- Gründungseinlage (tauschbedingter Anteilserwerb)
- ordentliche Kapitalerhöhung außerhalb des gesetzlichen Bezugsrechtes (siehe auch Rz 576)
- Geld- oder Sacheinlage in die bestehende Körperschaft (innerhalb oder außerhalb des Art. III UmgrStG) als Tauschvorgang.

2.4.3.3. Ausnahmen von der Kürzung der Beteiligungsquoten

2.4.3.3.1. Gesamtrechtsnachfolgetatbestände

578

Ein Anteilserwerb im Wege der Gesamtrechtsnachfolge führt nicht zum Ausschluss des Überganges jener steuerlichen Verluste, die vor dem Erwerbszeitpunkt eingetreten sind (keine Kürzung der nach § 10 Z 1 lit. b UmgrStG maßgebenden Beteiligungsquote). Unschädlich ist daher bspw. ein der Umwandlung vorangehender Anteilserwerb durch

- Erbanfall (Testament, gesetzliche Erbfolge, Erbvertrag zwischen Ehegatten)
- Verschmelzung (verschmelzungsbedingter Anteilstausch)
- Umwandlung (Anteilserwerb als nunmehriger Mitunternehmer oder als Hauptgesellschafter)

- Handelsspaltung (spaltungsbedingter Anteilserwerb)
- Anwachsung im Sinne des § 142 UGB, sofern nicht vorher ein Einzelrechtsnachfolgetatbestand vorliegt
- Einbringungen nach § 92 BWG bzw. nach § 61a VAG. Gesamtrechtsnachfolge liegt allerdings nur bei der Kapitalgesellschaft vor, die das eingebrachte Vermögen (samt Anteilen) erhält, nicht aber beim Einbringenden, der die einbringungsgeborenen Anteile im Wege der Einzelrechtsnachfolge bekommt.

579

Im Falle eines Erwerbes im Wege der Gesamtrechtsnachfolge ist auf den letzten im Wege der Einzelrechtsnachfolge erfolgten Erwerbsvorgang des Rechtsvorgängers abzustellen.

2.4.3.3.2. Ausübung des gesetzlichen Bezugsrechtes

Eine Kürzung der Beteiligungsquote des Anteilsinhabers und damit eine Verringerung des Verlustüberganges kann nach § 10 Z 1 lit. c erster Teilstrich UmgrStG unterbleiben, wenn Anteile im Rahmen einer Kapitalerhöhung unter Ausübung des gesetzlichen Bezugsrechtes (zB § 153 Abs. 1 AktG, § 52 Abs. 3 GmbHG) erworben werden, auch wenn es sich dabei um den Fall einer Einzelrechtsnachfolge handelt.

Beispiel:

Gesellschafter der X-GmbH sind A, B, C und D zu je 25%. Es wird eine ordentliche Kapitalerhöhung um 35.000 auf 70.000 beschlossen. Während A, B und C der Kapitalerhöhung zustimmen, verzichtet D auf die Teilnahme an der Kapitalerhöhung. Da A und B den Einlagebetrag des D je zur Hälfte übernehmen, ergibt sich für diese beiden eine Beteiligung von je 31,25%, C hält seine Beteiligung von 25% und D sinkt auf 12,5% herab. Nach der errichtenden Umwandlung der X-GmbH ergibt sich Folgendes:

A und B haben einen den Verlustvortragsübergang insoweit ausschließenden Beteiligungserwerb in Höhe von je 6,25%,

bei C ergibt sich trotz der Verdoppelung der Einlage kein verlustvortragsschädigender Erwerb,

D kann umwandlungsbedingt nur 12,5% der vortragsfähigen Verluste übernehmen.

2.4.3.3.3. Einzelrechtsnachfolge von Todes wegen

580

Keine Kürzung der Beteiligungsquote des Anteilsinhabers erfolgt bei allen Erwerben von Todes wegen. Der Anteilserwerb des Erben ist als Fall einer Gesamtrechtsnachfolge nicht von der Kürzungsbestimmung des § 10 Z 1 lit. c UmgrStG erfasst, die sonstigen Erwerbe von Todes wegen (Vermächtnis, Schenkung auf den Todesfall, Erwerb zwecks Abgeltung von Pflichtteilen, vom Erblasser geschlossener Vertrag, der mit dessen Tod unmittelbar gemacht wird) sind nach Teilstrich zwei dieser Bestimmung von der Kürzung ausgenommen.

2.4.3.3.4. Vorbereitende Anteilserwerbe einer § 7 Abs. 3 KStG-Körperschaft

581

Eine Kürzung der Beteiligungsquote unterbleibt nach § 10 Z 1 lit. c UmgrStG auch dann, wenn der vorbereitende Anteilserwerb im Wege der Einzelrechtsnachfolge durch eine Körperschaft erfolgt, die ihr Einkommen nach § 7 Abs. 3 KStG 1988 ermittelt. Auf eine solche Körperschaft können daher Verluste der umzuwandelnden Kapitalgesellschaft übergehen, die vor dem Anteilserwerb des Gesellschafters entstanden sind.

582

Die Ausnahmebestimmung des § 10 Z 1 lit. c dritter und vierter Teilstrich UmgrStG gilt für Umwandlungen, denen ein Stichtag nach dem 30.12.2002 zugrunde liegt. Sie ist anzuwenden auf vorbereitende Anteilserwerbe

- durch einen unter § 7 Abs. 3 KStG 1988 fallenden Hauptgesellschafter vor der verschmelzenden Umwandlung der Tochter-Kapitalgesellschaft
- durch eine Kapitalgesellschaft & Co-Mitunternehmerschaft, zB eine GmbH & Co KG, vor einer nachfolgenden verschmelzenden Umwandlung der Tochter-Kapitalgesellschaft, wenn am Tag des Umwandlungsbeschlusses Komplementär der erwerbenden GmbH & Co KG ein Arbeitsgesellschafter und der einzige und damit 100-prozentige Kommanditist eine unter § 7 Abs. 3 KStG 1988 fallende Körperschaft ist
- durch eine Kapitalgesellschaft vor einer nachfolgenden errichtenden Umwandlung der Tochter-Kapitalgesellschaft auf eine Kapitalgesellschaft & Co-Mitunternehmerschaft, zB eine GmbH & Co KG, bei der der umwandlungsbedingt beitretende Komplementär Arbeitsgesellschafter ist und die die Anteile erwerbende Kapitalgesellschaft der einzige und damit 100-prozentige Kommanditist wird.

Im Falle der verschmelzenden Umwandlung auf eine unter § 7 Abs. 3 KStG 1988 fallende Körperschaft, an deren Unternehmen jemand atypisch still beteiligt ist, kommt die Ausnahme nur dann zur Anwendung, wenn der stille Gesellschafter spätestens zum Umwandlungsstichtag oder umwandlungsbedingt ebenfalls zum Umwandlungsstichtag ausscheidet.

583

Der auf Grund eines vorbereitenden Anteilserwerbs einer unter § 7 Abs. 3 KStG 1988 fallenden Körperschaft auf Grund der nachfolgenden verschmelzenden Umwandlung übergehende Verlustvortrag ändert nichts an einem nachfolgenden Verlustvortragsausschluss, wenn die übernehmende Körperschaft in der Folge errichtend auf eine Personengesellschaft umgewandelt wird und die Anteilsinhaber die Anteile an der

übertragenden Körperschaft schon vor dem vorbereitenden Anteilserwerb im Wege der Einzelrechtsnachfolge erworben haben.

Beispiel:

A und B kaufen je 50% der Anteile der X-GmbH. Die X-GmbH kauft in der Folge alle Anteile der Y-GmbH und beschließt die verschmelzende Umwandlung der erworbenen operativ tätigen Gesellschaft. Der objektbezogene vortragsfähige Verlust der Y-GmbH geht auf die X-GmbH über. In der Folge beschließen A und B die errichtende Umwandlung der X-GmbH. Der aus der verschmelzenden Umwandlung übernommene vortragsfähige Verlust der X-GmbH kann nicht auf A und B übergehen, es sei denn, die Verlust wären bei der Y-GmbH in Wirtschaftsjahren nach dem Erwerb der X-Anteile entstanden.

Gleiches gilt, wenn die dargestellte Gestaltung im Wege alternativer vorbereitender Rechts- und Umgründungsschritte erreicht wird. Dies kann etwa im Wege der vorbereitenden Verschmelzung der vorher durch Anteilserwerb entstandenen Tochter-Körperschaft oder im Wege der Einbringung oder Abspaltung eines Verlustbetriebes einer erworbenen Körperschaft in die in der Folge umzuwandelnde Gesellschaft erfolgen.

2.4.4. Vortragsfähige Verluste des Rechtsnachfolgers

2.4.4.1. Natürliche Personen als Rechtsnachfolger

584

Eine Einschränkung der Abzugsberechtigung für bis zum Umwandlungsstichtag entstandene eigene Verluste im Sinne des § 18 Abs. 6 und 7 EStG 1988 von natürlichen Personen, die Rechtsnachfolger einer verschmelzend oder errichtend umgewandelten Kapitalgesellschaft sind, sieht das UmgrStG nicht vor.

2.4.4.2. Körperschaften als Rechtsnachfolger

2.4.4.2.1. Allgemeines und Verweise

585

Für eigene Verluste einer Körperschaft, die am Nennkapital der umgewandelten Kapitalgesellschaft am Tag der Eintragung der Umwandlung in das Firmenbuch mindestens zu einem Viertel beteiligt war, kommen nach § 10 Z 2 UmgrStG die Verlustabzugsbeschränkungen des § 4 Z 1 und 2 UmgrStG zur Anwendung (siehe Rz 216 bis Rz 222).

586

Hinsichtlich der von der umgewandelten Kapitalgesellschaft übertragenen Verluste kann es zur Vermeidung einer Doppelverlustverwertung zu einer Kürzung nach § 10 Z 1 lit. a UmgrStG in Verbindung mit § 4 Z 1 lit. d UmgrStG kommen. Diese Kürzung hat auch dann zu erfolgen, wenn die rechtsnachfolgende Körperschaft zu weniger als 25% am Nennkapital der umgewandelten Kapitalgesellschaft beteiligt ist (siehe Rz 223 ff).

2.4.4.2.2. Vorhandensein und Vergleichbarkeit des Verlustobjektes

587

Bis zum Umwandlungsstichtag entstandene und noch nicht verrechnete eigene Verluste der zu mindestens 25% beteiligten Nachfolgekörperschaft verfallen gemäß § 10 Z 2 UmgrStG in Verbindung mit § 4 Z 1 lit. b UmgrStG insoweit, als der Betrieb, Teilbetrieb oder nicht einem Betrieb zurechenbare Vermögensteil, der die Verluste verursacht hat, am Umwandlungsstichtag nicht mehr tatsächlich vorhanden ist (siehe Rz 571 f).

588

Zudem gehen eigene Verluste solcher Nachfolgekörperschaften gemäß § 10 Z 2 UmgrStG in Verbindung mit § 4 Z 1 lit. c UmgrStG dann unter, wenn das Verlustobjekt in seinem Ausmaß derart herabgemindert ist, dass es mit jenem im Zeitpunkt des Entstehens der Verluste nicht mehr vergleichbar ist.

2.4.4.2.3. Mantelkauftatbestand

589

Die Verlustabzugsbeschränkung des Mantelkaufes nach § 4 Z 2 UmgrStG (siehe Rz 241 ff) ist im Zusammenhang mit Umwandlungen gemäß § 10 Z 2 UmgrStG auch auf eigene Verluste der rechtsnachfolgenden Körperschaft anzuwenden. Dies gilt bei einer errichtenden Umwandlung nur dann, wenn der Rechtsnachfolger am Nennkapital der umgewandelten Kapitalgesellschaft am Tag der Eintragung der Umwandlung in das Firmenbuch zu mindestens 25% beteiligt war.

2.4.5.

entfällt

Randzahlen 590 und 591: *entfallen*

2.4.6. Auswirkung der Kürzung des Verlustabzugs ab 2001

592

Nach § 2 Abs. 2b Z 2 EStG 1988 können ab der Veranlagung für das Jahr 2001 vortragsfähige Verluste im Sinne des § 18 Abs. 6 und 7 EStG 1988 nur mehr im Ausmaß von 75% des Gesamtbetrages der Einkünfte als Sonderausgaben abgezogen werden (Vortragsgrenze). Insoweit die Verluste im laufenden Jahr nicht abgezogen werden können, sind sie in den folgenden Jahren unter Beachtung der Vortragsgrenze abzuziehen.

593

Die auf Grund des Überschreitens der Vortragsgrenze am Umwandlungsstichtag noch nicht verrechneten (rückgestauten) Beträge der umgewandelten Kapitalgesellschaft unterliegen den Verlustübergangsbeschränkungen des § 10 UmgrStG. Zum zeitlichen Wirksamwerden

des Verlustüberganges beim Rechtsnachfolger (siehe Rz 210, zur Verrechnungsreihenfolge siehe EStR 2000 Rz 4533 ff).

2.5. Sonstige Rechtsfolgen (§ 11 UmgrStG)

2.5.1. Arbeitsverhältnisse

2.5.1.1. Ausnahme von der Rückwirkungsfiktion

594

Nach § 11 Abs. 1 UmgrStG bleibt die übertragende Kapitalgesellschaft bis zu ihrem Erlöschen durch Eintragung des Umwandlungsbeschlusses in das Firmenbuch Arbeitgeber im Sinne des § 47 EStG 1988. Dies gilt auch für die Beurteilung der Tätigkeitsvergütungen als solche im Sinne des § 22 Z 2 EStG 1988 für einen an der Kapitalgesellschaft wesentlich beteiligten Gesellschafter-Geschäftsführer oder sonst Beschäftigten. Durch die Ausnahme von der sonst für die Einkommensermittlung geltenden Rückwirkung (§ 8 Abs. 3 UmgrStG, § 9 Abs. 1 UmgrStG) bleiben diese Beschäftigungsverhältnisse auch nach dem Umwandlungsstichtag mit steuerlicher Wirkung gegenüber der umzuwandelnden Kapitalgesellschaft bestehen. Im Bereich der Einkünfte aus nichtselbständiger Arbeit können die lohnsteuerrechtlichen Begünstigungen (zB § 67 EStG 1988 und § 68 EStG 1988) in Anspruch genommen werden.

Auf Grund der Ausnahme von der Rückwirkungsfiktion sind die bis zum Erlöschen der übertragenden Kapitalgesellschaft anfallenden, dh. auf die Leistungsperiode bis zum Erlöschen anfallenden Tätigkeitsvergütungen beim Nachfolge-Einzelunternehmen oder der Nachfolge-Personengesellschaft als Betriebsausgabe absetzbar.

Beispiel

Gesellschafter der X-GmbH sind A zu 25% und B zu 75%. Beide sind auch als Geschäftsführer der X-GmbH beschäftigt. Die X-GmbH wird errichtend in die A&B-OG umgewandelt, von der sie weiterhin Geschäftsführerbzüge erhalten.

Bis zur Eintragung der Umwandlung im Firmenbuch beziehen A Einkünfte aus nichtselbständiger und B Einkünfte aus sonstiger selbständiger Arbeit. Die Vergütungen sind bei der Kapitalgesellschaft auch nach dem Umwandlungsstichtag als Betriebsausgaben aufwandswirksam. Erst nach deren Erlöschen sind sie als Gewinnanteile der OG im Sinne des § 23 Z 2 EStG 1988 (bzw. § 21 Abs. 2 Z 2 EStG 1988 oder § 22 Z 3 EStG 1988) zu behandeln.

Voraussetzung für diese Sonderregelung ist, dass die Tätigkeitsvergütungen dem Grunde und der Höhe nach dem Fremdvergleich standhalten. Sollte die Tätigkeitsvergütungen zum Teil oder zur Gänze als verdeckte Ausschüttungen zu werten sein, erstreckt sich das Abzugsverbot auch auf die Sonderregelung und löst Kapitalertragsteuerpflicht aus.

595

Zur Behandlung der Pensions- und Abfertigungsrückstellungen des Gesellschafter-Geschäftsführers siehe Rz 526.

596

Es bestehen keine Bedenken, wenn der Übergang der Arbeitgebereigenschaft in Abstimmung mit der Abgabenbehörde bereits mit dem der Anmeldung des Umwandlungsbeschlusses zur Eintragung in das Firmenbuch folgenden Lohnzahlungszeitraum angenommen wird.

2.5.1.2. Beendigung des Arbeitsverhältnisses innerhalb der Rückwirkungsfrist

597

Auf Grund der Ausnahme von der Rückwirkungsfiktion in § 11 Abs. 1 UmgrStG kann das Beschäftigungsverhältnis zur übertragenden Körperschaft nicht nur steuerwirksam fortgesetzt sondern in der Zeit zwischen dem Umwandlungsstichtag und dem Erlöschen steuerwirksam beendet werden. In dieser Phase kommen daher noch die lohnsteuerrechtlichen Regelungen für Abfertigungen (§ 67 Abs. 3 EStG 1988) oder für Pensionsabfindungen oder Übertragungen auf andere Arbeitgeber oder eine Pensionskasse zur Anwendung (LStR 2002 Rz 1074).

2.5.1.3. Lohnforderungen am Tag der Anmeldung des Umwandlungsbeschlusses zur Eintragung in das Firmenbuch

598

Die Regelung des § 9 Abs. 5 UmgrStG gilt dem Grunde nach nur für Forderungen oder Verbindlichkeiten, deren Gegenposition in der Schlussbilanz der übertragenden Körperschaft ausgewiesen sind. Im Hinblick auf die Ausnahme des § 11 Abs. 1 UmgrStG muss diese Regelung auch am Tag der Anmeldung des Umwandlungsbeschlusses zur Eintragung in das Firmenbuch noch offene Forderungen des Anteilsinhabers aus dem Beschäftigungsverhältnis zur umgewandelten Kapitalgesellschaft gelten. Sie gelten daher mit diesem Tag im Rahmen der entsprechenden Einkunftsart (selbständige bzw. nichtselbständige Arbeit) nach § 9 Abs. 5 UmgrStG als vereinnahmt (siehe Rz 531 ff). Ermittelt der wesentlich beteiligte Gesellschafter-Geschäftsführer seine Einkünfte aus der selbständigen Tätigkeit (freiwillig) durch einen Bestandsvergleich, ist § 9 Abs. 2 UmgrStG (siehe Rz 503 ff) und nicht die Vereinnahmungsfiktion des § 9 Abs. 5 UmgrStG anzuwenden.

2.5.2. Behandlung abfindungsberechtigter Gesellschafter

599

Nach § 2 Abs. 2 Z 3 UmwG betreffend verschmelzende Umwandlungen und der nach § 5 Abs. 5 UmwG ebenfalls maßgebenden Norm des § 2 Abs. 2 Z 3 UmwG betreffend errichtende Umwandlungen hat der Hauptgesellschafter bzw. die errichtete Personengesellschaft den abfindungsberechtigten Gesellschaftern eine angemessene

Abfindung zu gewähren. Nach § 11 Abs. 2 UmgrStG gelten Anteile abfindungsberechtigter Anteilsinhaber (Minderheitsgesellschafter, das sind Gesellschafter im Ausmaß von höchstens 10% des Grund- oder Stammkapitals) am Tag der Eintragung des Umwandlungsbeschlusses in das Firmenbuch als veräußert. Dieser Zeitpunkt ist für eine allenfalls vorzunehmende Besteuerung maßgeblich (zB § 12 Abs. 2 Z 1 EStG 1988, § 30 Abs. 1 Z 1 lit. b EStG 1988, § 31 Abs. 1 EStG 1988, § 5 Abs. 2 UmgrStG, § 20 Abs. 5 UmgrStG).

600

Die Veräußerungsfiktion des § 11 Abs. 2 UmgrStG gilt nur für die Gesellschafter der übertragenden Kapitalgesellschaft. Andere vertraglich abfindungsberechtigte Personen, vor allem die Inhaber von Surrogatkapital (Substanzgenussberechtigte und Partizipationskapitalinhaber) im Sinne des § 8 Abs. 3 Z 1 KStG 1988 sind nach den allgemeinen Grundsätzen des Einkommensteuerrechts zu behandeln.

2.5.3. Behandlung von innerhalb der Rückwirkungsfrist ausscheidenden Gesellschaftern

601

Zum Gesellschafterwechsel nach dem Umwandlungsstichtag siehe Rz 464.

2.5.4. Umsatzsteuer

602

Nach § 11 Abs. 3 UmgrStG gelten Umwandlungen nicht als steuerbare Umsätze im Sinne des UStG 1994, Rechtsnachfolger treten für den Bereich der Umsatzsteuer unmittelbar in die Rechtsstellung der umgewandelten Kapitalgesellschaft ein. Umsatzsteuerrechtlicher Rechtsnachfolger im Sinne des § 11 Abs. 3 UmgrStG ist, im Gegensatz zum Ertragsteuerrecht, immer der zivilrechtliche Nachfolgerechtsträger (siehe Rz 485 ff).

603

Der Übergang der Unternehmereigenschaft erfolgt an sich mit dem Erlöschen der übertragenden Kapitalgesellschaft am Tag der Eintragung des Umwandlungsbeschlusses in das Firmenbuch. Der Übergang der umsatzsteuerlichen Zurechnung kann allerdings mit dem der Anmeldung zur Eintragung im Firmenbuch folgenden Monatsersten angenommen werden, sofern der zuständigen Abgabenbehörde kein anderer Stichtag des tatsächlichen Wechsels der Unternehmereigenschaft dargetan wird. Am Tag des Überganges der Unternehmereigenschaft auf den Rechtsnachfolger tritt auch die Umsatzsteuerpflicht für Forderungen eines Anteilsinhabers im Sinne des § 9 Abs. 5 UmgrStG (siehe Rz 531 ff) bei der Umsatzversteuerung nach vereinnahmten Entgelten ein (siehe Rz 485 ff). Siehe auch UStR 2000 Rz 56.

2.5.5. Kapitalverkehrsteuern

604

Umwandlungen im Sinne des Umwandlungsgesetzes sind gemäß § 11 Abs. 4 UmgrStG von den Kapitalverkehrsteuern befreit, wenn die übertragende Körperschaft am Tag der Anmeldung des Umwandlungsbeschlusses zur Eintragung in das Firmenbuch länger als zwei Jahre besteht.

605

Umwandlungen können nur mehr gesellschaftssteuerliche Tatbestände verwirklichen. Kapitalgesellschaften & Co KG gelten als Kapitalgesellschaft im Sinne des Kapitalverkehrsteuergesetzes (KVG), weshalb bei einer Umwandlung auf diese Gesellschaftsformen gesellschaftssteuerliche Tatbestände erfüllt werden können.

606

Die Befreiung nach § 11 Abs. 4 UmgrStG ist an zwei Voraussetzungen geknüpft:

- Es muss sich um eine Umwandlung nach § 7 UmgrStG handeln
- Die übertragende Körperschaft muss am Tag der Anmeldung des Umwandlungsbeschlusses zur Eintragung in das Firmenbuch länger als zwei Jahre bestehen.

607

Zur Vorgangsweise bei Zweifeln der für die Verkehrssteuern zuständigen Abgabenbehörde am Vorliegen der Anwendungsvoraussetzungen des Art. II UmgrStG siehe Rz 416.

608

Erbringen die Gesellschafter im Zuge der Vorbereitung einer Umwandlung freiwillige Leistungen im Sinne des § 2 Z 4 KVG (bspw. damit die Voraussetzung eines positiven Verkehrswertes erfüllt wird), ist hierfür die Befreiung nach § 11 Abs. 4 UmgrStG nicht anwendbar.

609

Die Ausführungen in Rz 323 ff über die Zweijahresfrist gelten auch hier.

610

Daneben enthält § 6 Abs. 1 Z 2 lit. a KVG eine Befreiung von der Gesellschaftsteuer für den Erwerb (Erhöhung) von Gesellschaftsrechten, beruhend auf der Umwandlung einer Kapitalgesellschaft in eine Kapitalgesellschaft anderer Rechtsform. Dies gilt nicht für die Anteile, die erst durch die Umwandlung zu Gesellschaftsrechten im Sinne dieses Gesetzes werden.

611

Zur Konkurrenz der Befreiungsbestimmungen des KVG und des UmgrStG siehe die Ausführungen in Rz 324 f.

612

Im Zusammenhang mit Umwandlungen können somit folgende Steuertatbestände des KVG erfüllt werden:

- Bei einer errichtenden Umwandlung auf eine GmbH & Co KG, deren persönlich haftender Gesellschafter die GmbH ist, kann im Sinne des § 2 Z 1 KVG ein Erwerb von Gesellschaftsrechten an einer inländischen Kapitalgesellschaft durch den ersten Erwerber vorliegen. Unter den Voraussetzungen des § 6 Abs. 1 Z 2 lit. a KVG ist dieser Fall allerdings steuerfrei.
- Eine (Auslands)Umwandlung im Sinne des § 7 Abs. 1 Z 3 UmgrStG auf einen inländischen Nachfolgerechtsträger, der eine inländische Kapitalgesellschaft (§ 4 KVG) ist, kann den Tatbestand des § 2 Z 5 KVG verwirklichen. Dies gilt nicht, wenn die ausländische umgewandelte Gesellschaft in einem Mitgliedstaat der Europäischen Union für die Erhebung der Gesellschaftsteuer als Kapitalgesellschaft angesehen wurde.
- Durch eine Umwandlung auf eine ausländische Kapitalgesellschaft kann der Tatbestand der Zuführung von Anlage- bzw. Betriebskapital durch eine ausländische Kapitalgesellschaft an ihre inländische Niederlassung im Sinne des § 2 Z 6 KVG verwirklicht werden (siehe VwGH 2.4.1990, 89/15/0002). Dies gilt nicht, wenn die ausländische Nachfolge-Kapitalgesellschaft ihre Geschäftsleitung oder ihren satzungsmäßigen Sitz in einem Mitgliedstaat der Europäischen Union hat.

2.5.6. Grunderwerbsteuer

613

Werden durch eine Umwandlung Erwerbsvorgänge im Sinne des § 1 Abs. 1 oder 2 GrEStG 1987 verwirklicht, ist die Grunderwerbsteuer nach § 11 Abs. 5 UmgrStG immer vom Zweifachen des Einheitswertes zu berechnen, unabhängig davon ob eine Gegenleistung vorliegt oder nicht (VwGH 24.11.1994, 94/16/0253).

614

Zur Vorgangsweise bei Zweifeln der für die Verkehrsteuern zuständigen Abgabenbehörde am Vorliegen der Anwendungsvoraussetzungen des Art. II UmgrStG siehe Rz 416.

615

Das Verpflichtungsgeschäft über die Umwandlung (Umwandlungsvertrag) erfüllt den Tatbestand nach § 1 Abs. 1 Z 1 GrEStG 1987 (VwGH 27.9.1995, 94/16/0142).

616

Der Grunderwerbsteuer unterliegen jene Grundstücke, die sich im Zeitpunkt des Abschlusses des Verpflichtungsgeschäftes über die Umwandlung im (bücherlichen oder außerbücherlichen) Eigentum der übertragenden Kapitalgesellschaft befinden.

Auf die weiteren Ausführungen zur Grunderwerbsteuer unter Rz 330 ff wird verwiesen.

617

Bei Erwerbsvorgängen nach § 1 Abs. 3 Z 2 GrEStG 1987 (Vereinigung aller Anteile einer grundstücksbesitzenden Kapitalgesellschaft) sowie nach § 1 Abs. 3 Z 4 GrEStG 1987 (Übertragung aller Anteile einer grundstücksbesitzenden Kapitalgesellschaft) ist Bemessungsgrundlage das Dreifache des Einheitswertes (§ 4 Abs. 2 Z 3 GrEStG 1987), § 11 Abs. 5 UmgrStG ist auf diese Fälle nicht anwendbar.

618

Werden durch eine Umwandlung alle Anteile an einer grundstücksbesitzenden Personengesellschaft vereinigt und dadurch vom Nachfolgerechtsträger Grundstücke im Wege der Anwachsung gemäß § 142 UGB erworben, liegt ein steuerpflichtiger Vorgang im Sinne des § 1 Abs. 1 Z 2 GrEStG 1987 vor. Die Berechnung der Grunderwerbsteuer erfolgt nach § 11 Abs. 5 UmgrStG vom Zweifachen des Einheitswertes.

2.6. Umwandlung und Unternehmensgruppen

2.6.1. Allgemeines

619

Zu den Grundfragen der Gruppenbesteuerung im Zusammenhang mit Umgründungen siehe Rz 349, Rz 349a und Rz 349b.

2.6.2. Veränderung innerhalb einer Unternehmensgruppe

2.6.2.1. Umwandlung von inländischen Gruppenmitgliedern

2.6.2.1.1. Errichtende Umwandlung eines inländischen Gruppenmitglieds

620

Im Falle einer errichtenden Umwandlung eines inländischen Gruppenmitglieds endet mit Ablauf des Umwandlungsstichtages die persönliche und sachliche Körperschaftsteuerpflicht der Beteiligungskörperschaft. Mit Beginn des dem Umwandlungsstichtag folgenden Tages tritt an die Stelle der übertragenden Kapitalgesellschaft die errichtete Personengesellschaft. Das steuerliche Ergebnis des letzten mit dem Umwandlungsstichtag endenden (Rumpf-)Wirtschaftsjahres der übertragenden Kapitalgesellschaft ist Grundlage für die letzte Einkommenszurechnung zur beteiligten Körperschaft.

620a

- War die übertragende Beteiligungskörperschaft das unterste Mitglied einer vertikal ausgerichteten Unternehmensgruppe, endet zwar für die beteiligte Körperschaft die finanzielle Beziehung, es tritt an ihre Stelle aber die Mitunternehmerbeteiligung. Damit ändert sich die bis zum Umwandlungsstichtag gegebenen Zweiteilung dahingehend, dass der beteiligten Körperschaft
  - einerseits das Einkommen der Beteiligungskörperschaft zu 100% und
  - andererseits eine offene Gewinnausschüttung nach Maßgabe der Beteiligung an der Beteiligungskörperschaft

  zugerechnet wird. Der Gewinn des ersten Wirtschaftsjahres der Nachfolge-Personengesellschaft kann der beteiligten Körperschaft nur mehr im Ausmaß der Beteiligung an dieser Personengesellschaft zugerechnet werden, es sei denn, die beteiligte Körperschaft wird durch die errichtende Umwandlung zum 100-prozentigen Mitunternehmer (in der Regel Kommanditist einer GmbH&CoKG).

  Beispiel:

  Die beteiligte Körperschaft A ist an der Beteiligungskörperschaft B zu 60% beteiligt. Bis zur Umwandlung wird ihr 100% des Einkommens der B zugerechnet, sie erhält daneben eine Gewinnausschüttung auf den 60%-Anteil. Ab dem dem Umwandlungsstichtag folgenden Zeitraum ist A 60-prozentige Mitunternehmerin, ihr ist die vertraglich festgelegte Gewinn- oder Verlusttangente zuzurechnen.

620b

- War die beteiligte Körperschaft bis zur Umwandlung unmittelbar ausreichend finanziell an der Beteiligungskörperschaft beteiligt, führt der Untergang der Beteiligungskörperschaft nicht zum Ausscheiden der unterhalb der übertragenden Kapitalgesellschaft befindlichen Gruppenmitglieder, da eine ausreichende finanzielle Verbindung auch mittelbar über die rechtsnachfolgende Personengesellschaft gegeben sein kann.

  Beispiel:

  Anteilsinhaber der Beteiligungskörperschaft B sind die beteiligte Körperschaft A zu 75% und ein gruppenfremder Gesellschafter C zu 25%. B wird errichtend auf die B-OG umgewandelt, an der umwandlungsvertragsgemäß unverändert A zu 75% und C zu 25% beteiligt sind. Die ausreichende finanzielle Verbindung zur 100%-Tochtergesellschaft von B ist bei A über den 75-prozentigen Mitunternehmeranteil von A weiterhin gegeben.

620c

- War die beteiligte Körperschaft bis zur Umwandlung mittelbar ausreichend oder als Hauptbeteiligter einer Gruppenmitglieder-Beteiligungsgemeinschaft finanziell an der Beteiligungskörperschaft beteiligt, ändert der umwandlungsveranlasste Übergang auf eine Personengesellschaft nichts an der mittelbar oder über die Beteiligungsgemeinschaft

gegebene finanzielle Verbindung an den unter der übertragenden Kapitalgesellschaft befindlichen Gruppenmitgliedern.

620d

Ist bei einer errichtenden Umwandlung zum Umwandlungsstichtag die dreijährige Mindestbestandsdauer noch nicht gegeben, scheidet das umgewandelte Gruppenmitglied rückwirkend von Anfang an aus der Unternehmensgruppe aus, da die Mindestdauer (§ 9 Abs. 10 KStG 1988) nicht eingehalten ist (zur verschmelzenden Umwandlung siehe Rz 620h).

620e

Im Falle einer errichtenden Umwandlung endet die Beteiligung der beteiligten Körperschaft an der Beteiligungskörperschaft. Damit endet auch die anschaffungsveranlasste Firmenwertabschreibung. Das entsprechende Fünfzehntel kann von der beteiligten Körperschaft letztmalig zu Lasten jenes Wirtschaftsjahres geltend gemacht werden, in dem die Beteiligung noch besteht.

620f

Der Verlustvortragsübergang richtet sich nach § 10 UmgrStG. Zu beachten ist, dass das übertragende Gruppenmitglied nur Vor- oder Außergruppenverluste besitzen kann (§ 9 Abs. 6 Z 4 KStG 1988). Übergehende Vor- und Außergruppenverluste werden bei der an der Personengesellschaft beteiligten Körperschaft im entsprechenden Beteiligungsausmaß zu Außergruppenverlusten.

620g

Ist im Falle einer errichtenden Umwandlung eines inländischen Gruppenmitglieds die beteiligte Körperschaft Hauptbeteiligter einer Gruppenmitglieder-Beteiligungsgemeinschaft, gelten die Ausführungen der Rz 620 bis Rz 620e mit der Maßgabe, dass die Beteiligungsgemeinschaft umwandlungsbedingt untergeht. Es gelten die für Mitunternehmerschaften maßgebenden Zurechnungsregeln.

Beispiel:

An der Beteiligungskörperschaft A sind die beteiligte Körperschaft B mit 40% und die Körperschaft C mit 15% im Rahmen einer Beteiligungsgemeinschaft beteiligt. Bis zur errichtenden Umwandlung der Beteiligungskörperschaft A wurde das Einkommen von A der beteiligten Körperschaft B mit 72,73% und der Körperschaft C mit 27,27% zugerechnet. Offene Gewinnausschüttungen kamen den beiden Körperschaften nach Maßgabe ihrer Beteiligungen zu. Ab dem dem Umwandlungsstichtag folgenden Tag sind die Gewinne oder Verluste der errichteten Mitunternehmerschaft A den beiden Körperschaften zu 40% bzw. 15% zuzurechnen.

2.6.2.1.2. Verschmelzende Umwandlung eines inländischen Gruppenmitglieds

620h

Die verschmelzende Umwandlung einer Beteiligungskörperschaft auf die unmittelbar beteiligte Körperschaft als Hauptgesellschafter entspricht einem Up-stream-merger nach Art. I UmgrStG (siehe Rz 352 und Rz 352a). Die finanzielle Verbindung zu Beteiligungskörperschaften der übertragenden beteiligten Körperschaft bleibt bestehen, die Verdichtung durch die Vermögensübernahme durch den Hauptgesellschafter vermindert nur die Unternehmensgruppe um eine Stufe. Dies gilt auch für die verschmelzende Umwandlung auf den Gruppenträger.

Zur Firmenwertabschreibung siehe die Aussagen in Rz 620e zur errichtenden Umwandlung.

Zum Verlustvortragsübergang siehe Rz 620f. Im Falle der verschmelzenden Umwandlung auf den Gruppenträger ohne Untergang der Unternehmensgruppe wandeln sich die Vor- oder Außergruppenverluste in vortragsfähige Verluste im Sinne des § 8 Abs. 4 Z 2 KStG 1988 und des § 7 Abs. 2 KStG 1988.

Ist bei einer verschmelzenden Umwandlung auf die beteiligte Körperschaft die dreijährige Mindestbestandsdauer noch nicht gegeben, führt dies wie bei einer Verschmelzung (siehe Rz 352) nicht zu einem rückwirkenden Ausscheiden der übertragenden Körperschaft, sofern das übernehmenden Gruppenmitglied sodann die Mindestbestandsdauer erfüllt (zur errichtenden Umwandlung siehe Rz 620d).

620i

Die verschmelzende Umwandlung einer Beteiligungskörperschaft auf die unmittelbar beteiligte in der Unternehmensgruppe die finanzielle Verbindung herstellende Mitunternehmerschaft ändert die bis zu Umwandlungsstichtag gegebenen Zweiteilung dahingehend, dass der mittelbar ausreichend beteiligten Körperschaft

- einerseits das Einkommen der Beteiligungskörperschaft zu 100% und
- andererseits der Gewinn- oder Verlustanteil nach Maßgabe der Feststellungsbescheide für die Mitunternehmerschaft

zugerechnet wurde. Ab dem dem Umwandlungsstichtag folgenden Tag kann der beteiligten Körperschaft nur mehr ein Gewinn- oder Verlustanteil der Hauptgesellschafter-Personengesellschaft aus dem vereinigten Vermögen zugerechnet werden.

Beispiel:

Die beteiligte Körperschaft A ist zu 60% an der Mitunternehmerschaft B beteiligt, zu deren Betriebsvermögen die 90-prozentige Beteiligung an der Beteiligungskörperschaft C gehört. Die beteiligte Körperschaft hat bis zur Umwandlung einerseits das Einkommen der Beteiligungskörperschaft zu 100% und andererseits den auf den 60-prozentigen Mitunternehmeranteil entfallenden Gewinn- oder Verlustanteil anzusetzen. Die mit der verschmelzenden Umwandlung auf B eintretende Vermögensvereinigung

führt dazu, dass A von dem im vereinigten Einkommen der Mitunternehmerschaft B enthaltenen Ergebnis der früheren C nur mehr einen 60-prozentigen Anteil erhält.

Sollten sich unter der übertragenden Kapitalgesellschaft weitere Gruppenmitglieder befinden, bleibt die ausreichende finanzielle Verbindung zu der an der Mitunternehmerschaft beteiligten Körperschaft bestehen.

2.6.2.1.3. Grenzüberschreitende Exportumwandlung eines Gruppenmitglieds

620j

Da im Geltungsbereich des Umwandlungsgesetzes nur die verschmelzende Umwandlung auf einen ausländischen Hauptgesellschafter (mindestens 90%) möglich ist, ein ausländischer Hauptgesellschafter nach § 9 Abs. 2 KStG 1988 aber nicht beteiligte Körperschaft an einer inländischen Beteiligungskörperschaft sein kann, ist dies kein Anwendungsfall im Rahmen der Gruppenbesteuerung, es sei denn, der Hauptgesellschafter ist der ausländische Gruppenträger, in dessen inländischer Zweigniederlassung sich die Beteiligung an der übertragenden Körperschaft befindet (siehe auch Rz 353g).

2.6.2.1.4. Errichtende Umwandlung des Hauptbeteiligten einer Gruppenmitglieder-Beteiligungsgemeinschaft

620k

Mit der steuerlichen Wirksamkeit der errichtenden Umwandlung des Hauptbeteiligten einer Gruppenmitglieder-Beteiligungsgemeinschaft geht die Beteiligungsgemeinschaft unter, da eine solche nur aus Körperschaften bestehen kann. Damit scheidet die Beteiligungskörperschaft aus der Unternehmensgruppe je nach Bestand der finanziellen Verbindung aus.

Beispiel:

Die A-GmbH (Wirtschaftsjahr = Kalenderjahr) ist mit einer 40-prozentigen Beteiligung an der Beteiligungskörperschaft B (Wirtschaftsjahr 1.7. bis 30.6.) Hauptbeteiligte einer Gruppenmitglieder-Beteiligungsgemeinschaft. Die A-GmbH wird zum 31.5.02 errichtend in die A-KG umgewandelt. Die Beteiligungsgemeinschaft endet mit Ablauf des 31.5.02. Die Beteiligungskörperschaft B ist daher nicht während des gesamten Wirtschaftsjahres 1.7.01 bis 30.6.02 mit der A-GmbH ausreichend finanziell verbunden. Die letzte 40-prozentige Einkommenszurechnung durch die Beteiligungskörperschaft B an die A-GmbH betrifft somit das Ergebnis des Wirtschaftsjahres 1.7.00 bis 30.6.01.

Sollte die dreijährige Mindestzugehörigkeit der Beteiligungskörperschaft B zur Unternehmensgruppe bis zum Ausscheiden nicht gegeben sein, kommt es zur Rückabwicklung und selbständigen Besteuerung.

Bedingt durch den Wegfall der Beteiligung an der übertragenden Kapitalgesellschaft entfällt auch die Möglichkeit einer Firmenwertabschreibung.

Fortsetzung des Beispiels:

Der Gruppenträger (Wirtschaftsjahr = Kalenderjahr) kann die Firmenwertabschreibung auf die angeschafften Beteiligung an der A-GmbH letztmalig zu Lasten des Wirtschaftsjahres 01 geltend machen.

Die errichtende Umwandlung des Hauptbeteiligten der Gruppenmitglieder-Beteiligungsgemeinschaft muss denn nicht unbedingt zum Ausscheiden der Beteiligungskörperschaft führen, wenn trotz des Untergangs der Beteiligungsgemeinschaft die ausreichende finanzielle Verbindung über mittelbare Verbindungen weiter gegeben ist.

Zum Verlustvortragsübergang siehe Rz 620f.

2.6.2.1.5. Verschmelzende Umwandlung des Hauptbeteiligten einer Gruppenmitglieder-Beteiligungsgemeinschaft

620l

Die verschmelzende Umwandlung des Hauptbeteiligten einer Gruppenmitglieder-Beteiligungsgemeinschaft auf die beteiligte Körperschaft oder den Gruppenträger beeinflusst den Bestand der Beteiligungsgemeinschaft nicht, da an die Stelle der übertragenden Körperschaft die beteiligte Körperschaft oder der Gruppenträger als Gesamtrechtsnachfolger tritt. Die Rechtsgrundlage der Beteiligungsgemeinschaft wird auf die neuen Verhältnisse anzupassen sein. Zur Firmenwertabschreibung siehe die Aussagen in Rz 620a zur errichtenden Umwandlung.

2.6.2.2. Umwandlung von ausländischen Gruppenmitgliedern

2.6.2.2.1. Errichtende Umwandlung eines ausländischen Gruppenmitglieds

621

Entsteht infolge der errichtenden Umwandlung eines ausländischen Gruppenmitglieds nach vergleichbarem ausländischem Umwandlungsrecht eine ausländische Personengesellschaft, endet die finanzielle Verbindung zum Mitglied mit Ablauf des Umwandlungsstichtages. In die Unternehmensgruppe übernommene Verluste, die bis zur Umwandlung noch nicht nachverrechnet wurden, sind im Wirtschaftsjahr der beteiligten Körperschaft, in das der Umwandlungsstichtag fällt, nachzuversteuern. Verluste nach dem Umwandlungsstichtag fallen auf Grund der Mitunternehmerstellung der beteiligten Körperschaft unter § 2 Abs. 8 EStG 1988.

War die übertragende ausländische Beteiligungskörperschaft neben anderen Körperschaften an weiteren Gruppenmitgliedern (in Höhe von maximal 50%) beteiligt, stellen die Beteiligungen nunmehr mittelbare Beteiligungen dar, die die finanzielle Verbindung weiterhin gewährleisten.

2.6.2.2.2. Verschmelzende Umwandlung eines ausländischen Gruppenmitglieds

621a

Da die Gruppenzugehörigkeit ausländischer Körperschaften auf die erste Ebene beschränkt ist, kann es im Bereich der Gruppenbesteuerung keine verschmelzende Umwandlung eines ausländischen Gruppenmitglieds auf einen ausländischen Hauptgesellschafter geben, der Gruppenmitglied ist.

2.6.2.2.3. Grenzüberschreitende Import-Umwandlung eines Gruppenmitglieds

621b

Sollte ein vergleichbares ausländisches Umwandlungsrecht die verschmelzende Umwandlung auf den Hauptgesellschafter kennen, käme eine Import-Umwandlung auch für ein ausländisches Gruppenmitglied auf die inländische beteiligte Körperschaft in Betracht. Mit dem Wegfall des übertragenden Gruppenmitglieds kommt es ebenso wie bei der errichtenden Umwandlung zur Nachversteuerung der übernommenen aber bis zur Umwandlung noch nicht nachverrechneten Verluste. Das beteiligte Gruppenmitglied erwirbt umwandlungsbedingt ausländisches Vermögen, auf das für künftige Verluste § 2 Abs. 8 EStG 1988 anzuwenden ist.

2.6.3. Beendigung einer Unternehmensgruppe

2.6.3.1. Umwandlung des einzigen Gruppenmitglieds

622

Die errichtende oder verschmelzende Umwandlung der einzigen Beteiligungskörperschaft auf den Gruppenträger beendet mit Ablauf des Umwandlungsstichtages die Unternehmensgruppe. Damit endet die Möglichkeit einer Firmenwertabschreibung.

Ist zum Umwandlungsstichtag die dreijährige Mindestbestandsdauer noch nicht gegeben, kommt es zur Rückabwicklung und selbständigen Besteuerung.

2.6.3.2. Umwandlung des Gruppenträgers

622a

Die errichtende oder verschmelzende Umwandlung des Gruppenträgers als solchen oder als Hauptbeteiligten einer Gruppenträger-Beteiligungsgemeinschaft führt stets zum Ende der Unternehmensgruppe, da sowohl die errichtete Personengesellschaft als auch der Hauptgesellschafter Gruppenfremde sind. Damit endet die Möglichkeit einer Firmenwertabschreibung.

Soweit bei einzelnen Gruppenmitgliedern die dreijährige Mindestbestandsdauer noch nicht gegeben, kommt es zur Rückabwicklung und selbständigen Besteuerung.

2.7. Umwandlung und atypisch stille Beteiligungen

623

Eine (atypisch) stille Beteiligung am Unternehmen der übertragenden Kapitalgesellschaft gemäß § 179 UGB geht mit der Umwandlung auf einen neuen Rechtsträger ipso iure unter, wenn nicht im Einzelfall anderes vereinbart ist (VwGH 19.9.1995, 95/14/0053; VwGH 28.11.2001, 97/13/0078). Mit dem Ausscheiden des stillen Gesellschafters ist jedenfalls der Betrag seines negativen Kapitalkontos als Veräußerungsgewinn (§ 24 Abs. 2 EStG 1988) zu erfassen (siehe EStR 2000 Rz 5964 ff).

624

Kein Veräußerungsgewinn im Sinne des § 24 EStG 1988 ist zu erfassen, wenn im Gesellschaftsvertrag über die stille Gesellschaft eine Fortsetzungsklausel für den Fall einer wesentlichen Unternehmensänderung vereinbart ist oder spätestens am Tag des Umwandlungsbeschlusses die Fortsetzung der stillen Gesellschaft mit dem übernehmenden Rechtsträger vereinbart wird. Bezieht sich die stille Beteiligung nach einer verschmelzenden Umwandlung nicht nur auf das von der übertragenden Gesellschaft übernommene sondern auch auf das sonstige Vermögen des übernehmenden Rechtsträgers, liegt hinsichtlich dieses sonstigen Vermögens nach der Umwandlung nach Art. II UmgrStG ein Zusammenschluss vor, der nach Art. IV UmgrStG zu beurteilen ist. Sollten die für diesen Zusammenschluss erforderlichen Rechtschritte der §§ 23 ff UmgrStG nicht gesetzt werden, liegt bei dem das zusätzliche Vermögen übertragenden Rechtsnachfolger ein nicht unter Art. IV UmgrStG, sondern unter § 24 Abs. 7 EStG 1988 oder § 20 Abs. 1 Z 3 KStG 1988 fallender Veräußerungstatbestand vor.

Beispiel:

Am Unternehmen der der A-GmbH zu 100% gehörenden B-GmbH ist C als atypischer stiller Gesellschafter mit 25% beteiligt. Die B-GmbH wird verschmelzend auf die A-GmbH umgewandelt. Will C auf Grund einer vertraglichen Fortsetzungsklausel weiterhin atypisch still beteiligt sein, kommen zwei Möglichkeiten in Betracht:

- *C bleibt trotz der umwandlungsbedingten Vermögensvereinigung weiterhin nur am Vermögen der B-GmbH beteiligt. In diesem Fall liegt bei der steuerlichen Mitunternehmerschaft nur ein Gesellschafterwechsel vor, da die B-GmbH durch die A-GmbH ersetzt wird, die den steuerlichen Mitunternehmeranteil übernimmt und weiterführt. Im Rahmen der stillen Mitunternehmerschaft findet nur eine Erfolgsabgrenzung zwischen der übertragenden B-GmbH und der übernehmenden A-GmbH statt, wenn der Umwandlungsstichtag nicht mit dem Bilanzstichtag der stillen Mitunternehmerschaft übereinstimmt.*
- *C möchte am vereinigten Vermögen der übernehmenden A-GmbH beteiligt sein. In diesem Fall kommt es zu einem Zusammenschluss gemäß Art. IV UmgrStG mit dem dem Umwandlungsstichtag folgenden Tag, da die übernehmende A-GmbH als Gesamtrechtsnachfolgerin der B-GmbH und damit Mitunternehmerin der stillen Mitunternehmerschaft ihr Vermögen als zusätzliche Sacheinlage in die bestehende stille Mitunternehmerschaft überträgt. Umgründungssteuerrechtlich überträgt dabei auch die bestehende stille Mitunternehmerschaft ihr Vermögen auf die erweiterte (neue) stille Mitunternehmerschaft und es treten daher je nach gesellschaftsvertraglicher Vereinbarung die entsprechenden Rechtswirkungen des*

Art. IV UmgrStG ein, wenn die B-GmbH für die zusätzliche Sacheinlage neue Gesellschafterrechte erhält.

625

Eine stille Beteiligung am Unternehmen des übernehmenden Rechtsträger besteht nach einer Umwandlung grundsätzlich weiter, ohne dass es einer Fortsetzungsklausel bedarf.

War der übernehmende Rechtsträger am Unternehmen der übertragenden Gesellschaft atypisch still beteiligt, geht die stille Beteiligung mit der Umwandlung steuerneutral unter (der Buchwert des übernommenen Vermögens ersetzt den spiegelbildtheoretisch gleichwertigen Buchwert der untergehenden Beteiligung).

2.8. Umwandlung und Einlagenrückzahlung (Evidenzkonten)

626

Eine der Ausschüttungsfiktion vergleichbare Einlagenrückzahlungsfiktion sieht das UmgrStG nicht vor. Kommt es nach dem Umwandlungsstichtag zu keiner effektiven Einlagenrückzahlung im Sinne des § 4 Abs. 12 EStG 1988, geht der Restbestand an Einlagen steuerneutral in das Eigenkapital des bzw. der Rechtsnachfolger über. Das Evidenzkonto der übertragenden Gesellschaft geht bei errichtenden und verschmelzenden Umwandlungen in jedem Fall unter. Das Evidenzkonto einer Körperschaft als Rechtsnachfolger wird durch eine verschmelzende Umwandlung nicht berührt.

627

Zur Kapitalherabsetzungsfiktion siehe Rz 557 ff.

2.9. Umwandlung und begünstigte Besteuerung für nicht entnommene Gewinne

628

Die Inanspruchnahme der begünstigten Besteuerung für nicht entnommene Gewinne ist nach § 11a EStG 1988 auf natürliche Personen beschränkt. Ein umwandlungsbedingt entstehendes Einzelunternehmen des Hauptgesellschafters oder eine umwandlungsbedingt entstehende Mitunternehmerschaft bei einer errichtenden Umwandlung gilt als neu eröffnet.

629

Die umwandlungsveranlasste Vermögensübernahme bei einem Hauptgesellschafter (natürliche Person bzw. Mitunternehmerschaft) gilt nicht als Einlage. Offene Gewinnausschüttungen oder Einlagenrückzahlungen der übertragenden Kapitalgesellschaft nach dem Umwandlungsstichtag (§ 8 Abs. 4 UmgrStG) sind mangels Geltung der Rückwirkungsfiktion nicht als Entnahmen der Rechtsnachfolger aus dem übernehmenden Einzelunternehmen oder der übernehmenden Mitunternehmerschaft zu behandeln.

Rechtsgeschäftliche Beziehungen zwischen der übertragenden Kapitalgesellschaft und den Rechtsnachfolgern verlieren durch die Rückwirkungsfiktion ab dem dem Umwandlungsstichtag folgenden Tag ihre Eigenschaft und sind als Entnahmen bzw. Einlagen zu werten. Ausgenommen davon sind Tätigkeitsvergütungen, die nach § 11 Abs. 1 UmgrStG ihre Eigenschaft bis zum Tag der Eintragung des Umwandlungsbeschlusses in das Firmenbuch behalten. Umwandlungsbedingte unter § 9 Abs. 2 und 3 UmgrStG fallende Änderungen erfüllen auf Grund der gesetzlichen Zuordnung zum Wechsel des Gewinnermittlungsart im Sinne des § 4 Abs. 10 EStG 1988 bei dem oder den Rechtsnachfolger(n) nicht den Tatbestand von Entnahmen oder Einlagen.

2.10. Auswirkung abgabenbehördlicher Feststellungen auf Umwandlungen

630

Die Feststellungen im Rahmen von abgabenbehördlicher Überprüfungen einer vollzogenen Umwandlung können zu nachträglichen Änderungen des Buchwertes und damit ggf. auch des Verkehrswertes des übertragenen Vermögens führen.

Die Änderungen können auf bilanzsteuerrechtliche Berichtigungen aus der Zeit bis zum Umwandlungsstichtag zurückzuführen sein und beeinflussen daher die der Umwandlung zugrunde gelegte Schlussbilanz, die darauf aufbauende Umwandlungsbilanz und wirken sich auf die steuerlichen Verhältnisse bei dem (den) Rechtsnachfolger(n) aus. Sofern sich die abgabenbehördliche Überprüfung nicht auf die übertragende Kapitalgesellschaft und auch auf die Rechtsnachfolger bezieht, ist durch entsprechenden Informationsaustausch sicherzustellen, dass sich die Berichtigungen oder Änderungen auf den oder die Rechtsnachfolger entsprechend auswirken.

631

Sollte sich aus den Feststellungen ergeben, dass kein positiver Verkehrswert vorliegt, ändert dies nichts an der Geltung des Art. II UmgrStG. Sollte sich herausstellen, dass das übertragene Vermögen den nach § 7 UmgrStG erforderlichen Betriebsbegriff nicht erfüllt, sind die Rechtsfolgen einer nicht unter Art. II UmgrStG fallenden Umwandlung zu ziehen.

2.11. Rechtsfolgen einer nicht unter Art. II UmgrStG fallenden Umwandlung

2.11.1. Rechtsfolgen auf Ebene der übertragenden Körperschaft

2.11.1.1. Körperschaftsteuer

632

Nach § 20 Abs. 1 Z 1 KStG 1988 führt eine übertragende Umwandlung (Rz 408 ff), die ganz oder zum Teil nicht unter Art. II UmgrStG fällt, zur Gänze oder insoweit zur Liquidationsbesteuerung im Sinne des § 19 KStG 1988. Die Rückwirkungsfiktion bleibt dabei erhalten, um eine Vermögensaufstellung am Tag der Eintragung des Umwandlungsbeschlusses in das Firmenbuch und einen daraus ableitbaren Liquidationszeitraum zu vermeiden. Der Liquidationsgewinn wird so ermittelt, dass das Abwicklungs-Endvermögen (§ 19 Abs. 4 KStG 1988) mit den Teilwerten der Wirtschaftsgüter einschließlich selbst geschaffener Wirtschaftsgüter zum Umwandlungsstichtag (§ 20 Abs. 2 KStG 1988) angesetzt und dem steuerlichen Buchwert des Betriebsvermögens zum Umwandlungsstichtag (Abwicklungs-Anfangsvermögen im Sinne des § 19 Abs. 5 KStG 1988) gegenübergestellt wird. Der Differenzbetrag ist als Liquidationsgewinn körperschaftsteuerpflichtig.

2.11.1.2. Umsatzsteuer

633

Umsatzsteuerrechtlich liegt im Zeitpunkt der Eintragung der Umwandlung in das Firmenbuch ein Leistungsaustausch in Form der Geschäftsveräußerung (im Ganzen bzw. partiell) gegen Aufgabe von Gesellschaftsrechten und Übernahme der Schulden vor. Die entsprechenden Leistungen der übertragenden Körperschaft sind hinsichtlich Steuerbarkeit, Steuerfreiheit und Steuersatz nach den allgemeinen umsatzsteuerrechtlichen Kriterien zu beurteilen. Zur steuerlichen Einordnung des vom Gesellschafter getätigten Umsatzes siehe Rz 640.

2.11.1.3. Verkehrsteuern

634

Die Kapitalverkehrsteuerbefreiung nach § 11 Abs. 4 UmgrStG (Rz 604) ist nicht anzuwenden. Die Gesellschaftsteuerbefreiung des § 6 Abs. 1 Z 2 lit. a KVG ist davon nicht berührt.

635

Bei Erwerbsvorgängen nach § 1 Abs. 1 oder 2 GrEStG 1987 (Rz 613) ist die Grunderwerbsteuer nicht vom Zweifachen des Grundstücks-Einheitswertes zu berechnen, sondern vom Wert der Gegenleistung, die auf das Grundstück entfällt (VwGH 27.9.1995, 94/16/0142).

2.11.2. Rechtsfolgen auf Ebene der Gesellschafter der übertragenden Körperschaft

2.11.2.1. Einkommen(Körperschaft)steuer

636

Bei im Privatvermögen gehaltenen Anteilen an der umgewandelten Gesellschaft gilt nach § 31 Abs. 2 Z 1 EStG 1988 der (umwandlungsbedingte) Untergang der Anteile als

Veräußerung und ist unter den Voraussetzungen des § 31 Abs. 1 EStG 1988 steuerpflichtig. Als Einkünfte sind der Unterschiedsbetrag zwischen dem Abwicklungsguthaben einerseits und den Anschaffungskosten der Anteile sowie den Werbungskosten andererseits anzusetzen. Abwicklungsguthaben im Sinne des § 31 Abs. 3 EStG 1988 ist der nach § 20 Abs. 2 KStG 1988 bewertete, dem Gesellschafter quotenmäßig zuzurechnende Teil des Abwicklungs-Endvermögens (Rz 632) der umgewandelten Gesellschaft.

637

Bei im Betriebsvermögen gehaltenen Anteilen entsteht ein steuerwirksamer Buchgewinn oder Buchverlust in Höhe der Differenz zwischen dem nach § 20 Abs. 2 KStG 1988 bewerteten, dem Gesellschafter quotenmäßig zuzurechnenden Teil des Abwicklungs-Endvermögens (Rz 632) und dem Buchwert der untergehenden Beteiligung. Führt der Gesellschafter keine Bücher, ergibt sich gleichfalls ein steuerwirksamer Gewinn oder Verlust, statt dem Buchwert ist der Anschaffungswert der untergehenden Beteiligung anzusetzen.

638

Im Falle der Teilliquidationsbesteuerung erstreckt sich die Steuerpflicht quotal auf die von den Anteilsinhabern gehaltenen Anteile. Es wird dabei auf das Verhältnis des Verkehrswertes des zu Buchwerten und des zu Liquidationswerten übertragenen Vermögens abzustellen sein (siehe das Beispiel in Rz 460).

2.11.2.2. Umsatzsteuer

639

Umsatzsteuerrechtlich liegt im Zeitpunkt der Eintragung der Umwandlung in das Firmenbuch ein Leistungsaustausch in Form der Geschäftsveräußerung (im Ganzen bzw. partiell) gegen Aufgabe von Gesellschaftsrechten und Übernahme der Schulden vor. Die Aufgabe der Gesellschaftsrechte ist eine nach § 6 Abs. 1 Z 8 lit. g UStG 1994, die Übernahme der Schulden eine nach § 6 Abs. 1 Z 8 lit. f UStG 1994 steuerfreie Leistung, sofern die Gesellschaftsanteile zu einem unternehmerischen Bereich gehören. Ansonsten sind diese Leistungen nicht steuerbar. Vorleistungen (zB Beratungsleistungen), die im Zusammenhang mit diesen Vorgängen an den Gesellschafter erbracht werden, stehen in einem direkten und unmittelbaren Zusammenhang mit der künftigen wirtschaftlichen Tätigkeit des Unternehmers. Sind die Umsätze aus dieser Tätigkeit steuerpflichtig, so ist der Unternehmer auch hinsichtlich der oben genannten Vorleistungen zum Vorsteuerabzug berechtigt. Zur steuerlichen Behandlung des von der umgewandelten Kapitalgesellschaft getätigten Umsatzes (siehe Rz 633).

3. Einbringungen (Art. III UmgrStG)

3.1. Begriff und Anwendungsvoraussetzungen (§ 12 UmgrStG)

3.1.1. Allgemeines

3.1.1.1. Begriffsbestimmung

640

Einbringung im Sinne des § 12 Abs. 1 UmgrStG ist die

- Übertragung von Betrieben, Teilbetrieben, Mitunternehmeranteilen oder Kapitalanteilen (Vermögen im Sinne des § 12 Abs. 2 UmgrStG)
  - auf eine Körperschaft (§ 12 Abs. 3 UmgrStG)
  - auf gesellschaftsrechtlicher Grundlage, dh. grundsätzlich gegen Gewährung von Gegenleistungsanteilen

zu verstehen, sodass das wirtschaftliche Engagement des Einbringenden in Form eines Beteiligungsengagements aufrecht erhalten bleibt („Rechtsformwechsel").

641

Für die Einbringung bestehen keine handels- und gesellschaftsrechtlichen Grundlagen. Der Tatbestand der Einbringung wird somit ausschließlich durch das Steuerrecht in den §§ 12 ff UmgrStG definiert. Im Hinblick auf diese Tatsache kommt der Eintragung einer Einbringung in das Firmenbuch keine für steuerliche Zwecke maßgebende Wirkung zu, dh. auch in diesem Fall hat die Abgabenbehörde das Vorliegen der Anwendungsvoraussetzungen des § 12 UmgrStG eigenständig zu beurteilen.

3.1.1.2. Rechtsfolgen

642

Zivilrechtlich erfolgt der Vermögensübergang im Rahmen der Einbringung im Wege der Einzelrechtsnachfolge. Titel (Vertrag) und Modus (Übergabe) müssen dazu erfüllt sein. Bestehende zivilrechtliche Vertragsverhältnisse enden mit Übertragung des Vermögens und sind durch die übernehmende Körperschaft neu zu begründen. Auf Grund dessen bleibt der Einbringende seinen bisherigen Vertragspartnern weiterhin haftbar. Damit die Verpflichtungen aus Verträgen vom Einbringenden auf die übernehmende Körperschaft übergehen können, bedarf es der Zustimmung jedes einzelnen bisherigen Vertragspartners des Einbringenden.

643

Steuerlich sieht § 18 Abs. 1 letzter Satz UmgrStG vor, dass die übernehmende Körperschaft im Rahmen der Buchwerteinbringung für Zwecke der Gewinnermittlung so zu behandeln ist, als ob sie Gesamtrechtsnachfolger wäre (siehe Rz 951 ff).

Sondertatbestände mit zivilrechtlicher Gesamtrechtsnachfolge sind im § 92 BWG, § 61a VAG sowie durch die Einbringung in Form der Anwachsung in § 142 UGB verankert.

644

Wird anlässlich der Gründung einer AG oder GmbH ein Unternehmen in die zu gründende Gesellschaft eingebracht, sind die Bestimmungen der § 20 bzw. 150 AktG sowie § 6 ff bzw. 52 GmbHG im Rahmen der Gründungsprüfung zu beachten.

Um die Gründungsprüfung zu vermeiden, kann die Einbringung in eine durch Bargründung ins Leben gerufene Gesellschaft ohne Kapitalerhöhung vorgenommen werden.

3.1.1.3. Grundtypen der Einbringung

645

Grundtypen der Einbringung sind:

- Fusionsähnliche- oder Konzentrationseinbringung: Der oder die Einbringende(n) sind weder mittelbar noch unmittelbar an der übernehmenden Körperschaft beteiligt.

  Beispiel:
  Einbringung des Einzelunternehmens A in die dem B zu 100% gehörende GmbH.
- Ausgliedernde- oder Konzerneinbringung: Der oder die Einbringende(n) sind an der übernehmenden Körperschaft bereits beteiligt. Im Idealfall bestehen am einbringenden und am übernehmenden Vermögen idente Beteiligungsverhältnisse (so genannte § 19 Abs. 2 Z 5 UmgrStG-Einbringung).

  Beispiel:
  Einbringung des Betriebes des Einzelunternehmers A in die ihm zu 100% gehörende GmbH B.

Bei Konzerneinbringungen kann nach der Einbringungsrichtung zwischen down-stream- (Mutter in Tochtergesellschaft), up-stream- (Tochter in Muttergesellschaft; ungeachtet des Vorliegens einer verbotenen Einlagenrückgewähr steuerrechtlich wirksam), oder side-stream-Einbringungen (Schwester in Schwestergesellschaft; bei Gegenleistungsverzicht ungeachtet des Vorliegens einer verbotenen Einlagenrückgewähr, steuerrechtlich wirksam) unterschieden werden. Der Begriff der "Konzerneinbringung" beschränkt sich nicht auf einbringende Körperschaften, er ist auch bei sonst maßgebend an einer Körperschaft Beteiligten (natürliche Personen, Personengesellschaften) gegeben und kann sich als down-stream Einbringung (zB der Alleingesellschafter bringt seinen Betrieb in die Gesellschaft ein)

oder side-stream-Einbringung darstellen (die der A-KG zu 100% gehörende B-GmbH bringt einen Kapitalanteil in die der A-KG ebenfalls zu 100% gehörende C-GmbH ein).

3.1.1.4. Die an der Einbringung beteiligten Personen

646

Einbringende können insb. sein:

- Einzelunternehmen,
- einzelne oder alle Mitunternehmer,
- Mitunternehmerschaften,
- Körperschaften oder
- natürliche oder juristische Personen, die aus dem Privatvermögen einbringen.

647

Als übernehmende Körperschaften kommen in Betracht:

- Unbeschränkt steuerpflichtige Kapitalgesellschaften und Erwerbs- und Wirtschaftsgenossenschaften,
- ausländische Körperschaften, die mit den oben genannten vergleichbar und in einem DBA-Partnerstaat ansässig sind.
- EU–Gesellschaften, das sind ausländische Gesellschaften eines Mitgliedstaates der Europäischen Union, die die Voraussetzungen des Artikels 3 Richtlinie Nr. 90/434/EWG des Rates vom 23. Juli 1990, in der jeweils geltenden Fassung (siehe Anhang zum UmgrStG) erfüllen.

Die genannten Körperschaften kommen als übernehmende Körperschaften unabhängig davon in Betracht, wer an ihnen vor der Einbringung beteiligt ist bzw. ob der (die) Einbringende(n) an ihnen beteiligt ist (sind) oder nicht. Zum Gesellschafterwechsel im Rückwirkungszeitraum der Einbringung siehe Rz 808.

3.1.1.5. Tauschneutralität

648

Die Einbringung stellt vom Grundsatz her einen Tauschvorgang dar. Das einzubringende Vermögen wird gegen Gewährung von Gesellschaftsrechten an der übernehmenden Körperschaft eingebracht. Unterbleibt eine Anteilsgewährung, besteht die Gegenleistung idR in der Wertsteigerung der bestehenden Anteile.

649

Steuerrechtlich ist bei Vorliegen der Voraussetzungen des § 12 UmgrStG idR die Steuerwirkung des Tauschgrundsatzes aufgehoben und damit die Buchwertfortführung zwingend. Der Einbringende kann in einer unternehmensrechtlichen Einbringungsbilanz den an sich nur für den Rechtsnachfolger maßgebenden beizulegenden Wert des Vermögens im Sinne des § 202 Abs. 1 UGB ansetzen. Durch diese Darstellung ergibt sich die Aufdeckung der stillen Reserven im Aktiv- und Passivvermögen und der Ansatz eines selbstgeschaffenen Geschäfts- oder Firmenwertes. Ungeachtet dieser unternehmensrechtlich zulässigen Darstellungsvariante ist für steuerliche Zwecke nach § 16 Abs. 1 UmgrStG der Buchwert laut Jahres- oder Zwischenabschluss des Einbringenden maßgeblich. Folge dieses Auseinanderfallens von Wertansätzen ist, dass der unternehmensrechtlich ermittelte Gewinn bzw. Jahresabschluss im Wege der Mehr-Weniger-Rechnung zu einem steuerrechtlich maßgebenden Gewinn umzurechnen ist, sofern nicht eine eigene Steuerbilanz erstellt wird.

650

Wie in allen anderen Umgründungstatbeständen gilt auch im Bereich der Einbringungen der Grundsatz, dass bei Vorliegen der Anwendungsvoraussetzungen des § 12 UmgrStG sämtliche Bestimmungen des Art. III UmgrStG und damit auch die neben der Ertragsbesteuerung bestehenden zwingend anzuwenden sind. Zu den Folgen außerhalb der Ertragsbesteuerung siehe Rz 654 und Rz 1216 ff.

Liegen die Anwendungsvoraussetzungen des § 12 UmgrStG nicht vor, sind die allgemeinen Vorschriften des Abgabenrechts zwingend anzuwenden. Für den ertragsteuerlichen Bereich ist § 6 Z 14 lit. b EStG 1988 maßgebend, nach dem die Einbringung zu einer tauschbedingten Gewinnverwirklichung führt (siehe Rz 1275 ff). Es besteht somit kein Wahlrecht für die Anwendung oder den Verzicht auf Art. III UmgrStG bzw. § 6 Z 14 lit. b EStG 1988 (siehe EB zu RV 266, 18 GP – BGBl. Nr.69/1991).

3.1.1.6. Steuerklauseln

651

Der Eintritt der steuerlichen Wirkungen einer Einbringung bzw. das Verhindern der negativen Wirkungen einer missglückten Einbringung kann nicht durch Steuerklauseln im Einbringungsvertrag von der Erfüllung sämtlicher Anwendungsvoraussetzungen des § 12 Abs. 1 UmgrStG abhängig gemacht werden. Zulässig und damit steuerlich beachtlich ist lediglich eine auf die Fristenwahrung bezogene Vertragsklausel (siehe Rz 800). Steuerlich beachtlich sind allerdings aufschiebende Bedingungen, deren Eintritt von der Zustimmung (Nichtuntersagung) von Dritten (zB Kartellbehörde, Grundverkehrsbehörde uÄ) abhängig ist.

3.1.1.7. Anwendungsvoraussetzungen der Einbringung

652

Um eine Einbringung nach Art. III UmgrStG erfolgreich durchzuführen, sind folgende Voraussetzungen zu erfüllen:

- Ein schriftlicher Einbringungsvertrag (Sacheinlagevertrag, siehe Rz 661 ff)
- Ein Vermögen (Einbringungsvermögen) im Sinne des § 12 Abs. 2 UmgrStG (siehe Rz 687 bis Rz 737)
- Ein Einbringungsstichtag (siehe Rz 761 ff)
- Eine Bilanz zum Einbringungsstichtag (Jahres- oder Zwischenabschluss iSd § 12 Abs. 2 UmgrStG) des gesamten Betriebes (bei Einbringung von Betrieben oder Teilbetrieben) oder der Mitunternehmerschaft (bei Einbringung von Mitunternehmeranteilen), die zumindest den Erfordernissen des § 4 Abs. 1 EStG 1988 entspricht (siehe Rz 815 ff)
- Eine steuerliche Einbringungsbilanz gem. § 12 Abs. 1 in Verbindung mit § 15 UmgrStG zum Einbringungsstichtag (Ausnahme Einbringung von Kapitalanteilen aus dem Privatvermögen) (siehe Rz 837 ff).
- Ein positiver Verkehrswert des Einbringungsvermögens (siehe Rz 672 ff)
- Die tatsächliche Übertragung des Vermögens auf die übernehmende Körperschaft (siehe Rz 738 ff)
- Eine Gegenleistung nach Maßgabe des § 19 UmgrStG (siehe Rz 1001 ff).

Der Begriff des „Einbringenden" ist im UmgrStG nicht definiert, wohl aber in § 14 Abs. 2, § 16 Abs. 4 und § 19 Abs. 3 UmgrStG erwähnt. Einbringender kann jedermann sein, der die vorgenannten Voraussetzungen erfüllen kann.

653

Art. III UmgrStG ist international ausgelegt, dh. darunter können inländische, ausländische und grenzüberschreitende Einbringungen fallen, es können inländische und ausländische Einbringende daran beteiligt sein, es kann inländisches und ausländisches Vermögen einbezogen werden und es können daher inländische und ausländische übernehmende Körperschaften vorliegen.

3.1.1.8. Steuerliche Folgen der Einbringung

654

Sind die steuerlichen Voraussetzungen des § 12 UmgrStG für eine Einbringung erfüllt, kommt es idR zu einem Vermögensübergang zu Buchwerten. Die stillen Reserven einschließlich eines Geschäfts- oder Firmenwertes im Einbringungsvermögen bleiben daher steuerhängig. Die Einbringung bewirkt, wenn sie zu Buchwerten erfolgt, eine zweifache Steuerhängigkeit der im Einbringungsvermögen gespeicherten stillen Reserven zur Sicherung der

Einfachbesteuerung der Gewinne der Körperschaft. Einerseits sind sie auf Grund des Grundsatzes der Buchwertfortführung (Wertzusammenhang) im Betriebsvermögen der übernehmenden Körperschaft enthalten (erste Hälfte der Besteuerung mit 25% Körperschaftsteuer), andererseits - in der Vermögenssphäre der Gesellschafter der übernehmenden Körperschaft - in den Anschaffungskosten (Buchwerten) der Kapitalanteile an der übernehmenden Gesellschaft (zweite Hälfte der Besteuerung). Durch diese doppelte Verstrickung der stillen Reserven ist die Vermögensweitergabe durch die übernehmende Körperschaft und die Weitergabe der Kapitalanteile an der übernehmenden Körperschaft durch die Gesellschafter den steuerlichen Wirkungen der Vermögensübertragung durch den Einbringenden letztlich gleichgestellt. Veräußert die Körperschaft übertragenes Betriebsvermögen, werden die darin enthaltenen stillen Reserven aufgedeckt und versteuert. Gleiches gilt für den Anteilsinhaber, der seine Gegenleistungsanteile weiterveräußert (ggf. Sonderverstrickung nach § 20 UmgrStG).

Sind die steuerlichen Voraussetzungen des § 12 UmgrStG für eine Einbringung erfüllt, kommt es im Hinblick auf § 12 Abs. 4 UmgrStG auch zur zwingenden Anwendung der steuerlichen Folgen außerhalb der Ertragsbesteuerung.

655

Sind die Voraussetzungen der Einbringung nicht erfüllt, kommt es zu einem unter § 6 Z 14 EStG 1988 fallenden und damit steuerwirksamen Tauschvorgang bzw. sind die allgemeinen Vorschriften des Abgabenrechts anzuwenden (siehe Rz 1275 ff). Sollte die für die Verkehrsteuern zuständige Abgabenbehörde Zweifel hinsichtlich des Vorliegens der Anwendungsvoraussetzungen des § 12 UmgrStG haben, ist die Beurteilung der für die Ertragsbesteuerung zuständigen Finanzämter des Übertragenden und der übernehmenden Körperschaft maßgeblich.

3.1.2. Inländische Einbringungen

656

Inländische Einbringungen liegen vor, wenn inländisches Vermögen nach den Bestimmungen des § 12 Abs. 2 UmgrStG – Betriebe, Teilbetriebe, Mitunternehmeranteile und Kapitalanteile – in inländische Körperschaften im Sinne des § 12 Abs. 3 UmgrStG eingebracht werden. Ob der Einbringende beschränkt oder unbeschränkt steuerpflichtig ist, hat nur hinsichtlich der Bewertung des übergehenden Vermögens Bedeutung.

> *Beispiel:*
>
> *Ein beschränkt steuerpflichtiger Einzelunternehmer bringt seine inländische Betriebsstätte in eine inländische GmbH ein.*

Zur Bewertung des Vermögens siehe Rz 848 ff.

3.1.3. Ausländische Einbringungen

657

Ausländische Einbringungen liegen vor, wenn ausländisches Vermögen im Sinne des § 12 Abs. 2 UmgrStG im Ausland in eine den Voraussetzungen des § 12 Abs. 3 UmgrStG entsprechende übernehmende Körperschaft eingebracht wird und dabei ein Bezug zu Österreich gegeben ist.

Beispiel:

Ein österreichischer Einzelunternehmer bringt einen im Betriebsvermögen seiner ungarischen Betriebstätte befindlichen Kapitalanteil an der deutschen A-GmbH in die deutsche B-GmbH ein.

658

Wird Auslandsvermögen eines inländischen Einbringenden in eine ausländische Körperschaft eingebracht, kommt es bei Vorliegen eines DBA mit Anrechnungsmethode und bei Fehlen eines DBA zum Entfall des Besteuerungsrechtes der Republik Österreich (Verlust des Besteuerungsrechts an den stillen Reserven des Betriebsvermögens). Sollte ein DBA mit Befreiungsmethode vorliegen, war auch vor der Einbringung eine Besteuerung dieses Vermögens nicht möglich.

3.1.4. Grenzüberschreitende Einbringungen

659

Grenzüberschreitende Einbringungen liegen vor, wenn ausländisches Vermögen im Sinne des § 12 Abs. 2 UmgrStG in eine inländische Körperschaft oder inländisches Vermögen in eine ausländische Körperschaft im Sinne des § 12 Abs. 3 UmgrStG eingebracht wird. Zur Bewertung des Vermögens siehe Rz 848 ff und Rz 929 ff.

3.1.4a. Maßgeblichkeit des Unternehmensrechts

660

Wird die Eintragung einer Einbringung in das Firmenbuch nachträglich als nichtig gelöscht, ist im Falle der Sachgründung infolge der Löschung der übernehmenden Körperschaft und im Falle der Löschung der Kapitalerhöhung infolge des Wegfalls einer Gegenleistung für den Einbringenden davon auszugehen, dass eine Gründung bzw. eine Vermögensübertragung nicht stattgefunden hat und eine Besteuerung des Einbringenden hinsichtlich der Einkünfte aus dem eingebrachten Vermögen ab dem Einbringungsstichtag vorzunehmen ist. Sofern im Falle der Löschung der Kapitalerhöhung oder der Sachgründung eine Trennung bei der Einkommensermittlung der übernehmenden Körperschaft zwischen den Einkünften aus dem eigenen und übernommenen Vermögen aus dem Rechenwerk nicht ableitbar ist, sind deren

Besteuerungsgrundlagen beim Einbringenden und der übernehmenden Körperschaft im Schätzungswege zu ermitteln.

3.1.5. Erfordernis eines Einbringungsvertrages und einer Einbringungsbilanz

3.1.5.1. Einbringungsvertrag

661

Die Anwendbarkeit des Art. III UmgrStG ist an das Vorhandensein eines Einbringungsvertrages geknüpft. Dieses Rechtsgeschäft muss nicht ausdrücklich als Einbringungsvertrag bezeichnet sein, es muss aber klar erkennbar sein, dass es sich um einen gesellschaftsrechtlichen Vorgang handelt. Ein Sacheinlagevertrag kann im Fall einer Sachgründung auch im Gesellschaftsvertrag der zu gründenden Gesellschaft enthalten sein.

662

Aus § 12 Abs. 1 ergibt sich, dass zu den Anwendungsvoraussetzungen für eine Einbringung das Erstellen eines schriftlichen Einbringungsvertrages gehört. Als Einbringungsvertrag gilt auch eine Errichtungserklärung im Rahmen einer Sachgründung.

663

Der Einbringungsvertrag ist vollständig, wenn er folgende Punkte enthält:

- Der Einbringende (Name bzw. Firma und Sitz des/der Einbringenden oder Firmenbuchnummer)
- Der Einbringungsstichtag
- Die aufnehmende Körperschaft (genaue Bezeichnung wie etwa exakte Firma und Sitz oder Firmenbuchnummer)
- Das definierte Einbringungsvermögen, wobei die Definition durch Bezugnahme auf den gemäß § 12 Abs. 2 UmgrStG erstellten Jahres- oder Zwischenabschluss gemäß § 4 Abs. 1 EStG 1988 erfolgen kann
- Die dafür vereinbarte Gegenleistung (siehe Rz 1001 ff).

3.1.5.2. Definition des eingebrachten Vermögens

664

Das eingebrachte Vermögen muss genau definiert sein. Anwendungsvoraussetzung für Art. III UmgrStG ist daher, dass für einzubringende Betriebe oder Teilbetriebe auf den Einbringungsstichtag:

- von rechnungslegungspflichtigen Gewerbetreibenden ein Jahres- oder Zwischenabschluss als Grundlage für die steuerlichen Ansätze im Sinne des § 5 Abs. 1 EStG 1988 und

- von den übrigen Einbringenden ein den Grundsätzen des § 4 Abs. 1 EStG 1988 entsprechender Jahres- oder Zwischenabschluss erstellt wird.

Als weitere Anwendungsvoraussetzung für Art. III UmgrStG ist eine auf den Jahresabschluss- oder Zwischenabschluss aufbauende Einbringungsbilanz erforderlich. Die Einbringungsbilanz dient insbesondere der Darstellung des laut Vertrag tatsächlich zu übertragenden Vermögens zu Steuerwerten laut Schluss- oder Zwischenbilanz, berichtigt um steuerwirksame Aufwertungen und um die rückwirkenden Korrekturen und des sich daraus ergebenden Einbringungskapitals (zur Einbringungsbilanz siehe Rz 837 ff).

665

Für einzubringende Mitunternehmeranteile ist Anwendungsvoraussetzung, dass die von der Einbringung betroffene Mitunternehmerschaft auf den Einbringungsstichtag:

- als rechnungslegungspflichtiger Gewerbetreibender einen Jahres- oder Zwischenabschluss als Grundlage für die steuerlichen Ansätze im Sinne des § 5 Abs. 1 EStG 1988 und
- als sonstige Mitunternehmerschaft einen den Grundsätzen des § 4 Abs. 1 EStG 1988 entsprechenden Jahres- oder Zwischenabschluss

erstellt. Weiters ist als Anwendungsvoraussetzung erforderlich, dass der einbringende Mitunternehmer eine auf dem Jahres- oder Zwischenabschluss aufbauende Einbringungsbilanz erstellt.

666

Der Einbringungsvertrag hat grundsätzlich auch eine exakte Beschreibung jener Wirtschaftsgüter und rechtlichen Umstände zu enthalten, die in der Bilanz nicht aufscheinen (siehe Rz 667 ff). Im Falle der Mitübertragung von Sonderbetriebsvermögen ist auch dieses Vermögen exakt zu definieren. Im Falle der Einbringung von Teilbetrieben sind an die Klarheit der Zuordnung der einzelnen Wirtschaftsgüter zum übertragenen und zu den(m) zurückbehaltenen Teilbetrieb(en) besonders hohe Anforderungen zu stellen. Ein aus dem Privatvermögen eingebrachter Kapitalanteil muss ausreichend beschrieben werden.

3.1.5.3. Nicht bilanzierte Wirtschaftsgüter

667

Werden (positive oder negative) Vermögensbestandteile (mit)übertragen, die mangels Bilanzierungsfähigkeit in den Bilanzen nicht aufscheinen, sind diese auf andere Weise ausreichend zu definieren. Als nicht bilanzierte Wirtschaftsgüter kommen insb. in Betracht:

- Unkörperliche Wirtschaftsgüter des Anlagevermögens im Sinne des § 197 UGB bzw. § 4 Abs. 1 EStG 1988 - siehe EStR 2000 Rz 625 ff

- Eventualverbindlichkeiten im Sinne des § 199 UGB usw.

668

Das gilt auch, wenn dem zu übertragenden Betrieb, Teilbetrieb oder Mitunternehmeranteil Wirtschaftsgüter zuzurechnen sind, die zwar handelsrechtliche Bilanzierungsfähigkeit besitzen, aber auf Grund von steuerlichen Sondervorschriften oder auf Grund der handelsrechtlichen Vollabschreibung nicht in den Bilanzen aufscheinen. Dabei kommen etwa die folgenden Fälle in Betracht:

- Geringwertige Wirtschaftsgüter – siehe auch EStR 2000 Rz 3893 ff
- Buchung der Abschreibung von Anlagevermögen über ein Konto „Kumulierte Abschreibungen" ohne Erinnerungseuro
- Vornahme einer vollständigen Teilwertabschreibung (siehe auch EStR 2000 Rz 2230 ff).

669

Bei der Einbringung von ganzen Betrieben gelten solche nicht bilanzierte Wirtschaftsgüter mangels ausdrücklichem Ausschluss im Einbringungsvertrag im Zweifel als mitübertragen, wenn im Einbringungsvertrag eine Formulierung gewählt wird, die den folgenden oder einen ähnlichen Wortlaut aufweist: „Der Betrieb A wird mit allen Aktiven und Passiven übertragen (VwGH 30.5.2001, 99/13/0024). Bei der Einbringung von Teilbetrieben ist aber darüber hinaus das nicht betriebsnotwendige Vermögen zu definieren und zuzuordnen.

3.1.6. Erfordernis eines einbringungsfähigen Vermögens

670

Das einbringungsfähige Vermögen wird in § 12 Abs. 2 UmgrStG abschließend definiert. Vermögen, das nicht darunter fällt, kann nicht nach Art. III UmgrStG eingebracht werden.

Ergibt sich bei abgabenbehördlichen Überprüfungen, dass:

- aktive Wirtschaftsgüter miteingebracht worden sind, die nach den einkommensteuerrechtlichen Grundsätzen nicht zum Betriebsvermögen gehören, ist diesbezüglich von einer außerhalb des Art. III UmgrStG vorgenommenen Einlage auszugehen (siehe Rz 1275 ff)
- passive Wirtschaftsgüter miteingebracht worden sind, die nach den einkommensteuerrechtlichen Grundsätzen nicht zum Betriebsvermögen gehören, ist die Betriebsvermögenszugehörigkeit zur übernehmenden Körperschaft auch nach der Einbringung nicht gegeben (siehe Rz 904).

671

Nur Betriebe, Teilbetriebe, Mitunternehmeranteile und Kapitalanteile, die einen positiven Verkehrswert aufweisen, können Gegenstand einer Einbringung gemäß Art. III UmgrStG sein.

3.1.6.1. Positiver Verkehrswert

672

Zu den Anwendungsvoraussetzungen des Art. III UmgrStG gehört unter anderem, dass das einzubringende Vermögen einen positiven Verkehrswert aufweist. Sollte das Vermögen zum Einbringungsstichtag keinen positiven Verkehrswert haben, ist es ausreichend, wenn er am Tag des Abschlusses des Einbringungsvertrages vorliegt. Am Tag des Abschlusses des Einbringungsvertrages muss das eingebrachte Vermögen jedenfalls für sich allein einen positiven Verkehrswert aufweisen. Als positiv gilt jedenfalls ein Wert, der größer als 0 ist. Das Vorhandensein des positiven Verkehrswertes gehört zu den Anwendungsvoraussetzungen. Das Fehlen eines positiven Verkehrswertes führt zur Nichtanwendbarkeit des Art. III UmgrStG.

673

Das Vorhandensein des positiven Verkehrswertes bei Vertragsabschluss ist nachzuweisen.

Im Zweifel hat der Einbringende den positiven Verkehrswert durch ein begründetes Gutachten eines Sachverständigen nachzuweisen. Diese Nachweispflicht trifft den Einbringenden. Der Nachweis gilt jedenfalls dann als erbracht, wenn das Gutachten, unter Außerachtlassung möglicher Synergieeffekte (siehe Rz 686) und Effekte durch die Confusio von Aktiv- und Passivpositionen (stand-alone-Betrachtung), den positiven Verkehrswert bestätigt und den unten dargestellten Grundsätzen entspricht. Gutachten, die diesen Grundsätzen nicht entsprechen, sind zulässig und im Einzelfall auf ihre Nachweiskraft zu untersuchen. Gutachten, die Mängel aufweisen, die trotz Aufforderung nicht behoben werden, sind nicht als Nachweis geeignet. Eine Anwendung des Art. III UmgrStG wäre damit ausgeschlossen. Liegen folgende Umstände in kumulierter Form vor, spricht das für das Bestehen eines positiven Verkehrswertes.

674

Der Nachweis durch ein Gutachten ist nicht erforderlich:

- Eine formlose (Zwischen)Bilanz (Status) zum Vertragsabschlußtag wurde erstellt und weist für das einzubringende Vermögen ein positives Eigenkapital auf.
- Es liegen keine Gründe vor, die Anlass dazu geben, an positiven Zukunftserfolgen zu zweifeln.

Daneben stellt in jenen Fällen, in denen materielle Prüfungspflicht des Firmenbuchgerichtes gegeben ist, die Eintragung im Firmenbuch ein Indiz für das Vorliegen eines positiven Verkehrswertes dar.

675

Werden Kapitalanteile ohne Verbindlichkeiten eingebracht, spricht dies für das Vorhandensein eines positiven Verkehrswertes.

3.1.6.2. Zweifelsfälle

676

Liegen nach dem Gesamtbild der Verhältnisse Umstände vor, die Anlass dazu geben, an der Existenz eines positiven Verkehrswertes zu zweifeln, ist die Vorlage eines Gutachtens erforderlich. Solche Umstände sind insb.:

- (Buchmäßige) Überschuldung.
- Negative Erfolgszahlen in der Vergangenheit.
- In der Vergangenheit vorgenommene (Teilwert)Abschreibungen von noch im Betrieb befindlichen Wirtschaftsgütern des Anlagevermögens mit dem Argument eines geringen oder gar negativen Ertragswertes, soferne den betroffenen Wirtschaftsgütern im Einbringungsvermögen eine gewisse Bedeutung zukommt
- Wenn das Vorhandensein des positiven Verkehrswertes dadurch erklärt wird, dass stille Reserven in Wirtschaftsgütern des abnutzbaren Anlagevermögens vorhanden sind und diese durch Neubewertungen dargestellt werden, die auf einer Nutzungsdauer basieren, die von der bisherigen betriebsgewöhnlichen Nutzungsdauer erheblich abweicht.

677

Weist das Vermögen zum Einbringungsstichtag keinen positiven Verkehrswert auf, kann dieser bis zum Abschluss des Einbringungsvertrages hergestellt werden. Dies kann bei nachgewiesener Erzielung von Gewinnen (Zwischenbilanz, Status) bzw. bei nachhaltiger Besserung der Ertragslage (Unternehmensbewertungsgutachten) im Rückwirkungszeitraum, die bei Kenntnis zum Einbringungsstichtag einen positiven Verkehrswert ergeben hätte, unterbleiben. Liegt dies nicht vor, hat sie durch rückbezogene Korrekturmaßnahmen in den Grenzen des § 16 Abs. 5 UmgrStG zu erfolgen (siehe Rz 873 ff).

678

Das Erfordernis des positiven Verkehrswertes gilt für jedes in Frage kommende Vermögen im Sinne des § 12 Abs. 2 UmgrStG. Der positive Verkehrswert muss für jedes einzubringende Vermögen für sich gegeben sein (stand-alone–Betrachtung); echte Synergieeffekte - wie sie sich aus der konkreten Situation der übernehmenden Körperschaft ergeben - sind

auszublenden. Werden etwa Mitunternehmeranteile von mehreren Mitunternehmern eingebracht, muss jeder Mitunternehmeranteil für sich einen positiven Verkehrswert aufweisen.

679

Anders verhält es sich, wenn eine Mitunternehmerschaft selbst Vermögen im Sinne des § 12 Abs. 2 UmgrStG einbringt. In diesem Fall muss nur dieses Vermögen einen positiven Verkehrswert aufweisen. Es ist dabei keine Anwendungsvoraussetzung, dass auch die Werte der einzelnen Mitunternehmeranteile positiv sind. Zu den möglichen Konsequenzen im Bereich der Äquivalenzverletzung siehe aber Rz 1219 ff.

3.1.6.2.1. Begriff Verkehrswert

680

Maßgeblich ist der Verkehrswert. Dieser repräsentiert jenen Wert, der im gewöhnlichen Geschäftsverkehr nach der Beschaffenheit der Sache bei einer Veräußerung unter Fremden erzielbar ist. Er beinhaltet auch stille Lasten, stille Reserven sowie den Firmenwert. Es handelt sich um den nach anerkannten betriebswirtschaftlichen Methoden der Unternehmensbewertung ermittelten Wert des Vermögens.

681

Der Begriff des Verkehrswertes deckt sich nicht mit dem in § 13 BewG 1955 vorgegebenen Bewertungsmaßstab. Das Wiener Verfahren 1996 (AÖF Nr. 189/1996) ist deshalb zum Nachweis eines zweifelhaften positiven Verkehrswertes nicht geeignet.

3.1.6.2.2. Grundsätze der Unternehmensbewertung

682

Im Zweifel hat der Nachweis des positiven Verkehrswertes durch ein Gutachten eines Sachverständigen zu erfolgen. Die dabei einzuhaltenden Grundsätze dienen dazu, eine objektivierte, jederzeit nachvollziehbare, ausreichend dokumentierte und in sich methodisch schlüssige Wertfindung zu garantieren.

683

Die Unternehmensbewertung ist an keine feste Form gebunden.

Gutachten zum Nachweis des positiven Verkehrswertes haben Mindesterfordernissen zu genügen. Als solche gelten die im Fachgutachten „KFS BW1" (in der Folge kurz Fachgutachten) des Fachsenates für Betriebswirtschaft und Organisation des Instituts für Betriebswirtschaft, Steuerrecht und Organisation der Kammer der Wirtschaftstreuhänder aufgestellten Anforderungen. Da die Bewertungsgrundsätze des Fachgutachtens in der geltenden Fassung grundsätzlich anzuerkennen sind, kann auch von der im früheren Fachgutachten verankerten "Vollausschüttungslogik" abgegangen werden.

684

Da der positive Verkehrswert jedenfalls am Tag des Einbringungsvertragsabschlusses gegeben sein muss, hat sich die Prüfung dieser Voraussetzung auf diesen Stichtag zu beziehen.

685

Als Sachverständiger kann auch der steuerliche Vertreter der beteiligten Personen herangezogen werden. Auch dieser muss aber als neutraler Gutachter im Sinne Punkt 4 des Fachgutachtens tätig werden und darf bei der Erstellung und Begründung der Unternehmensbewertung rein subjektive Entscheidungswerte nicht in die Betrachtung mit einbeziehen.

686

Es ist ein objektivierter Unternehmenswert im Sinne des Punkt 3.2. des Fachgutachtens auf Basis des bestehenden Unternehmenskonzeptes zu ermitteln. Dabei dürfen mögliche echte Synergieeffekte - wie sie sich aus der konkreten Situation der übernehmenden Körperschaft ergeben - und Effekte durch die Confusio von Aktiv- und Passivpositionen nicht berücksichtigt werden (stand-alone-Betrachtung). Von den echten Synergieeffekten zu unterscheiden sind unechte Synergieeffekte, die bei der Ermittlung des Verkehrswertes zu berücksichtigen sind. Unechte Synergieeffekte sind solche, die sich ohne Berücksichtigung der Auswirkungen aus dem Bewertungsanlass realisieren lassen oder mit einer nahezu beliebigen Vielzahl von Partner erzielt werden können.

> *Beispiel:*
>
> *A will seinen Betrieb in die in seinem Alleineigentum befindliche A-GmbH einbringen. Der Betrieb verfügt über einen negativen Verkehrswert von 100.000. Unter anderem scheinen in der Bilanz des Einzelunternehmens Verbindlichkeiten aus Lieferungen und Leistungen gegenüber der A-GmbH in Höhe von 200.000 auf. Der gleiche Betrag findet sich in der Bilanz der A-GmbH als Forderung. Nach der Einbringung fallen die beiden Wirtschaftsgüter zwar zusammen und gehen damit unter. Dieser Effekt darf für die Bewertung des Betriebes des A nicht berücksichtigt werden.*

Die verwendeten (Plan)Größen und Faktoren sind in sich schlüssig darzustellen und auf nachvollziehbare Art abzuleiten.

3.1.6.3. Betrieb

3.1.6.3.1. Allgemeines

687

Mangels einer eigenständigen Begriffsbestimmung verweist § 12 Abs. 2 Z 1 UmgrStG hinsichtlich des Vermögensbegriffes „Betrieb" auf die Bestimmungen des EStG. Demnach ist ein Betrieb eine selbständige organisatorische Einheit zur Erzielung von Einkünften. Dabei ist wesentlich, dass betriebliche Einkünfte im Sinne des § 2 Abs. 3 Z 1 bis 3 EStG 1988 erzielt

werden. Einbringungsfähig sind daher jene organisatorischen Einheiten, die als Betriebe der Erzielung von Einkünften aus Land- und Forstwirtschaft, selbständiger Arbeit und Gewerbebetrieb dienen. Siehe dazu § 24 EStG 1988 und die EStR 2000 Rz 5501 ff.

688

Der Betrieb in seiner konkreten Konfiguration muss auf die übernehmende Gesellschaft als funktionsfähige Einheit übergehen. Jene wesentlichen Aktiven, die für die Führung des Betriebes notwendig waren, tatsächlich der Erfüllung des Betriebszweckes gedient haben und nach der Umgründung weiterhin dienen sollen, müssen von ihr, zumindest in Form eines rechtlich abgesicherten Nutzungsrechtes, übernommen werden. Aktiva oder Passiva, die nicht aus dem eigentlichen Geschäftsbetrieb stammen, weil sie etwa zum Privatvermögen bzw. gewillkürten Betriebsvermögens zählen oder aus betriebsfremden Vorgängen stammen, sind nicht zu den wesentlichen Grundlagen zu rechnen. In solchen Fällen ist das Zurückhalten, also die Nichtübernahme in die Einbringungsbilanz, abgesehen von der ertragsteuerlichen Beurteilung beim Einbringenden, ohne Verletzung der Voraussetzungen des Art. III UmgrStG möglich.

689

Wurde ein betriebliches Aktivum mittels Fremdfinanzierung angeschafft, sind grundsätzlich beide Vermögensteile gemeinsam in die übernehmende Körperschaft zu übertragen (siehe Rz 917 ff). Wesentlich für die Übertragung von Vermögen ist das Aufrechterhalten der Betriebseigenschaft. Zur Einbringung von fremdfinanzierten Kapitalanteilen siehe Rz 734 ff.

690

Die Einbringungsfähigkeit eines Betriebes ist unabhängig davon gegeben, nach welcher Gewinnermittlungsart der Betrieb bis zur Einbringung geführt worden ist. Bei einem protokollierten Gewerbetreibenden kommt bei der Betriebseinbringung der Eigenschaft von notwendigem und gewillkürtem Betriebsvermögen für die Beurteilung der Sacheinlage keine Bedeutung zu, dh. der Einbringende kann Wirtschaftsgüter, die dem Betrieb nicht unmittelbar dienen, mit einbringen oder zurückbehalten. Im Falle des Miteinbringens sind sie unselbständige Teile des eingebrachten Vermögens. Eine Vermögensteilung ist erst relevant, wenn das Vorliegen eines Betriebes, Teilbetriebes, eines Mitunternehmeranteiles oder eines Kapitalanteiles zu beurteilen ist. Auch in diesem Zusammenhang kommt aber der Eigenschaft des einzubringenden Teilvermögens als notwendiges oder gewillkürtes Betriebsvermögen keine entscheidende Bedeutung zu.

691

Hat der einzubringende Betrieb einen Buchwert von Null oder ist dieser negativ, besteht weder handelsrechtlich noch steuerrechtlich ein Hindernis, diesen Betrieb einzubringen,

wenn der positive Verkehrswert dieses Betriebes zumindest 0,01 Euro beträgt und die übrigen Voraussetzungen des § 12 UmgrStG erfüllt sind.

692

Tätigkeiten im Rahmen der außerbetrieblichen Einkünfte im Sinne des § 2 Abs. 3 EStG 1988 können nur dann Gegenstand der Einbringung werden, wenn die Tätigkeit unselbstständiger Teil eines Betriebes ist oder für sich die Eigenschaft einer betrieblichen annimmt und damit am Einbringungsstichtag ein Betrieb vorliegt. Vermögen einer nicht gewerblich tätigen vermögensverwaltenden Personengesellschaft oder das Vermögen einer Körperschaft mit bloßer Besitz- oder Holdingfunktion, soweit es sich nicht um Kapitalanteile handelt, ist mangels steuerlicher Betriebseigenschaft von der Anwendung des Art. III UmgrStG ausgeschlossen.

3.1.6.3.2. Besonderheiten bei betrieblich genutzten Liegenschaften

693

Bei zum notwendigen Betriebsvermögen gehörenden Liegenschaften ist zwischen rechnungslegungspflichtigen Gewerbetreibenden und anderen Unternehmern zu unterscheiden.

3.1.6.3.2.1. Einzelunternehmer mit Gewinnermittlung nach § 5 Abs. 1 EStG 1988

694

Dient die dem einbringenden Einzelunternehmer gehörende betrieblich genutzte Liegenschaft zur Gänze oder zu mehr als 80% betrieblichen Zwecken, ist sie Teil des einzubringenden Vermögens, soweit sie nicht nach § 16 Abs. 5 Z 3 UmgrStG zurückbehalten wird. Wird sie zur Gänze eingebracht, ist hinsichtlich des vom Einbringenden genutzten und damit außerbetrieblichen Zwecken dienenden Teiles eine Vereinbarung über die fortgesetzte Nutzungsüberlassung an den Einbringenden erforderlich, um eine nachfolgende verdeckte Ausschüttung zu verhindern.

Der Einbringende kann die Liegenschaft auch

- nach § 16 Abs. 5 Z 3 UmgrStG zurückbehalten (Entnahmetatbestand)
- oder mittels eines mit der übernehmenden Körperschaft abgeschlossenen den Kriterien der Rz 694a entsprechenden Baurechtsvertrages oder im Wege eines der Rz 694b entsprechenden grundbücherlich eingetragenen Dienstbarkeitsvertrages den Entnahmetatbestand auf den Grund und Boden reduzieren, da das Gebäude diesfalls als eingebracht gilt und zum Buchwert auf die Körperschaft übergeht.

Da der Abschluss eines Baurechtsvertrages oder Dienstbarkeitsvertrages nur auf die gesamte Liegenschaft bezogen werden kann, muss über einen übergehenden außerbetrieblichen Teil eine Nutzungsvereinbarung mit dem Einbringenden geschlossen werden.

694a

Soll im Sinne der Aussage in Rz 694 die Einbringung der Betriebsliegenschaft auf das Betriebsgebäude beschränkt werden, gilt Folgendes:

- Es ist entweder im Einbringungsvertrag oder gleichzeitig mit dem Abschluss des Einbringungsvertrages mit der übernehmenden Körperschaft ein Baurechtsvertrag nach den Vorschriften des Baurechtsgesetzes, RGBl. Nr. 86/1912 idF BGBl. Nr. 258/1990 abzuschließen, auf den im zweitgenannten Fall im Einbringungsvertrag Bezug zu nehmen ist.
- Die Ausgestaltung des Baurechtsvertrages ist eine Frage des allgemeinen Steuerrechts. Soll mit dem Baurechtsvertrag ein der tatsächlichen Einbringung der Liegenschaft wirtschaftlich vergleichbarer Zustand erreicht werden, wird das Baurecht zumindest auf einen Zeitraum abgestellt werden müssen, der sich aus der auf Grund der Buchwertfortführung resultierenden Restnutzungsdauer des Gebäudes ergibt. Es steht den Vertragsparteien allerdings frei, die Baurechtsdauer innerhalb der gesetzlichen Grenzen (mindestens zehn Jahre, höchstens hundert Jahre) frei zu bestimmen. Sollte die Baurechtsdauer kürzer als die Restnutzungsdauer des Gebäudes sein, wird im Hinblick auf die mit § 18 Abs. 1 UmgrStG verbundene fiktive ertragsteuerrechtliche Gesamtrechtsnachfolge (Rz 951 ff) die bis zur Einbringung maßgebende AfA fortzusetzen sein. Ein am Ende des Baurechtszeitraumes bestehender Restbuchwert ist in diesem Jahr steuerwirksam abzuschreiben. Sollte der Baurechtszeitraum die Restnutzungsdauer des Gebäudes übersteigen, steht es dem Einbringenden frei, an Stelle der Fortsetzung der bis zur Einbringung maßgebenden AfA eine dem Baurechtszeitraum entsprechende längere Abschreibungsdauer anzunehmen; ein Nachholverbot ist mit dieser Entscheidung nicht verbunden.
- Eine Bauzinsvereinbarung kann sich im Einbringungsfall nur auf den Grund und Boden beziehen, da das Betriebsgebäude der übernehmenden Körperschaft zuzurechnen ist und eine einbringungsbedingte Gegenleistung gemäß § 19 UmgrStG vorliegt. Die steuerliche Anerkennung des Bauzinses als Betriebsausgabe richtet sich nach den Fremdvergleichsgrundsätzen.
- Am Ende des Baurechtszeitraumes gebührt der bauberechtigten übernehmenden Körperschaft auf Grund des Heimfalls eine Entschädigung. Für das Ausmaß ist in jedem Fall der sachgerechte Wert (Verkehrswert) des Gebäudes zu ermitteln. Dies bezieht sich

sowohl auf den Fall, dass eine vertragliche Regelung über die Entschädigung besteht, als auch auf den Fall des Fehlens einer Regelung. Die Bemessung nach der gesetzlichen Ersatzregelung des § 9 Abs. 2 Baurechtsgesetz gilt grundsätzlich auch ertragsteuerrechtlich. Unabhängig davon bleibt die Frage des Vorliegens von Missbrauch im Einzelfall insb. im Falle einer der Angehörigenjudikatur entsprechenden Nahebeziehung des Grundeigentümers zur bauberechtigten Körperschaft einer gesonderten Prüfung vorbehalten.

- An Stelle einer am Ende des Baurechtszeitraumes zu leistenden verkehrswertabhängigen Entschädigung kann im Baurechtsvertrag ein entsprechend geringerer Baurechtszins in Aufrechnung gegen den späteren Ablösewert vereinbart werden.

Die vorstehend beschriebene Möglichkeit, ein betrieblich genutztes Grundstück dahingehend zu teilen, dass der Grund und Boden zurückbehalten und das Gebäude (in steuerlicher Betrachtungsweise) eingebracht wird, kann nicht auf andere Bestandteile des Grundstückes angewendet werden. So können das stehende Holz oder Obstkulturen nur entweder mit dem Grund und Boden eingebracht oder mit dem Grund und Boden zurückbehalten werden.

694b

Die in Rz 694a beschriebene Beschränkung der Einbringung auf das Betriebsgebäude kann auch im Wege der Verschaffung von wirtschaftlichem Eigentum erreicht werden. Voraussetzung ist:

- Der Abschluss eines grundbücherlich eingetragenen Dienstbarkeitsvertrages des Einbringenden mit der übernehmenden Körperschaft,
- das Vorliegen des uneingeschränkten Nutzungsrechtes der übernehmenden Körperschaft zumindest über die gesamte Restnutzungsdauer des Gebäudes,
- das Festlegen einer Verpflichtung des zivilrechtlichen Eigentümers, bei sämtlichen Verfügungshandlungen zuzustimmen,
- die Vereinbarung einer dem Angemessenheitsgrundsatz entsprechenden Ablöse zugunsten der übernehmenden Körperschaft für den Fall der Aufgabe des wirtschaftlichen Eigentums.

695

Dient die dem einbringenden Einzelunternehmer gehörende betrieblich genutzte Liegenschaft zu weniger als 80% betrieblichen Zwecken, liegt im Falle der Einbringung hinsichtlich des außerbetrieblichen Teils eine außerhalb des Art. III UmgrStG liegende Sacheinlage vor, die nicht unter die Rückwirkungsfiktion fallen kann, als Tausch im Sinne des § 6 Z 14 lit. b EStG 1988 zu werten ist und Grunderwerbsteuerpflicht nach den allgemeinen

Grundsätzen des GrEStG bzw. Gesellschaftsteuerpflicht auslöst. Insoweit der bis zur Einbringung nicht betrieblich genutzte Teil der Liegenschaft nicht zum notwendigen Privatvermögen gehört, kann aber eine rückwirkende Einlage nach § 16 Abs. 5 Z 1 UmgrStG als gewillkürtes Betriebsvermögen erfolgen (siehe Rz 893 ff). Soll der außerbetrieblich genutzte Teil nicht eingebracht werden, ist denkbar:

- die Schaffung von Miteigentum der übernehmenden Körperschaft
- die Schaffung von Wohnungseigentum.

Für den Abschluss eines Baurechtsvertrages oder Dienstbarkeitsvertrages mit der übernehmenden Körperschaft gelten die im Vorabsatz getroffenen Ausführungen.

696

Liegt hinsichtlich der zur Gänze oder über 80% betrieblich genutzten Betriebsliegenschaft Miteigentum des Einbringenden und seines Angehörigen (zB Ehegatte, Kind) vor, sind folgende Möglichkeiten zu unterscheiden:

- Es besteht eine Vereinbarung über die Nutzungsüberlassung:
  - Soweit das Betriebsgebäude nach einkommensteuerrechtlichen Grundsätzen zum Betriebsvermögen gehört (siehe EStR 2000 Rz 574), ist die Miteinbringung Teil des Art. III UmgrStG, der übrigen Teil ist eine außerhalb des Art. III UmgrStG liegende Sacheinlage. Die für den Alleineigentümer bestehenden Alternativen gelten auch in diesem Fall.
- Es besteht keine Vereinbarung über die Nutzungsüberlassung:
  - Es gelten die Ausführungen im Vorpunkt. Hat der Einbringende allerdings ein Betriebsgebäude auf Betriebskosten errichtet, ist ihm das Gebäude als wirtschaftlicher Eigentümer zur Gänze zuzurechnen und liegt im Falle der Miteinbringung der Liegenschaft nur hinsichtlich des dem Angehörigen gehörigen Anteils am Grund und Bodens eine außerhalb des Art. III UmgrStG liegende Sacheinlage vor. Die für den Alleineigentümer bestehenden Alternativen gelten auch in diesem Fall.

697

Liegt hinsichtlich der zu weniger als 80% betrieblich genutzten Betriebsliegenschaft Miteigentum des Einbringenden und seines Angehörigen (zB Ehegatte, Kind) vor, gelten die Ausführungen des Vorabsatzes mit der Maßgabe, dass nur der betrieblich genutzte Anteil Gegenstand der Einbringung im Sinne des Art. III UmgrStG sein kann.

3.1.6.3.2.2. Einzelunternehmer mit Gewinnermittlung nach § 4 Abs. 1 EStG 1988

698

Die Ausführungen in Rz 694 ff gelten mit der Maßgabe, dass der betriebszugehörige Grund und Boden bis zur Einbringung nach § 4 Abs. 1 letzter Satz EStG 1988 hinsichtlich der Wertänderungen außer Ansatz blieb, sodass das Zurückbehalten keinen Entnahmetatbestand auslöst bzw. das Miteinbringen den Wirkungen des Art. III UmgrStG unterliegt und bei der übernehmenden Körperschaft die Aufwertung nach Maßgabe des § 4 Abs. 10 EStG 1988 auslöst.

3.1.6.3.2.3. Mitunternehmerschaft mit Liegenschaften im Betriebs- bzw. Sonderbetriebsvermögen

699

Für die Einbringung von der Mitunternehmerschaft gehörenden Liegenschaften gelten die Ausführungen in Rz 694 ff über den einbringenden Alleineigentümer sinngemäß.

3.1.6.3.3. Besonderheiten bei freiberuflichen Betrieben

700

Voraussetzung für die Übertragungsfähigkeit eines Betriebes ist die aufrechte Berufsbefugnis für die nachfolgende Körperschaft. Wesentlich ist diese Bestimmung im Rahmen der Einbringung von freiberuflichen Betrieben. Dabei ist insb. zu prüfen, ob die Standesvorschriften die Einbringung des jeweiligen Betriebes zulassen (siehe auch Rz 751). Sollte die Betriebsführung in Form einer Körperschaft durch die Standesvorschriften nicht gedeckt sein, könnte in diesen Fällen wohl das Inventar in eine Körperschaft eingebracht werden, nicht aber der Betrieb selbst. Die bloße Einbringung von Inventar ist aber keine Betriebseinbringung im Sinne des Art. III UmgrStG, sondern eine Sacheinlage, die als ein unter § 6 Z 14 lit. b EStG 1988 fallender Tauschvorgang Gewinnverwirklichung zum Normalsteuersatz im freiberuflichen Betrieb auslöst.

3.1.6.3.4. Nicht aktiv geführte Betriebe

701

Zu unterscheiden ist zwischen der tatsächlichen betrieblichen Tätigkeit, der Verpachtung einer betrieblichen Tätigkeit und der Aufgabe der betrieblichen Tätigkeit.

702

Die Fortsetzung der betrieblichen Tätigkeit im Rahmen der Einbringung setzt eine tatsächlich ausgeübte und aufrechte betriebliche Tätigkeit voraus. Wird eine betriebliche Tätigkeit vorübergehend nicht selbst ausgeübt, besteht aber die berechtigte Annahme der Wiederaufnahme der betrieblichen Tätigkeit durch jene Person, die vorübergehend den Betrieb zB verpachtet, oder durch seinen unentgeltlichen Rechtsnachfolger, liegt weiterhin einbringungsfähiges Vermögen vor (zur Abgrenzung Betriebsunterbrechung und Betriebsaufgabe siehe auch EStR 2000 Rz 5638).

703

Überwiegen allerdings jene Tatbestandsmerkmale, die zur Annahme einer Betriebsaufgabe führen, liegt kein einbringungsfähiges Vermögen mehr vor. In diesem Fall ist zum Zeitpunkt der Annahme, dass die betriebliche Tätigkeit nicht mehr wieder aufgenommen wird, eine Betriebsaufgabe mit Gewinnrealisierung zu unterstellen (zur Abgrenzung Verpachtung und Betriebsaufgabe: EStR 2000 Rz 5647 ff).

3.1.6.3.5. Fruchtgenuss

704

Ist das einzubringende Vermögen mit Fruchtgenussrechten belastet, richtet sich die Einbringungsfähigkeit nach der jeweiligen Art dieser Belastung. Es wird zwischen mitunternehmerischem Fruchtgenuss und Gewinnanspruchsfruchtgenuss unterschieden. Aus diesen Grundarten ergeben sich die Ableitungen im Sinne des § 24 BAO, welche die Frage nach der wirtschaftlichen Zurechnung der Einkunftsquelle und dem Vorliegen einer Einkunftsquelle beantworten. Ist ein einzubringender Anteil mit einem Fruchtgenussrecht belastet, geht zwar das Herrschaftsrecht auf die übernehmende Körperschaft über, der Vermögensbegriff des § 12 Abs. 2 UmgrStG muss aber nicht unbedingt erfüllt sein.

705

Der einbringungsfähige Mitunternehmeranteil ist gegeben, wenn Beteiligung am Firmenwert und an den stillen Reserven besteht. Liegt ein fruchtgenussbelasteter Mitunternehmeranteil vor, wobei der Fruchtgenussberechtigte nur das Recht an der Gewinnzurechnung (Gewinnanspruchsfruchtgenuss) hat, ändert dies nichts an der Mitunternehmerstellung des Fruchtgenussbelasteten und damit an der Einbringungsfähigkeit des Anteils, weil eine bloße Einkommensverwendung vorliegt (siehe EStR 2000 Rz 111 ff).

706

Ist jedoch der Fruchtgenussbelastete in der Ausübung seiner Rechte dahingehend beschränkt, dass er den Fruchtgenussberechtigten in dessen Rechte nicht beeinträchtigen darf (der Fruchtgenussbesteller darf die Stimm- und Kontrollrechte nicht zum Nachteil des Fruchtgenussberechtigten ausüben), hat dadurch der Fruchtgenussberechtigte Einfluss auf die Stimm- und Kontrollrechte und somit durch die Zuweisung der Einkünfte Mitunternehmerstellung.

> *Beispiel:*
>
> *Der Fruchtgenussbesteller verfügt über die Stimm- und/oder Kontrollrechte und hat die Verpflichtung der Weiterleitung der Einkünfte. Ist nun der Fruchtgenussbesteller in der Ausübung der Stimm- und/oder Kontrollrechte in der Weise eingeschränkt, dass der Fruchtgenussbesteller die Stimm- und/oder Kontrollrechte nicht zum Nachteil des Fruchtnießer ausüben darf, entsteht beim Fruchtnießer eine Mitunternehmerstellung, da er indirekt Einfluss auf die Ausübung der Stimm- und/oder Kontrollrechte hat und*

auch die Einkünfte ihm zuzurechnen sind. In diesem Fall besitzt der Fruchtnießer Vermögen im Sinne des § 12 Abs. 2 UmgrStG, das einer Einbringung zugänglich ist. Da jedoch handelsrechtlich nach wie vor der Fruchtgenussbelastete die Mitunternehmerstellung besitzt, kann die Einbringung des Mitunternehmeranteiles des Fruchtnießers nur treuhändig durch den Fruchtgenussbelasteten vorgenommen werden.

707

Im Falle der Einbringung des Mitunternehmeranteiles durch den die Mitunternehmerstellung besitzenden Fruchtgenussbesteller ist es im Hinblick auf den bei ihm gegebenen Einkommensverwendungstatbestand eine zivilrechtliche Frage, in welcher Weise der Fruchtnießer in der Folge befriedigt wird. Vorbehaltene Entnahmen im Sinne des § 16 Abs. 5 UmgrStG des einbringenden Fruchtgenussbestellers sind steuerwirksam, ob und wieweit sie sich auf Rechte des Fruchtnießers auswirken, ist erneut eine zivilrechtliche Frage.

708

Im Falle der Einbringung des Anteils durch den die Mitunternehmerstellung besitzenden Fruchtnießer ist für ihn Art. III UmgrStG anzuwenden, es wird allerdings das Einverständnis des die formale Gesellschafterstellung innehabenden Fruchtgenussbestellers erforderlich sein. Eine vorbehaltene Entnahme des Fruchtnießers im Sinne des § 16 Abs. 5 UmgrStG ist ihm zuzurechnen und korrigiert den Buch- und Verkehrswert seines Mitunternehmeranteiles. Die Gegenleistung kommt formal dem Fruchtgenussbesteller zu, sie wird allerdings abgabenrechtlich dem Fruchtnießer zugerechnet, dem in der Folge bei fortgesetzter Ausübung der Herrschaftsrechte der Kapitalanteil an der übernehmenden Körperschaft und die Ausschüttung zuzurechnen ist.

3.1.6.3.6. Liebhabereibetriebe

709

Da der Betrieb nach § 12 Abs. 2 Z 1 UmgrStG der Einkunftserzielung gemäß § 2 Abs. 2 Z 1 bis 3 EStG 1988 dienen muss, sind Liebhabereibetriebe mangels einer Einkommensquelle und damit mangels Betriebseigenschaft von der Einbringungsmöglichkeit ausgenommen (siehe Liebhabereiverordnung, BGBl. Nr. 33/1993, und LRL 1997, Richtlinien zur Liebhabereibeurteilung (1997), Erlass BMF vom 23. Dezember 1997, AÖF Nr. 47/1998).

3.1.6.3.7. Betriebe von Körperschaften des öffentlichen Rechts

710

Körperschaften des öffentlichen Rechts sind als solche nach § 1 KStG 1988 nicht unbeschränkt steuerpflichtig. Das Unterhalten von Hoheitsbetrieben im Sinne des § 2 Abs. 5 KStG 1988 begründet für die Körperschaft des öffentlichen Rechts weder Steuersubjekteigenschaft noch liegt hinsichtlich der Tätigkeit eine unter die Einkunftsarten

des § 2 Abs. 3 EStG 1988 fallende Einkunftsquelle vor, sodass die Einbringung eines Hoheitsbetriebes nicht unter Art. III UmgrStG fällt.

711

Dagegen ist ein Betrieb gewerblicher Art einer Körperschaft des öffentlichen Rechtes gemäß § 1 Abs. 2 Z 2 KStG 1988 ein Körperschaftsteuersubjekt und die Körperschaft öffentlichen Rechtes kann daher diesen Betrieb im Sinne des § 2 KStG 1988 in eine Körperschaft einbringen. Die Tatsache, dass Gewinnabsicht nicht erforderlich ist, schließt die Einbringungsfähigkeit nicht aus, wenn die übrigen Voraussetzungen des § 12 UmgrStG erfüllt sind. Nach der Einbringung des Betriebes kommen bei der übernehmenden Körperschaft die allgemeinen einkommen- und körperschaftsteuerrechtlichen Grundsätze über das Vorliegen von Liebhabereibetrieben zur Anwendung, soweit nicht der Sonderfall des § 2 Abs. 4 KStG 1988 betreffend den Versorgungsbetriebeverbund vorliegt.

3.1.6.3.8. Körperschaftsteuerbefreite Betriebe

712

Betriebe von Körperschaften, die vom Gesetzgeber durch eine persönliche Steuerbefreiung aus der unbeschränkten Körperschaftsteuerpflicht ausgenommen sind, fallen sowohl als Gewinnbetrieb als auch bei Fehlen einer Gewinnabsicht im Wege des einem Betrieb gleichgestellten wirtschaftlichen Geschäftsbetriebes (§ 31 BAO) funktionell unter die Einkunftsquelleneigenschaft des § 2 EStG 1988 und erfüllen daher die Voraussetzungen des § 12 Abs. 2 UmgrStG. Voraussetzung für die Anwendung des Art. III UmgrStG ist aber, dass die übernehmende Körperschaft den Voraussetzungen des § 12 Abs. 3 UmgrStG entspricht (unbeschränkte oder beschränkte Steuerpflicht). Die Einbringung eines steuerbefreiten Betriebes in eine steuerpflichtige Körperschaft, die durch die Einbringung auch hinsichtlich des eingebrachten Betriebes steuerpflichtig wird, fällt daher unter Art. III UmgrStG. Die Einbringung eines steuerpflichtigen Betriebes in eine steuerbefreite übernehmende Körperschaft, ohne dass die Steuerpflicht des eingebrachten Betriebes in dieser erhalten bleibt, fällt nicht unter die Wirkung des Art. III UmgrStG. Begünstigt ist jedoch auch die Einbringung von steuerfreien Betrieben in steuerbefreite übernehmende Körperschaften. Sind die Anwendungsvoraussetzungen des § 12 UmgrStG für den steuerbefreiten Betrieb gegeben, kommt demnach eine umgründungssteuerliche Einbringung in Betracht.

713

Bei der Einbringung eines steuerbefreiten Betriebes in eine steuerpflichtige Körperschaft ist § 18 Abs. 2 KStG 1988 mit der Maßgabe anzuwenden, dass der steuerneutrale Übergang auf den gemeinen Wert des Betriebsvermögens mit dem auf den Einbringungsstichtag folgenden Tag bei der aufnehmenden Körperschaft zu erfolgen hat.

3.1.6.4. Teilbetrieb

714

Der in § 12 Abs. 2 Z 2 UmgrStG verwendete Begriff „Teilbetrieb" leitet sich ebenso wie der Betriebsbegriff aus den Bestimmungen des EStG ab. Zur Begriffsbestimmung ist auf § 24 EStG 1988 und die EStR 2000 Rz 5501 ff bzw. Rz 5578 ff zu verweisen. Besteht lediglich ein loser Zusammenhang zwischen grundsätzlich einbringungsfähigen Wirtschaftsgütern, begründet deren gemeinsame Einbringung selbst noch keinen Teilbetrieb. Bei grenzüberschreitenden Einbringungen, die unter den Anwendungsbereich der gemeinschaftsrechtlichen Fusionsbesteuerungsrichtlinie (90/434/EWG idF 2005/19/EG) fallen, ist der Teilbetriebsbegriff der Fusionsbesteuerungsrichtlinie maßgebend.

715

Die Eigenschaft eines Teilbetriebes muss am Einbringungsstichtag bereits gegeben sein. Sind die Voraussetzungen nicht erfüllt, fällt die Sacheinlage unter den Tauschgrundsatz des § 6 Z 14 lit. b erster Satz EStG 1988, wobei mangels eines Teilbetriebes die dort verankerte Rückwirkensfiktion nicht zur Anwendung gelangt, sodass der Sacheinlagezeitpunkt und der darauf aufbauende Veräußerungstatbestand auf den Tag des Abschlusses des Sacheinlagevertrages fällt.

716

Auch für den Teilbetrieb gilt, dass nicht sämtliche Wirtschaftsgüter eingebracht werden müssen.

3.1.6.5. Mitunternehmeranteil

717

Auch der Begriff „Mitunternehmeranteil" und damit seine Einbringungsfähigkeit ist nach den Vorschriften des EStG zu bestimmen. Zur Begriffsbestimmung siehe § 24 EStG 1988 und die EStR 2000 Rz 5801 ff.

718

Für die Qualifikation als einbringungsfähiges Vermögen ist das Vorliegen einer Substanzbeteiligung, also die Beteiligung am Firmenwert und an den stillen Reserven ausschlaggebend. Liegt lediglich ein Anteil an einer vermögensverwaltenden Personengesellschaft vor oder kommt einem Gesellschafter nur die Funktion eines Arbeitsgesellschafters zu, fallen derartige Anteile nicht unter Art. III UmgrStG.

719

Der Mitunternehmeranteil umfasst neben dem fixen (starren) auch den variablen Kapitalanteil sowie Gewinnverrechnungskonten oder ausstehende Einlagen, eventuell vorhandenes Sonderbetriebsvermögen und Ergänzungskapital, dh. Aufwertungsbeträge und

allfälliges Fremdkapital aus der entgeltlichen Anschaffung von Mitunternehmeranteilen. Begünstigtes Vermögen im Sinne des § 12 Abs. 2 Z 2 UmgrStG ist unabhängig davon gegeben, ob der Mitunternehmeranteil zur Gänze oder nur zum Teil eingebracht wird. Bei der Einbringung von Teilen des Mitunternehmeranteils ist vor allfälligen rückwirkenden Korrekturen im Sinne des § 16 Abs. 5 UmgrStG davon auszugehen, dass zum Teil-Mitunternehmeranteil der der Quote entsprechende Teil des starren Kapitalkontos, der variablen Kapitalkonten, des Sonderbetriebsvermögens und des anschaffungsbedingten Ergänzungskapitals gehört. Siehe das Beispiel in Rz 721.

720

Das variable Kapitalkonto gehört als Teil des steuerlichen Mitunternehmerkapitals grundsätzlich zum einzubringenden Mitunternehmeranteil, eine steuerlich relevante rückwirkende Veränderung dieses Kontenstandes nach dem Einbringungsstichtag ist nur im Rahmen des § 16 Abs. 5 UmgrStG möglich. Die Veränderung kann im Wege einer im Einbringungsvertrag verankerten und in der Einbringungsbilanz dargestellten Passivierung oder Aktivierung der später getätigten vollständigen oder anteiligen Entnahmen oder Einlagen erfolgen.

721

Bleibt der Einbringende auf Grund einer Teileinbringung weiterhin Mitunternehmer, kann § 16 Abs. 5 UmgrStG auch dahingehend angewendet werden, dass das variable Kapitalkonto ganz oder teilweise zurückbehalten wird, dh. weiterhin zum Mitunternehmeranteil des Einbringenden gehört. Wird der gesamte Mitunternehmeranteil eingebracht, stellt das bloße Stehen lassen des variablen Kontos strukturell eine Entnahme in Höhe des positiven Kontenstandes oder eine Einlage in Höhe des negativen Kontenstandes in Verbindung mit einer Wandlung in eine steuerwirksame Forderung des positiven bzw. in eine steuerwirksame Verbindlichkeit des negativen Kontos gegenüber der Mitunternehmerschaft dar, deren Tilgung von den gesellschaftsvertraglichen oder zivilrechtlichen Festlegungen abhängt.

Beispiel:

A ist als Kommanditist an einer KG zu 75% beteiligt. Zum 31.12.01 beträgt sein Mitunternehmeranteil 198.000. Er setzt sich zusammen aus dem starren Kapitalkonto von 3.000, dem variablen Kapitalkonto von 63.000 und der als Sonderbetriebsvermögen behandelten der KG nachhaltig zur Nutzung überlassenen dem A gehörenden Liegenschaft im Buchwert von 132.000. Der Verkehrswert zum 31.12.01 beträgt 495.000 auf die Liegenschaft entfällt ein Wert von 183.000.

A möchte zwei Drittel seines Mitunternehmeranteils in die ihm zur Gänze gehörende A-GmbH einbringen (dh 50%-Punkte einbringen und mit 25% beteiligt bleiben), dabei 50.000 vom variablen Kapitalkonto miteinbringen, die Liegenschaft zurückbehalten und eine vorbehaltene Entnahme iHv 30.000 vornehmen.

a) Es ist davon auszugehen, dass der Buchwert des einzubringenden Mitunternehmeranteils vor Korrekturen quotal 132.000 (= 2/3 von 198.000) beträgt, dh dass er sich zusammensetzt aus dem starren Kapitalkontenanteil von 2.000, dem variablen Kapitalkontenanteil von 42.000 und dem Sonderbetriebsvermögensanteil von 88.000, und dass der Verkehrswertanteil 330.000 beträgt.

b) Die rückwirkenden Korrekturen beziehen sich auf § 16 Abs. 5 Z 2 und § 16 Abs. 5 Z 4 UmgrStG. Dabei ist wie folgt vorzugehen:

Vom gesamten variablen Kapitalkontenanteil werden 50.000 eingebracht. Da anteilig dem Mitunternehmeranteil 42.000 zuzurechnen sind, werden zusätzlich 8.000 nach § 16 Abs. 5 Z 4 UmgrStG durch Verschiebung aus dem restlichen Mitunternehmeranteil eingebracht.

Der Sonderbetriebsvermögensanteil von 88.000 wird nicht eingebracht, es wird daher der gesamte Betrag nach § 16 Abs. 5 Z 4 UmgrStG in den restlichen Mitunternehmeranteil verschoben.

Für die vorbehaltene Entnahme ist der quotale Verkehrswertanteil von 330.000 um 8.000 (variables Kapitalkonto) zu erhöhen und um 122.000 (2/3 von 183.000 = Sonderbetriebsvermögen) zu vermindern, sodass sich ein Zwischenverkehrswert von 216.000 ergibt. 50% dieses Wertes betragen 108.000. Die vorgenommene vorbehaltene Entnahme von 30.000 ist daher gedeckt.

c) Das Einbringungskapital nach den rückwirkenden Korrekturen beträgt 22.000 (starres Kapitalkonto 2.000, variables Kapitalkonto 50.000, Passivpost für vorbehaltene Entnahme -30.000), der Verkehrswert beträgt 186.000.

722

Sonderbetriebsvermögen des Mitunternehmers steht zwar nicht im Gesamthandeigentum bzw. Gemeinschaftseigentum der Mitunternehmerschaft, geht aber als Bestandteil der Mitunternehmeranteils auf die übernehmende Körperschaft über, sofern es der Einbringende nicht nach § 16 Abs. 5 Z 1 UmgrStG entnimmt oder nach § 16 Abs. 5 Z 3 UmgrStG zurückbehält (ebenfalls ein Entnahmetatbestand) oder nach § 16 Abs. 5 Z 4 UmgrStG verschiebt (im verbleibenden Mitunternehmeranteil hält). Im Falle der Buchwerteinbringung des Mitunternehmeranteiles kann die Mitübertragung des Sonderbetriebsvermögens zu keiner Gewinnrealisierung führen. Für das zurückbehaltene Sonderbetriebsvermögen gilt Folgendes:

- Ist es weiterhin einem verbleibendem Betriebsvermögen zugeordnet, unterbleibt die Gewinnrealisierung,
- wird es in ein Privatvermögen überführt, kommt es zwingend zur Gewinnrealisierung.

723

Soll anlässlich der Einbringung des gesamten Betriebes einer den Gewinn nach § 5 EStG 1988 ermittelnden Mitunternehmerschaft die im Sonderbetriebsvermögen befindliche Liegenschaft dahin gehend geteilt werden, dass der Grund und Boden zurückbehalten und das Betriebsgebäude miteingebracht werden soll, kann dies durch Abschluss eines in die Einbringung integrierten Baurechtsvertrages oder

Dienstbarkeitsvertrages (siehe Rz 694 ff) des an der Einbringung mitbeteiligten Mitunternehmers mit der übernehmenden Körperschaft erfolgen. Damit fällt in ertragsteuerlicher Sicht das Zurückbehalten des Grund und Bodens unter den Entnahmetatbestand zum Einbringungsstichtag, während idR der Buchwert des Betriebsgebäudes durch den Ansatz in der Einbringungsbilanz auf die übernehmende Körperschaft übergeht.

724

Ein einzubringender Mitunternehmeranteil kann auch durch eine der Umgründung vorangehende Schenkung der Quote eines Einzelunternehmers entstehen, wobei die Einzelunternehmer-Anteils-Schenkung der Mitunternehmer-Anteils-Schenkung gleich gestellt ist und demnach gemäß § 6 Z 9a EStG 1988 (unentgeltliche Übertragung) zu behandeln ist (EStR 2000 Rz 5966).

Beispiel:

A schenkt am 31.12.00 seinen beiden Söhnen B und C je eine Quote von 25% seines Einzelunternehmens. Mit Einbringungsvertrag vom 14.9.01 erfolgt zum Einbringungsstichtag 31.12.00 die Einbringung des Betriebes der durch die Quotenschenkung entstandenen Mitunternehmerschaft in die durch Bargründung errichtete A-GmbH, an der A zu 50% sowie B und C zu je 25% beteiligt sind.

Dasselbe Ergebnis kann dadurch erreicht werden, dass im ersten Schritt das Einzelunternehmen von A in die durch Bargründung errichtete A-GmbH eingebracht wird, an der ausschließlich A beteiligt ist. Anschließend an die Einbringung erfolgt im zweiten Schritt die Schenkung eines je 25-prozentigen Geschäftsanteiles an der A-GmbH von A an B und C.

3.1.6.6. Kapitalanteil

3.1.6.6.1. Allgemeines

725

Als einbringungsfähige Kapitalanteile im Sinne des § 12 Abs. 2 Z 3 UmgrStG gelten Anteile an inländischen und vergleichbaren ausländischen Kapitalgesellschaften sowie an inländischen und vergleichbaren ausländischen Erwerbs- und Wirtschaftsgenossenschaften, die folgende Voraussetzungen erfüllen. Der Kapitalanteil umfasst:

- mindestens ein Viertel des gesamten Nennkapitals (wesentliche Beteiligung) oder
- mindestens ein Viertel des rechnerischen Wertes der Gesamtanteile (wesentliche Beteiligung) oder
- weniger als ein Viertel des Nennkapitals, verschafft oder vergrößert aber der übernehmenden Körperschaft die Stimmrechtsmehrheit.

726

Die Einbringungsfähigkeit ist unabhängig davon gegeben, ob der Kapitalanteil zum notwendigen oder gewillkürten Betriebsvermögen oder zum außerbetrieblichen Vermögen des Einbringenden gehört bzw. ob der Kapitalanteil einer natürlichen Person, einer Personengesellschaft oder einer Körperschaft gehört.

Gehört ein Kapitalanteil zum Vermögen einer vermögensverwaltenden Personengesellschaft (GesbR, OG oder KG), liegt in steuerlicher Sicht eine Miteigentumsgemeinschaft am Anteil vor. Einbringender ist in diesem Fall nicht die Personengesellschaft, sondern der einzelne Gesellschafter als Miteigentümer des Kapitalanteils. Dieser muss daher die quantitativen oder qualitativen Erfordernisses des § 12 Abs. 2 Z 3 UmgrStG erfüllen.

Beispiel:

An der GmbH-X sind A mit 5%, B mit 10% und C mit 12% beteiligt. Da diese Anteile nicht zum begünstigten Vermögen im Sinne des § 12 Abs. 2 Z 3 UmgrStG gehören, gründen A, B und C eine vermögensverwaltende Personengesellschaft, auf die die Anteile übertragen werden. Ungeachtet der nunmehr von der Personengesellschaft gehaltenen 27-prozentigen Beteiligung an der GmbH-X ist eine unter Art. III UmgrStG fallende Einbringung nicht möglich, wenn die den drei Gesellschaftern weiterhin zuzurechnenden Anteile nicht bei der übernehmenden Körperschaft zu einer Beteiligungserhöhung und damit zu einer Stimmrechtserhöhung führen.

727

Ein von einer Körperschaft des öffentlichen Rechts außerhalb eines Betriebes gewerblicher Art gehaltener Kapitalanteil ist nicht steuerhängig. Die Einbringung fällt unter Art. III UmgrStG, das mit einer Buchwerteinbringung grundsätzlich verbundene Erfordernis der Verdoppelung der Steuerhängigkeit der stillen Reserven (Steuerhängigkeit bei der übernehmenden Körperschaft im Betriebsvermögen und beim Einbringenden im Anteilswert) hat insoweit keine Geltung. Siehe dazu Rz 938.

3.1.6.6.2. Wesentliche Beteiligung

728

Da das Gesetz nicht nur auf das Beteiligungsausmaß am Nominalkapital abstellt, sondern auch Anteile anspricht, die eine zumindest 25-prozentige Beteiligung am rechnerischen Wert der Gesamtanteile umfassen, sind nicht nur die Anteile am Grund- Stammkapital von Kapitalgesellschaften im engeren Sinn einbringungsfähig, sondern auch Anteile an Erwerbs- und Wirtschaftsgenossenschaften (Betrag der Geschäftsanteile) und darüber hinaus auch so genannte Surrogatkapitalanteile (Substanzgenussrechte und Partizipationskapitalanteile im Sinne des § 8 Abs. 3 Z 1 KStG 1988, siehe KStR 2001 Rz 735 und Rz 736). Kapitalanteile und Anteile am Surrogatkapital können voneinander unabhängig eingebracht werden.

729

Umfasst sind auch Beteiligungen an ausländischen Gesellschaften die den inländischen vergleichbar sind, jedenfalls aber an EU – Gesellschaften im Sinne des Art. 3 Richtlinie Nr. 90/434/EWG des Rates vom 23. Juli 1990 (ABl. Nr. L 224 S.1), „Fusionsrichtlinie" (siehe Anlage zum UmgrStG).

730

Der Begriff „rechnerischer Wert" ist dahingehend auszulegen, dass die 25-prozentige Anteilsquote von der Gesamtsumme des Nennkapitals (Grund- oder Stammkapital) und des Surrogatkapitals berechnet wird.

731

Folgende Einbringungsvarianten sind daher denkbar:

- Einbringung einer mindestens 25-prozentigen Nominalkapitalbeteiligung unabhängig vom Umfang eines zusätzlich bestehen Surrogatkapitals und des damit verbundenen rechnerischen Wertes des Gesamtkapitals
- Einbringung eines mindestens 25-prozentigen Surrogatkapitalanteiles am rechnerischen Wert des Gesamtkapitales (also Nominalkapital und Surrogatkapital)
- Einbringung einer 25% nicht erreichenden Nominalkapitalbeteiligung und einer Surrogatkapitalbeteiligung an der gleichen Körperschaft, die gemeinsam einen mindestens 25-prozentigen Anteil am rechnerischen Wert des Gesamtkapitals ergeben.

3.1.6.6.3. Stimmrechtsmehrheit

732

Einbringungsfähig sind auch Kapitalanteile, die der übernehmenden Körperschaft unmittelbar die Stimmrechtsmehrheit an einer Zielgesellschaft verschaffen oder diese erweitern. Der Erwerb oder die Erweiterung der Stimmrechte ist quantitativ zu verstehen. Unbeachtlich ist, wenn für Gesellschafterbeschlüsse in der Zielgesellschaft höhere Mehrheitserfordernisse bestehen. Folgende Fälle sind denkbar:

- Die übernehmende Körperschaft ist ohne Stimmrechtsmehrheit an der Zielgesellschaft beteiligt und erlangt durch die Einbringung des zusätzlichen Anteils die Stimmrechtsmehrheit.

  Beispiel:

  Die übernehmende Körperschaft ist an der Zielgesellschaft mit 35% beteiligt und erlangt durch die Einbringung von zB 20% die Stimmrechtsmehrheit.

- Die übernehmende Körperschaft ist an der Zielgesellschaft mit Stimmrechtsmehrheit beteiligt und erweitert durch die Einbringung des zusätzlichen Anteils (zB auch einer einzigen Aktie) die Stimmrechtsmehrheit.

Beispiel:

Eine Körperschaft ist zu 70% an der Ziel-Aktiengesellschaft beteiligt und möchte sie übernehmen. Im Rahmen eines öffentlichen Angebots bietet sie die Übernahme weiterer Aktien gegen Gewährung von Anteilen an. Jegliche Anteilseinbringung, daher auch die Einbringung einer einzelnen Aktie, erweitert die Stimmrechtsmehrheit der übernehmenden Körperschaft an der Ziel-Aktiengesellschaft und stellt damit einen einbringungsfähigen Anteil dar.

- Die übernehmende Körperschaft ist nicht oder ohne Stimmrechtsmehrheit an der Zielgesellschaft beteiligt und erlangt oder erweitert dadurch die Stimmrechtsmehrheit, dass mehrere Anteilsinhaber der Zielgesellschaft, die jeder für sich über keine einbringungsfähige Beteiligung an dieser besitzen, ihre individuell gehaltenen Anteile in einem gemeinsamen Einbringungsvertrag auf ein und denselben Stichtag einbringen.

Beispiele:

a) Die übernehmende Körperschaft ist an der Zielgesellschaft nicht beteiligt. A, B, C und D sind privat jeweils zu 15% an der Zielgesellschaft beteiligt und bringen ihre Anteile gemeinsam zu einem Stichtag in die übernehmende Gesellschaft ein.

b) Die übernehmende Körperschaft ist an der Zielgesellschaft mit 25% beteiligt und erlangt durch die gemeinsame Einbringung mehrerer Gesellschafter von zB in Summe 30% die Stimmrechtsmehrheit.

733

§ 12 Abs. 2 Z 3 UmgrStG sagt im Zusammenhang mit der Einbringung von Minderheitsanteilen an sich nichts über den Zeitpunkt aus, ab dem die Mehrheit der Stimmrechte vermittelt oder erweitert werden kann. Die für den Einbringenden mit dieser Norm verbundene Rückwirkungsfiktion rechtfertigt die Annahme, dass auch bestehende Anteile der übernehmenden Körperschaft an der Zielgesellschaft der übernehmenden Körperschaft zum Einbringungsstichtag zurechenbar sein müssen, weil sich dies nach § 13 Abs. 2 UmgrStG auch für den (die) Einbringende(n) ergibt.

Beispiel:

A möchte seinen

a) am 1.7.00

b) am 15.5.02

erworbenen 15%-Anteil an der B-GmbH zum 31.12.01 als Sacheinlage nach Art. III UmgrStG in die C-GmbH einbringen. Die C-GmbH hat einen 40-prozentigen Anteil an der B-GmbH erworben

c) am 1.12.01

d) am 1.3.02.

Eine Einbringung nach Art. III UmgrStG ist möglich im Falle

a) + c) zum 31.12.01

b) + c) frühestens zum 15.5.02

a) + d) frühestens zum 1.3.02

b) + d) frühestens zum 15.5.02.

3.1.6.6.4. Mitübertragung von Finanzierungsverbindlichkeiten

734

Neben einem Kapitalanteil können keine weiteren Wirtschaftsgüter eingebracht werden. Ausgenommen von diesem Ausschluss sind lediglich die Finanzierungsverbindlichkeiten für die Anschaffung der Kapitalanteile. Wird in einem Einbringungsvertrag neben dem Kapitalanteil dennoch sonstiges Vermögen (zB eine Liegenschaft) miteingebracht, ist der Vorgang in einen unter Art. III UmgrStG fallenden Vorgang und einen unter den Tauschgrundsatz des § 6 Z 14 EStG 1988 fallenden Sacheinlagetatbestand zu trennen.

735

Soll die Anschaffungsverbindlichkeit miteingebracht werden, bedarf dies einer speziellen Regelung im Einbringungsvertrag. Das Wahlrecht der Miteinbeziehung der Finanzierungsverbindlichkeiten kann dahingehend ausgeübt werden, dass die gesamte (ausstehende) Verbindlichkeit, ein Teil davon oder nichts miteingebracht wird. Sollte von diesem Wahlrecht im Einbringungsvertrag nicht ausdrücklich Gebrauch gemacht werden, gilt die Verbindlichkeit aus der Anschaffung der Kapitalanteile als nicht miteingebracht. Die in § 16 Abs. 5 Z 3 UmgrStG geforderte zusammenhängende Behandlung von Aktivum und Passivum hat hier keine Bedeutung (siehe auch Rz 881), da sich einerseits § 16 Abs. 5 UmgrStG nicht auf die Einbringung von Kapitalanteilen bezieht und zudem § 12 Abs. 2 Z 3 UmgrStG als lex specialis vorgeht.

736

Voraussetzung für die Berücksichtigung der Finanzierungsverbindlichkeit ist, dass diese mit der Anschaffung in unmittelbaren Zusammenhang steht. Später durchgeführte Umschuldungsmaßnahmen der ursprünglichen Finanzierungsschuld stehen der Einbringungsfähigkeit dieser Verbindlichkeiten nicht entgegen.

737

Der Zinsenaufwand für die fremdfinanzierte Anteilsanschaffung durch eine natürliche Person ist bis zur Einbringung nach § 20 Abs. 2 EStG 1988 vom Abzugsverbot betroffen und kann nach der Einbringung von der übernehmenden Körperschaft gemäß § 11 Abs. 1 Z 4 KStG 1988 als Betriebsausgabe geltend gemacht werden. Wird die Anschaffungsverbindlichkeit nicht mitübertragen, sondern zurückbehalten, besteht für diese Verbindlichkeit kein

unmittelbarer Zusammenhang mehr mit der Anschaffung der eingebrachten Kapitalanteile. Bei Zugehörigkeit zum Betriebsvermögen ist der Zinsaufwand ab dem dem Einbringungsstichtag folgenden Tag bis zur Tilgung der Verbindlichkeit abzugsfähig. Wird der gesamte Betrieb einer natürlichen Person samt dem betriebszugehörigen Kapitalanteil unter Zurückbehalten der Anschaffungsverbindlichkeit eingebracht, kann der Zinsenaufwand im Hinblick auf die Zugehörigkeit der Verbindlichkeit zum Privatvermögen zu keinen (nachträglichen) Betriebsausgaben führen.

3.1.7. Erfordernis der tatsächlichen Vermögensübertragung

738

Zu den Anwendungsvoraussetzungen des § 12 Abs. 1 UmgrStG gehört, dass das Einbringungsvermögen auch tatsächlich auf die übernehmende Gesellschaft übertragen wird. Der Einbringende muss daher zumindest wirtschaftlicher Eigentümer im Sinne des § 24 BAO sein. Damit ist sichergestellt, dass die vom Einbringenden ausgeübte rechtliche Herrschaft über das Einbringungsvermögen auf die übernehmende Körperschaft übertragen wird (siehe Rz 803 ff).

739

Aus dem Zusammenhang des § 12 UmgrStG und des § 13 UmgrStG ergibt sich, dass das einzubringende Vermögen sowohl am Einbringungsstichtag als ein dem Einbringenden zuzurechnendes Vermögen, als auch am Tag des Abschlusses des Einbringungsvertrages bzw. dem Tag der Firmenbucheintragung tatsächlich vorhanden sein muss, um tatsächlich übertragen werden zu können. Eine bloß buchmäßige Einbringung von Vermögen entspricht nicht den Anwendungsvoraussetzungen des § 12 UmgrStG für eine Einbringung.

> *Beispiel:*
>
> *A veräußert zum 30.6.01 seinen Einzelbetrieb. Den Einzelbetrieb im September 01 rückwirkend auf den 31.12.00 in die dem A gehörende GmbH einzubringen, um die Veräußerung der GmbH zuzurechnen, ist nicht möglich.*

740

Wird das einzubringende Vermögen vom Einbringenden erst nach dem geplanten Einbringungsstichtag erworben, kommt eine Einbringung auf diesen Stichtag (mit Ausnahme des Erwerbs im Erbwege) nicht in Betracht (siehe Rz 803 f).

741

Bei einbringenden Mitunternehmerschaften muss das einzubringende Vermögen nicht nur am Einbringungsstichtag der Mitunternehmerschaft zuzurechnen gewesen sein, sondern es dürfen sich auch die Beteiligungsverhältnisse in der Mitunternehmerschaft zwischen dem

Einbringungsstichtag und dem Zeitpunkt des Abschlusses des Einbringungsvertrages nicht verändert haben.

742

Da eine Einbringung idR eine gesellschaftsrechtliche Einlage darstellt und ein Einlageversprechen steuerlich unwirksam ist, muss das im Einbringungsvertrag festgelegte Verpflichtungsgeschäft in der Folge durch das Erfüllungsgeschäft abgeschlossen werden. Der Vermögensübergang wird durch die Eintragung im Firmenbuch jedenfalls dokumentiert. Soweit eine Firmenbuchzuständigkeit nicht gegeben ist oder das Firmenbuch nicht einträgt, ist die Vermögensübertragung in geeigneter Form zu dokumentieren. Dabei kommt die genaue Umschreibung des Vermögens im Einbringungs- oder Sacheinlagevertrag, der den Anspruch auf Übernahme der „Betriebsführergewalt" und des wirtschaftlichen Eigentums vermittelt, ebenso in Betracht wie die verschiedenen Publizitätsakte des Zivilrechts, mit denen dargetan werden kann, dass die übernehmende Körperschaft die Verfügungsgewalt über das Einbringungsvermögen ausüben kann (§ 426 ABGB – körperliche Übergabe, § 427 ABGB - Traditionspapiere, § 428 ABGB – Eintragung in Registern).

743

Soweit Grundvermögen im Wege der Einzelrechtsnachfolge miteingebracht wird, bedarf es einer Eintragung des Eigentumsübergangs im Grundbuch, zumindest aber einer Aufsandungserklärung im Einbringungsvertrag, die den jederzeitigen Herausgabenanspruch der übernehmenden Körperschaft sicherstellt.

744

Besondere Erfordernisse sind dabei mit der Übertragung von Surrogatanteilen verbunden, da diese nicht im Firmenbuch als Anteile oder Anteilsinhaberschaft erfasst werden.

745

Hinsichtlich der Übertragung von GmbH-Anteilen ist auf die Notariatsaktspflicht nach den Bestimmungen des § 76 Abs. 2 GmbHG zu verweisen.

746

Inhaberaktien können formlos übertragen werden. Damit kommt der Umschreibung der Anteile im Einbringungsvertrag besondere Bedeutung zu. Namensaktien erfordern überdies ein Indossament (§ 61 Abs. 2 AktG).

747

Im Rahmen des Art. III UmgrStG haben gesellschaftsrechtliche Bestimmungen keine unmittelbare Auswirkung auf die steuerrechtliche Beurteilung, weil die Einbringungen nur nach den Bestimmungen des Umgründungssteuerrechts zu beurteilen sind. Entsprechen die gesellschaftsrechtlichen Grundlagen für eine Einbringung nicht diesen gesetzlichen

Bestimmungen, kann es steuerrechtlich nach der Regelung des § 23 Abs. 3 BAO trotzdem zu einer Einbringung kommen.

3.1.8. Erfordernis einer Gegenleistung im Sinne des § 19 UmgrStG

748

Aus dem Verweis des § 12 Abs. 1 UmgrStG auf § 19 UmgrStG ergibt sich, dass das Gewähren einer entsprechenden Gegenleistung für die Übertragung von Einbringungsvermögen eine Anwendungsvoraussetzung des Art. III UmgrStG ist. Durch die Gewährung von Gegenleistungsanteilen wird dem Grundsatz der Einbringung, nämlich der Fortsetzung des unternehmerischen Engagements entsprochen, wobei § 19 Abs. 1 UmgrStG die Gewährung von neuen Anteilen an der übernehmenden Kapitalgesellschaft vorsieht. Die Ausnahmetatbestände des § 19 Abs. 2 UmgrStG stellen keinen Verstoß gegen das Prinzip der Gewährung einer Gegenleistung dar, da in diesen Fällen bereits vor der Einbringung eine Verbindung zur übernehmenden Körperschaft besteht.

3.1.9. Erfordernis einer übernehmenden Körperschaft

749

Die übernehmende Körperschaft muss am Einbringungsstichtag noch nicht zivilrechtlich existent sein. Sie muss bei Unterfertigung des Einbringungsvertrages auch noch nicht protokolliert sein, muss aber zumindest als vertragsfähige Vorgesellschaft existieren. Dazu ist erforderlich, dass ein Gründungsvertrag existiert und die Körperschaft auch nach außen hin als solche in Erscheinung tritt (siehe KStR 2001 Rz 120 ff).

Die steuerliche Rückwirkungsfiktion hat zur Folge, dass eine erst nach dem Einbringungsstichtag gegründete übernehmende Körperschaft mit Vollzug der Einbringung steuerlich mit Beginn des dem Einbringungsstichtag folgenden Tages als entstanden gilt.

> *Beispiel:*
>
> *Der Einzelunternehmer A möchte sein Unternehmen zum 30.9.01 in die von ihm allein am 15.3.02 gegründete A-GmbH (Wirtschaftjahr = Kalenderjahr) einbringen. Mit der rechtzeitigen Meldung am 30.6.02 ist die Einbringung wirksam geworden. Die A-GmbH ist damit ab 1.10.01 körperschaftsteuerpflichtig, ihr sind die Ergebnisse des Betriebes des A zuzurechnen. Im Hinblick auf das mit dem Kalenderjahr übereinstimmende Wirtschaftsjahr entsteht 01 ein Rumpfwirtschaftsjahr 1.10. bis 31.12.01. Gegebenenfalls ist die A-GmbH auch mindeststeuerpflichtig.*

750

Der nach § 12 Abs. 1 UmgrStG erforderliche Sacheinlagevertrag kann auch Bestandteil des Gründungsaktes der übernehmenden Gesellschaft sein, wenn die Anmeldung der Gründung zum Firmenbuch mit der Einbringung gleichzeitig erfolgt.

751

Die übernehmende Körperschaft muss außer den nachstehenden Voraussetzungen keine besonderen Erfordernisse erfüllen. Sie muss im Falle der Einbringung eines (Teil)Betriebes zeitnah zum Tag des Abschlusses des Einbringungsvertrages rechtlich in der Lage sein, diesen fortzuführen, was vor allem im Bereich der freien Berufe Bedeutung hat. Es ist aber nicht erforderlich, dass der bisherige Betriebsinhaber weiterhin tätig ist.

752

Art. III UmgrStG ist nach § 12 Abs. 3 UmgrStG nur für Einbringungen in bestimmte übernehmende Körperschaften anwendbar.

3.1.9.1. Inländische übernehmende Körperschaft

753

Als übernehmende inländische Körperschaften kommen unbeschränkt steuerpflichtige Kapitalgesellschaften (AG und GmbH - siehe KStR 2001 Rz 9 ff) und Erwerbs- und Wirtschaftsgenossenschaften (siehe KStR 2001 Rz 12 ff) in Frage. Unbeschränkt steuerpflichtig sind diese Körperschaften, wenn sie Sitz oder Geschäftsleitung im Inland haben (siehe KStR 2001 Rz 3 ff). Eine ausländische Körperschaft mit inländischer Geschäftsleitung muss analog zur Regelung in § 12 Abs. 3 Z 2 UmgrStG einer inländischen Kapitalgesellschaft oder Genossenschaft vergleichbar sein (siehe Rz 758 ff).

754

Eine Steuerbefreiung der übernehmenden Körperschaft steht der Anwendbarkeit der Bestimmungen des UmgrStG nicht entgegen,

- wenn schon bisher steuerbefreite Betriebe eingebracht werden oder
- wenn die übernehmende Körperschaft durch die Einbringung eines bisher steuerpflichtigen Betriebes in diesem Umfang oder zur Gänze steuerpflichtig wird.

Beispiel:

Der steuerpflichtige Betrieb eines Bauträgers, der sich mit der Errichtung von Kommunalbauten (Feuerwehrhäuser) befasst, wird in eine AG eingebracht, die von der Landesregierung mittels Bescheid nach dem Wohnungsgemeinnützigkeitsgesetz (WGG, BGBl. Nr. 139/1979) als gemeinnützig anerkannt ist. Die AG beschäftigte sich bis zu diesem Zeitpunkt ausschließlich mit Tätigkeiten im Sinne § 7 Abs. 1 bis 3 WGG. Sie war daher gemäß § 5 Z 10 KStG 1988 persönlich von der Körperschaftsteuer befreit. Da der eingebrachte Betrieb in einer Tätigkeit im Sinne § 7 Abs. 4 WGG besteht, wird die AG zur Gänze oder im Falle eines Ausnahmeantrages im Umfang dieser Tätigkeit unbeschränkt steuerpflichtig. Soll der Ausnahmeantrag seine Wirkung entfalten können, müsste er vor Beginn der Tätigkeit (also vor Unterfertigung des Einbringungsvertrages) gestellt werden (siehe KStR 2001 Rz 178 ff). Die Einbringung unterliegt den Bestimmungen des Art. III UmgrStG, da die übernehmende Körperschaft zumindest mit dem eingebrachten Betrieb unbeschränkt steuerpflichtig wird.

3.1.9.2. Ausländische übernehmende Körperschaft

755

Auch ausländische Körperschaften mit Sitz und Geschäftsleitung im Ausland kommen als übernehmende Gesellschaft in Frage, wenn sie die folgenden Voraussetzungen erfüllen.

3.1.9.2.1. EU-Gesellschaften

756

Gesellschaften eines Mitgliedstaates der Europäischen Union kommen als übernehmende Körperschaften in Frage, wenn sie die in der Anlage zu diesem Bundesgesetz vorgesehenen Voraussetzungen des Artikels 3 Richtlinie Nr. 90/434/EWG des Rates vom 23. Juli 1990 (ABl. Nr. L 225 S. 1) in der geltenden Fassung erfüllen.

Diese in der Anlage zum UmgrStG taxativ aufgezählten Gesellschaften müssen zusätzlich in einem Mitgliedstaat der EU ansässig sein.

Die Ansässigkeit darf nicht durch ein DBA mit einem Drittlandstaat außerhalb der EU liegen.

Weiters müssen die Gesellschaften einer der in Punkt 3 der Anlage genannten oder diese ersetzenden Steuern unterliegen und dürfen nicht steuerbefreit sein.

> *Beispiel:*
>
> *Eine nach niederländischem Recht gegründete Blumen N.V. (= naamloze vennootschap) gilt nach dem Deutsch-Niederländischen DBA als in Deutschland ansässig und unterliegt der deutschen Körperschaftsteuer.*
>
> *Da somit sowohl der Gesellschaftstyp, Ansässigkeit in der EU als auch die (deutsche) Körperschaftsteuerpflicht gegeben sind, kommt diese Gesellschaft als übernehmende Körperschaft in Frage.*

3.1.9.2.2. Drittlandgesellschaften

757

Drittlandgesellschaften können nach § 12 Abs. 3 Z 2 UmgrStG nur dann als übernehmende Körperschaft fungieren, wenn:

- sie mit einer inländischen Kapitalgesellschaft oder Erwerbs- und Wirtschaftsgenossenschaft vergleichbar sind und
- mit dem in Betracht kommenden ausländischen Staat (Ansässigkeitsstaat) ein DBA besteht.

3.1.9.2.2.1. Vergleichbarkeit mit inländischen Körperschaften

758

Die Vergleichbarkeit mit inländischen Kapitalgesellschaften ist anhand der in KStR 2001 Rz 551 aufgestellten Grundsätze zu beurteilen. Bei der Beurteilung der

Vergleichbarkeit mit inländischen Erwerbs- und Wirtschaftsgenossenschaften ist sinngemäß vorzugehen.

759

Das Vorliegen der Vergleichbarkeit ist eine Anwendungsvoraussetzung. Im Zweifel hat der Einbringende im Rahmen der erhöhten Mitwirkungspflicht im Zusammenhang mit Auslandssachverhalten nachzuweisen, dass diese Vergleichbarkeit gegeben ist.

3.1.9.2.2.2. DBA-Partnerstaat

760

Besteht mit dem Ansässigkeitsstaat der übernehmenden Körperschaft kein DBA, ist das UmgrStG nicht anwendbar. Es kommen die allgemeinen steuerlichen Grundsätze zur Anwendung.

> *Beispiel:*
>
> *Es ist zu beurteilen, ob eine Bermuda Exempted Company mit einer inländischen Kapitalgesellschaft vergleichbar ist.*
>
> *Dazu wird ein Gutachten einer österreichischen Wirtschaftsprüfungsgesellschaft vorgelegt, in dem diese mit ausführlichen Begründungen zum Schluss kommt, dass die in KStR 2001 Rz 551 geforderten Voraussetzungen erfüllt sind. Als Beilagen werden die ausländischen gesellschaftsrechtlichen Rechtsvorschriften und die Satzung der Gesellschaft in beglaubigter Übersetzung vorgelegt. Es bestehen zwar derzeit keine Bedenken, die Vergleichbarkeit als gegeben anzuerkennen, da aber mit den Bermudas derzeit kein DBA besteht, kann diese Company trotzdem nicht als übernehmende Körperschaft fungieren.*

3.2. Einbringungsstichtag (§ 13 UmgrStG)

3.2.1. Grundsätze

3.2.1.1. Allgemeines

761

Der Einbringungsstichtag hat eine wesentliche Bedeutung, da mit ihm die steuerliche Funktion verbunden ist, dass die Zurechnung des Vermögens und der daraus resultierenden Einkünfte zum Einbringenden mit Ablauf dieses Tages endet und die Zurechnung des Vermögens und der daraus resultierenden Einkünfte zur übernehmenden Körperschaft ab dem dem Stichtag folgenden Tag erfolgt. Siehe dazu auch die Ausführungen zum Verschmelzungsstichtag in Rz 74 ff.

762

Einbringungsstichtag kann jeder beliebige Tag sein. Steuerlich maßgebend ist der im Vertrag zwischen dem Einbringenden und der übernehmenden Körperschaft festgelegte Tag, er muss klar und eindeutig festgelegt sein.

763

Der Einbringungsvertrag kann einen bevorstehenden oder einen rückwirkenden Einbringungsstichtag festlegen oder den Vertragstag als Stichtag definieren:

- Rückbezogene Stichtage dh. Stichtage, die vor dem Abschluss des Einbringungsvertrages liegen, sind nur im Rahmen der Grenzen des § 13 Abs. 1 UmgrStG möglich (Frist von neun Monaten, siehe Rz 767 ff).
- Andere Stichtage dh. Stichtage auf den Tag des Abschlusses des Einbringungsvertrages oder auf einen Tag danach können idR nur im Rahmen eines Grundsatzvertrages (Definition des Einbringenden, des abstrakten Gegenstandes der Einbringung, der übernehmenden Körperschaft) festgelegt werden. Dieser vorläufige Vertrag muss ergänzt und vervollständigt werden und ist in diesem Sinn ebenfalls ein rückwirkender, da die Endfassung einer abschließenden Willensübereinstimmung und damit der Unterfertigung bedarf. Es sind daher auch in diesem Fall innerhalb von neun Monaten ab dem Stichtag die Ergänzungen vorzunehmen (Bilanzerstellung, soweit nach § 12 Abs. 2 UmgrStG erforderlich, Wertermittlung, Gegenleistungsdefinition) und der zuständigen Behörde vorzulegen (siehe auch Rz 847).

3.2.1.2. Stichtagsprobleme

764

Fehlt in einem Einbringungsvertrag die Angabe eines Stichtages, ist zu unterscheiden.

- Fehlt bei einem die Einbringung eines Betriebes, Teilbetriebes oder Mitunternehmeranteiles betreffenden im Übrigen allen Voraussetzungen des § 12 Abs. 2 UmgrStG Rechnung tragenden Einbringungsvertrag nur die Angabe eines Einbringungsstichtages, ist mit der Bezugnahme auf den zu Grunde liegenden Jahres- oder Zwischenabschluss auch der Einbringungsstichtag definiert.
- Fehlt bei einem die Einbringung eines betrieblichen Kapitalanteils betreffenden im Übrigen allen Voraussetzungen des § 12 Abs. 2 UmgrStG Rechnung tragenden Einbringungsvertrag nur die Angabe eines Einbringungsstichtages, ist mit der Bezugnahme auf die Einbringungsbilanz auch der Einbringungsstichtag definiert.
- Ist im Falle der Einbringung eines privat gehaltenen Kapitalanteils weder eine Bilanz noch eine Einbringungsbilanz zu erstellen und ist auch im Einbringungsvertrag ein Stichtag nicht genannt, liegt ein Verzicht auf eine Rückwirkung vor und ist als Einbringungsstichtag der Tag des Abschluss des nach außen erkennbaren Einbringungsvertrages anzunehmen.

  Beispiel:

Ein Einbringungsvertrag über einen privat gehaltenen Kapitalanteil im Sinne des § 12 Abs. 2 Z 3 UmgrStG wird ohne Erwähnung eines Einbringungsstichtages am 23.4.01 in Form eines Notariatsaktes abgeschlossen. Der Vertrag wird dem FA erst im Zuge der Abgabe der Jahreserklärung des Einbringenden am 18.8.02 bekannt gegeben. Mangels Rückwirkung ist bei Vorliegen aller Anwendungsvoraussetzungen des § 12 UmgrStG der Tag der tatsächlichen Übertragung der Verfügungsgewalt auf die GmbH als Einbringungsstichtag anzunehmen.

765

Wird im Einbringungsvertrag der Einbringungsstichtag mit einem Tag festgelegt, der mehr als neun Monate vor Unterfertigung des Vertrages liegt, kann dieser Stichtag im Hinblick auf das Erfordernis, die Einbringung innerhalb von neun Monaten bei der zuständigen Behörde zu melden bzw. anzumelden, keine umgründungssteuerrechtlichen Wirkungen vermitteln. In diesem Fall gilt der Tag des Abschlusses des Einbringungsvertrages als Einbringungsstichtag. Wurde diese Einbringung beim Firmenbuch angemeldet oder dem FA gemeldet, kann eine außerhalb des Art. III UmgrStG liegende Einbringung nur dann verhindert werden, wenn nach § 13 Abs. 1 vierter Satz UmgrStG auf den Vertragstag innerhalb von neun Monaten jene Maßnahmen bezogen werden, die der Erfüllung der Anwendungsvoraussetzungen des § 12 UmgrStG dienen (Zwischenabschlusserstellung, gegebenenfalls Unternehmensbewertung, Einbringungsbilanzerstellung, Gegenleistungsbestimmung).

766

Wird die Einbringung betrieblicher Einheiten laut Einbringungsvertrag auf einen bestimmten Tag (zB auf den 1.1.) eines Jahres bezogen, ist im Hinblick auf die Maßgeblichkeit des Vertrages damit die Absicht verbunden, dass das einzubringende Vermögen mit Ablauf dieses Tages auf die Körperschaft übergehen soll. Wird dieser Einbringung ein Jahresabschluss auf den Vortag (in der vorgenannten Beispielsannahme zum 31.12. des Vorjahres) zugrunde gelegt, ist mangels eines Zwischenabschlusses zum Vertragstag (im Beispielsfall zum 1.1.) eine Anwendungsvoraussetzung des § 12 UmgrStG nicht gegeben (siehe Abschn. 3.1.5.2.).

Es bestehen bei dem vorgegebenem Sachverhalt keine Bedenken, bei Fehlen eines aktiven Geschäftsbetriebes bzw. bei Fehlen des Erfordernisses einer exakten Vermögensdarstellung und Ergebnisabgrenzung aus anderen Gründen zur Vermeidung zusätzlicher Bilanzierungskosten der Einbringung einen Zwischenabschluss zum Folgetag (im Beispielsfall zum 1.1.) zugrunde zu legen, der mit den Ansätzen des Abschlusses zum Vortag (im Beispielsfall zum 31.12.) übereinstimmt. In diesen Fällen erübrigt sich eine Gewinnermittlung für den Rumpfwirtschaftstag des Einbringenden. Liegt die vorgenannte Voraussetzung vor, bestehen auch im Falle des Aufdeckens des Fehlen eines Zwischenabschlusses auf den

Folgetag anlässlich einer späteren abgabenbehördlichen Überprüfung keine Bedenken, die Anwendungsvoraussetzung des Art. III UmgrStG als gegeben anzunehmen.

3.2.2. Rückwirkungsfiktion

3.2.2.1. Allgemeines

767

Rückwirkende Rechtsgeschäfte sind ungeachtet ihrer zivilrechtlichen Zulässigkeit für den Bereich des Steuerrechtes nicht anzuerkennen (zB VwGH 25.3.1999, 96/15/0079). Solche Rechtsgeschäfte entfalten ihre steuerliche Wirkung erst ab dem Tag des Abschlusses des Rechtsgeschäftes oder dem Tag eines Gesellschaftsvertrages.

768

Eine Rückwirkung ist steuerlich nur bei einer ausdrücklichen steuergesetzlichen Regelung anzuerkennen. Dies ist im Zusammenhang mit Einbringungen gewährleistet durch

- § 13 UmgrStG in Form des (eingeschränkten) Wahlrechtes eines rückwirkenden Einbringungsstichtages. Diese Wahlrecht wird durch die Anmeldung bzw. Meldung ausgeübt
- § 6 Z 14 lit. b EStG 1988. Danach ist die Rückwirkungsfiktion des UmgrStG generell für die Einbringung von Vermögen im Sinne § 12 Abs. 2 UmgrStG nach den Regeln des § 13 UmgrStG anwendbar, auch wenn die anderen umgründungssteuerrechtlichen Voraussetzungen nicht gegeben sind (siehe EStR 2000 Rz 2607).

769

§ 13 Abs. 1 UmgrStG ermöglicht, dass der Einbringungsstichtag abweichend vom Vertragstag auf einen Zeitpunkt vor der Unterfertigung des Einbringungsvertrages bezogen wird. Diese Rückwirkungsfiktion ist nur für die ertragsteuerliche Beurteilung der an der Einbringung unmittelbar beteiligten Personen relevant. Das sind (der) die Einbringende(n) und die übernehmende Körperschaft. Für das Zivilrecht und andere Abgaben bzw. die Verfahrensvorschriften gilt diese Rückwirkung nicht (siehe auch Rz 951 ff und Rz 1216 ff).

770

Es sind insb. die Buchführungs- und Aufzeichnungsvorschriften der §§ 124 ff BAO und § 18 UStG usw. für den eingebrachten (Teil)Betrieb zumindest bis zur (An)Meldung der Einbringung getrennt zu beachten (siehe etwa UStR 2000 Rz 56, die die Annahme des Überganges mit dem der (An)Meldung folgenden Monatsersten für zulässig erachten). Die Geschäftsfälle und die dazu gehörigen Belege sind bis dahin getrennt zu verbuchen, aufzuzeichnen und aufzubewahren. Die Zusammenführung der Bücher und Aufzeichnungen ist frühestens mit Ablauf des Tages der (An)Meldung des Einbringungsvertrages und des

Einbringungsstichtages zulässig. Die Zusammenführung hat leicht nachvollziehbar – etwa auf Basis eines formlosen Zwischenabschlusses - zu erfolgen. Nur Abwicklungen, die diesen Grundsätzen folgen, haben die Vermutung der Ordnungsmäßigkeit des § 163 BAO für sich.

771

Der Einbringungsstichtag kann höchstens neun Monate vor Anmeldung oder der Meldung bei der zuständigen Behörde (siehe Rz 776 ff) liegen (Rückwirkungsfrist).

3.2.2.2. Beginn der Rückwirkungsfrist

772

Die Rückwirkungsfrist beginnt mit dem vertraglich festgelegten Einbringungsstichtag zu laufen und endet spätestens neun Monate später. Nur innerhalb dieser Frist ist eine Rückbeziehung möglich.

773

Die Rückwirkungsfrist ist von der Ordnungsfrist des § 43 Abs. 1 UmgrStG zu unterscheiden, die keine materiellrechtliche Wirkung entfaltet (siehe auch Rz 1899 ff).

3.2.2.3. Ende der Rückwirkungsfrist

774

Für die Fristenberechnung ist in abgabenrechtlicher Sicht sowohl bei Zuständigkeit des Firmenbuches als auch bei jener des Finanzamtes § 108 BAO maßgebend. Das bedeutet unter anderem, dass die Tage des Postenlaufs in die Neunmonatsfrist nicht eingerechnet werden. Im Hinblick auf die Tatsache, dass in Fällen der Zuständigkeit des Firmenbuchgerichts (Einbringung im Wege einer Sachgründung oder einer Kapitalerhöhung) § 902 Abs. 2 ABGB als maßgeblich angesehen wird (OGH 17.7.1997, 6 Ob 124/97x), hat die abgabenrechtliche Fristenregelung Nachrang.

- Sollte eine innerhalb der nach § 108 BAO berechneten Neunmonatsfrist erstattete aber nach Firmenbuchrecht verspätete Anmeldung einer Einbringung vom Firmenbuchgericht zurückgewiesen werden, ist eine Einbringung im Sinne des Art. III UmgrStG auch abgabenrechtlich nicht zustandegekommen.
- Sollte eine innerhalb der nach § 108 BAO berechneten Neunmonatsfrist erstattete aber nach Ablauf der Frist des § 902 Abs. 2 ABGB angemeldete Einbringung vom Firmenbuchgericht nicht zurückgewiesen werden, ist die Einbringung im Sinne des Art. III UmgrStG wirksam geworden.

775

Aus der Maßgeblichkeit der BAO ergeben sich für Umgründungsstichtage zu einem Monatsende steuerlich folgende Fristen:

Umgründungsstichtag	letzter Postaufgabetag
31.1.	31.10.
28.2. (Normaljahr)	28.11.
29.2. (Schaltjahr)	29.11.
31.3.	31.12.
30.4.	30.1. des Folgejahres
31.5.	28.2. des Folgejahres (Normaljahr) bzw. 29.2. des Folgejahres (Schaltjahr)
30.6.	30.3. des Folgejahres
31.7.	30.4. des Folgejahres
31.8.	31.5. des Folgejahres
30.9.	30.6. des Folgejahres
31.10.	31.7. des Folgejahres
30.11.	30.8. des Folgejahres
31.12.	30.9. des Folgejahres

3.2.3. Zuständige Behörde

3.2.3.1. Anmeldung einer Inlandseinbringung beim Firmenbuch

776

Das Wahlrecht auf einen rückwirkenden Einbringungsstichtag ist in den folgenden Fällen durch die rechtzeitige Anmeldung beim zuständigen Firmenbuchgericht auszuüben:

- Einbringungen im Wege der Sachgründung der übernehmenden Kapitalgesellschaft
- Einbringungen im Wege einer Kapitalerhöhung bei der übernehmenden Kapitalgesellschaft.

Zuständig ist das Firmenbuchgericht am Sitz der übernehmenden Körperschaft. Dieses überprüft auch die Vollständigkeit der Anmeldung.

777

Dies gilt nur, wenn die Einbringung in eine inländische Körperschaft erfolgt. Erfolgt die Einbringung in eine ausländische Körperschaft, ist eine Meldung beim FA erforderlich (siehe Rz 784 ff).

778

Die Anmeldung beim Firmenbuchgericht muss vollständig erfolgen, muss klar abgefasst sein und muss jeden Zweifel ausschließen. Aus diesem Grunde sollten der Anmeldung angeschlossen sein

- der Einbringungsvertrag und
- die handelsrechtliche Einbringungsbilanz.

779

Bei Vorliegen der Voraussetzungen des § 12 UmgrStG wird die Einbringung mit der Eintragung der Sachgründung oder der Kapitalerhöhung wirksam.

780

Weist das Firmenbuchgericht die Anmeldung wegen Fristverletzung zurück oder aus materiellrechtlichen Gründen ab, kann die Einbringung im Sinne des Art. III UmgrStG oder außerhalb des Art. III UmgrStG nicht zustande kommen.

Weist das Firmenbuchgericht die Anmeldung trotz Fristverletzung nicht zurück, treten dennoch die in Rz 792 ff beschriebenen Rechtsfolgen einer Fristverletzung ein.

3.2.3.2. Meldung einer Inlandseinbringung beim FA

781

In den nicht unter Rz 776 ff fallenden Einbringungstatbeständen wird das Wahlrecht auf Rückwirkung durch eine Meldung beim FA ausgeübt. Die Meldung hat bei dem gemäß § 58 BAO für die übernehmende Körperschaft zuständigen FA zu erfolgen. Dies gilt auch dann, wenn auf Grund der Übertragung eines Betriebes oder Teilbetriebes (§ 3 Z 15 FBG) oder nach anderen firmenbuchrechtlichen Vorschriften zusätzlich beim Firmenbuchgericht eine Anmeldung vorzunehmen ist bzw. vorgenommen wird. Verfügen mehrere FÄ über eine gemeinsame Einlaufstelle, gilt die Meldung als bei dem FA eingebracht, an das die Meldung adressiert ist.

782

Wird die Meldung an eine unzuständige Abgabenbehörde adressiert (siehe oben), erfolgt die Weiterleitung an die zuständige Abgabenbehörde auf Gefahr des Einschreiters (§ 50 Abs. 1 BAO). Die Meldung gilt in diesem Fall erst dann als erfolgt, wenn sie bei der zuständigen Abgabenbehörde einlangt. Es ist nicht erforderlich, dass die Meldung die richtige Abteilung der Abgabenbehörde enthält.

> *Beispiel 1:*
>
> *Für die übernehmende Körperschaft ist gemäß § 58 BAO das FA Salzburg-Land zuständig. Die Meldung enthält die Adressierung „FA Salzburg-Land, Abteilung für Gebühren und Verkehrsteuern" und wird bei der gemeinsamen Einlaufstelle der FÄ Salzburg-Land und Salzburg-Stadt eingereicht.*

Die Erwähnung der Abteilung für Gebühren und Verkehrsteuern ist unschädlich, da sich die Meldung an die zuständige Abgabenbehörde richtet. Die Weiterleitung hat (nötigenfalls in Kopie) durch die Abgabenbehörde zu erfolgen. Die Meldung gilt im Zeitpunkt des Einlangens als erfolgt.

Beispiel 2:

Sachverhalt wie oben. Für die übernehmende Körperschaft ist aber gemäß § 58 BAO das FA Salzburg-Stadt zuständig.

Da die Meldung an die unzuständige Behörde adressiert ist, ist die Rechtzeitigkeit des Einlangens davon abhängig, dass die Meldung tatsächlich beim FA Salzburg-Stadt einlangt. Das diesbezügliche Risiko tragen Einbringende und Übernehmende. Unterbleibt eine Weiterleitung überhaupt, gilt die Meldung als nicht erfolgt.

783

Im Gegensatz zu den Fällen der Anmeldung beim Firmenbuch erfolgt auf Grund der Meldung beim zuständigen FA keine mit Konstitutivwirkung verbundene Bestätigung oder Zurückweisung. Die steuerliche Wirksamkeit einer Einbringung ist daher mit dem Tag des Einlangens der vollständigen Meldung selbst gegeben (Rz 787; zur Rechtzeitigkeit der Meldung der Rückwirkungsfrist siehe Rz 774). Damit kommt der Meldung eine über eine bloße Formvorschrift hinausgehende Bedeutung zu. Ein Zurückziehen der erfolgten Meldung seitens des Einbringenden hebt die Wirkung einer nach Art. III UmgrStG vollzogenen Einbringung nicht auf.

3.2.3.3. Meldung einer Auslandseinbringung

784

Bei Einbringungen in ausländische Körperschaften, für die es in Österreich keine Firmenbuchzuständigkeit bzw. kein zuständiges FA gibt, ist das für den Einbringenden zuständige Wohnsitz-, Sitz- oder Lagefinanzamt zuständig. Die steuerliche Anerkennung einer rückwirkenden Einbringung hängt daher in diesen Fällen von der fristgerechten Meldung der Einbringung bei dem für den Einbringenden zuständigen Finanzamt ab.

3.2.3.4. Form und Inhalt der Meldung beim FA

785

Der Textaufbau des § 13 Abs. 1 UmgrStG zeigt an, dass das System der Meldung dem System der Anmeldung beim Firmenbuch gleichgestellt bzw. ihm nachempfunden ist. Die Meldung muss daher, um die Eigenschaft einer die Steuerwirksamkeit einer Einbringung auslösenden Handlung zu besitzen, vollständig sein und alle Mindestelemente des Einbringungsvertrages sowie den Jahresabschluss (bzw. Zwischenabschluss) sowie die Einbringungsbilanz enthalten (siehe Rz 661 ff).

786

Die Meldung besteht aus dem Einbringungsvertrag, dem entweder integrierend oder gesondert der Jahres- oder Zwischenabschluss und die Einbringungsbilanz (soweit nicht privat gehaltene Kapitalanteile betroffen sind) angeschlossen sind.

787

Im Falle der Meldung einer Einbringung auf einen zurückliegenden Stichtag vor Abschluss des Einbringungsvertrages sind die Mindestelemente der Einbringung (Einbringender, Einbringungsstichtag, Gegenstand der Einbringung, übernehmende Körperschaft, Art der Gegenleistung) so eindeutig darzustellen, dass die Eigenschaft der Meldung einer Einbringung unzweifelhaft gegeben ist. Die Steuerwirksamkeit kann aber noch nicht eintreten, die Meldung hat aufschiebende Wirkung. Die fehlenden Unterlagen (Einbringungsvertrag, Jahres- oder Zwischenabschluss, Einbringungsbilanz) sind bis zum Ablauf der Neunmonatsfrist nachzureichen (Rz 791).

788

Im Falle der Meldung einer Einbringung auf einen bevorstehenden Einbringungsvertrag sind die im Vorpunkt erwähnten Mindestelemente darzustellen, soweit dies nach dem Wissensstand im Zeitpunkt der Meldung möglich ist. Auch in diesem Fall kann die Steuerwirksamkeit der Meldung noch nicht eintreten, es sind die fehlenden Daten und Unterlagen innerhalb der Neunmonatsfrist ab dem bevorstehenden Stichtag nachzureichen. Erfolgt dies nicht, liegt auch in diesem Fall eine verspätete Meldung und damit eine Fristverletzung vor.

789

Eine bloße Anfrage beim FA, ob gegen bestimmte geplante und daher noch gar nicht beschlossene Umgründungsschritte auf einen zurückliegenden Stichtag Bedenken bestehen, gilt keinesfalls als Meldung, auch wenn in dieser Anfrage sehr detaillierte Angaben über die Planungen gemacht werden, sondern nur um eine Absichtserklärung.

790

Ergibt sich erst aus eingereichten Abgabenerklärungen bzw. diesen beiliegenden Jahresabschlüssen, dass Vermögen im Sinne des § 12 Abs. 2 UmgrStG eingebracht wurde, kann dies mangels rechtzeitiger Vorlage des Einbringungsvertrages (siehe Rz 785), nicht als Einbringung im Sinne des Art. III UmgrStG gewertet werden.

791

Eine die Mindestvoraussetzungen nicht erfüllende Meldung im Sinne der Rz 787 kann die Rückwirkungsfiktion nicht auslösen. Fehlt einer innerhalb der Neunmonatsfrist erfolgten Meldung samt Einbringungsvertrag der Jahresabschluss bzw. Zwischenabschluss oder die Einbringungsbilanz, hat die Abgabenbehörde den Einbringenden zur Vorlage der fehlenden

Unterlagen aufzufordern. Kommt der Einbringende der Aufforderung innerhalb von zwei Wochen nach, ist der rückwirkende Stichtag anzuerkennen.

Liegt nach den vorstehenden Grundsätzen keine fristgerechte Meldung vor, ist von einer verspäteten Meldung am Tage des tatsächlichen Einlangens der fehlenden Unterlagen auszugehen (siehe Rz 792 ff).

3.2.4. Fristverletzung

3.2.4.1. Allgemeines

792

§ 13 Abs. 1 UmgrStG macht die Rückwirkung der Einbringung davon abhängig, dass sie innerhalb der gesetzlichen Frist der zuständigen Behörde (Rz 776 ff) zur Kenntnis gebracht wird. Daneben sieht eine Ordnungsvorschrift vor, dass den sonst von der Einbringung betroffenen Abgabenbehörden die Einbringung innerhalb derselben Frist angezeigt wird (§ 43 Abs. 1 UmgrStG). Wird die in § 13 UmgrStG normierte Frist nicht gewahrt, ist die steuerliche Rückwirkung nicht gegeben.

793

Die Regelungen des § 13 UmgrStG sind Ordnungsvorschriften. Das Vorliegen einer Fristverletzung führt daher nicht automatisch zu einer Verletzung der Anwendungsvoraussetzungen für Art. III UmgrStG. Es geht zunächst nur die Möglichkeit einer rückwirkenden Umgründung verloren. In der Folge sind zwei Folgewirkungen denkbar:

- Der Einbringende nimmt die Sanierungsmöglichkeit des vorletzten Satzes des § 13 Abs. 1 UmgrStG wahr (Rz 765), in diesem Fall bleiben die Wirkungen des Art. III UmgrStG – bezogen auf den Ersatzstichtag – erhalten.
- Der Einbringende nimmt die Sanierungsmöglichkeit des vorletzten Satzes des § 13 Abs. 1 UmgrStG nicht wahr oder kann sie auf Grund eines verspäteten Erkennens einer Fristverletzung nicht mehr wahrnehmen. In diesem Fall liegt eine Verletzung der Anwendungsvoraussetzungen des Art. III UmgrStG vor. Es kommt zum Veräußerungstatbestand gemäß § 6 Z 14 lit. b EStG 1988 bzw. § 20 Abs. 1 Z 2 KStG 1988 auf den ursprünglich gewählten Einbringungsstichtag (siehe Rz 799 bzw. Rz 1275 ff).

3.2.4.2. Ersatzstichtag

794

Bei Vorliegen einer Fristverletzung ist unabhängig vom Zeitpunkt der Vermögensübertragung der Tag des Abschlusses des Einbringungsvertrages als Ersatzstichtag anzusehen.

795

Das Vorliegen einer unter § 6 Z 14 EStG 1988 fallenden Sacheinlage ist dann nicht anzunehmen, wenn auf den Ersatzstichtag die Voraussetzungen für eine steuerneutrale Einbringung innerhalb von neun Monaten geschaffen werden (Zwischenabschlusserstellung, gegebenenfalls Vermögensbewertung, Einbringungsbilanzerstellung, unter Umständen Überprüfung des Umtauschverhältnisses, Meldung oder Anmeldung; siehe Rz 798).

3.2.4.3. Frist und Zuständigkeit

796

Für die Wahrung der gesetzlich eingeräumten weiteren Neunmonatsfrist ist wie bei der ursprünglichen Frist § 108 BAO maßgebend.

797

Im Hinblick auf den steuerlichen Sanierungstatbestand ist die nach Rz 798 adaptierte Einbringung stets (daher auch in ursprünglich firmenbuchzuständigen Fällen) dem gemäß § 58 BAO für die übernehmende Körperschaft zuständigen FA zu melden.

3.2.4.4. Folgen der Fristverletzung

3.2.4.4.1. Wahrung des Ersatzstichtages

798

Folge der Fristverletzung ist, dass das einzubringende Vermögen und die aus diesem Vermögen resultierenden Erträge bis zum Ersatzstichtag weiterhin dem Einbringenden zuzurechnen sind. Das gilt auch für allfällige Veräußerungsvorgänge bis zum Ersatzstichtag. Liegen zum Ersatzstichtag die Voraussetzungen des § 12 UmgrStG vor, bleibt auch im Falle der sich aus dem Gesetz ergebenden Beziehung des Einbringungsvorganges auf den Ersatzstichtag das UmgrStG uneingeschränkt anwendbar. Dabei ist aber Folgendes zu beachten:

- Da der ursprüngliche Einbringungsvertrag zivilrechtlich gültig ist und bleibt, haben die Vertragspartner eine schriftliche Adaptierung für steuerliche Zwecke insoweit vorzunehmen, als die Grundlagen der Einbringung zum Ersatzstichtag nicht mehr stimmen können und diese Adaptierung einschließlich erforderlicher Unterlagen innerhalb einer neuerlichen Neunmonatsfrist (§ 108 BAO), gerechnet ab dem Ersatzstichtag, stets dem FA der übernehmenden Körperschaft vorzulegen.
- Es ist ein Zwischenabschluss zum Ersatzstichtag im Sinne des § 4 Abs. 1 EStG 1988 aufzustellen, der den Erfordernissen des § 12 Abs. 2 UmgrStG entspricht (Inventierung, Ansatz und Bewertung des Vermögens). Damit wird die Zurechnung des letzten laufenden Gewinnes zum Einbringenden und die Grundlage für die Vermögensübertragung zu den steuerlich maßgebenden Werten sichergestellt.

- Es ist der Verkehrswert zum Ersatzstichtag zu ermitteln, da sich das Umtauschverhältnis geändert haben kann oder die Frage des Vorliegens eines positiven Verkehrswertes eine Rolle spielt.
- Es ist aus dem Zwischenabschluss eine Einbringungsbilanz abzuleiten (siehe Rz 837 ff), in der die ursprünglich beabsichtigten rückwirkenden Korrekturen im Sinne des § 16 Abs. 5 UmgrStG und die zum Ersatzstichtag maßgebenden Werte bei einer fakultativen oder zwingenden Aufwertung anzusetzen sind. Eine Adaptierung der ursprünglich vorgenommenen rückwirkenden Korrekturen ist insoweit möglich, als sie durch den geänderten Buch- bzw. Verkehrswert bedingt sind.
- Liegt ein positiver Verkehrswert zum Ersatzstichtag nicht vor, ist er bis zum Tag der Adaptierung des Einbringungsvertrages durch Einlagen im Sinne des § 16 Abs. 5 UmgrStG oder zB durch eine Verminderung der vorgenommenen vorbehaltenen Entnahme im Sinne des § 16 Abs. 5 Z 2 UmgrStG herzustellen.

3.2.4.4.2. Nichtwahrung des Ersatzstichtages

799

Werden die Voraussetzungen des Art. III UmgrStG auf den Ersatzstichtag innerhalb der neuerlichen Neunmonatsfrist nicht geschaffen und ist damit keine umgründungssteuerwirksame Sanierung erfolgt, liegt eine unter den Tauschgrundsatz des § 6 Z 14 lit. b EStG 1988 fallende Einbringung vor. Die Gewinnverwirklichung bezieht sich in diesem Fall nicht auf den Ersatzstichtag sondern auf den im Einbringungsvertrag ursprünglich festgelegten Tag. Diese Folgewirkung kann auch dann angenommen werden, wenn die tatsächliche Vermögensübertragung schon vor Ablauf der Rückwirkungsfrist erfolgt ist.

3.2.4.4.3. Fristbezogene Vertragsklausel

800

Der Gefahr einer die Tauschwirkungen des § 6 Z 14 EStG 1988 auslösenden Übertragung kann dadurch begegnet werden, dass im Einbringungsvertrag eine Klausel verankert wird, nach der die tatsächliche Vermögensübertragung am Tag der fristgerechten Anmeldung beim Firmenbuchgericht bzw. am Tag der fristgerechten Meldung bei der zuständigen Abgabenbehörde erfolgen soll. Im Falle einer tatsächlichen Fristverletzung kommt demzufolge mangels Vermögensübertragung weder eine Einbringung im Sinne des Art. III UmgrStG noch eine Einlage im Sinne des § 6 Z 14 EStG 1988 zustande. Sollte die übernehmende Körperschaft das einzubringende Vermögen schon in Besitz genommen haben, liegt daher eine bloße Nutzungsüberlassung vor, die als bei Vorliegen eines

Beteiligungsverhältnisses vor der Einbringung als steuerneutrale Nutzungseinlage zu werten ist.

3.2.4.5. Anzeigepflicht

801

Der Einbringungsvorgang ist nach § 43 Abs. 1 UmgrStG innerhalb von neun Monaten nach dem Einbringungsstichtag an die für den Einbringenden und die übernehmende Körperschaft zuständigen FÄ anzuzeigen (siehe auch Rz 1899 ff).

Diese Anzeige hat immer dann zu erfolgen, wenn nicht schon eine Meldung erforderlich ist. Auch die Anmeldung beim Firmenbuch kann diese Anzeige nicht ersetzen.

> *Beispiel:*
>
> *An der in Niederösterreich gelegenen AB-OG sind der in Wien wohnhafte A und der am Sitz der OG wohnhafte B mit je 50% beteiligt.*
>
> *Zum 31.12.01*
>
> *a) will die OG ihren Betrieb (gegen Gewährung neuer Anteile),*
>
> *b) wollen A und B ihre Mitunternehmeranteile (gegen Anteilsabtretung)*
>
> *in die dem A und B gehörende AB-GmbH einbringen.*
>
> *Im Falle a) ist auf Grund der vorgesehenen Kapitalerhöhung das Firmenbuch zuständig. Anzuzeigen ist die Einbringung bei den für die OG und die GmbH zuständigen Finanzämtern.*
>
> *Im Falle b) ist auf Grund der Anteilsabtretung gemäß § 19 Abs. 2 Z 2 UmgrStG das Finanzamt der AB-GmbH für die Meldung zuständig. Anzuzeigen ist die Einbringung bei den für A und B zuständigen Finanzämtern. Dass das für die GmbH zuständige Finanzamt auch das Wohnsitzfinanzamt des B ist, ändert nichts an der Anzeigepflicht des B.*

Die Anzeigepflicht ist eine reine Ordnungsvorschrift. Die Unterlassung oder die verspätete Erstattung der Anzeige stellt zwar eine Finanzordnungswidrigkeit dar, steht den Wirkungen des UmgrStG aber nicht entgegen.

3.2.5. Beispiele für den Einbringungsstichtag

802

Fassung für Einbringungsverträge ab 21.8.2003:

Bei den Beispielen wird unterstellt, dass der Einbringungsvertrag in sachgerechter Form erstellt wird und alle erforderlichen Angaben enthält.

- Im Einbringungsvertrag ist ein Einbringungsstichtag festgelegt, der innerhalb der Frist von neun Monaten vor der nach außen hin erkennbaren Unterfertigung des Vertrages liegt; der Zeitpunkt der tatsächlichen Übertragung der Verfügungsmacht über das Vermögen ist unbeachtlich.

Tag der Unterfertigung	Gewählter Stichtag	Tag der (An)Meldung	Tatsächliche Übertragung	steuerlich relevanter Einbringungsstichtag
15.8.01	31.12.00	15.8.01	1.9.01	31.12.00
15.8.01	31.12.00	30.9.01	1.7.01	31.12.00
15.8.01	31.12.00	3.11.01	1.9.01	15.8.01
15.8.01	31.12.00	3.11.01	3.12.01	15.8.01

- Der gewählte Einbringungsstichtag liegt am bzw. nach dem Tag der Unterfertigung des Einbringungsvertrages oder ist nicht festgelegt.

Unterfertigung des Vertrages	Gewählter Stichtag	Tatsächliche Übertragung	Postaufgabe-tag der Anmeldung oder Meldung	Einbringungsstichtag
15.12.00	15.12.00	?	15.9.01	15.12.00
15.12.00	?	?	30.9.01	30.9.01
15.12.00	31.12.00	25.9.01	16.9.01	31.12.01

- Im Einbringungsvertrag ist der Einbringungsstichtag mit einem Tag festgelegt, der mehr als neun Monate vor der nach außen hin erkennbaren Unterfertigung des Vertrages liegt.

Unterfertigung des Vertrages	Gewählter Stichtag	Postaufgabetag der Anmeldung oder Meldung	steuerlich relevanter Einbringungsstichtag
15.8.01	30.9.00	16.8.01	15.8.01
15.8.01	30.9.00	3.11.01	15.8.01

3.2.6. Dem Einbringenden zuzurechnendes Vermögen

3.2.6.1. Allgemeines

803

Das eingebrachte Vermögen muss am Einbringungsstichtag existiert haben und dem Einbringenden (natürliche Person, Personengesellschaft, Körperschaft) am Einbringungsstichtag (zumindest wirtschaftlich) zuzurechnen gewesen sein (siehe auch Rz 738 ff) und bezüglich der Definition der Zurechnung auch EStR 2000 Rz 121 ff). Im Falle der offen gelegten Treuhandschaft hat die Zurechnung den allgemeinen Regeln folgend beim Treugeber zu erfolgen.

804

Das Vorliegen des wirtschaftlichen Eigentums ist im Zuge der Umgründungsmaßnahme durch entsprechende Anerkenntnisvereinbarungen entsprechend zu dokumentieren. Dies gilt vor allem hinsichtlich der Zurechnung von nacktem Grund und Boden (siehe etwa auch

EStR 2000 Rz 123 ff und Rz 143) oder von im Miteigentum von Ehegatten stehenden zum Teil betrieblich genutzten Liegenschaften (siehe EStR 2000 Rz 574 ff).

3.2.6.2. Zurechnung unter Lebenden

3.2.6.2.1. Stichtagszurechnung

805

Wird das Vermögen erst nach dem Einbringungsstichtag erworben, ist eine Anwendungsvoraussetzung des § 12 UmgrStG dahingehend nicht erfüllt, dass es dem Einbringenden noch nicht zuzurechnen war und daher eine Vermögensübertragung im Sinne des § 12 Abs. 2 UmgrStG nicht wirksam erfolgen kann. Nach § 13 Abs. 2 UmgrStG gilt in diesem Fall der Tag des Abschlusses des Einbringungsvertrages als Ersatzstichtag. Eine unter Art. III UmgrStG fallende Einbringung liegt nur dann vor, wenn auf diesen Ersatzstichtag die Voraussetzungen für eine steuerneutrale Einbringung innerhalb von neun Monaten geschaffen werden (siehe Rz 798 ff).

3.2.6.2.2. Maßnahmen nach UmgrStG

806

Schädlich sind auch umgründungsbedingt verspätete Vermögenserwerbe. Die ertragsteuerliche Zurechnung des übergehenden Vermögens zum Übernehmenden erfolgt jeweils mit Beginn des dem Umgründungsstichtag folgenden Tages. Nachfolgende Einbringungen können deshalb frühestens auf den Tag nach dem Umgründungsstichtag der vorangegangenen Umgründung bezogen werden. Im Rahmen eines Umgründungsplanes gemäß § 39 UmgrStG kann eine solche Maßnahme frühestens auf den Umgründungsstichtag der vorangegangenen Umgründung bezogen werden (siehe Rz 1874 ff).

Beispiel:

Ein Kapitalanteil wurde durch folgende Rechtsvorgänge erworben und soll nun in eine andere Kapitalgesellschaft eingebracht werden. Der Einbringungsstichtag für diese Übertragung kann frühestens der folgende Tag sein:

Erwerb des Kapitalanteils durch Einbringenden	*frühest möglicher Stichtag*
bei Gründung am 05.04.01 (Tag der Errichtung des Gesellschaftsvertrages)	*05.04.01*
durch Kauf am 05.04.01	*05.04.01*
durch Schenkung oder Legat am 05.04.01	*05.04.01*
durch vorangegangene Einbringung gemäß Art. III UmgrStG als übernehmender Körperschaft zum Einbringungsstichtag 31.12.01	*01.01.02 im Regelfall* *31.12.01 mit Umgründungsplan*

Sollte der Einbringungsstichtag weder auf den Folgetag bezogen werden noch ein Umgründungsplan im Sinne der § 39 UmgrStG erstellt werden, gilt der Tag des Abschlusses des Einbringungsvertrages als Ersatzstichtag (siehe Rz 798 ff).

3.2.6.2.3. Gesellschafterwechsel nach dem Einbringungsstichtag

807

Wollen alle Mitunternehmer ihre Anteile zum selben Stichtag in die selbe Körperschaft einbringen oder bringt die Mitunternehmerschaft selbst Vermögen ein, gilt als frühest möglicher Einbringungsstichtag der Tag, an dem die Mitunternehmeranteile den selben Mitunternehmern zuzurechnen waren, die auch im Zeitpunkt des Abschlusses des Einbringungsvertrages an der Mitunternehmerschaft beteiligt sind. Unschädlich ist der Wechsel eines reinen Arbeitsgesellschafters ohne Vermögensbeteiligung.

Beispiel:

A, B, C, D und E sind je zu 20% an der X-OHG beteiligt. Der Betrieb der OHG soll zum 31.12.00 in die

a) dem F zu 100% gehörende

b) der OHG zu 100% gehörende

X-GmbH eingebracht werden. Am 1.6.01 schenkt E seinen Anteil seinem Sohn. Im Fall der Betriebseinbringung kann die Einbringung in beiden Varianten zum 31.12.00 nicht durchgeführt werden (Ersatzstichtag). Der frühestmögliche Einbringungsstichtag ist der 1.6.01. Werden die Mitunternehmeranteile eingebracht, kann E nicht an der Einbringung zum 31.12.00 teilnehmen.

808

Änderungen der Beteiligungsverhältnisse bei der übernehmenden Körperschaft nach dem Einbringungsstichtag sind für die Wirksamkeit einer Einbringung unbeachtlich. Bei der Einbringung von Vermögen durch Körperschaften sind Änderungen der Beteiligungsverhältnisse bei der einbringenden Körperschaft (im Gegensatz zu Mitunternehmerschaften) ebenfalls unbeachtlich (siehe aber Rz 1211). Die Existenz der einbringenden Körperschaft am Einbringungsstichtag ist nur dann nicht erforderlich, wenn ihr das Vermögen zum Einbringungsstichtag auf Grund einer Umgründung rückwirkend zuzurechnen ist.

3.2.6.3. Zurechnung von Todes wegen

809

Wurde das einzubringende Vermögen nach dem Einbringungsstichtag im Erbwege erworben, stellt dies keine Einbringungshindernis dar, wenn die Einbringung im Wege einer Buchwerteinbringung erfolgt. Dies gilt somit nur, sofern keine Neubewertung des eingebrachten Vermögens im Sinne des § 16 und 17 UmgrStG erfolgt. Der Erwerb durch Legat (Vermächtnis) stellt keinen Erwerb im Erbwege dar und ist somit jedenfalls schädlich.

3.3. Der Einbringende (§§ 14 bis 17 UmgrStG)

810

Die §§ 14 bis 17 UmgrStG regeln die ertragsteuerliche Behandlung des Einbringenden bis zum Einbringungsstichtag (§ 14 UmgrStG Rz 811 bis Rz 836), die Darstellung des einzubringenden Vermögens (§ 15 UmgrStG Rz 837 ff) und die Bewertung von einzubringendem Betriebsvermögen (§ 16 UmgrStG Rz 848 ff) und von einzubringenden nicht betriebszugehörigen Kapitalanteilen (§ 17 UmgrStG Rz 929 ff).

3.3.1. Zurechnung des Vermögens bis zum Einbringungsstichtag

811

Durch die Festlegung des Einbringungsstichtages nach den Bestimmungen des § 13 UmgrStG wird das ertragsteuerliche Ergebnis der Einkunftsquelle bis zum Ablauf des Einbringungsstichtages dem Einbringenden zugerechnet (§ 14 Abs. 2 UmgrStG). Damit ist klargestellt, dass in der Besteuerung der einzubringenden Einkunftsquelle (Betrieb usw.) keine Unterbrechung eintritt, sondern die Besteuerung nahtlos fortgesetzt wird. Bis zum Einbringungsstichtag erfolgt die Zurechnung der Einkunftsquelle zum Einbringenden, ab dem dem Einbringungsstichtag folgenden Tag erfolgt die Erfassung bei der übernehmenden Körperschaft.

812

Mit der Zurechnung der Einkunftsquelle bis zum Einbringungsstichtag sind dem Einbringenden auch deren Ergebnisse zuzurechnen, das sind die Gewinne oder Verluste des (Teil)Betriebes oder Mitunternehmeranteils. Bis zum Einbringungsstichtag anfallende Aufwendungen und Erträge aus einem einzubringenden Kapitalanteil sind ebenfalls noch dem Einbringenden zuzurechnen. Ausschüttungen nach dem Einbringungsstichtag sind umgründungssteuerrechtlich der übernehmenden Körperschaft zuzurechnen, soweit sie nicht im Einbringungsvertrag dem Einbringenden vorbehalten wird. Zum Ausschüttungsvorbehalt siehe Rz 927 ff.

813

Unternehmensrechtlich ergibt sich aus der Einbringung keine Rückwirkung, sie kann allerdings schuldrechtlich rückbezogen werden. Art. III UmgrStG hat ausschließlich auf die steuerliche Behandlung Auswirkung. Unternehmensrechtlich ist das durch Gewinne erhöhte oder durch Verluste geminderte Einbringungsvermögen bei der übernehmenden Körperschaft erst im Zeitpunkt des Erwerbes des (wirtschaftlichen) Eigentums einzubuchen. Liegt zwischen dem Einbringungsstichtag und dem Zeitpunkt des Erwerbs durch die übernehmende Körperschaft ein Regelbilanzstichtag des Einbringenden, hat dieser das Einbringungsvermögen noch in der zu diesem Stichtag aufzustellenden Bilanz auszuweisen.

Auch Gewinne und Verluste im Einbringungsvermögen bis zu diesem Regelbilanzstichtag sind unternehmensrechtlich noch beim Einbringenden zu erfassen. Das sich daraus ergebende unternehmensrechtliche Ergebnis ist an Hand der Überleitung in die Steuerbilanz entsprechend zu korrigieren.

814

Im Falle einer Einbringung zum Regelbilanzstichtag des Einbringenden ist der Jahresabschluss Grundlage für die Umgründung. Wird eine Einbringung nicht zu einem Regelbilanzstichtag des Einbringenden vorgenommen, ist zum Einbringungsstichtag eine den steuerlichen Gewinnermittlungsvorschriften entsprechenden Bilanz zu erstellen, deren Ergebnis der Besteuerung des Einbringenden zugrunde gelegt wird. Im Hinblick auf die Freiheit der Wahl eines Einbringungsstichtages liegt diesbezüglich kein zustimmungsbedürftiger Wechsel des Wirtschaftsjahres im Sinne des § 2 Abs. 7 EStG 1988 bzw. § 7 Abs. 5 KStG 1988 vor. Das einzubringende Betriebsvermögen ist der Bestimmung des § 14 Abs. 1 UmgrStG folgend mit dem Wert anzusetzen, der sich nach den steuerrechtlichen Vorschriften über die Gewinnermittlung ergibt. Sollte kein Fall der Buchwertfortführung vorliegen, ist den Bestimmungen des § 16 Abs. 2 oder 3 UmgrStG folgend das Vermögen mit dem gemeinen Wert (§ 6 Z 14 EStG 1988) anzusetzen.

3.3.2. Einbringung von Betriebsvermögen

3.3.2.1. Einzubringender Betrieb

815

Zum Betriebsbegriff siehe Rz 687 ff.

3.3.2.1.1. Jahres- oder Zwischenabschluss

816

Unabhängig vom Erfordernis der Erstellung einer Einbringungsbilanz nach § 15 UmgrStG hat jeder Einbringende für seine Gewinnermittlung zum Zeitpunkt des Einbringungsstichtages einen steuerlichen Jahresabschluss aufzustellen. Dies ergibt sich aus § 12 Abs. 2 UmgrStG und ist damit Anwendungsvoraussetzung für Art. III UmgrStG.

Diese Bilanz entspricht nur dann den Anforderungen des UmgrStG, wenn sie nach den Grundsätzen des § 4 Abs. 1 EStG 1988 erstellt wurde, dh. auf Grund einer Bestandsaufnahme einen vollständigen Ansatz aller Wirtschaftsgüter unter Beachtung der steuerlichen Bewertungsvorschriften enthält. Rechnungslegungspflichtige Gewerbetreibende haben die Bilanz unter zusätzlicher Beachtung der Grundsätze des § 5 Abs. 1 EStG 1988 aufzustellen. wobei auch eine ordnungsgemäß erstellte UGB-Bilanz den Anforderungen des § 12 Abs. 2 UmgrStG genügt.

817

Da die übernehmende inländische Körperschaft stets nach den Grundsätzen des § 5 Abs. 1 EStG 1988 bilanziert, kommt es bei ihr mit der Vermögensübernahme

- von einem den Gewinn nach § 4 Abs. 1 EStG 1988 ermittelnden Einbringenden zu einem weiteren Übergang der Ermittlung von § 4 Abs. 1 EStG 1988 zur Ermittlung nach § 5 EStG 1988, der an dem dem Einbringungsstichtag folgenden Tag eintritt, und
- von einem rechnungslegungspflichtigen Gewerbetreibenden zu keinem weiteren Wechsel.

3.3.2.1.2. Einbringung durch nicht bilanzierende Betriebsinhaber

818

Ermittelt der Einbringende den Gewinn bisher nach § 4 Abs. 3 bzw. § 17 EStG 1988, ergibt sich auf Grund der Bilanzerstellungspflicht zum Einbringungsstichtag ein Wechsel der Gewinnermittlungsart zu jener nach § 4 Abs. 1 EStG 1988 im Sinne des § 4 Abs. 10 EStG 1988.

Zur Ermittlung des Übergangsgewinnes- oder verlustes siehe EStR 2000 Rz 689 ff.

819

Die Zurechnung des Übergangsgewinnes von § 4 Abs. 3 EStG 1988 auf § 4 Abs. 1 EStG 1988 erfolgt in jenem Veranlagungszeitraum, in welchen der Einbringungsstichtag fällt (siehe EStR 2000 Rz 725). Für den Übergangsgewinn können sich unter der Voraussetzung der „Außerordentlichkeit" die Begünstigungen des § 37 Abs. 5 EStG 1988 ergeben. Siehe EStR 2000 Rz 7310 ff.

820

Führt das Ergebnis im Rahmen des Wechsels der Gewinnermittlung zu einem Übergangsverlust, ist dieser auf sieben Jahre aufzuteilen. Das erste Siebentel entfällt dabei noch auf die Erfolgsermittlung des Einbringenden und die restlichen Siebentel betreffen bereits die Erfolgsermittlung der übernehmenden Körperschaft.

821

Zum Wechsel der Gewinnermittlungsart in der übernehmenden Körperschaft siehe Rz 963 ff.

3.3.2.2. Einzubringender Teilbetrieb

822

Zum Teilbetriebsbegriff siehe Rz 714 ff.

3.3.2.2.1. Jahres- oder Zwischenabschluss

823

Auch für die Einbringung eines Teilbetriebes ist das Vorliegen eines Jahres- oder Zwischenabschlusses des Einbringenden im Sinne des § 4 Abs. 1 EStG 1988 zum Einbringungsstichtag erforderlich. Auch wenn die Einbringung nur einen Teilbetrieb betrifft,

ist der Jahres- oder Zwischenabschluss für den gesamten Betrieb aufzustellen. Dies ergibt sich aus § 12 Abs. 2 UmgrStG und ist damit Anwendungsvoraussetzung für Art. III UmgrStG.

824

Für den einzubringenden Teilbetrieb endet das Wirtschaftsjahr des Einbringenden mit dem Einbringungsstichtag. Erfolgt die Einbringung zu einem vom Regelbilanzstichtag abweichenden Stichtag, begründet die Bilanz für den gesamten Betrieb des Einbringenden hinsichtlich des verbleibenden Betriebes kein Rumpfwirtschaftsjahr, sondern hat nur Zwischenbilanzcharakter. Der zum Stichtag für den Teilbetrieb ermittelte Gewinn oder Verlust fließt in die laufende Gewinnermittlung des verbleibenden Betriebes des Einbringenden ein.

Beispiel:

Der den Gewinn nach § 4 Abs. 1 EStG 1988 ermittelnde Einzelunternehmer A bringt einen Teilbetrieb zum 30.6.01 in die A-GmbH ein. Auf den 30.6.01 ist ein Zwischenabschluss für das gesamte Einzelunternehmen zu erstellen, der hinsichtlich des Teilbetriebes zu einem Rumpfwirtschaftsjahr führt, für den Restbetrieb hingegen nur Statuscharakter hat. Für den Restbetrieb ist somit unverändert der Gewinn nach dem Wirtschaftsjahr 1.1 – 31.12.01 zu ermitteln, der Gewinn oder Verlust des Rumpfwirtschaftsjahres des Teilbetriebes ist dem Gewinn oder Verlust des Restbetriebes zuzurechnen.

3.3.2.2.2. Einbringung durch nicht bilanzierende Betriebsinhaber

825

Ermittelt der Einbringende den Gewinn nach § 4 Abs. 3 bzw. § 17 EStG 1988, ergibt sich auf Grund der Bilanzierungspflicht die Notwendigkeit der Aufstellung eines steuerlichen Jahres- oder Zwischenabschlusses im Sinne des § 4 Abs. 1 EStG 1988 für den gesamten Betrieb. Auch hier bildet diese Bilanz die Grundlage für die sich daraus ableitende Einbringungsbilanz nach § 15 UmgrStG. Der damit hinsichtlich des zu übertragenden Teilbetriebes eintretende Wechsel der Gewinnermittlungsart ist wie bei der Betriebseinbringung nach § 4 Abs. 10 EStG 1988 zu beurteilen (siehe Rz 818 ff). Die Bilanzierung hinsichtlich des vom Einbringenden weitergeführten Restbetriebes ist im Hinblick auf die fortgesetzte Einnahmen-Ausgaben-Rechnung nur als Status zu sehen.

3.3.2.3. Einzubringende Mitunternehmeranteile

826

Zum Mitunternehmeranteilsbegriff siehe Rz 717 ff.

3.3.2.3.1. Jahres- bzw. Zwischenabschluss der Mitunternehmerschaft

827

Auf Grund der Vorschrift des § 12 Abs. 2 Z 2 UmgrStG hat die Mitunternehmerschaft, deren Anteil eingebracht werden soll, einen Jahres- oder Zwischenabschluss zum

Einbringungsstichtag zu erstellen. Dies ergibt sich aus § 12 Abs. 2 UmgrStG und ist damit Anwendungsvoraussetzung für Art. III UmgrStG.

828

Rechnungslegungspflichtige Personenhandelsgesellschaften haben ihre Jahresabschlüsse nach den Bestimmungen des UGB zu erstellen und sie für steuerliche Zwecke den Regelungen des § 5 EStG 1988 zu unterwerfen. Im Falle der Einbringung zum Regelbilanzstichtag bildet die zu diesem Stichtag erstellte steuerliche Schlussbilanz die Grundlage für die Darstellung des Mitunternehmeranteils (starre und variable Kapitalkonten) und damit die Grundlage für die vom Mitunternehmer zu ermittelnde Einbringungsbilanz. Nur so ist sichergestellt, dass der Umfang und Wert des Mitunternehmeranteiles zum Einbringungsstichtag exakt ermittelt werden kann. Sollte die Einbringung zu einem vom Regelbilanzstichtag abweichenden Tag erfolgen, hat die Mitunternehmerschaft einen steuerlichen Zwischenabschluss auf diesen Stichtag im Sinne des § 5 Abs. 1 EStG 1988 zu erstellen. Der Vermögensübergang bewirkt keinen Wechsel in der Gewinnermittlungsart.

829

Die vorstehenden Grundsätze gelten unabhängig davon, ob nur ein Mitunternehmer seinen Anteil oder mehrere Mitunternehmer oder alle Mitunternehmer ihre gesamten Anteile einbringen wollen oder nur ein Teil des Mitunternehmeranteils eingebracht werden soll.

830

Sonderbetriebsvermögen des einzelnen Mitunternehmers teilt dem Grunde nach das Schicksal des eingebrachten Anteils, sofern es nicht gemäß § 16 Abs. 5 UmgrStG zurückbehalten wird. Dies führt zur Gewinnrealisierung, es sei denn, der Mitunternehmer behält einen Teil seines Mitunternehmeranteiles zurück und hält so die Eigenschaft des Sonderbetriebsvermögens aufrecht oder es liegt eine Zurückbehaltung im Sinne des Rz 917 ff vor.

3.3.2.3.2. Einbringung im Fall einer nicht bilanzierenden Mitunternehmerschaft

831

Soll ein Mitunternehmeranteil einer nicht bilanzierenden Mitunternehmerschaft (nicht rechnungslegungspflichtige OG oder KG, GesbR) eingebracht werden, hat die Mitunternehmerschaft zum Einbringungsstichtag einen Jahres- oder Zwischenabschluss im Sinne des § 4 Abs. 1 EStG 1988 für das gesamte Vermögen aufzustellen. Für den Einbringenden liegt damit ein Wechsel der Gewinnermittlungsart zu jener nach § 4 Abs. 1 EStG 1988 vor, für die Mitunternehmerschaft hat die Bilanz nur Statuscharakter.

3.3.2.4. Einzubringender betriebszugehöriger Kapitalanteil

832

Zum Kapitalanteilsbegriff siehe Rz 725 ff.

3.3.2.4.1. Allgemeines

833

Im Gegensatz zu den Betriebs- Teilbetriebs- und Mitunternehmeranteilseinbringungen erfordert die Einbringung einer Kapitalbeteiligung im Sinne des § 12 Abs. 2 Z 3 UmgrStG keine Erstellung eines Jahres- oder Zwischenabschlusses des Einbringenden. Nach § 15 UmgrStG ist allerdings eine Einbringungsbilanz zum Einbringungsstichtag zu erstellen (siehe Rz 837 ff). Erfolgt die Einbringung zum Regelbilanzstichtag des Einbringenden, ist der steuerlich maßgebliche Buchwert Grundlage für die Einbringungsbilanz. Bei einem vom Regelbilanzstichtag des Einbringenden abweichenden Einbringungsstichtag ist der steuerlich maßgebende Buchwert laut dem letzten Jahresabschluss Ausgangspunkt für die Beurteilung, ob der Kapitalanteil zum Einbringungsstichtag den gleichen oder einen veränderten steuerlich maßgebenden Buchwert besitzt. Es hat daher ggf. beim Einbringenden eine Zuschreibung im Sinne des § 6 Z 13 EStG 1988 oder Teilwertabschreibung Platz zu greifen, die im laufenden Wirtschaftsjahr des Einbringenden steuerwirksam ist, soweit nicht § 12 Abs. 3 KStG 1988 anderes vorsieht.

3.3.2.4.2. Einbringung einer internationalen Schachtelbeteiligung

834

Eingebracht kann auch ein Kapitalanteil werden, dem die Eigenschaft einer internationalen Schachtelbeteiligung im Sinne des § 10 Abs. 2 KStG 1988 zukommt. Nach § 14 Abs. 1 Satz 4 UmgrStG kommt bei einzubringenden Schachtelbeteiligungen das in § 10 Abs. 2 KStG 1988 genannte Erfordernis des Bestehens der Beteiligung während eines ununterbrochenen Zeitraums von einem Jahr nicht zur Anwendung.

Zum einbringungsbedingten Entstehen oder Wegfall einer internationalen Schachtelbeteiligung siehe Rz 992 ff.

3.3.3. Einbringung von außerbetrieblichem Vermögen

835

Die Möglichkeit der Einbringung von Privatvermögen bzw. außerbetrieblichem Vermögen von Körperschaften ist auf die Einbringung von Kapitalanteilen im Sinne des § 12 Abs. 2 Z 3 UmgrStG beschränkt.

836

Ebenso wie bei der Einbringung von Betriebsvermögen sind die Ausgaben und Einnahmen bis zum Ablauf des Einbringungsstichtages dem Einbringenden zuzurechnen. Der Einbringungsstichtag ist frei bestimmbar. § 13 UmgrStG ist maßgebend, damit ist auch eine rückwirkende Einbringung im Sinne des § 14 Abs. 2 UmgrStG möglich. Die Bewertung des

einzubringenden Kapitalanteiles richtet sich nach den Regelungen des § 17 UmgrStG (siehe Rz 929 ff).

3.3.4. Einbringungsbilanz (§ 15 UmgrStG)

3.3.4.1. Bedeutung der Einbringungsbilanz

837

Einbringungsbilanzen sind handelsrechtlich als Geschäftseröffnungsbilanzen im Sinne des § 193 UGB Grundlage der Eintragung einer Einbringung im Hauptbuch gemäß § 2 Firmenbuchgesetz (FBG), BGBl Nr. 10/1991. Sie sind nach den Grundsätzen der ordnungsgemäßen Buchführung aufzustellen und es sind die Regeln über die Jahresbilanz anzuwenden (OGH 16.5.2001, 6 Ob 40/01b).

838

Die steuerliche Einbringungsbilanz ist ebenfalls Grundlage der Einbringung, sie gibt Aufschluss über das einzubringende Vermögen. Sie ist eine Anwendungsvoraussetzung des Art. III UmgrStG. Sie ist als eine Darstellung des Einbringungsvermögens zu Steuerwerten unter Berücksichtigung der Ausübung der Gestaltungs- und Wahlrechte einschließlich des sich daraus ergebenden Einbringungskapitals allerdings unabdingbar für die Anerkennung einer Einbringung im Sinne des § 12 UmgrStG.

- In Fällen der Firmenbuchzuständigkeit wird in der Regel eine unternehmensrechtliche Einbringungsbilanz vorgelegt. Die steuerliche Einbringungsbilanz ist nach § 15 letzter Satz UmgrStG stets dem für die übernehmende Körperschaft zuständigen Finanzamt vorzulegen. Dies wird anlässlich der nach § 43 Abs. 1 UmgrStG innerhalb der Neunmonatsfrist vorgesehenen Anzeige bei dem für die übernehmende Körperschaft zuständigen Finanzamt in Form einer Beilage zu geschehen haben.
- Außerhalb der Firmenbuchzuständigkeit des Firmenbuchrechts ist dem für die übernehmende Körperschaft zuständigen Finanzamt eine steuerliche Einbringungsbilanz vorzulegen. Gemäß § 15 kann die steuerliche Einbringungsbilanz entfallen, wenn die steuerlich maßgebenden Werte und das Einbringungskapital im Einbringungsvertrag beschrieben werden.

Im Falle der Einbringung des Betriebes einer stillen Mitunternehmerschaft kann in der Übermittlung des Jahresabschlusses oder einer Steuerbilanz des Inhabers des Unternehmens keine Einbringungsbilanz erblickt werden. Es ist auch in diesem Fall eine Einbringungsbilanz der stillen Mitunternehmerschaft zu erstellen, soweit die steuerlichen Daten nicht im Vertrag beschrieben werden.

Da für die Einbringung von Kapitalanteilen aus dem Privatvermögen oder dem außerbetrieblichen Vermögen einer Körperschaft die Aufstellung einer Einbringungsbilanz nicht erforderlich ist, muss der Gegenstand der Einbringung und die allfällige Mitübertragung von anschaffungsbedingtem Fremdkapital, ein allfälliger Ausschüttungsvorbehalt und die sich ergebende Gegenleistung im Einbringungsvertrag beschrieben werden, die steuerlich maßgebenden Anschaffungskosten sowie allenfalls der Verkehrswert sind vom Einbringenden evident zu halten.

Im Falle der Importeinbringung von ausländischem Vermögen kommt der Einbringungsbilanz an sich nur dann bzw. soweit Bedeutung zu, als die Republik Österreich ein Besteuerungsrecht erlangt. Diesfalls sind in der Einbringungsbilanz - vom Sonderfall des § 17 Abs. 2 Z 1 UmgrStG abgesehen - die gemeinen Werte anzusetzen. Da in Fällen, in denen auf Grund eines DBA mit Befreiungsmethode ein Besteuerungsrecht der Republik Österreich nicht entsteht, mit der Einbringung von im Ausland verbleibendem Vermögen § 2 Abs. 8 EStG 1988 zur Anwendung kommt, sollte eine vollständige dem inländischen Einkommensteuerrecht entsprechende Vermögensdarstellung erfolgen.

839

Erfolgt weder die Aufstellung einer Einbringungsbilanz noch eine eindeutige Beschreibung der steuerlich relevanten Daten und Umstände im Einbringungsvertrag, liegt die Verletzung einer Anwendungsvoraussetzung des Art. III UmgrStG vor.

3.3.4.2. Zweck der Einbringungsbilanz

840

Die Einbringungsbilanz stellt das Verbindungsglied zwischen der unternehmens- oder steuerrechtlichen Vermögensdarstellung zum Einbringungsstichtag nach allgemeinem Einkommensteuerrecht und dem für die übernehmende Körperschaft steuerlich zu übernehmenden Vermögen dar. Da die übernehmende Körperschaft an die Einbringungsbilanzansätze gebunden ist, kommt einer Darstellung des einzubringenden Vermögens – wie in Rz 838 ff ausgeführt - eine wesentliche Bedeutung zu.

841

Mit der Aufstellung einer Einbringungsbilanz werden mehrere Funktionen erfüllt:

- Darstellung zu Steuerwerten gemäß § 16 UmgrStG (siehe Rz 854 ff)
  - Bei einer Gesamtbetriebseinbringung die Darstellung des Betriebsvermögens zu den steuerlich maßgebenden Buchwerten.
  - Bei einer Teilbetriebseinbringung die Darstellung des aus der Gesamtsteuerbilanz abgeleiteten einzubringenden Teilbetriebsvermögens zu den steuerlich maßgebenden

Buchwerten. Dabei hat die Zuordnung der Aktiva und Passiva nach den Grundsätzen des notwendigen Betriebsvermögens zu erfolgen. Neutrales Betriebsvermögen kann dispositiv dem einzubringenden Teilbetrieb oder dem Restbetrieb zugeordnet werden (kein Fall der rückwirkenden Korrektur im Sinne des § 16 Abs. 5 UmgrStG).

– Bei einer Mitunternehmeranteilseinbringung die Darstellung des aus der Gesamtsteuerbilanz der Mitunternehmerschaft abgeleiteten einzubringenden Anteils laut den Kapitalkonten. Bei der Einbringung eines Teiles des Mitunternehmeranteiles ist davon auszugehen, dass der einzubringenden Quote alle Teile des Mitunternehmeranteils quotal zuzuordnen sind (siehe das Beispiel in Rz 721).

– Bei einer Kapitalanteilseinbringung die Darstellung des steuerlich maßgebenden Buchwertes und eines ggf. miteinzubringenden anteilsbezogenen Anschaffungsverbindlichkeit

- Darstellung der rückwirkenden Veränderungen des zu Steuerwerten dargestellten Vermögens gemäß § 16 Abs. 5 UmgrStG (siehe Rz 873 ff)
- Darstellung der Steuerwerte im Falle der Zwangsaufwertung (siehe Rz 862 ff) oder der Nutzung der Aufwertungsoption (siehe Rz 861) gemäß § 16 UmgrStG
- Erfassung des sich aus der Darstellung und den rückwirkenden Veränderungen ergebenden Saldos als steuerliches Einbringungskapital.

842

Die Einbringungsbilanz ist insofern nicht vollständig aussagekräftig und für die übernehmende Körperschaft bilanztechnisch verbindlich, als die Einbringung auch nicht bilanzierungsfähige Wirtschaftsgüter (immaterielle Rechte), abgeschriebene Wirtschaftsgüter oder geringwertige Wirtschaftsgüter umfassen kann, die nur im Einbringungsvertrag entsprechend darstellbar sind. Eine Bindung an die Einbringungsbilanzansätze ist auch dann gegeben, wenn es in der Folge bei der übernehmenden Körperschaft zu einem Wechsel zur Gewinnermittlung nach § 5 Abs. 1 EStG 1988 kommt.

843

Alle Wirtschaftsgüter, die im Zuge einer Einbringung nach Art. III UmgrStG übertragen werden, aber weder im Einbringungsvertrag allgemein umschrieben noch in der Einbringungsbilanz aufgenommen sind und auch nicht durch eine Klausel als übertragen gelten (siehe Rz 669), gelten als außerhalb des Art. III UmgrStG eingelegt, sodass insoweit Gewinnverwirklichung nach § 6 Z 14 lit. b EStG 1988 eintritt.

844

Die auf Grund der rückwirkenden Maßnahmen gemäß § 16 Abs. 5 UmgrStG rückwirkend in das Privatvermögen oder aus dem Privatvermögen übergehenden Wirtschaftsgüter sind als Entnahmen und Einlagen im Sinn des § 6 EStG 1988 zu beurteilen.

845

Das aus dem Saldo zwischen Aktiva und Passiva der Einbringungsbilanz resultierende Einbringungskapital bewirkt

- die Festlegung der Steuerwerte der einzelnen Wirtschaftsgüter für die übernehmende Körperschaft (§ 18 Abs. 1 Satz 1 UmgrStG Rz 960) und
- die Fixierung der für den Einbringenden maßgeblichen steuerlichen Anschaffungskosten für die Anteile an der übernehmenden Körperschaft (§ 20 UmgrStG Rz 1091 ff).

846

Sollte die Einbringungsbilanz nicht die Vereinbarungen des Einbringungsvertrages widerspiegeln, ist die Einbringungsbilanz berichtigungspflichtig und zwar unabhängig von der Zustimmung des FA. Eine Einbringungsbilanzberichtigung ist auch noch nach Einreichung beim FA möglich. Bei Abweichungen zwischen Einbringungsvertrag und Einbringungsbilanz ist der Umschreibung des Einbringungsvermögens im Einbringungsvertrag der Vorzug zu geben und die Einbringungsbilanz zu berichtigen.

Zu den Folgen von abgabenbehördlichen Berichtigungen des der Einbringung zugrunde liegenden Jahres- oder Zwischenabschlusses siehe Rz 1268 ff.

847

Hinsichtlich des Zeitpunktes der Erstellung der Einbringungsbilanz ist zu unterscheiden, ob der Einbringungsvertrag vor oder nach dem Einbringungsstichtag abgeschlossen wird. Im Normalfall der Konzentrationseinbringung liegt dem Einbringungsvertrag der Jahres- oder Zwischenabschluss, die Unternehmensbewertung und damit die Gegenleistung und daher auch die Einbringungsbilanz zu Grunde. Ein vor dem Einbringungsstichtag abgeschlossener Einbringungsvertrag kann idR nur ein Torso sein, da er nur die Mindestdaten festlegen kann. Die fehlenden Daten und Unterlagen, wozu auch die Einbringungsbilanz gehört, sind in diesem Fall bis zum Ablauf der Neunmonatsfrist zu erstellen und der zuständigen Behörde anzumelden oder zu melden.

3.4. Steuerliche Bewertung des einzubringenden Vermögens (§§ 16 und 17 UmgrStG)

3.4.1. Allgemeines

848

§ 16 UmgrStG regelt die Bewertung des betrieblichen Einbringungsvermögens beim Einbringenden. Er bezieht sich auf einzubringende Betriebe, Teilbetriebe, Mitunternehmeranteile oder betriebsvermögenszugehörige Kapitalanteile.

849

§ 17 UmgrStG regelt die Bewertung von Kapitalanteilen aus einem Privatvermögen oder aus einem nach der Isolationstheorie als Privatvermögen geltenden ausländischem Vermögen beim Einbringenden.

850

Die Bewertungsregeln der §§ 16 und 17 UmgrStG bestimmen den Ansatz des Einbringungsvermögens (hinsichtlich des Betriebsvermögens in der Einbringungsbilanz) des Einbringenden, sind aber nach § 18 UmgrStG und § 20 UmgrStG auch für die Bewertung

- des Einbringungsvermögens in der Steuerbilanz der übernehmenden Körperschaft und
- der Anteile an der übernehmenden Körperschaft

maßgeblich.

851

Bei Vorliegen der in Art. III UmgrStG normierten Voraussetzungen erfolgt die Einbringung grundsätzlich zu Buchwerten (§ 16 Abs. 1 UmgrStG) bzw. zu Anschaffungskosten (§ 17 Abs. 1 UmgrStG). Ausnahmen bestehen:

- für grenzüberschreitende Einbringungen in den EU/EWR-Raum hinsichtlich eines Verlustes des Besteuerungsrechtes der Republik Österreich in Verbindung mit einem Nichtfestsetzungskonzept, siehe Rz 860a ff) und unter Umständen hinsichtlich eines Beteiligungstransfers (Nachfolgebesteuerung),
- für grenzüberschreitende Einbringungen in Drittstaaten mit Verlust des Besteuerungsrechtes (Aufwertungszwang),
- für Einbringungen mit Auslandsbezug, wenn das Besteuerungsrecht Österreichs hinsichtlich der Gegenleistung im Sinne des § 19 UmgrStG durch die Einbringung gegenüber Nicht-EU-Staaten eingeschränkt wird (Aufwertungszwang gemäß § 16 Abs. 2 Z 2 UmgrStG) oder

- in bestimmten Fällen zur Vermeidung von Nachteilen, die dem Einbringenden durch eine Buchwerteinbringung entstehen können (Aufwertungswahlrecht gemäß § 16 Abs. 3 UmgrStG und § 17 Abs. 2 UmgrStG).

852

Durch die Übertragung des Einbringungsvermögens zu Buchwerten bzw. Anschaffungskosten werden die im Einbringungsvermögen enthaltenen stillen Reserven auf die übernehmende Körperschaft übertragen. Da zudem das Einbringungskapital entweder als Anschaffungskosten der neuen Anteile gilt (§ 20 Abs. 2 UmgrStG) oder bei Unterbleiben einer Gegenleistung den bestehenden Anteilen an der übernehmenden Körperschaft zu- oder von ihnen abgeschrieben wird (§ 20 Abs. 4 Z 1 UmgrStG), werden die stillen Reserven auch auf die Anteile an der übernehmenden Körperschaft übertragen (Verdoppelung der Steuerhängigkeit der stillen Reserven).

853

Die steuerliche Bewertung des Einbringungsvermögens in der Einbringungsbilanz bzw. im Einbringungsvertrag erfolgt unabhängig von der unternehmensrechtlichen Bewertung. Auf Grund des in § 16 Abs. 1 UmgrStG normierten verpflichtenden Buchwertansatzes, der sich ausschließlich an der Bewertung des eingebrachten Vermögens bei der steuerlichen Gewinnermittlung orientiert, hat eine abweichende Bewertung in der dem UGB entsprechenden Bilanz keinen Einfluss auf die Anwendung von Art. III UmgrStG, insb. dessen Bewertungsgrundsätze. Der Grundsatz der Maßgeblichkeit der dem UGB entsprechenden Bilanz für die Steuerbilanz wird durch die verpflichtende steuerliche Bewertungsvorschrift für die Steuerbilanz der übernehmenden Gesellschaft außer Kraft gesetzt.

3.4.2. Bewertung von einzubringendem Betriebsvermögen (§ 16 UmgrStG)

854

§ 16 UmgrStG sieht als Bewertungsmaßstäbe vor:

- die zwingende Buchwerteinbringung (Rz 855 ff)
- bei grenzüberschreitender Einbringung (Export-Einbringung) kann es weiters
  - zur sofortigen Grenzbesteuerung gem. § 16 Abs. 1 zweiter Satz iVm § 1 Abs. 2 UmgrStG (Rz 860a)
  - zur aufgeschobenen Grenzbesteuerung gem. § 16 Abs. 1 zweiter Satz iVm § 1 Abs. 2 UmgrStG (Nichtfestsetzungskonzept Rz 860a)
  - zur Verschiebung des Entstehens der Steuerschuld gem. § 16 Abs. 1 3. bis letzter Satz UmgrStG (Rz 860d) kommen.

- die Aufwertungsoption gemäß § 16 Abs. 3 UmgrStG (Rz 861) und
- die Zwangsaufwertung gemäß § 16 Abs. 2 Z 2 UmgrStG (Rz 862 ff).

3.4.2.1. Zwingende Buchwerteinbringung

855

Der in § 16 Abs. 1 UmgrStG normierte Grundsatz der Buchwerteinbringung bedeutet, dass das eingebrachte Vermögen in der Einbringungsbilanz mit den Werten angesetzt werden, die sich nach den steuerlichen Vorschriften als Wertansätze für die Gewinnermittlung ergeben.

Ein Buchwerteinbringungszwang liegt vor, wenn der Einbringende in Österreich seinen Wohnsitz oder gewöhnlichen Aufenthalt (§ 1 Abs. 2 EStG 1988) oder – im Falle einer einbringenden Körperschaft – Geschäftsleitung oder Sitz (§ 1 Abs. 2 Satz 1 KStG 1988) hat und auch die übernehmende Körperschaft in Österreich ansässig ist.

856

Wird ausländisches Vermögen von einem österreichischen Einbringenden in eine österreichische übernehmende Körperschaft eingebracht, liegt unabhängig davon, ob anlässlich der Einbringung eine Kapitalerhöhung erfolgt, ein Anwendungsfall von § 16 Abs. 1 UmgrStG mit Buchwertfortführung vor.

Beispiel 1:

Der in Österreich unbeschränkt steuerpflichtige A bringt sein deutsches Einzelunternehmen in die österreichische A-GmbH ein, wobei auf Grund der 100-prozentigen Beteiligung von A an der A-GmbH bei dieser eine Kapitalerhöhung unterbleibt. Die Einbringung erfolgt unter Ansatz der Buchwerte.

Beispiel 2:

Die in Österreich unbeschränkt steuerpflichtige A-GmbH bringt ihre seit Jahren bestehende 50-prozentige Beteiligung an der Schweizer B-AG in die österreichische C-GmbH ein, an der neben der A-GmbH (20%) die natürliche Person D beteiligt ist. Anlässlich der Einbringung erfolgt bei der C-GmbH eine Kapitalerhöhung, wodurch sich der Anteil der A-GmbH auf 40% erhöht. Die Einbringung erfolgt unter Buchwertansatz.

3.4.2.1a. Export-Einbringungen

857

Die Einbringung von Vermögen im Sinne des § 12 UmgrStG durch einen Steuerinländer (natürliche Person, Personengesellschaft, Körperschaft) in eine ausländische übernehmende Körperschaft fällt unter die zwingende Buchwertfortführung im Sinne des § 16 Abs. 1 UmgrStG. Hinsichtlich der Rechtsfolgen ist zu unterscheiden:

- Soweit Betriebe, Teilbetriebe, Mitunternehmeranteile oder Kapitalanteile eingebracht werden, die im Inland steuerhängig bleiben, ist die mit der Buchwerteinbringung systematisch verbundene Verdoppelung der steuerhängigen stillen Reserven gegeben, da

das eingebrachte Vermögen in Österreich unter die beschränkte Körperschaftsteuerpflicht fällt und die Anteile, auch wenn eine internationale Schachtelbeteiligung entstehen oder sich erweitern sollte, nach § 20 Abs. 7 UmgrStG insoweit steuerhängig bleiben.

- Soweit Betriebe, Teilbetriebe oder Kapitalanteile in eine ausländische Körperschaft eingebracht werden und dabei das Besteuerungsrecht der Republik Österreich eingeschränkt wird, führt die fehlende Verdoppelung der stillen Reserven zur sofortigen oder uU aufgeschobenen Grenzbesteuerung (siehe Rz 860a ff). Bei der Einbringung von Betrieben oder Teilbetrieben könnte einbringungsveranlasst nur in Ausnahmefällen das Besteuerungsrecht der Republik Österreich eingeschränkt werden. Erfolgt im Zuge oder im Anschluss an die Einbringung eine (körperliche) Überführung von Wirtschaftsgütern in das Ausland, ist § 6 Z 6 EStG 1988 anzuwenden.
- Soweit betriebsvermögenszugehörige Kapitalanteile durch eine Körperschaft gem. § 7 Abs. 3 KStG 1988 eingebracht werden und das Besteuerungsrecht der Republik Österreich untergeht, ist daher zumindest die einfache Steuerhängigkeit in Österreich, bezogen auf die Gegenleistung, sicherzustellen. Bei Gewährung von Anteilen auf Grund einer Sachgründung oder einer Kapitalerhöhung (§ 19 Abs. 1 UmgrStG) oder durch die Altgesellschafter der übernehmenden Körperschaft (§ 19 Abs. 2 Z 2 UmgrStG) ist dies erfüllt. Soweit eine Anteilsgewährung unterbleiben soll, verlangt aus diesem Grund § 19 Abs. 2 Z 5 UmgrStG die Zuschreibung zu einer inländischen Beteiligung. Die Einbringung in das Ausland führt daneben zur sofortigen oder aufgeschobenen Grenzbesteuerung, ausgenommen bei einbringenden Kapitalgesellschaften und Genossenschaften unter den Voraussetzungen des § 16 Abs. 1 Satz drei UmgrStG (siehe Rz 860a ff).

858

Bringt eine inländische Körperschaft Vermögen im Sinne des § 12 Abs. 2 UmgrStG (Betrieb, Teilbetrieb, Mitunternehmeranteil oder Kapitalanteil) in eine ausländische Körperschaft ein, an der eine Beteiligung der einbringenden Körperschaft im Sinne des § 10 Abs. 2 KStG 1988 (internationale Schachtelbeteiligung) besteht, ist diese Einbringung ebenfalls unter Buchwertansatz vorzunehmen, soweit nicht einbringungsbedingt (außer bei Kapitalanteilen, siehe Rz 860d) das Besteuerungsrecht der Republik Österreich eingeschränkt wird. Der Buchwertansatz gilt unabhängig davon, ob bei der übernehmenden Körperschaft eine Kapitalerhöhung erfolgt und ob das Ausmaß der Beteiligung der einbringenden Körperschaft an der übernehmenden ausländischen Körperschaft dadurch unverändert bleibt oder sich erhöht. Gleiches gilt auch für den Fall, dass durch die Einbringung die internationale Schachtelbeteiligung entsteht.

Beispiel 1:

Die in Österreich unbeschränkt steuerpflichtige A-GmbH bringt ihre italienische Zweigniederlassung in eine italienische Kapitalgesellschaft ein, an der sie zu 30% beteiligt ist. Anlässlich der Einbringung findet eine Kapitalerhöhung statt, wodurch sich der Anteil der A-GmbH auf 60% erhöht.

Die Einbringung hat unter Ansatz der Buchwerte zu erfolgen (ist auch kein Fall einer Nichtfestsetzung).

Beispiel 2:

Die in Österreich unbeschränkt steuerpflichtige A-GmbH bringt ihre 50-prozentige Beteiligung an einer schwedischen Kapitalgesellschaft in eine holländische Kapitalgesellschaft ein, an der sie zu 100% beteiligt ist. Die eingebrachte Beteiligung ist steuerneutral (keine Option in die Steuerwirksamkeit). Anlässlich der Einbringung findet keine Kapitalerhöhung statt.

Bei der Einbringung ist der Buchwert anzusetzen. § 16 Abs. 1 zweiter Satz in Verbindung mit § 1 Abs. 2 UmgrStG (Nichtfestsetzungskonzept) sowie § 16 Abs. 1 dritter Satz UmgrStG greifen nicht, weil kein Besteuerungsrecht der Republik Österreich eingeschränkt wird. § 20 Abs. 7 Z 1 UmgrStG kommt ebenfalls nicht zur Anwendung, weil keine steuerhängigen stillen Reserven eingebracht werden (siehe Rz 1155). Sollte im Beispiel nicht eine steuerneutrale, sondern eine steuerwirksame (optierte) Beteiligung eingebracht werden, kommt § 16 Abs. 1 dritter Satz UmgrStG zur Anwendung.

Beispiel 3:

Die in Österreich unbeschränkt steuerpflichtige A-GmbH bringt ihren österreichischen Teilbetrieb 3 in die holländische C-BV ein.

Variante a:

Die A-GmbH ist an der C-BV zu 50% beteiligt (steuerneutrale Schachtelbeteiligung). Anlässlich der Einbringung findet bei der C-BV eine Kapitalerhöhung statt, wodurch sich die Beteiligung der A GmbH auf 80% erhöht.

Trotz der für die Beteiligung an der C-BV bestehenden internationalen Schachtelbeteiligungsbefreiung hat die Einbringung unter Buchwertfortführung zu erfolgen.

Variante b:

Die A-GmbH ist an der C-BV zu 100% beteiligt (steuerneutrale Schachtelbeteiligung), anlässlich der Einbringung erfolgt keine Kapitalerhöhung bei der C-BV.

859

Wird von einem Einbringenden aus einem EU-Mitgliedstaat (inländisches oder ausländisches) Vermögen in eine österreichische übernehmende Körperschaft eingebracht, liegt gemäß § 16 Abs. 2 Z 1 UmgrStG ein Fall der Buchwerteinbringung vor, sofern kein Vermögen vom Ausland nach Österreich überführt wird.

Beispiel:

Die A-GmbH mit Sitz in der BRD bringt einen deutschen Teilbetrieb in die österreichische B-GmbH ein, an der die A-GmbH zu 100% beteiligt ist; im Zuge der Einbringung wird kein Vermögen nach Österreich überführt. Die Einbringung hat unter Ansatz der Buchwerte zu erfolgen.

860

Bei der Einbringung von Betrieben gewerblicher Art von Körperschaften öffentlichen Rechts im Sinne des § 2 KStG 1988 sind gemäß § 16 Abs. 1 UmgrStG die Buchwerte anzusetzen, weil trotz Fehlens einer Körperschaftsteuerpflicht der Körperschaft öffentlichen Rechts und eines hieraus resultierenden Fehlens der Steuerhängigkeit der Kapitalanteile der übernehmenden Körperschaft keine Einschränkung des Besteuerungsrechts im Verhältnis zu anderen Staaten im Sinne des § 16 Abs. 2 UmgrStG vorliegt.

3.4.2.1b. Nichtfestsetzungskonzept

860a

§ 16 Abs. 1 UmgrStG sieht für die Bewertung des eingebrachten Betriebsvermögens grundsätzlich die Buchwertfortführung vor. Soweit aber im Rahmen der Einbringung in eine ausländische Körperschaft das Besteuerungsrecht der Republik Österreich hinsichtlich des eingebrachten Vermögens eingeschränkt wird, ist ebenso wie für die Verschmelzung (§ 1 Abs. 2 UmgrStG) auch in § 16 Abs. 1 UmgrStG ein Nichtfestsetzungskonzept verankert. Aus dem gesetzlichen Verweis auf § 1 Abs. 2 UmgrStG ergibt sich, dass Art III UmgrStG soweit keine Anwendung findet, als das Besteuerungsrecht der Republik Österreichs eingeschränkt wird. Obwohl also insoweit das allgemeine Steuerrecht des § 6 Z 14 lit. b EStG 1988 anzuwenden ist, sieht das UmgrStG selbst die Möglichkeit vor, an Stelle der sofortigen Gewinnverwirklichung im Jahr, in das der Einbringungsstichtag fällt, eine aufgeschobene Besteuerung bei Exporteinbringungen in den EU/EWR-Raum zu beantragen. Zum Nichtfestsetzungskonzept allgemein siehe zur Verschmelzung Rz 44.

860b

Das Nichtfestsetzungskonzept besteht neben der Sicherungseinrichtung des § 20 Abs. 7 Z 1 UmgrStG im Wege der Bewertung der Gegenleistung mit dem Buchwert der Sacheinlage, wodurch die exportierten stillen Reserven im Inland in den als Gegenleistung erhaltenen Anteilen steuerhängig bleiben. Entsteht auf Grund der Exporteinbringung eine internationale Schachtelbeteiligung, kommt es bei aufgeschobener Besteuerung daneben zu der in § 20 Abs. 7 Z 1 UmgrStG vorgesehenen Ausnahme von der Steuerneutralität hinsichtlich der exportierten stillen Reserven. Zu den Rechtsfolgen bei späterer Steuerfestsetzung siehe Rz 860e.

860c

Das Nichtfestsetzungskonzept kommt zur Anwendung, wenn im Rahmen einer (Teil)Betriebseinbringung das Besteuerungsrecht der Republik Österreich an betriebszugehörigen Beteiligungen eingeschränkt wird oder eine betriebszugehörige Beteiligung iSd § 12 Abs. 2 Z 3 UmgrStG von einer natürlichen Person, einer

Personengesellschaft oder Körperschaft, ausgenommen einer unbeschränkt steuerpflichtigen Kapitalgesellschaft oder Genossenschaft, isoliert in das EU/EWR-Ausland eingebracht wird (für EWR-Staaten gilt dies nur, wenn eine umfassende Amts- und Vollstreckungshilfe besteht). Gleiches gilt nach § 17 Abs. 1 UmgrStG, wenn eine nicht betriebszugehörige Beteiligung in das EU/EWR-Ausland eingebracht wird.

860d

Für die Exporteinbringung von betriebszugehörigen Kapitalanteilen iSd § 12 Abs. 2 Z 3 (dem "Anteilstausch") ist unter bestimmten Voraussetzungen eine gesetzliche Ausnahme vom Nichtfestsetzungskonzept vorgesehen: Bei der Kapitalanteilseinbringung durch eine unbeschränkt steuerpflichtige Kapitalgesellschaft oder Genossenschaft in eine in der Anlage zum UmgrStG aufgezählte Gesellschaft eines (anderen) Mitgliedstaates der EU bleibt es zunächst bei der Buchwerteinbringung in Verbindung mit dem in Rz 860b erwähnten Sicherungskonzept. Entsteht allerdings als Gegenleistung eine internationale Schachtelbeteiligung iSd § 10 Abs. 2 KStG 1988 oder wird ihr Ausmaß verändert, entsteht eine Steuerschuld hinsichtlich der im eingebrachten Kapitalanteil enthaltenen stillen Reserve (des Unterschiedsbetrages zwischen dem Buchwert und dem gemeinen Wert zum Einbringungsstichtag) dann, wenn die eingebrachten Kapitalanteile von der übernehmenden Gesellschaft in weiterer Folge veräußert werden oder sonst aus dem Betriebsvermögen ausscheiden.

Während somit beim Export von Vermögensteilen die Steuerschuld am Einbringungsstichtag entsteht und die Festsetzung auf Antrag mittels Nichtfestsetzung hinausgeschoben werden kann, entsteht beim Beteiligungsexport durch eine unbeschränkt steuerpflichtige Kapitalgesellschaft oder Genossenschaft am Einbringungsstichtag keine Steuerschuld, sondern bei Vorliegen der vorgenannten Voraussetzungen erst im Jahr ihres Eintritts.

860e

In den Fällen einer Nichtfestsetzung der bei Exporteinbringung entstandenen Steuerschuld kommt es bei einer späteren Veräußerung oder bei einem sonstigen Ausscheiden des überführten Vermögens (zB bei Liquidation) zu einer Festsetzung der Steuerschuld. Zu einer Steuerfestsetzung kommt es zB auch bei einer nach ausländischem Abgabenrecht steuerwirksamen (realisierenden) Umgründung oder bei einer (auch steuerneutralen) Folgeumgründung in einen Drittstaat. Bleibt hingegen das betreffende Vermögen im Zuge einer weiteren steuerneutralen Umgründung innerhalb des EU-/EWR-Raumes weiter steuerhängig, ist die nicht festgesetzte Steuerschuld weiterhin nicht festzusetzen.

Dem Nichtfestsetzungskonzept entsprechend führt auch eine einem "Anteilstausch" (Beteiligungsexporteinbringung durch unbeschränkt steuerpflichtige Kapitalgesellschaft oder

Genossenschaft) folgende Umgründung nicht zum Entstehen der Steuerschuld, wenn auch die übernehmende Gesellschaft die Voraussetzungen des § 16 Abs. 1 UmgrStG erfüllt und die stillen Reserven in den Kapitalanteilen steuerlich erfassbar bleiben. Einer solchen Folgeumgründung nachfolgende Veräußerungsvorgänge lassen die Steuerschuld aber entstehen.

Beispiel:

Die inländische Mutter-AG bringt ihre 100%-Beteiligung an der inländischen T1-AG in die deutsche T2-AG ein und erhält als Gegenleistung dafür Anteile iHv 50% an T2 (im Falle einer späteren Veräußerung der eingebrachten T1-Beteiligung durch T2 käme es zur Besteuerung). T2 ihrerseits bringt nun ihre übernommene T1-Beteiligung in die deutsche T3-AG ein und erhält als Gegenleistung Anteile iHv 40% an T3. Die (Folge-)Einbringung der Kapitalanteile in T3 löst für sich noch keine Besteuerung aus, sofern die stillen Reserven in den eingebrachten Kapitalanteilen weiterhin erfasst werden können.

In weiterer Folge veräußert

a) T2 ihre Beteiligung an T3,

b) T3 ihre Beteiligung an T1.

In beiden Veräußerungsfällen (a und b) kommt es zur Besteuerung, weil sonst die (in Österreich entstandenen) stillen Reserven in T1 im Ergebnis unversteuert bleiben würden. Sollte im Beispiel T2 (a) oder T3 (b) die Beteiligung nicht zur Gänze, sondern nur teilweise (zB zur Hälfte) veräußern, kommt es nur zur anteiligen Erfassung der stillen Reserven.

860f

Im Falle der Exporteinbringung einer internationalen Schachtelbeteiligung ist zu unterscheiden, ob die internationale Schachtelbeteiligung steuerneutral ist oder in die Steuerwirksamkeit optiert wurde. Bringt zB eine österreichische Mutter-AG ihre Beteiligung an der deutschen T1-AG in die deutsche F-AG ein, erhält dafür Anteile in Höhe von 40% an der F-AG, und veräußert die übernehmende F-AG die eingebrachten Kapitalanteile in weiterer Folge, ist hinsichtlich Erfassung der stillen Reserven in den eingebrachten Kapitalanteilen zu unterscheiden:

- Handelt es sich bei der eingebrachten T1-Beteiligung um eine steuerneutrale internationale Schachtelbeteiligung, ergeben sich - wie im Falle einer Veräußerung einer steuerneutralen internationalen Schachtelbeteiligung - keine steuerlichen Folgen. Sollte die Gegenleistung unter 10% betragen, kommt es zur steuerneutralen Aufwertung nach Maßgabe des § 20 Abs. 7 Z 2 UmgrStG. Dies gilt auch, wenn die übernehmende Gesellschaft eine inländische ist und die Gegenleistung daher in nationalen Anteilen besteht.

- Wird eine steuerhängige internationale Schachtelbeteiligung eingebracht, gelten die in Rz 860d für die Einschränkung des Besteuerungsrechtes hinsichtlich der stillen Reserven des exportierten Kapitalanteils beschriebenen Folgen.

3.4.2.2. Aufwertungsoption

861

Das UmgrStG lässt ein Bewertungswahlrecht lediglich in jenen Fällen offen, in denen die Anwendung des Prinzips der Buchwertfortführung gemäß § 16 Abs. 1 UmgrStG wegen des Vorliegens einer Steuerpflicht im Ausland zu steuerlichen Nachteilen führen kann. Um solche Nachteile zu vermieden, kann abweichend von der grundsätzlich zwingenden Buchwertfortführung das von der ausländischen Steuerpflicht umfasste Einbringungsvermögen in zwei Fällen auf den gemeinen Wert aufgewertet werden (so genannte Aufwertungsoption).

- Ist der Einbringende in einem EU-Staat ansässig und ist das Besteuerungsrecht Österreichs hinsichtlich der in den Anteilen der übernehmenden Körperschaft enthaltenen stillen Reserven eingeschränkt, kann der Einbringende das in- und/oder ausländische Vermögen auf den gemeinen Wert aufwerten, wenn die Einbringung im Ausland zur Gewinnverwirklichung führt und mit dem in Betracht kommenden Staat ein DBA besteht, das dafür die Anrechnungsmethode vorsieht oder eine vergleichbare innerstaatliche Maßnahme getroffen wird (§ 16 Abs. 3 Z 1 UmgrStG).

  Beispiel:

  Die in einem EU-Staat ansässige Körperschaft A bringt ihren ausländischen Betrieb in die inländische B-GmbH ein und erhält als Gegenleistung neue Anteile. Mit dem EU-Staat besteht ein DBA mit Anrechnungsmethode. Der Ansässigkeitsstaat nimmt die Einbringung zum Anlass, die im eingebrachten Betrieb enthaltenen stillen Reserven zu versteuern.

  Da das Besteuerungsrecht hinsichtlich der neuen Anteile zugunsten eines EU-Staates eingeschränkt ist (vgl. Art. 13 OECD-Musterabkommen), erfolgt die Einbringung grundsätzlich zu Buchwerten (§ 16 Abs. 2 Z 1 in Verbindung mit Abs. 1 UmgrStG). Wahlweise kann A das Vermögen der Betriebsstätte auch mit dem gemeinen Wert ansetzen (§ 16 Abs. 2 Z 1 in Verbindung mit Abs. 3 Z 1 UmgrStG).

- Ist der Einbringende Steuerinländer und wird daher das Besteuerungsrecht Österreichs hinsichtlich der in den Anteilen der übernehmenden Körperschaft enthaltenen stillen Reserven nicht eingeschränkt, kann der Einbringende das ausländische Vermögen auf den gemeinen Wert aufwerten, wenn die Einbringung im Ausland zur Gewinnverwirklichung führt und mit dem in Betracht kommenden Staat ein DBA besteht, das dafür die Anrechnungsmethode vorsieht oder eine vergleichbare innerstaatliche Maßnahme getroffen wird (§ 16 Abs. 3 Z 2 UmgrStG).

Beispiel:

Der im Inland ansässige Einzelunternehmer A bringt seine ausländische Betriebsstätte in die ausländische Körperschaft B ein und erhält dafür neue Anteile an der Körperschaft B. Das Ausland (EU-Drittland) nimmt die Einbringung zum Anlass, die stillen Reserven des Betriebsstättenvermögens zu besteuern. Mit dem Drittstaat besteht ein DBA, welches die Anrechnungsmethode vorsieht.

A kann das Betriebsvermögen in der Einbringungsbilanz wahlweise mit den Buchwerten oder mit dem gemeinen Wert ansetzen.

3.4.2.3. Zwangsaufwertung

862

Abweichend von dem in § 16 Abs. 1 UmgrStG festgehaltenen Buchwerteinbringungsgrundsatz ist in § 16 Abs. 2 UmgrStG für bestimmte Einbringungsfälle mit Auslandsbezug eine verpflichtende Bewertung des Einbringungsvermögens mit dem gemeinen Wert vorgesehen, wobei auf das Fehlen des Besteuerungsrechts Österreichs im Verhältnis zu anderen Staaten hinsichtlich der in Kapitalanteilen enthaltenen stillen Reserven abgestellt wird.

863

Hinsichtlich der Beschränkung des Besteuerungsrechts der Republik Österreich an den als Gegenleistung erhaltenen Anteilen ist Folgendes zu unterscheiden:

- Besteht die Beschränkung des Besteuerungsrechts im Verhältnis zu anderen Mitgliedstaaten der EU oder Norwegen (EWR-Staat mit vergleichbarer Amts- und Vollstreckungshilfe), sind folgende Rechtsfolgen möglich:
  - Das Vermögen wird nicht über die Grenze überführt (§ 16 Abs. 2 Z 1 erster Satz UmgrStG)
    - Buchwertfortführung gem. § 16 Abs. 1 erster Satz UmgrStG oder optional
    - Aufwertungsoption gem. § 16 Abs. 3 Z 1 UmgrStG
  - Das Vermögen wird über die Grenze überführt (Exporteinbringung gem. § 16 Abs. 2 Z 1 zweiter Satz UmgrStG)
    - Sofortige Grenzbesteuerung gem. § 1 Abs. 2 UmgrStG oder optional
    - Nichtfestsetzungskonzept gem. § 1 Abs. 2 UmgrStG
  - Ein Kapitalanteil gem. § 12 Abs. 2 Z 3 UmgrStG wird über die Grenze in eine ausländische Kapitalgesellschaft eingebracht. (Exporteinbringung gem. § 16 Abs. 2 Z 1 dritter Satz UmgrStG)

- Besteht die Beschränkung gegenüber anderen Staaten, ist nach § 16 Abs. 2 UmgrStG eine Verpflichtung zur sofortigen Gewinnrealisierung gemäß § 6 Z 14 EStG 1988 gegeben.

  Beispiele:

  1. Eine Körperschaft mit Sitz in den USA bringt den Betrieb ihrer österreichischen Zweigniederlassung in die österreichische A-GmbH ein, an der die USA-Körperschaft zu 100% beteiligt ist. Die Einbringung erfolgt unter Ansatz der gemeinen Werte.

  2. Die deutsche natürliche Person A bringt ihr österreichisches Einzelunternehmen in die inländische B-GmbH ein. Die Einbringung erfolgt hinsichtlich des Vermögens zwingend zu Buchwerten und auch der einbringende A wird aufgrund § 16 Abs. 2 Z 1 UmgrStG nicht zur Aufwertung der stillen Reserven gezwungen.

864

Der Ansatz des Einbringungsvermögens mit dem gemeinen Wert bedeutet, dass nicht nur die in der Bilanz des Einbringenden erfassten Wirtschaftsgüter mit ihren gemeinen Werten zu bewerten sind, sondern auch Wirtschaftsgüter, die bilanziell nicht erfasst sind, zB immaterielle Wirtschaftsgüter oder geringwertige Wirtschaftsgüter, die gemäß § 13 EStG 1988 zur Gänze abgeschrieben wurden. Auch ein selbst geschaffener Firmenwert ist anzusetzen.

3.4.2.4. Bewertungsübersicht

865

Die in § 16 UmgrStG enthaltenen Bewertungsgrundsätze für Einbringungen ohne grenzüberschreitendem Vermögenstransfer stellen sich unter Berücksichtigung der DBA mit Quellenzuteilung (DB mit QuZ) bzw. mit Anrechnungsverfahren (DBA mit AnrV) wie folgt dar:

Einbringender	**Einzubrin-gendes Vermögen**	**Übernehmende Körperschaft**	**UmgrStG**	**Rechtsfolgen**
Steuerinländer	inländisch	inländisch	§ 16 (1)	Zwingende Buchwertfortführung
Steuerinländer	ausländisch	inländisch	§ 16 (3) Z 2	DBA mit QuZ*: Zwingende Buchwertfortführung DBA mit AnrV*: Aufwertungsoption Kein DBA: Zwingende Buchwertfortführung, wenn keine Anordnung nach § 48 BAO mit AnrV* vorliegt
Steuerinländer	inländisch	ausländisch	§ 16 (1)	DBA mit QuZ* oder AnrV*: Zwingende Buchwertfortführung Kein DBA: Aufwertungszwang, da Art. III UmgrStG nach

				§ 12 Abs. 3 Z 2 UmgrStG nicht anwendbar ist
Steuerinländer	ausländisch	ausländisch	§ 16 (3) Z 2	DBA mit QuZ*: Zwingende Buchwertfortführung DBA mit AnrV*: Aufwertungsoption Kein DBA: Aufwertungszwang, da Art. III UmgrStG nach § 12 Abs. 3 Z 2 UmgrStG nicht anwendbar ist
Steuerausländer EU-Ansässige	inländisch	inländisch	§ 16 (2), (3) Z 1	DBA mit QuZ*: Zwingende Buchwertfortführung; DBA mit AnrV*: Aufwertungsoption
Steuerausländer sonstige	inländisch	inländisch	§ 16 (2) Z 2	DBA mit QuZ* oder AnrV*: idR Aufwertungszwang, ausnahmsweise zwingende Buchwertfortführung, wenn Österreich das Besteuerungsrecht hinsichtlich der Anteile hat Kein DBA: Zwingende Buchwertfortführung
Steuerausländer EU-Ansässige	ausländisch	inländisch	§ 16 (2), (3) Z 1	DBA mit QuZ*: Zwingende Buchwertfortführung DBA mit AnrV*: Aufwertungsoption
Steuerausländer sonstige	ausländisch	inländisch	§ 16 (2) Z 2	DBA mit QuZ* oder AnrV*: idR Aufwertungszwang, ausnahmsweise zwingende Buchwertfortführung, wenn Österreich das Besteuerungsrecht hinsichtlich der Anteile hat Kein DBA: Zwingende Buchwertfortführung
Steuerausländer EU-Ansässige	inländisch	ausländisch	§ 16 (2), (3) Z 1	DBA mit QuZ*: Zwingende Buchwertfortführung DBA mit AnrV*: Aufwertungsoption Kein DBA: Aufwertungszwang, da Art. III UmgrStG nach § 12 Abs. 3 Z 2 UmgrStG nicht anwendbar ist
Steuerausländer sonstige	inländisch	ausländisch	§ 16 (2) Z 2	DBA mit QuZ* oder AnrV*: idR Aufwertungszwang, ausnahmsweise zwingende

				Buchwertfortführung, wenn Österreich das Besteuerungsrecht hinsichtlich der Anteile hat Kein DBA: Aufwertungszwang, da Art. III UmgrStG nach § 12 Abs. 3 Z 2 UmgrStG nicht anwendbar ist
Steuerausländer	ausländisch	ausländisch		nicht regelungsbedürftig

QuZ = Quellenzuteilung, AnrV = Anrechnungsverfahren

3.4.2.5. Einbringung des Gesamtvermögens einer Mitunternehmerschaft

866

Eine gesonderte Regelung besteht in § 16 Abs. 4 UmgrStG für die Bewertung des Einbringungsvermögens im Falle der Einbringung durch eine Mitunternehmerschaft. Zur Sicherstellung eines einheitlichen Wertansatzes für das Einbringungsvermögen besteht das Gebot der einheitlichen Vorgangsweise für alle Mitunternehmer. Dabei ist zu unterscheiden, ob die Mitunternehmerschaft bestehen bleibt oder in Folge der Einbringung untergeht.

867

Geht die Mitunternehmerschaft in Folge der Einbringung unter, weil sie gelöscht oder zur vermögensverwaltenden Personengesellschaft wird, ergibt sich Folgendes:

- Fallen alle Mitunternehmer unter § 16 Abs. 2 Z 2 UmgrStG (Besteuerungsrecht ist im Verhältnis zu Nicht-EU-Staaten eingeschränkt) oder optieren alle Mitunternehmer nach § 16 Abs. 3 Z 2 UmgrStG (Aufwertungsoption für das ausländische Vermögen) oder liegt für alle Gesellschafter ein Anwendungsfall des § 16 Abs. 3 Z 1 UmgrStG liegt (Aufwertungsoption für das in- und ausländisches Vermögen), erfolgt eine einheitliche Zwangsaufwertung in der Einbringungsbilanz.
- In allen anderen Fällen erfolgt die Einbringung einheitlich zu Buchwerten.

Soweit bei Einbringung in eine ausländische übernehmende Körperschaft das Besteuerungsrecht am Vermögen der Mitunternehmerschaft einbringungsveranlasst eingeschränkt wird, gelten für alle inländischen Mitunternehmer die in Rz 860a ff beschriebenen Regeln.

868

Mitunternehmer, bei denen das Besteuerungsrecht Österreichs im Verhältnis zu Nicht-EU-Staaten eingeschränkt ist, müssen ungeachtet der Buchwertansätze in der Einbringungsbilanz die anteiligen stillen Reserven realisieren.

869

Die Aufwertungsbeträge sind von der übernehmenden Kapitalgesellschaft evident zu halten und ab dem auf die Einbringung folgenden Wirtschaftsjahr wie ein Firmenwert gemäß § 8 Abs. 3 EStG 1988 außerbilanzmäßig abzuschreiben (§ 16 Abs. 4 Z 2 UmgrStG).

Beispiel 1:

Die ABC-OG bringt ihr Unternehmen zum Stichtag 31.12.02 in die D-GmbH ein. Die ABC-OG hat folgende Gesellschafter:

Ausmaß der Vermögens- und Erfolgsbeteiligung	
A ist unbeschränkt steuerpflichtig	*50%*
B ist beschränkt steuerpflichtig (Nicht-EU-Ausländer)	*30%*
C ist unbeschränkt steuerpflichtig	*20%*

Die Bilanz der ABC-OG zum 31.12.02 hat folgendes Aussehen:

ABC OG zum 31.12.02

	TW	*BW*		
Anlagevermögen	*40.000*	*10.000*	*Kapital A*	*10.000*
Umlaufvermögen	*20.000*	*20.000*	*Kapital B*	*6.000*
			Kapital C	*4.000*
			Verbindlichkeiten	*10.000*
		30.000		*30.000*

Trotz des beschränkt steuerpflichtigen B sind die übertragenen Wirtschaftsgüter in der Einbringungsbilanz und in der Steuerbilanz der D-GmbH mit Buchwerten zu bilanzieren.

Einbringungsbilanz zum 31.12.02

Anlagevermögen	*10.000*	*Einbringungskapital*	*20.000*
Umlaufvermögen	*20.000*	*Verbindlichkeiten*	*10.000*
	30.000		*30.000*

B hat gemäß § 16 Abs. 4 UmgrStG einen Veräußerungsgewinn von 9.000 zu versteuern (Halbsteuersatz, sofern die Voraussetzungen des § 37 Abs. 5 EStG 1988 erfüllt sind).

Die D-GmbH kann jährlich einen steuerlichen Absetzbetrag von 600 (ein Fünfzehntel von 9.000) geltend machen.

Beispiel 2:

An der österreichischen AB-OG sind der unter § 16 Abs. 1 UmgrStG fallende A und der unter § 16 Abs. 2 Z 2 UmgrStG fallende B je zur Hälfte beteiligt. Die OG hat einen Betrieb in Österreich (Buchwert 5 Mio., Verkehrswert 9 Mio.) und einen Betrieb im Nicht-EU-Staat USA (Buchwert 3 Mio., Verkehrswert 7 Mio.). Beide Betriebe sollen mit 31.12.02 in die österreichische D-GmbH eingebracht werden. In den USA erfolgt Gewinnverwirklichung (DBA mit Anrechnungsmethode).

In der Einbringungsbilanz ist das Betriebsvermögen zu Buchwerten anzusetzen (8 Mio.). A hat den österreichischen Betrieb zu Buchwerten anzusetzen, er optiert hinsichtlich des Betriebsvermögens in den USA für die Aufwertung. Es ergibt sich für ihn ein Aufwertungsgewinn von 2 Mio. (50% der stillen Reserven des Betriebes in den USA). B hat das gesamte Betriebsvermögen zu gemeinen Werten anzusetzen. Für ihn ergibt sich ein Aufwertungsgewinn von 4 Mio.

Die D-GmbH hat das Betriebsvermögen zu Buchwerten laut Einbringungsbilanz anzusetzen. Der Aufwertungsgewinn von insgesamt 6 Mio. ist außerbilanzmäßig ab dem Jahre 03 mit jährlich 400.000 abzusetzen.

870

Zu einer Buchwerteinbringung mit gleichzeitiger ertragsteuerlicher Erfassung der stillen Reserven kommt es auch, wenn alle Mitunternehmer für eine Aufwertung nach § 16 Abs. 3 UmgrStG votieren, oder wenn bei Aufwertungspflicht eines oder mehrerer Mitunternehmer die restlichen von ihrer Aufwertungsoption Gebrauch machen. Auch in einem solchen Fall sind die Aufwertungsbeträge von der übernehmenden Kapitalgesellschaft außerbilanzmäßig wie ein Firmenwert abzuschreiben.

Einbringung durch eine in der Folge untergehende Mitunternehmerschaft

Mitunternehmer fallen unter			*Einbringungs-Bilanz*	*Aufwertung bei Gesellschafter*	*Übernehmende Kapitalgesellschaft*
§ 16 (1)	*§16 (2)2*	*§ 16 (3)*			
X			*BW*	*Nein*	*BW*
	x		*GW*	*Ja*	*GW*
		x	*BW*	*gemeinsam möglich*	*BW, Aufwertungsbetrag als Firmenwert*
X	*x*		*BW*	*§ 16 2 Z 2 UmgrStG ja*	*BW, Aufwertungsbetrag als Firmenwert*
	x	*x*	*BW*	*§ 16 Abs. 2 Z 2 UmgrStG ja* *§ 16 Abs. 3 UmgrStG gemeinsam möglich*	*BW, Aufwertungsbetrag als Firmenwert*
X	*x*	*x*	*BW*	*§ 16 2 Z 2 UmgrStG ja* *§ 16 Abs. 3 UmgrStG gemeinsam möglich*	*BW, Aufwertungsbetrag als Firmenwert*

BW = Ansatz von Buchwerten

GW = Ansatz von gemeinen Werten

871

Bringt eine Mitunternehmerschaft Vermögen im Sinne des Art. III UmgrStG ein, ohne in der Folge unterzugehen, kommt für Inlandsvermögen nur die Buchwertfortführung in Betracht. Eine für Auslandsvermögen bestehende Aufwertungsoption kann nur einheitlich ausgeübt werden und ist für die Einbringungsbilanz irrelevant. Die Aufwertungsbeträge sind zu versteuern und können von der übernehmenden Kapitalgesellschaft außerbilanzmäßig wie ein Firmenwert abgeschrieben werden.

Beispiel:

Die ABC-OG bringt nicht ihren gesamten Betrieb, sondern nur einen Teilbetrieb zum Stichtag 31.12.02 in die D-GmbH ein. Die ABC-OG hat folgende Gesellschafter:

Ausmaß der Vermögens- und Erfolgsbeteiligung	
A ist unbeschränkt steuerpflichtig	*50%*
B ist beschränkt steuerpflichtig (Nicht-EU-Ausländer)	*30%*
C ist unbeschränkt steuerpflichtig	*20%*

Da die OG in diesem Fall nicht untergeht, sind die Kapitalanteile für die Einbringung gemäß § 19 Abs. 3 UmgrStG der OG und nicht deren Gesellschaftern zu gewähren. Damit ist die weitere steuerliche Erfassung der stillen Reserven gewährleistet und die Einbringung hat zu Buchwerten zu erfolgen. Auch für den Anteil von B erfolgt keine Aufwertung.

872

Wird ein inländischer Mitunternehmeranteil durch eine in Liechtenstein ansässige Kapitalgesellschaft, die dem Art. 26 des DBA Liechtenstein-Österreich, BGBl Nr. 24/1971, unterliegt, in eine inländische Kapitalgesellschaft eingebracht, ist der Tatbestand des § 16 Abs. 2 Z 2 UmgrStG nicht verwirklicht. Das Besteuerungsrecht Österreichs hinsichtlich der stillen Reserven, die in den (an der übernehmenden Kapitalgesellschaft bestehenden) Kapitalanteilen enthalten sind, ist infolge des eingeschränkten Geltungsbereiches des DBA Liechtenstein-Österreich nicht eingeschränkt. Die liechtensteinische Kapitalgesellschaft unterliegt somit hinsichtlich der stillen Reserven der österreichischen beschränkten Körperschaftsteuerpflicht gemäß § 1 Abs. 3 Z 1 KStG 1988 in Verbindung mit § 21 Abs. 1 Z 1 KStG 1988 sowie § 98 Z 8 EStG 1988 bzw. § 20 Abs. 6 UmgrStG. Die einbringende liechtensteinische Kapitalgesellschaft hat daher das einzubringende Vermögen mit den Buchwerten anzusetzen (§ 16 Abs. 1 UmgrStG).

3.4.2.6. Rückwirkende Korrekturen hinsichtlich des einzubringenden Vermögens

3.4.2.6.1. Allgemeines

3.4.2.6.1.1. Funktion

873

Grundsätzlich sind Vermögensveränderungen in der Zeit zwischen dem dem Einbringungsstichtag folgenden Tag und dem Tag des Abschlusses des Einbringungsvertrages nicht mehr dem Einbringenden, sondern bereits der übernehmenden Körperschaft zuzurechnen. Dies gilt nicht,

- soweit Korrekturen im Sinne des § 16 Abs. 5 UmgrStG vorgenommen werden (Rz 874 ff)
- soweit einzelne im Einbringungsvertrag ausdrücklich bestimmte Geschäftsvorfälle zurückbehalten werden (Rz 889).

Dies ergibt sich aus § 13 Abs. 1 UmgrStG, womit der Einbringungsstichtag als steuerlicher Vermögensübergangsstichtag festgelegt wird.

874

§ 16 Abs. 5 UmgrStG eröffnet dem Einbringenden verschiedene Möglichkeiten, das einzubringende Vermögen in seinem zum Einbringungsstichtag bestehenden Umfang und Wert zu verändern. Die Besonderheit der Vorschrift des § 16 Abs. 5 UmgrStG liegt in der Schaffung eines Instrumentariums, mit dessen Hilfe im Regelfall der rückwirkenden Einbringung sowohl Erhöhungen als auch Verminderungen des Umfanges des einzubringenden Vermögens zu dem in der Vergangenheit liegenden Einbringungsstichtag mit steuerlicher Wirkung (entgegen dem sonst geltenden steuerlichen Rückwirkungsverbot) durchgeführt werden können.

875

Der Katalog des § 16 Abs. 5 UmgrStG umfasst folgende Gestaltungsmöglichkeiten:

- Rückbeziehung von im Rückwirkungszeitraum tatsächlich getätigten Bar- und Sacheinlagen und Bar- und Sachentnahmen (§ 16 Abs. 5 Z 1 UmgrStG)
- Rückbeziehung von nicht getätigten, dh. vorbehaltenen Entnahmen durch Einstellen einer (über getätigte Entnahmen hinausgehenden) Passivpost (§ 16 Abs. 5 Z 2 UmgrStG)
- Rückbeziehung des Zurückbehaltens von Anlagevermögen als Entnahmetatbestand und Verbindlichkeiten als Einlagetatbestand (§ 16 Abs. 5 Z 3 UmgrStG)
- Rückbeziehung des Zurückbehaltens von Wirtschaftsgütern im verbleibenden Betrieb des Einbringenden oder der Zuführung aus demselben (Verschiebetechnik; § 16 Abs. 5 Z 4 UmgrStG)

- Rückbeziehung von Gewinnausschüttungen, Gesellschaftereinlagen und Einlagenrückzahlungen auf das einzubringende Vermögen der Körperschaft (§ 16 Abs. 5 Z 5 UmgrStG).

876

Durch diese Korrekturen werden der Buch- wie auch der Verkehrswert des übertragenen Vermögens verändert. Aus Gründen der Verwaltungsvereinfachung bestehen keine Bedenken, bei einer auf die Feststellung des Verkehrswertes folgenden Korrektur dieser durch lineare Absenkung oder Erhöhung von Buch- und Verkehrswert Rechnung zu tragen.

877

Die rückwirkenden Korrekturen im Sinne des § 16 Abs. 5 UmgrStG sind auf jene Tatbestände beschränkt, die in Z 1 bis 5 der genannten Vorschrift aufgezählt sind. Maßnahmen des Einbringenden außerhalb dieses Kataloges können daher nicht auf den Einbringungsstichtag rückbezogen werden, sondern sind – sofern sie nach dem Einbringungsstichtag stattfinden - ertragsteuerlich als Geschäftsfälle zwischen dem Einbringenden und der übernehmenden Körperschaft zu behandeln. Zu den außerhalb der rückbezogenen Korrekturen möglichen Dispositionen siehe Rz 889.

878

Das Instrumentarium des § 16 Abs. 5 UmgrStG kann insb. zu folgenden Zwecken eingesetzt werden:

- Herstellung des am Einbringungsstichtag nicht vorliegenden positiven Verkehrswertes des einzubringenden Vermögens
- Veränderung der Kapitalstruktur des einzubringenden Vermögens zur Anpassung an vorgegebene Beteiligungsverhältnisse in der übernehmenden Körperschaft
- Trennung von Besitz und Betrieb durch das Zurückbehalten von Anlagevermögen
- Minderung/Erhöhung des Wertes des einzubringenden Vermögens zur Erreichung einer niedrigeren/höheren Beteiligungsquote des Einbringenden.

879

Die Maßnahmen im Sinne des § 16 Abs. 5 UmgrStG sind insoweit beschränkt, als die Voraussetzungen des § 12 UmgrStG gewahrt bleiben müssen. Sie dürfen daher weder zum Verlust der Betriebs- oder Teilbetriebseigenschaft noch zu einem negativen Verkehrswert des einzubringenden Vermögens führen.

880

In sachlicher Hinsicht beschränkt sich der Anwendungsbereich des § 16 Abs. 5 UmgrStG auf Korrekturen bei der Einbringung von Betrieben, Teilbetrieben und Mitunternehmeranteilen.

Bei der Einbringung von Mitunternehmeranteilen bezieht sich das Instrumentarium des § 16 Abs. 5 UmgrStG neben dem Gesellschaftsanteil auch auf variable Kapitalkonten (siehe Rz 719) und das Sonderbetriebsvermögen. Wirtschaftsgüter des Sonderbetriebsvermögens können daher insb. nach Maßgabe der § 16 Abs. 5 Z 1, 3 oder 4 UmgrStG zurückbehalten werden.

881

Bei Einbringung von Kapitalanteilen steht das Instrumentarium des § 16 Abs. 5 UmgrStG nicht zur Verfügung, sodass etwa eine im Rückwirkungszeitraum an den Einbringenden erfolgte Ausschüttung steuerlich bereits der übernehmenden Körperschaft zuzurechnen ist. Ein Zurückbehalten dieses Anspruchs durch einen im Einbringungsvertrag verankerten Vorbehalt der Ausschüttung zugunsten des Einbringenden stellt jedoch im Hinblick auf die wirtschaftliche Vergleichbarkeit mit einer rückwirkenden Entnahme keinen Verstoß gegen die Anwendungsvoraussetzungen des Art. III UmgrStG dar. Die im Rückwirkungszeitraum erfolgte Ausschüttung ist aber steuerlich dennoch in einem ersten Schritt der übernehmenden Körperschaft (als steuerfreier Beteiligungsertrag gemäß § 10 Abs. 1 KStG 1988) zuzurechnen. In einem zweiten Schritt ist dann eine als Einkommensverwendung zu qualifizierende Auszahlung an den Einbringenden anzunehmen, die bei einbringenden Körperschaften wiederum als steuerfreier Beteiligungsertrag zu behandeln ist und bei einbringenden natürlichen Personen unter die Endbesteuerung gemäß § 97 EStG 1988 fällt.

3.4.2.6.1.2. Persönlicher Anwendungsbereich

882

Die Regelungen der Z 1, 3 und 4 enthalten keine ausdrückliche Einschränkung des persönlichen Anwendungsbereiches.

- Natürliche Personen (Einzel- oder Mitunternehmer) können in erster Linie die Z 1 bis 3 nutzen, da bei ihnen die Begriffe Entnahmen und Einlagen im Sinne des § 6 EStG 1988 Bedeutung haben, sie können weiters bei Teileinbringungen die Verschiebetechnik der Z 4 anwenden.
- Körperschaften können die Z 1 und 3 insoweit nutzen, als sie neben der betrieblichen auch eine außerbetriebliche Sphäre besitzen (zB ein Verein), die Z 4 steht auch ihnen bei Teileinbringungen zur Verfügung. Bei den unter § 7 Abs. 3 KStG 1988 fallenden Körperschaften beschränkt sich der Anwendungsbereich des § 16 Abs. 5 UmgrStG auf die Z 4 und Z 5.

883

Im Bereich der öffentlichen Hand sind Betriebe gewerblicher Art strukturell durch ein fiktives Trennungsprinzip gekennzeichnet, sodass eine einer unter § 7 Abs. 3 KStG 1988 fallenden Körperschaft vergleichbare ausschließlich betriebliche Sphäre vorliegt.

Die Einbringung des gesamten Betriebes des keine Rechtsfähigkeit besitzenden Steuersubjekts „Betrieb gewerblicher Art" nach Art. III UmgrStG führt zum Untergang dieses Steuersubjektes, sodass rückwirkende Korrekturen im Sinne des § 16 Abs. 5 UmgrStG entsprechend der in Lehre und Rechtsprechung entwickelten steuerlichen Beziehung der Trägerkörperschaft zum Betrieb gewerblicher Art als jener des Alleingesellschafters zur Gesellschaft vergleichbar auf § 16 Abs. 5 Z 5 UmgrStG beschränkt sind.

884

Einbringungsbedingt ist zu unterscheiden:

- Die Einbringung des gesamten Betriebes gewerblicher Art beendet mit Ablauf des Einbringungsstichtages das Steuersubjekt "Betrieb gewerblicher Art". Es liegt eine einer Verschmelzung ähnliche Umgründung vor, die Gegenleistung kommt daher der Trägerkörperschaft (KöR) zu. Die Möglichkeit, rückwirkende Korrekturen im Sinnes der § 16 Abs. 5 UmgrStG vorzunehmen, beschränkt sich auf die Z 5. Das Zurückbehalten von Anlagegütern und Verbindlichkeiten im Sinne des § 16 Abs. 5 Z 3 UmgrStG ist im Hinblick auf das vorgenannte Trennungsprinzip nicht möglich, diesbezüglich liegt durch die Übertragung auf die Trägerkörperschaft ein Fall der Gewinnverwirklichung vor.
- Die Einbringung eines Teilbetriebes, Mitunternehmeranteiles oder Kapitalanteiles ist nach den Regeln des Art. III UmgrStG zu beurteilen, es können die rückwirkenden Korrekturen gemäß § 16 Abs. 5 Z 4 und Z 5 UmgrStG genutzt werden, da der Betrieb gewerblicher Art bestehen bleibt.

3.4.2.6.1.3. Zweifelsfragen

885

Soweit rückwirkende Korrekturen vom Ansatz eines Postens oder vom Nichtansatz eines Aktivums oder Passivums in der Einbringungsbilanz abhängig sind, hat der Bilanzausweis Bindungswirkung. Liegt ein offenkundiger Widerspruch zwischen dem umgründungssteuerrechtlich maßgebenden Einbringungsvertrag und der Darstellung in der Einbringungsbilanz vor, ist zu prüfen, ob ein vertragswidriger und damit fehlerhafter Ausweis vorliegt, der eine steuerwirksame Korrektur rechtfertigt.

886

Im Falle einer Einbringung mit Anteilsgewährung ist die Prüfung insofern einfach, als aus den Unterlagen (zB Gutachten) und der Vertragsdarstellung das für die beabsichtigte

Anteilsgewährung maßgebende Umtauschverhältnis erkennbar sein muss. Es kann daher auch ein im Vertrag zitiertes steuerliches Einbringungskapital, das konform mit der Einbringungsbilanz die Entnahme nicht einbezieht, kein Beweis für die Nichtberücksichtigung sein, wenn das Umtauschverhältnis auf Basis eines um die Entnahme verminderten Buch- und Verkehrswertes bestimmt wurde.

887

Im Falle einer Einbringung ohne Anteilsgewährung im Sinne des § 19 Abs. 2 Z 5 UmgrStG wird ein eindeutiger Nachweis erbracht werden müssen, ob Gegenstand der Sacheinlage das um die rückbezogene Entnahme geminderte Vermögen war. Dabei wird nicht von Absichtserklärungen vor dem Einbringungsvertrag, sondern von dem im Vertrag und den sonstigen Unterlagen festgelegten Vermögen auszugehen sein.

888

Werden Entnahmen oder Einlagen nicht rückbezogen, wandeln sie sich auf Grund der Rückwirkungsfiktion:

- Entnahmen in eine Kreditaufnahme des Einbringenden und damit in eine Verrechnungsforderung der übernehmenden Kapitalgesellschaft gegen den Einbringenden und
- Einlagen in eine Kreditgewährung des Einbringenden und damit in eine Verrechnungsverbindlichkeit der übernehmenden Kapitalgesellschaft gegen den Einbringenden.

Für diese Positionen kommen die allgemeinen Grundsätze über rechtsgeschäftliche Beziehungen zwischen Gesellschaft und Gesellschafter zur Anwendung.

Soweit sich rückwirkende Korrekturen auf tatsächliche Vorgänge beziehen, müssen sie mit dem Tag des Abschlusses des Einbringungsvertrages abgeschlossen sein. Sie können nach diesem Zeitpunkt nicht mehr geändert werden. Dies gilt auch im Falle von Feststellungen der Abgabenbehörde im Veranlagungsverfahren oder der Betriebsprüfung im Erstverfahren oder wieder aufgenommenen Verfahren.

889

Nicht unter den Begriff der rückwirkenden Korrekturen im Sinne des § 16 Abs. 5 UmgrStG fällt die Disposition des Einbringenden, einzelne den einzubringenden (Teil)Betrieb betreffende nach dem geplanten Einbringungsstichtag getätigte Rechtsgeschäfte nicht der übernehmenden Körperschaft zurechnen zu wollen. Voraussetzung für eine steuerwirksame Disposition ist, dass das betreffende Rechtsgeschäft im Einbringungsvertrag von der Zurechnung zur übernehmenden Körperschaft ausgenommen wird (siehe auch Rz 965).

Beispiele:

1. A möchte seinen Einzelbetrieb zum 31.12.01 in die A-GmbH einbringen. A erwirbt am 1.6.02 eine für betriebliche Zwecke gewidmete Liegenschaft. Nach Vollzug der Einbringung wäre der Liegenschaftserwerb der übernehmenden A-GmbH zuzurechnen. A kann demgegenüber vertraglich dahingehend disponieren, dass der Liegenschaftserwerb nicht als Anschaffungsvorgang der A-GmbH gewertet, sondern weiterhin dem A zugerecht wird, da A die Liegenschaft der A-GmbH in Bestand geben will.

2. Die B-GmbH möchte zum 30.6.01 einen Teilbetrieb in die C-GmbH einbringen. Sie möchte einen dem Teilbetrieb dem Grunde nach zuzurechnenden Großauftrag, der nach dem Einbringungsstichtag abzuwickeln ist, nicht auf die übernehmenden Körperschaft übertragen und behält sich vertraglich eine Nichtüberbindung dieses Rechtsgeschäftes vor.

3.4.2.6.2. Bareinlagen nach dem Einbringungsstichtag

890

Der Begriff der Einlagen bezieht sich auf den Einlagentatbestand des § 4 Abs. 1 EStG 1988. § 16 Abs. 5 Z 1 UmgrStG hat daher für einbringende Körperschaften im Sinne des § 7 Abs. 3 KStG 1988 begrifflich keine Bedeutung.

891

Für rückbezogene Bareinlagen ist in der Einbringungsbilanz eine Aktivpost (Forderung) anzusetzen. Der Ansatz einer „Aktivpost für Einlagen" in der Einbringungsbilanz führt dazu, dass sich der Buch- und Verkehrswert bereits zum Einbringungsstichtag um die Bareinlage erhöht, obwohl die Einlage tatsächlich erst später geleistet wurde.

Diese Bareinlagen müssen bis zum Vertragsabschluss dem Betriebsvermögen tatsächlich zugekommen sein, um zu einem im Einbringungsvertrag festgelegten höheren Einbringungsvolumen zu kommen. Die Zusage des Einbringenden, zu einem späteren Zeitpunkt dem Einbringungsobjekt Vermögenswerte zuzuführen, gilt nicht als Einlage im Sinne des § 16 Abs. 5 Z 1 UmgrStG.

892

Die Steuerwirkung einer rückwirkenden Einlage wird durch den entsprechenden Ansatz in der Einbringungsbilanz bindend geprägt, es sei denn, die rückwirkende Einlage wird im Einbringungsvertrag eindeutig beschrieben.

Beispiel:

Der Einzelunternehmer A möchte seinen Betrieb in die B-GmbH einbringen. Im Betriebsvermögen befinden sich stille Reserven und ein originärer Firmenwert von 1000. Der Jahresabschluss des A stellt sich wie folgt dar:

Jahresabschluss EU-A

	BW		
Anlagevermögen	*1.500*	*Fremdkapital*	*4.000*

Umlaufvermögen	*500*	*Eigenkapital*	*- 2.000*
	2.000		*2.000*

Da der Betrieb A einen negativen Verkehrswert von –1000 aufweist (buchmäßiges Eigenkapital von –2000 vermindert um stille Reserven und Firmenwert von 1000), läge keine Einbringung im Sinne des UmgrStG vor (§ 12 Abs. 1 UmgrStG). Um in den Anwendungsbereich des UmgrStG zu gelangen, tätigt A rückwirkend auf den Einbringungsstichtag Einlagen von 4000. Dadurch ergeben sich zum einen ein positiver Verkehrswert des Betriebes von 3000 und zum anderen ein Einbringungskapital von 2000.

Einbringungsbilanz EU-A

	BW		
Anlagevermögen	*1.500*	*Einbringungskapital*	*2.000*
Umlaufvermögen	*500*	*Fremdkapital*	*4.000*
Aktivpost für Einlagen (§ 16 Abs. 5 Z 1 UmgrStG)	*4.000*		
	6.000		*6.000*

3.4.2.6.3. Sacheinlagen nach dem Einbringungsstichtag

893

Zum Einlagenbegriff siehe Rz 890; für Sacheinlagen ist zusätzlich auf § 6 Z 5 EStG 1988 abzustellen. Die Möglichkeit, tatsächliche Einlagen im Sinne des § 16 Abs. 5 Z 1 UmgrStG auf den Umgründungsstichtag rückzubeziehen, bezieht sich auch auf Sacheinlagen. Für rückbezogene Sacheinlagen ist in der Einbringungsbilanz ebenfalls eine Aktivpost (Forderung) in Höhe der rückzubeziehenden Einlagen anzusetzen. Dieser Aktivpost kommt der Charakter einer fiktiven, bereits zum Einbringungsstichtag bestehenden Forderung gegen den Einbringenden zu, die durch die Leistung der Einlage bis zum Vertragstag kompensiert wird. Formal außerhalb des § 16 Abs. 5 Z 1 UmgrStG aber inhaltlich dem Sacheinlagetatbestand zugehörig ist das Zurückbehalten von Verbindlichkeiten gemäß § 16 Abs. 5 Z 3 UmgrStG (siehe Rz 917).

894

Durch das Rückbeziehen von im Rückwirkungszeitraum getätigten Sacheinlagen wird der Buch- und Verkehrswert des Einbringungsvermögens mit ertragsteuerlicher Wirkung erhöht.

Die Steuerwirksamkeit einer rückwirkenden Sacheinlage setzt einlagefähige Wirtschaftsgüter im steuerlichen Sinn voraus. Einlagefähig sind nur solche Wirtschaftsgüter, denen Betriebsvermögenseigenschaft (notwendiges oder gewillkürtes (Sonder)Betriebsvermögen in Bezug auf den einzubringenden Betrieb, Teilbetrieb oder Mitunternehmeranteil zukommt. Generell nicht einlagefähig sind daher Wirtschaftsgüter, die zum notwendigen

Privatvermögen zählen. Die Einlage von Wirtschaftsgütern in das gewillkürte Betriebsvermögen setzt voraus, dass der Gewinn des einzubringenden Betriebes oder Teilbetriebes nach § 5 EStG 1988 ermittelt wird. Die Einlage von privaten Verbindlichkeiten kann in diesem Zusammenhang nur in Betracht kommen, wenn die Verbindlichkeit der Finanzierung eines (einlagefähigen) Wirtschaftsgutes dient und gleichzeitig mit dem Wirtschaftsgut eingelegt wird.

895

§ 16 Abs. 5 Z 1 UmgrStG enthält kein Erfordernis, dass die rückbezogenen eingelegten Wirtschaftsgüter am Einbringungsstichtag bereits zum Vermögen des Einbringenden gehört haben müssen. Ebenso wenig wird die (körperliche) Existenz der rückbezogen eingelegten Wirtschaftsgüter zum Einbringungsstichtag verlangt.

896

Eine Begrenzung des Umfanges rückbezogener Einlagen besteht grundsätzlich nicht. Es können daher auch in einen einzubringenden Kleinbetrieb, dessen Gewinn nach § 5 EStG 1988 ermittelt wird, Sacheinlagen, die die Eigenschaft von gewillkürtem Betriebsvermögen aufweisen, in erheblichem Umfang geleistet werden.

897

Über die Rückbeziehung von getätigten Einlagen kann ferner unabhängig davon entschieden werden, ob im Rückwirkungszeitraum auch Entnahmen getätigt wurden und unabhängig davon, ob diese rückbezogen werden oder nicht.

898

Voraussetzung für die Rückbeziehung von Sacheinlagen ist, dass sie zwischen dem Einbringungsstichtag und dem Tag des Abschlusses des Einbringungsvertrages getätigt werden. Die Zusage des Einbringenden, zu einem späteren Zeitpunkt dem Einbringungsobjekt Vermögenswerte zuzuführen (so genannte vorbehaltene Einlagen), gilt nicht als Einlage im Sinne des § 16 Abs. 5 Z 1 UmgrStG und erhöht demnach nicht das Einbringungskapital. Es kommt vielmehr auf die tatsächliche Leistung der Einlage noch vor dem Abschluss des Einbringungsvertrages an. Bei Sacheinlagen wird es auf den Zeitpunkt der tatsächlichen Zuführung zum Betriebsvermögen durch die betriebliche Verwendung des Wirtschaftsgutes bzw. bei gewillkürtem Betriebsvermögen auf den Zeitpunkt der Aufnahme in die Bücher des einzubringenden Betriebes ankommen. Dies gilt auch dann, wenn eine bislang zum Privatvermögen gehörende Liegenschaft in den einzubringenden Betrieb eines Einzelunternehmers eingelegt werden soll. In diesem Fall ist es ausreichend, wenn die Sacheinlage der Liegenschaft erst im Einbringungsvertrag verankert und die Miteinbringung

durch eine Aufsandungserklärung zugunsten der übernehmenden Körperschaft abgesichert wird.

899

Die Steuerwirkung der rückwirkenden Sacheinlage wird durch den entsprechenden Ansatz in der Einbringungsbilanz bindend geprägt, gleiches ergibt sich, wenn die rückwirkende Einlage im Einbringungsvertrag eindeutig beschrieben wird.

Die Möglichkeit, Sacheinlagen auf den Einbringungsstichtag rückzubeziehen, besteht nicht nur bei der Einbringung des gesamten Betriebes sondern auch bei der Einbringung eines Teilbetriebes. Eine weitere Möglichkeit der Erhöhung des Einbringungskapitals des einzubringenden Teilbetriebes besteht bei Nutzung der Verschiebetechnik des § 16 Abs. 5 Z 4 UmgrStG (siehe Rz 926).

3.4.2.6.4. Barentnahmen nach dem Einbringungsstichtag

900

Der Begriff der Entnahmen bezieht sich auf den Entnahmetatbestand des § 4 Abs. 1 EStG 1988. § 16 Abs. 5 Z 1 UmgrStG hat daher für einbringende Körperschaften im Sinne des § 7 Abs. 3 KStG 1988 begrifflich keine Bedeutung.

901

Die Möglichkeit, Barentnahmen nach dem Einbringungsstichtag auf diesen rückzubeziehen, ist in § 16 Abs. 5 Z 1 UmgrStG ausdrücklich geregelt. Steuerwirksam ist die Rückbeziehung durch den Ansatz einer Passivpost (Verbindlichkeit) in der Einbringungsbilanz in Höhe der tatsächlich getätigten Entnahmen. Der Ansatz einer "Passivpost für Entnahmen" führt dazu, dass der Buch- und Verkehrswert des einzubringenden Betriebes bereits zum Einbringungsstichtag um die Barentnahmen vermindert wird, obwohl die Entnahmen tatsächlich erst später getätigt werden. Die rückwirkende Entnahme kann auch dann in Anspruch genommen werden, wenn der Buchwert des einzubringenden Betriebes schon vor der Entnahme negativ ist oder durch die Entnahme negativ wird.

902

Entscheidend ist, dass nach der Entnahme immer noch ein positiver Verkehrswert vorhanden ist. Es können bei Verzicht auf vorbehaltene Entnahmen gemäß § 16 Abs. 5 Z 2 UmgrStG somit bare Entnahmen bis zur Höhe des Verkehrswertes des Einbringungsobjektes vorgenommen werden, wobei der Wert zurückbehaltener und damit ebenfalls entnommener Wirtschaftsgüter gemäß § 16 Abs. 5 Z 3 UmgrStG zu berücksichtigen ist. Der Saldo aus rückwirkenden Entnahmen gemäß § 16 Abs. 5 Z 1 und 3 UmgrStG und Einlagen gemäß § 16 Abs. 5 Z 1 UmgrStG muss für das übertragene Vermögen einen positiven Verkehrswert ergeben. Zur Sicherung dieser Voraussetzung wird innerbetrieblich eine rechtzeitige

Entnahmesperre vorzusehen sein. Zur Behandlung von getätigten aber nicht rückbezogenen Entnahmen siehe Rz 873 ff.

903

Wird die gemäß § 16 Abs. 5 Z 1 UmgrStG rückbezogene Barentnahme fremdfinanziert, ändert dies nichts an der den Buch- bzw. Verkehrswert des einzubringenden Vermögens senkenden Wirkung. Es liegt weiters in der Übernahme der Verbindlichkeit durch die übernehmende Körperschaft keine dem § 19 Abs. 1 UmgrStG widersprechende Gegenleistung vor. Analog zur Verzinsungsmöglichkeit einer durch die vorbehaltene Entnahme im Sinne des § 16 Abs. 5 Z 2 UmgrStG entstehenden Verrechnungsverbindlichkeit stellen die mit der Kreditaufnahme verbundenen Aufwandszinsen Betriebsausgaben der übernehmenden Körperschaft dar.

904

Auf vor dem Einbringungsstichtag getätigte kreditfinanzierte Entnahmen ist das allgemeine Einkommensteuerrecht anzuwenden (siehe EStR 2000 Rz 1421 ff). Fehlt den in den Büchern erfassten Verbindlichkeiten auf Grund der fehlenden betrieblichen Veranlassung die Eigenschaft von negativem Betriebsvermögen und wird sie dennoch mit dem begünstigten Vermögen in die übernehmende Körperschaft eingebracht, kann sich in der Folge keine Änderung in der steuerlichen Beurteilung ergeben. Die Zinsenbelastung der übernehmenden Körperschaft ist daher als verdeckte Ausschüttung zu werten, die Kredittilgung ist analog zu einer über die 50%-Grenze des § 16 Abs. 5 Z 2 UmgrStG hinausgehenden vorbehaltenen Entnahme zu beurteilen (siehe Rz 911 ff).

3.4.2.6.5. Sachentnahmen nach dem Einbringungsstichtag

905

§ 16 Abs. 5 Z 1 UmgrStG gilt nicht nur für Barentnahmen sondern auch für Sachentnahmen (zB Waren- oder Nutzungsentnahmen durch den einbringenden Betriebsinhaber). Zum Entnahmetatbestand siehe Rz 900 ff; für Sachentnahmen ist zusätzlich auf § 6 Z 4 EStG 1988 abzustellen. Formal außerhalb des § 16 Abs. 5 Z 1 UmgrStG aber inhaltlich dem Sachentnahmetatbestand zugehörig ist das Zurückbehalten von Anlagevermögen gemäß § 16 Abs. 5 Z 3 UmgrStG (siehe Rz 917 ff).

906

Die Rückbeziehung der Sachentnahmen gemäß § 16 Abs. 5 Z 1 UmgrStG erfolgt mit bindender Wirkung durch den Ansatz einer Passivpost in der Einbringungsbilanz, sofern nicht eine eindeutige Beschreibung im Einbringungsvertrag erfolgt.

907

Voraussetzung für das Rückbeziehen von Sachentnahmen ist,

- dass entnommene Wirtschaftsgüter des Anlagevermögens bereits zum Einbringungsstichtag zum einzubringenden Betriebsvermögen gehört haben und
- dass Sachentnahmen aller Art spätestens am Tag des Abschlusses des Einbringungsvertrages getätigt worden sind.

908

Mit der rückwirkenden Sachentnahme wird der Buch- und Verkehrswert des einzubringenden Vermögens vermindert, die Grenze ist durch das Erfordernis des Erhalts der Eigenschaft eines Betriebes oder Teilbetriebes und des positiven Verkehrswertes bestimmt (die 50%-Grenze hat bei Verzicht auf vorbehaltene Entnahmen gemäß § 16 Abs. 5 Z 2 UmgrStG keine Bedeutung). Zur Frage des Erhalts der wesentlichen Betriebsgrundlagen siehe Rz 879.

909

Da die rückwirkende Sachentnahme eine durch § 16 Abs. 5 Z 1 UmgrStG ermöglichte Ausnahmeregelung darstellt, kommen die allgemeinen einkommensteuerrechtlichen Grundsätze über die Entnahme fremdfinanzierter Aktiva (siehe EStR 2000 Rz 2482) nicht zur Anwendung. Es ist (im Gegensatz zu den Regelungen in der Z 3 und Z 4) daher zulässig, die mit den entnommenen Aktiva zusammenhängenden Verbindlichkeiten im Betriebsvermögen des einzubringenden (Teil)Betriebes zu belassen, sodass diese bei der übernehmenden Körperschaft die Eigenschaft von negativem Betriebsvermögen in der Folge nicht verlieren.

Soll umgekehrt ein Aktivum miteingebracht, aber die unmittelbar zusammenhängende Verbindlichkeit nicht eingebracht werden, liegt kein Anwendungsfall des § 16 Abs. 5 Z 1 UmgrStG, sondern ein solcher des § 16 Abs. 5 Z 3 UmgrStG vor (siehe Rz 924).

910

Keinen Anwendungsfall des eine steuerwirksame Entnahme darstellenden § 16 Abs. 5 Z 1 UmgrStG stellt das Zurückbehalten eines Mitunternehmeranteils anlässlich der Einbringung des gesamten Betriebes oder der Übernahme eines solchen anlässlich einer Teilbetriebseinbringung in das Vermögen des Einbringenden dar, da die Steuerhängigkeit unabhängig von einer Zugehörigkeit zu einem Betriebsvermögen gegeben ist. Es liegt in diesen Fällen lediglich eine Verminderung des Buch- und Verkehrswertes des einzubringenden oder restlichen Vermögens zum Einbringungsstichtag vor.

3.4.2.6.6. Vorbehaltene Entnahmen nach dem Einbringungsstichtag

3.4.2.6.6.1. Begriff und Wirkung

911

Vorbehaltene Entnahmen im Sinne des § 16 Abs. 5 Z 2 UmgrStG liegen vor, wenn an Stelle einer tatsächlichen Entnahme eine spätere durchzuführende Entnahme vorbehalten wird und

dazu analog zu tatsächlich vorgenommenen Entnahmen eine Passivpost in der Einbringungsbilanz eingestellt wird. Der Ansatz einer "Passivpost für vorbehaltene Entnahmen" hat bindende Wirkung und führt zur gleichen Buch- und Verkehrswertminderung wie die Passivpost für tatsächliche Entnahmen. Bei Vorliegen von tatsächlichen Entnahmen und einer vorbehaltenen Entnahme haben gesonderte Ansätze dieser Passivposten in der Einbringungsbilanz zu erfolgen. Zur KESt in Fällen eines negativen Buchwertes siehe Rz 972b ff.

912

Die Passivpost in der Einbringungsbilanz löst sich im Gegensatz zu jener für tatsächliche Entnahmen nicht auf, sondern wandelt sich bei der übernehmenden Körperschaft in eine Verrechnungsschuld gegenüber dem Einbringenden und beim Einbringenden in eine entsprechende Verrechnungsforderung. Die Verrechnungsschuld gehört zum Fremdkapital der übernehmenden Körperschaft und ist bis zur Tilgung oder einem Forderungsverzicht des Einbringenden weiterzuführen. Eine Verzinsung der entstehenden Verrechnungsforderung ist steuerwirksam möglich (siehe Rz 977 ff).

913

Der mit dem Begriff der vorbehaltenen Entnahme verbundene Entnahmetatbestand bezieht sich ebenso wie jener der tatsächlichen rückwirkenden Entnahme im Sinn des § 16 Abs. 5 Z 1 UmgrStG auf § 4 Abs. 1 EStG 1988. § 16 Abs. 5 Z 2 UmgrStG kann daher für einbringende Körperschaften im Sinne des § 7 Abs. 3 KStG 1988 begrifflich keine Bedeutung haben.

3.4.2.6.6.2. Berechnung der unbaren Entnahme

914

Der Höchstbetrag für eine vorbehaltene (unbare) Entnahme ergibt sich aus folgenden drei Schritten:

1. Basis ist der positive Verkehrwert des einzubringenden Vermögens am Einbringungsstichtag nach der Stand-alone-Methode.

2. Alle Veränderungen nach § 16 Abs. 5 Z 1, Z 3, Z 4 UmgrStG und nicht nach Z 1 rückbezogenen Entnahmen (Rz 915) sind zu berücksichtigen, wenn der Saldo aus den rückwirkenden Erhöhungen und Minderungen negativ ist. Ergibt sich insgesamt eine Erhöhung des Basisverkehrswertes, bleibt die Erhöhung unberücksichtigt.

3. Der sich nach Pkt. 1 und einem allfälligen Kürzungsbetrag nach Pkt. 2 ergebende Nettoverkehrswert ist Bemessungsgrundlage für den maximal 50%igen Passivposten.

Bar- und Sachentnahmen nach dem Einbringungsstichtag kürzen daher auch dann die Bemessungsgrundlage für die vorbehaltene Entnahme, wenn sie nicht nach Z 1 auf den

Einbringungsstichtag rückbezogen werden. Dies ändert nichts an der in § 16 Abs. 5 Z 1 UmgrStG enthaltenen Rechtsfolge des Entstehens von rückzahlbaren Forderungen der übernehmenden Körperschaft gegen den Einbringenden in Höhe der nicht rückbezogenen Entnahmen. Wird die vorbehaltene Entnahme in einem sehr hohen Ausmaß oder im vollen Ausmaß von 50% des Verkehrswertes ausgeschöpft, kann die Abgabenbehörde eine plausible Begründung des angenommenen Verkehrswertes einfordern (zB durch Vorlage des Unternehmensbewertungsgutachtens).

Beispiele:

1. Einzelunternehmer - Betriebseinbringung

Buchwert zum Einbringungsstichtag		*200*
Verkehrswert zum Einbringungsstichtag		*1.000*
Bareinlagen nach Abs. 5 Z 1	*+ 10*	
Barentnahmen nach Abs. 5 Z 1	*- 70*	
Saldo	*- 60*	
Zwischen-Verkehrswert	*940*	
Vorbehaltene Entnahme nach Abs. 5 Z 2		
maximal 50%	*- 470*	
Verkehrswert des einzubringenden		
Vermögens nach rückwirkenden Korrekturen =		*470*
Buchwert des einzubringenden Vermögens		
nach rückwirkenden Korrekturen (+200 -60 -470) =	*- 330*	

2. Einzelunternehmer - Betriebseinbringung

Buchwert zum Einbringungsstichtag		*- 250*
Verkehrswert zum Einbringungsstichtag		*1.200*
Barentnahmen nach Abs. 5 Z 1	*- 100*	
Zurückbehaltene Liegenschaft nach Abs. 5 Z 3		
(Verkehrswert Grund und Gebäude)	*- 700*	
Summe	*- 800*	
Zwischen-Verkehrswert	*400*	

Vorbehaltene Entnahme nach Abs. 5 Z 2		
maximal 50%	*- 200*	
Verkehrswert des einzubringenden Vermögens		
nach rückwirkenden Korrekturen =		*200*
Buchwert des einzubringenden Vermögens		
nach rückwirkenden Korrekturen (-250, -100,		
- Buchwert der Liegenschaft 80, -200) =		*- 630*

3. Einzelunternehmer - Teilbetriebseinbringung

Buchwert Teilbetrieb zum Einbringungsstichtag		*- 350*
Verkehrswert Teilbetrieb zum Einbringungsstichtag	*1.000*	
Barentnahmen nach Abs. 5 Z 1	*- 100*	
Verschieben Buchwerte Aktiva und Passiva		
nach Abs. 5 Z 4	*+ 300*	
Saldo	*+ 200*	
Zwischen-Verkehrswert = 1.200, aber nicht		
maßgebend, daher	*1.000*	
Vorbehaltene Entnahme nach Abs. 5 Z 2		
maximal 50% von 1.000	*- 500*	
Verkehrswert des einzubringenden Vermögens =		*700*
Buchwert des einzubringenden Vermögens (-350,		
+200, -500) =		*- 650*

4. Mitunternehmer - Einbringung des gesamten Anteils

Buchwert zum Einbringungsstichtag	*600*	
Verkehrswert zum Einbringungsstichtag		*1.400*
Entnahme des variablen Kapitalkontos		
nach Abs. 5 Z 1	*- 300*	
Zurückbehalten der zum Sonderbetriebs-		

Vermögen gehörigen Liegenschaft nach Abs. 5 Z 3 (Verkehrswert von Grund und Gebäude)	*- 750*	
Zurückbehalten der in der Ergänzungsbilanz ausgewiesenen Kaufpreisrestschuld für den Anteil nach Abs. 5 Z 3	*+ 280*	
Saldo	*- 770*	
Zwischen-Verkehrswert	*630*	
Vorbehaltene Entnahme nach Abs. 5 Z 2 maximal 50%	*- 315*	
Verkehrswert des einzubringenden Anteils		*315*
Buchwert des einzubringenden Anteils (+600, -300, - Buchwert der Liegenschaft 150, +280, -315)		*115*

915

Im Zusammenhang mit Mitunternehmerschaften ist Folgendes zu beachten:

- Im Falle der Einbringung des gesamten Betriebes oder eines Teilbetriebes kann jeder Mitunternehmer unabhängig von den anderen Mitunternehmern rückwirkende Korrekturen und damit auch eine vorbehaltene Entnahme tätigen oder darauf verzichten. Ungeachtet der Maßgeblichkeit des Verkehrswertes des Betriebes für die Einbringung ist die vorbehaltene Entnahme von dem auf den einzelnen Mitunternehmer entfallenden Verkehrswertanteil abhängig.
- Auch bei der Einbringung eines Mitunternehmeranteils stehen dem Einbringenden die Korrekturmöglichkeiten des § 16 Abs. 5 UmgrStG zur Verfügung. Tätigt der Einbringende (nur oder unter anderem) eine vorbehaltene Entnahme, ist zu beachten, dass sich die in der Einbringungsbilanz des Mitunternehmers ausgewiesene Passivpost nicht auf die Kapitalkonten bei der vom einbringungsbedingten Gesellschafterwechsel betroffenen Mitunternehmerschaft auswirkt. Um die spiegelbildtheoretische Übereinstimmung herzustellen, ist einerseits das starre und variable Kapital des Einbringenden laut Jahres- oder Zwischenabschluss der Mitunternehmerschaft ab Beginn des dem Einbringungsstichtag folgenden Tages (spiegelbildlich) der übernehmenden Körperschaft zuzurechnen, die vorbehaltene Entnahme andererseits (ungeachtet des Ausweises als

Verrechnungsverbindlichkeit in den Büchern der übernehmenden Körperschaft gegenüber dem Einbringenden) als negatives Sonderbetriebsvermögen der zum Mitunternehmer gewordenen Körperschaft anzusetzen. Diese Post stellt damit den steuerlichen Korrekturposten für den unverändert vollen Ansatz des variablen Kapitalkontos in der Mitunternehmerschaft dar.

Beispiel:

Der Mitunternehmer A bringt seinen 30%igen Kommanditanteil in die ihm zu 100% gehörende A-GmbH unter Verzicht auf eine Anteilsgewährung ein. Der Buchwert des Kommanditanteils zum Einbringungsstichtag laut Jahresabschluss der KG beträgt 11.000 (starres Kapitalkonto 1.000, variables Kapitalkonto 10.000). A tätigt eine vorbehaltene Entnahme von 8.000. Das Einbringungskapital beträgt somit 3.000.

Die Kommanditgesellschaft weist an Stelle des A die A-GmbH als neuen Kommanditisten aus, das starre und variable Kapitalkonto von insgesamt 11.000 ist unverändert der GmbH zuzurechnen.

Die übernehmende A-GmbH aktiviert (in der UGB-Bilanz) den Kommanditanteil mit 11.000, passiviert die entstandene Verbindlichkeit mit 8.000 und bildet eine Kapitalrücklage von 3.000. Um den Unterschied zwischen dem Mitunternehmeranteil in der KG und der Vermögensübernahme in der GmbH auszugleichen, bildet die GmbH eine Sonderbetriebsvermögensbilanz der KG und stellt in dieser die vorbehaltene Entnahme von 8.000 als Negativpost dar. Damit entspricht der von der GmbH bilanzierte Mitunternehmeranteil von 3.000 (laut Einbringungskapital) dem Mitunternehmeranteil in der KG (starres Kapitalkonto 1.000, variables Kapitalkonto 10.000, negatives Sonderbetriebsvermögen 8.000).

916

Übersteigt die vorgenommene vorbehaltene Entnahme den sich nach allfälliger Kürzung der gewählten Prozentgröße des positiven Zwischenverkehrswertes ergebenden Höchstbetrages, hat dies keine Auswirkungen auf die Anwendung von Art. III UmgrStG. Die Konsequenz einer zu hohen vorbehaltenen Entnahme besteht in der Umqualifikation des übersteigenden Betrages in steuerliches Eigenkapital, der übersteigende Betrag gilt bei der übernehmenden Körperschaft gemäß § 18 Abs. 2 Z 2 UmgrStG als versteuerte Rücklage (siehe Rz 981 ff). Dies gilt auch für den Fall, dass sich ein Übersteigen des Höchstbetrages erst auf Grund abgabenbehördlicher Feststellungen ergibt. Zur Frage der Erhöhung der Bemessungsgrundlage auf Grund abgabenbehördlicher Feststellungen siehe Rz 1273.

3.4.2.6.7. Zurückbehalten von Wirtschaftsgütern

3.4.2.6.7.1. Allgemeines

917

Der Einbringende kann im Zuge der Einbringung gemäß § 16 Abs. 5 Z 3 UmgrStG Anlagegüter sowie Verbindlichkeiten (oder Teile davon) zurückbehalten. Die Regelung bezieht sich auf zum notwendigen Betriebsvermögen gehörige Wirtschaftsgüter, die nach

einkommensteuerrechtlichen Grundsätzen nicht ohne Widmungsänderung entnommen werden können. Das Zurückbehalten stellt daher

- hinsichtlich der Anlagegüter einen Entnahmetatbestand und
- hinsichtlich der Verbindlichkeiten einen Einlagetatbestand

dar. Diese Tatbestände unterscheiden sich von jenen gemäß § 16 Abs. 5 Z 1 UmgrStG nur dadurch, dass sie (an Stelle des Ansatzes einer Passiv- oder Aktivpost) durch die Nichtaufnahme des Anlagevermögens oder der Verbindlichkeit in die Einbringungsbilanz wirksam werden. Aus der Struktur der Z 3 als Sondertatbestand von Entnahmen und Einlagen ergibt sich, dass diese Regelung für einbringende Körperschaften im Sinne des § 7 Abs. 3 KStG 1988 begrifflich keine Bedeutung haben kann.

918

Voraussetzung für das Zurückbehalten ist, dass die genannten Aktiva und Passiva am Einbringungsstichtag und am Tag des Abschlusses des Einbringungsvertrages vorhanden sind.

919

Die mit dem Zurückbehalten verbundenen Wirkungen entsprechen jenen der rückwirkenden tatsächlichen Entnahmen und Einlagen. Bei einem daraus resultierenden Entnahmegewinn handelt es sich nicht um einen Teil eines Veräußerungsgewinnes, sondern um einen Entnahmegewinn (VwGH 29.1.1998, 97/15/0197). Der sich aus der Entnahme ergebende Gewinn ist daher jenem Jahr zuzuordnen, in das der Einbringungsstichtag fällt.

Beispiel:

Der Einzelunternehmer A bringt seinen gesamten Weinhandelsbetrieb zum 30.6.01 in die A-GmbH ein. Neben Barentnahmen von 400 und der Entnahme von Wein (Anschaffungskosten = 300, Teilwert = 500) behält er das Betriebsgrundstück (Buchwert von Grund und Boden 600, des Gebäudes 1000, Verkehrswert des Grund und Bodens 900, des Gebäudes 1200) nach § 16 Abs. 5 UmgrStG zurück.

- *Ist A nicht rechnungslegungspflichtig, hat er zum 30.6.01 die unter § 16 Abs. 5 Z 1 UmgrStG getätigten Sachentnahmen in Höhe von 500 (Gewinnzurechnung iHv 200) und die Entnahme des Betriebsgebäudes in Höhe von 200 zu versteuern.*
- *Ist A rechnungslegungspflichtig, führt neben der Sachentnahme die Entnahme der Betriebsliegenschaft (samt Gebäude) zur Gewinnverwirklichung in Höhe von 500.*

920

Der Teilwert des als entnommen oder eingelegt geltenden zurückbehaltenen Vermögens ist bei der Bemessung der vorbehaltenen Entnahmen gemäß § 16 Abs. 5 Z 2 UmgrStG mitzuberücksichtigen (siehe Rz 914 ff).

3.4.2.6.7.2. Zurückbehalten von Anlagegütern

921

Das Zurückbehalten von Anlagegütern, die zum notwendigen Betriebsvermögen gehören, darf die Eigenschaft des einzubringenden Vermögens als Betrieb oder Teilbetrieb nicht verletzen. Eine Betriebsaufspaltung im Wege des Zurückbehaltens des gesamten Anlagevermögens kann daher in aller Regel nicht unter Art. III UmgrStG fallen. Das Zurückbehalten einzelner Anlagegüter ist demgegenüber auch dann kein die Anwendungsvoraussetzungen des § 12 UmgrStG verletzender Tatbestand, wenn sie zu den wesentlichen Betriebsgrundlagen gehören. Dies bezieht sich in erster Linie auf das Zurückbehalten der Betriebsliegenschaft, die nach der Einbringung der übernehmenden Körperschaft (entgeltlich oder unentgeltlich) zur Nutzung überlassen wird. Zur Wirksamkeit der Nutzungsüberlassung siehe Rz 983.

922

Das Zurückbehalten von Anlagegütern ist im Sinne des dem allgemeinen Ertragsteuerrechts innewohnenden Grundsatzes, dass sich die Sachentnahme aus dem Betrieb grundsätzlich auch auf das mit dem Aktivum zusammenhängende Passivum bezieht, nur mehr zusammen mit dem unmittelbar verbundenen Fremdkapital möglich. Der Zusammenhang ist nur dann unbeachtlich, wenn vom Einbringungsstichtag zurück bereits mehr als sieben Wirtschaftsjahre vergangen sind.

Beispiel:

A bringt seinen Einzelbetrieb zum 31.10.10 in die A-GmbH ein und möchte dabei die Betriebsliegenschaft zurückbehalten. Am Einbringungsstichtag ist ein anschaffungsbedingter Kredit in Höhe von 5.000 und aus der Herstellung einer Aufzugsanlage im Betriebsgebäude im Jahre 09 resultierender Kredit in Höhe von 12.000 offen. Sollte die Anschaffung des Betriebsgebäudes vor dem 31.10.03 erfolgt sein, kann A die beiden Kredite miteinbringen, obwohl die Betriebsliegenschaft zurückbehalten wird, andernfalls muss A auch die beiden Kredite zurückbehalten.

923

Das Zurückbehalten von Wirtschaftsgütern des Umlaufvermögens kann nicht unter § 16 Abs. 5 Z 3 UmgrStG fallen sondern ist als Sachentnahme gemäß § 16 Abs. 5 Z 1 UmgrStG im Wege des Ansatzes einer Passivpost darzustellen.

3.4.2.6.7.3. Zurückbehalten von Verbindlichkeiten

924

Das Zurückbehalten von Verbindlichkeiten und der damit verbundene Übergang in das Privatvermögen oder außerbetriebliche Vermögen des Einbringenden erhöht als Einlage den Buch- und Verkehrswert bzw. kann zum Vorliegen eines positiven Verkehrswertes führen. Da sich das verknüpfte Zurückbehalten auf kreditfinanzierte Anlagegüter beschränkt, können Verbindlichkeiten oder Rückstellungen (zB Pensionsrückstellungen) auch dann

zurückbehalten werden, wenn sie im unmittelbaren Zusammenhang mit einzubringenden Aktiva stehen.

Beispiel:

Der Einzelunternehmer A möchte seinen Betrieb in eine GmbH einbringen. Sollte er die sich noch nicht mehr als sieben Jahre im Betriebsvermögen befindliche Liegenschaft zurückbehalten wollen, muss er auch den offenen anschaffungsveranlassten Finanzierungskredit zurückbehalten (Entnahme- und Einlagetatbestand). Sollte er die Betriebsliegenschaft miteinbringen, kann er dennoch den offenen anschaffungsveranlassten Finanzierungskredit zurückbehalten (Einlagetatbestand).

Ein auf die zurückbehaltene Verbindlichkeit entfallender Zinsenaufwand für Zeiträume nach dem Einbringungsstichtag kann im Hinblick auf die Zugehörigkeit der Verbindlichkeit zum Privatvermögen zu keinen (nachträglichen) Betriebsausgaben führen (siehe auch Rz 737).

925

Der Tatbestand des Zurückbehaltens ist auf den Übergang in den außerbetrieblichen Bereich abgestellt.

- Natürliche Personen und Körperschaften, die nicht unter § 7 Abs. 3 KStG 1988 fallen, können bei der Einbringung eines Teilbetriebes oder eines Teiles eines betrieblich oder außerbetrieblich gehaltenen Mitunternehmeranteils neben § 16 Abs. 5 Z 3 UmgrStG auch die Verschiebetechnik des § 16 Abs. 5 Z 4 UmgrStG nutzen.

  Beispiel:

  Der rechnungslegungspflichtige A kann anlässlich der Einbringung eines Teilbetriebes eine zum einzubringenden Teilbetrieb gehörende Eigentumswohnung nach Z 3 zurückbehalten (Übernahme in das Privatvermögen und damit Entnahmetatbestand) oder nach Z 4 in den Restbetrieb verschieben (kein Entnahmetatbestand).

- Körperschaften, die unter § 7 Abs. 3 KStG 1988 fallen und stets nur Betriebsvermögen besitzen, können § 16 Abs. 5 Z 3 UmgrStG begrifflich nicht nutzen, bei ihnen kommt nur der Tatbestand des Verschiebens gemäß § 16 Abs. 5 Z 4 UmgrStG in Betracht (siehe Rz 926 ff).

3.4.2.6.8. Verschieben von Wirtschaftsgütern

926

§ 16 Abs. 5 Z 4 UmgrStG schafft im Rahmen

- einer Teilbetriebs-Einbringung
- einer Einbringung eines Teiles eines Mitunternehmeranteiles (siehe Rz 721)
- und bei Körperschaften im Sinne des § 7 Abs. 3 KStG 1988 auch bei der Einbringung des gesamten Betriebes (bzw. des gesamten Mitunternehmeranteiles)

die Möglichkeit, aktive und passive Wirtschaftsgüter zwischen den Teilbetrieben bzw. zwischen dem Betrieb und dem Restbetriebsvermögen der Körperschaft zu verschieben und zwar sowohl im Wege des Zurückbehaltens von Wirtschaftsgütern des einzubringenden (Teil)Betriebes als auch des Mitübertragens von Wirtschaftsgütern des verbleibenden Teilbetriebes bzw. Restbetriebsvermögens der Körperschaft. Dies gilt weiters auch für das Zurückbehalten von Sonderbetriebsvermögen bei der Einbringung eines Mitunternehmeranteiles, wenn dieser im Betriebsvermögen gehalten wird (siehe EStR 2000 Rz 5941 und KStR 2001 Rz 348). Dieses Verschieben von Wirtschaftsgütern erfolgt durch Aufnahme bzw. Nichtaufnahme der verschobenen Wirtschaftsgüter in die Einbringungsbilanz. Das Verschieben von Wirtschaftsgütern löst keine Entnahmebesteuerung aus. Voraussetzung für die Steuerneutralität des Verschiebens von Wirtschaftsgütern zwischen zwei Teilbetrieben ist bei Einbringenden, die den Gewinn nicht nach § 5 EStG 1988 ermitteln, jedoch, dass das verschobene Wirtschaftsgut zum Betriebsvermögen des verbleibenden Teilbetriebes gehören kann. Zählt das verschobene Wirtschaftsgut daher nach dem Verschieben nicht zum Betriebsvermögen des Einbringenden, liegt eine Entnahme in das Privatvermögen vor.

Beispiel:

A führt einen Betrieb, der aus den Teilbetrieben 1 und 2 besteht. A bringt Teilbetrieb 1 in die B-GmbH ein, verschiebt jedoch die zum Teilbetrieb 1 gehörende Beteiligung an der C-AG durch Nichtaufnahme in der Einbringungsbilanz in den nicht eingebrachten Teilbetrieb 2. Der Teilwert der Beteiligung beträgt 1000, ihr Buchwert 300.

Variante 1:

A ermittelt den Gewinn nach § 5 Abs. 1 EStG 1988.

Durch das Verschieben der Beteiligung verringert sich das (buchmäßige) Einbringungskapital um 300. Da die verschobene C-Beteiligung dem verbleibenden Teilbetrieb 2 entweder als notwendiges oder gewillkürtes Betriebsvermögen zugeordnet werden kann, unterbleibt die steuerwirksame Entnahme der Beteiligung.

Variante 2:

A ermittelt den Gewinn nach § 4 Abs. 1 EStG 1988.

Ein steuerneutrales Verschieben der Beteiligung ist nur möglich, wenn die Beteiligung notwendiges Betriebsvermögen des verbleibenden Teilbetriebes 2 darstellt. Andernfalls kommt es zur Entnahme der Beteiligung und zur damit verbundenen Besteuerung der in der Beteiligung steckenden stillen Reserven.

926a

Die Verschiebetechnik des § 16 Abs. 5 Z 4 UmgrStG für einzelne Aktiva oder einzelne Passiva ist dann in einer nur eingeschränkten Weise nutzbar, wenn zum Einbringungsstichtag fremdfinanzierte Wirtschaftsgüter vorliegen. In diesem Fall können aktive Wirtschaftgüter nur zusammen mit unmittelbar verbundenem Fremdkapital zwischen den beiden Teilbetrieben verschoben werden. Damit wird eine Zerlegung unmittelbar wirtschaftlich

zusammenhängender Aktiv- und Passivposten ausgeschlossen, was dem einkommensteuerlichen Grundsatz des Zusammenhangs von Aktivum und damit verbundenen Passivum entspricht.

Der "unmittelbare Zusammenhang" zwischen Aktivum und Passivum ist (auch iSd Praktikabilität) nicht zu streng auszulegen und nur auf eindeutig gegebene Sachverhalte zu beziehen. Bei einem kurz vor dem Einbringungsstichtag aufgenommenen Kredit ist der Zusammenhang mit den Aktiva eindeutig und eine zusammenhängende Behandlung erforderlich. Bei anderen Wirtschaftsgütern muss ein eindeutiger Veranlassungszusammenhang vorliegen, der insbesondere dann gegeben ist, wenn gerade zum Zwecke der Anschaffung eines Wirtschaftsgutes (zB Maschine) ein Kredit aufgenommen wird. Ein Kontokorrentkredit, der in der Folge der Finanzierung eines Aktivums mehrfach umgeschichtet wird, weist keinen eindeutigen unmittelbaren Zusammenhang auf.

Zur Vermeidung von Auslegungsschwierigkeiten sieht § 16 Abs. 5 Z 4 UmgrStG zudem eine der Z 3 entsprechende Siebenjahresfrist vor (siehe Rz 922).

926b

Die Verschiebetechnik der Z 4 unterscheidet sich von der Zurückbehaltungstechnik der Z 3 dadurch, dass Z 4 zurückzubehaltende Verbindlichkeiten nicht gesondert erwähnt und damit Verbindlichkeiten im Verknüpfungszusammenhang nicht zurückbehalten werden können. Wenngleich mit dem Nichtübertragen einer dem einzubringenden Teilbetrieb objektiv zuzurechnenden Verbindlichkeit eine Buch- und Verkehrswerterhöhung verbunden ist, wird dies im Lichte der nunmehrigen Verknüpfungsregelung auszuschließen sein.

Beispiele:

1. Kurze Zeit vor dem Einbringungsstichtag wird ein Kredit iHv 100.000 € aufgenommen. Es ist nicht möglich, die Barmittel aus dem Kredit oder mit den Barmitteln angeschafftes Aktivvermögen (zB Wertpapiere) im verbleibenden Teilbetrieb zurückzubehalten und die Verbindlichkeit aus dem Kredit einzubringen. Sollte die Verbindlichkeit dennoch isoliert auf die übernehmende Körperschaft übertragen werden, führt dies hinsichtlich der die Körperschaft belastenden Aufwandszinsen und hinsichtlich der Tilgung der Verbindlichkeit zur verdeckten Ausschüttung.

2. Im Einzelunternehmen wird ein unbebautes Grundstück mittels Sonderkredit angeschafft.

a) Das für den Betrieb des einzubringenden Teilbetriebes gewidmete Grundstück wird bei der nachfolgenden Teilbetriebseinbringung im verbleibenden Teilbetrieb zurückbehalten. Da der Sonderkredit unmittelbar mit dem Grundstück zusammenhängt, ist die Verbindlichkeit mit dem Grundstück gemeinsam zurück zu behalten.

b) Das Grundstück wird bei der nachfolgenden Teilbetriebseinbringung mitübertragen. Da der Sonderkredit unmittelbar mit dem Grundstück zusammenhängt, ist die Verbindlichkeit mit dem Grundstück gemeinsam mitzuübertragen oder nach § 16 Abs. 5 Z 3 UmgrStG zurückzubehalten (siehe Rz 925).

3. Im Betriebsvermögen befindet sich ein Grundstück, das (ua.) im Wege der Ausnutzung eines bestehenden Kreditrahmens finanziert wurde. Wird in diesem Fall das Grundstück bei der nachfolgenden Einbringung zurückbehalten und lässt sich der am Einbringungsstichtag bestehende Betrag des Kredits nicht mehr eindeutig dem Grundstück zuordnen, kann die Verbindlichkeit auch weiterhin losgelöst vom Grundstück eingebracht werden.

4. Kurz vor dem Einbringungsstichtag wird ein Kontokorrentkredit aufgenommen, um diverse Betriebsmittel anzuschaffen. Die Betriebsliegenschaft, welche bereits bei Unternehmensgründung angeschafft worden ist, dient zur Kreditbesicherung. Geht aus den Aufzeichnungen des Unternehmens eindeutig hervor, dass mit dem aufgenommen Kredit die Betriebsmittel tatsächlich angeschafft worden sind, ist ein eindeutiger unmittelbarer Zusammenhang zwischen Liegenschaft und Kredit nicht gegeben und eine Trennung zwischen Liegenschaft und Verbindlichkeit möglich. Gegenstand der Neuregelung ist in diesem Fall daher nur der Zusammenhang zwischen den erworbenen Betriebsmitteln und dem Kredit.

926c

Sollten entgegen § 16 Abs. 5 Z 3 oder Z 4 UmgrStG Wirtschaftsgüter und mit ihnen unmittelbar zusammenhängendes Fremdkapital dennoch getrennt werden, ist damit keine Anwendungsvoraussetzung des § 12 UmgrStG verletzt, weil es sich hierbei um eine Ordnungsvorschrift handelt. Wird daher zB die Liegenschaft ohne den Anschaffungskredit nach Z 3 zurückbehalten oder wird der kurz vor dem Stichtag aufgenommene Kredit ohne die vorhandenen liquiden Mittel oder damit erworbenen Aktiva in den einzubringenden Teilbetrieb verschoben, sind die laufenden Aufwandszinsen und die Tilgung der "eingebrachten" Verbindlichkeit als verdeckte Ausschüttung zu werten. Wird das Aktivum miteingebracht und die unmittelbar zusammenhängende Verbindlichkeit zurückbehalten, gilt diese ertragsteuerlich zunächst als miteingebracht und in der Folge vom Einbringenden abgedeckt dh in die übernehmende Körperschaft eingelegt.

926d

Die Verknüpfungsregeln der Z 3 und Z 4 und die damit verbundenen Folgen im Sinne der Rz 926 bis Rz 926c gelten auch für die Einbringung von kreditfinanzierten Betrieben, Teilbetrieben und Mitunternehmeranteilen.

3.4.2.6.9. Beziehung von Ausschüttungen, Einlagenrückzahlungen und Gesellschaftereinlagen auf das einzubringende Vermögen

927

Einbringende Körperschaften haben auf Grund des § 16 Abs. 5 Z 5 UmgrStG die Möglichkeit, die im Zeitraum zwischen Einbringungsstichtag und Abschluss des Einbringungsvertrages beschlossenen Gewinnausschüttungen (nicht verdeckte Ausschüttungen) bzw. Einlagenrückzahlungen oder die von den Gesellschaftern getätigten Einlagen in die einbringende Körperschaft dem einzubringenden Vermögen der Körperschaft zuzurechnen. Das Einbringungsvermögen wird in diesem Fall rückwirkend zum Einbringungsstichtag durch

Gewinnausschüttungen (§ 8 Abs. 2 KStG 1988) und Kapitalrückzahlungen (§ 4 Abs. 12 EStG 1988) verringert oder durch Einlagen (§ 8 Abs. 1 KStG 1988) erhöht.

928

Die rückwirkende Vermögensveränderung wird durch den Ausweis einer Passivpost in Höhe der Gewinnausschüttungen und Einlagenrückzahlungen bzw. durch den Ausweis einer Aktivpost in Höhe der Einlagen in der Einbringungsbilanz ausgelöst.

Beispiel:

Die A-GmbH bringt ihren Betrieb in die B-GmbH ein. Der Jahresabschluss der A-GmbH ergibt sich wie folgt:

Jahresabschluss A-GmbH

Anlagevermögen	*4.000*	*Stammkapital*	*500*
Umlaufvermögen	*2.000*	*Kapitalrücklagen*	*3.000*
		Bilanzgewinn	*500*
		Fremdkapital	*2.000*
	6.000		*6.000*

Um das Einbringungskapital zu verringern, werden eine Gewinnausschüttung von 500 und eine Einlagenrückzahlung von 2.000 auf Einbringungsstichtag zurückbezogen.

Einbringungsbilanz A-GmbH

Anlagevermögen	*4.000*	*Einbringungskapital*	*1.500*
Umlaufvermögen	*2.000*	*Ausschüttung (§ 16 Abs. 5 Z 5 UmgrStG)*	*500*
		Einlagenrückzahlung (§ 16 Abs. 5 Z 5 UmgrStG)	*2.000*
		Fremdkapital	*2.000*
	6.000		*6.000*

3.4.3. Bewertung von einzubringenden außerbetrieblichen Kapitalanteilen (§ 17 UmgrStG)

3.4.3.1. Allgemeines

929

§ 17 UmgrStG regelt die Bewertung von einzubringenden außerhalb eines inländischen Betriebsvermögens des Einbringenden gehaltenen Kapitalanteilen. Dies betrifft zunächst die Einbringung von außerbetrieblich gehaltenen Kapitalanteilen von im Inland ansässigen Personen. Die Bewertungsregel des § 17 Abs. 1 UmgrStG gilt auf Grund der isolierenden Betrachtungsweise auch für die Einbringung von Kapitalanteilen, die Bestandteil eines ausländischen Betriebsvermögens sind. Die Einbringung von nicht unter

§ 12 Abs. 2 Z 3 UmgrStG fallenden Kapitalanteilen fällt nicht unter Art. III UmgrStG, sondern unter § 6 Z 14 lit. b EStG 1988 (Tausch).

Der Anwendungsbereich von § 17 Abs. 1 und Abs. 2 UmgrStG ist wie folgt abzugrenzen:

- § 17 Abs. 1 UmgrStG regelt die Einbringung von steuerverstrickten Kapitalanteilen;
- § 17 Abs. 2 UmgrStG regelt die Einbringung von nicht steuerverstrickten Kapitalanteilen.

930

Auf Grund des Verweises in § 18 Abs. 1 Z 2 und Z 3 UmgrStG und § 20 Abs. 2 und Abs. 4 Z 1 UmgrStG hat § 17 UmgrStG auch Bedeutung für die Bewertung bei der übernehmenden Körperschaft und für die Bewertung der Gegenleistungs-Anteile an der übernehmenden Körperschaft.

931

Werden im Geltungsbereich des § 17 Abs. 1 UmgrStG Kapitalanteile aus dem Privatvermögen oder außerbetrieblichen Vermögen einer nicht unter § 7 Abs. 3 KStG 1988 fallenden Körperschaft eingebracht, sind sie unabhängig von ihrem Wert zum Einbringungsstichtag grundsätzlich mit den Anschaffungskosten anzusetzen. Die Anschaffungskosten sind dabei - soweit nicht Rz 932 maßgebend ist - nach Maßgabe des § 31 EStG 1988 zu bestimmen. Es handelt sich um die historischen Anschaffungskosten des Anteiles einschließlich nachträglicher oder späterer Anschaffungskosten auf Grund von Kapitalerhöhungen, tatsächlichen Einlagen oder Anteilserwerben oder von Anschaffungskostenminderungen auf Grund von Einlagenrückzahlungen im Sinne des § 4 Abs. 12 EStG 1988. Die Berücksichtigung einer Teilwertabschreibung oder einer die Anschaffungskosten berührenden Investitionsbegünstigung kann methodisch nicht in Betracht kommen. Liegt der gemeine Wert der Kapitalanteile zum Einbringungsstichtag unter den Anschaffungskosten, sind diese dennoch maßgebend. Eine vor der Anteilseinbringung durchgeführte Kapitalberichtigung nach dem Kapitalberichtigungsgesetz, BGBl Nr. 171/1967, hat keine Auswirkungen auf die nach § 31 EStG 1988 maßgebenden Anschaffungskosten.

932

Abweichend vom Grundsatz des Anschaffungskostenansatzes kommen im Geltungsbereich des § 17 Abs. 1 UmgrStG gegebenenfalls auch die Bewertungsregeln der Aufwertungsoption (Wahlrecht zwischen Anschaffungskosten und gemeinem Wert) gemäß § 16 Abs. 3 UmgrStG und der Zwangsaufwertung (verpflichtender Ansatz des gemeinen Wertes, ggf. mit Nichtfestsetzung) gemäß § 16 Abs. 2 Z 2 UmgrStG zur Anwendung. Der gemeine Wert ist im Sinne des Tauschgrundsatzes des § 6 Z 14 lit. b EStG 1988 zu verstehen.

933

Im Geltungsbereich des § 17 Abs. 2 UmgrStG sind abweichend von Abs. 1 Kapitalanteile, bei denen am Einbringungsstichtag ein Besteuerungsrecht der Republik Österreich im Verhältnis zu anderen Staaten (Einbringung durch Steuerausländer) oder auf Grund einer Ausnahme von der unbeschränkten Körperschaftsteuerpflicht nicht besteht, mit dem höheren gemeinen Wert anzusetzen. Anderes gilt bei der Einbringung durch Steuerausländer, wenn im Einbringungsvertrag der Ansatz der Anschaffungskosten bzw. Buchwerte vorgesehen ist. Der Ansatz der Anschaffungskosten bezieht sich in diesem Fall auf die nach dem für den ausländischen Einbringenden nach ausländischem Abgabenrecht maßgebenden Anschaffungskosten.

934

Für den Anwendungsbereich des § 17 UmgrStG gilt Folgendes:

- Abs. 1 findet Anwendung auf die
  - Einbringung von Anteilen an in- und ausländischen Körperschaften durch einen Steuerinländer (Wohnort oder gewöhnlicher Aufenthaltsort in Österreich) in Körperschaften;
  - Einbringung von Anteilen an einer inländischen Körperschaft durch einen Steuerausländer, sofern das DBA mit dem Ansässigkeitsstaat des Einbringenden – abweichend von Art. 13 OECD-MA – Österreich als Quellenstaat das Besteuerungsrecht hinsichtlich der eingebrachten, inländischen Kapitalanteile belässt (zB DBA Frankreich, Japan, China, Argentinien, Brasilien);
  - Einbringung von Anteilen an einer inländischen Immobiliengesellschaft (Gesellschaftsvermögen besteht überwiegend aus Immobilien) durch einen Steuerausländer, sofern das DBA mit dem Ansässigkeitsstaat der ausländischen Einbringenden Österreich als Quellenstaat das Besteuerungsrecht belässt (zB DBA BRD, China, Frankreich, Irland, Kanada, Philippinen, USA, Zypern).

Kommt § 17 Abs. 1 UmgrStG zur Anwendung, führt dies zum Ansatz der Anschaffungskosten, sofern nicht die Verweisung in Satz 2 eingreift:

- Tauschgewinnbesteuerung bei grenzüberschreitender Einbringung, sofern das österreichische Besteuerungsrecht hinsichtlich der eingebrachten Anteile eingeschränkt wird;
- Nichtfestsetzung der Tauschgewinnbesteuerung bei grenzüberschreitender Einbringung in eine Körperschaft in einem EU-Mitgliedstaat oder in Norwegen gemäß § 1 Abs. 2 in Verbindung mit § 16 Abs. 1 Satz 2 UmgrStG;

- im Falle des Fehlens des inländischen Besteuerungsrechts an den Anteilen an der übernehmenden Körperschaft: Ansatz der Anschaffungskosten gemäß § 16 Abs. 2 Z 1 UmgrStG, falls der Einbringende in einem EU-Mitgliedstaat oder in Norwegen ansässig ist, gemäß § 16 Abs. 2 Z 2 UmgrStG Aufwertungseinbringung in den übrigen Fällen;
- Aufwertungsoption bei Besteuerung der Anteilseinbringung in einem Staat, mit dem ein DBA mit Anrechnungsmethode abgeschlossen worden ist.

▪ § 17 Abs. 2 UmgrStG findet Anwendung auf die

- Einbringung von Kapitalanteilen an inländischen oder ausländischen Körperschaften durch einen Steuerausländer in inländische Körperschaften, sofern das DBA mit dem Ansässigkeitsstaat des ausländischen Einbringenden das österreichische Besteuerungsrecht entsprechend Art. 13 OECD-MA ausschließt (Regelfall; Ausnahmen siehe oben);
- Einbringung von in- oder ausländischen Kapitalanteilen durch inländische Körperschaften des öffentlichen Rechts oder durch von der Körperschaftsteuer befreite Körperschaften.

3.4.3.2. Einbringung durch inländische Anteilsinhaber

3.4.3.2.1. Einbringung durch natürliche Personen

3.4.3.2.1.1. Inlandseinbringungen

935

Bringt ein Steuerinländer inländische Kapitalanteile im Sinne des § 12 Abs. 2 Z 3 UmgrStG aus dem Privatvermögen in eine inländische Körperschaft ein, ist der Kapitalanteil mit den Anschaffungskosten (Rz 931) anzusetzen.

Beispiel:

Der unbeschränkt steuerpflichtige A bringt seine im Privatvermögen gehaltene 30%-Beteiligung an der inländischen A-GmbH in die ebenfalls inländische B-GmbH ein und erhält hierfür als Gegenleistung neue Anteile an der übernehmenden B-GmbH. A hat die Beteiligung zwingend mit den Anschaffungskosten anzusetzen, dies gilt für die übernehmende B-GmbH und prägt, soweit nicht der geringere gemeine Wert anzusetzen ist, die Erhöhung der Anschaffungskosten der Beteiligung an der B-GmbH.

936

Bringt der Steuerinländer ausländische Kapitalanteile in eine inländische Körperschaft ein, ist zu unterscheiden, ob das Besteuerungsrecht an den Anteilen dem Ansässigkeitsstaat des Einbringenden (wie insbesondere bei den dem OECD-MA nachgebildeten DBA der Fall ist) oder dem Quellenstaat (Ansässigkeitsstaat der Körperschaft, deren Anteile eingebracht werden) zusteht. Hat der Ansässigkeitsstaat des Einbringenden (die Republik Österreich) das Besteuerungsrecht, kommt es zum zwingenden Ansatz der Anschaffungskosten (Rz 931). Hat

hingegen der Quellenstaat (Ansässigkeitsstaat der Körperschaft) das Besteuerungsrecht, kommt neben dem zwingenden Anschaffungskostenansatz die Aufwertungsoption nach § 16 Abs. 3 Z 2 UmgrStG in Verbindung mit § 17 Abs. 1 Satz 2 UmgrStG in Betracht.

Beispiel:

1. Der unbeschränkt steuerpflichtige A bringt seine im Privatvermögen gehaltene 30%-Beteiligung an einer deutschen GmbH in die ihm zu 100% gehörende inländische A-GmbH unter Verzicht auf eine Anteilsgewährung ein. A hat die eingebrachte Beteiligung zwingend mit den Anschaffungskosten anzusetzen, dies gilt für die übernehmende A-GmbH und prägt die Erhöhung der Anschaffungskosten der Beteiligung an der A-GmbH.

2. Der in Österreich ansässige A bringt seine 40%-Beteiligung an einer japanischen AG in die inländische Ö-GmbH ein.

Da Österreich bei einer Besteuerung die japanische Quellensteuer anrechnen muss, kann A nach § 16 Abs. 3 Z 2 UmgrStG für eine Aufwertungseinbringung optieren. Der Ansatz des Kapitalanteils bei der Ö-GmbH zum gemeinen Wert verhindert die nochmalige Belastung der Einbringungsreserven bei einer späteren Veräußerung durch die Ö-GmbH.

3.4.3.2.1.2. Auslands- und Exporteinbringungen

937

Bringt der Steuerinländer ausländische Kapitalanteile in eine ausländische Körperschaft ein, ist zu unterscheiden:

- Ist die übernehmende Körperschaft in einem Staat steueransässig, wo das DBA das Besteuerungsrecht Österreich zuweist, sind die Anschaffungskosten (Rz 931) anzusetzen.

  Beispiel:

  Der in Österreich ansässige A bringt seine 25%-Beteiligung an einer spanischen Aktiengesellschaft in eine deutsche Aktiengesellschaft ein.

- Ist die übernehmende Körperschaft in einem Staat steueransässig, in dem es trotz Bestehens eines DBA zu einer Einschränkung des Besteuerungsrechtes hinsichtlich der Gegenleistung kommt, liegt infolge der Verweisung auf § 16 Abs. 2 UmgrStG ein Fall des Aufwertungszwangs im Wege des Ansatzes des gemeinen Wertes und damit der steuerwirksamen Aufdeckung der stillen Reserven vor.

  Beispiel:

  Der in Österreich ansässige A bringt seine 30%-Beteiligung an einer Kapitalgesellschaft mit steuerlicher Ansässigkeit in den USA in eine japanische Kapitalgesellschaft ein.

  Da nach dem DBA mit Japan das Besteuerungsrecht an den stillen Reserven der Anteile an der japanischen Kapitalgesellschaft Japan zusteht und Österreich somit kein Besteuerungsrecht mehr besitzt, führt die Einbringung zur Besteuerung unter Ansatz des gemeinen Wertes.

- Ist die übernehmende Körperschaft in einem Staat steueransässig, mit dem kein DBA besteht, kommt es mangels Geltung des Art. III UmgrStG im Wege der Geltung des § 6 Z 14 lit. b EStG 1988 zu einer dem Vorpunkt entsprechenden Rechtsfolge.

938

Bringt der Steuerinländer inländische Kapitalanteile in eine ausländische Körperschaft ein, ist auf Grund des Verweises in § 16 Abs. 1 Satz 2 UmgrStG die Regelung des § 1 Abs. 2 UmgrStG sinngemäß anzuwenden. An die Stelle der dort vorgesehenen Liquidationsbesteuerung tritt der mit dem Tauschgrundsatz gemäß § 6 Z 14 lit. b EStG 1988 verbundene zwingende Ansatz des gemeinen Wertes.

Die vorgenannte Regelung gilt unabhängig davon, ob das Besteuerungsrecht in der gewährten Gegenleistung ersatzweise weiter besteht. Dabei ist zu unterscheiden:

- Im Falle der Einbringung in eine in der Anlage zum UmgrStG genannte Körperschaft oder eine norwegische Körperschaft (Mitgliedstaat des Europäischen Wirtschaftsraumes, mit dem eine umfassende Amts- und Vollstreckungshilfe mit der Republik Österreich besteht), besteht die Wahl zwischen der Besteuerung der stillen Reserven zum Einbringungsstichtag und einer Nichtfestsetzung der entstandenen Steuerschuld. Zum Nichtfestsetzungskonzept siehe Rz 860a ff.

  Beispiel:

  Der in Österreich ansässige A bringt seine 50%-Beteiligung an der inländische B-GmbH in die ihm zu 100% gehörende niederländische C-BV ein. Ungeachtet des Besteuerungsrechts Österreichs hinsichtlich der stillen Reserven in den (erweiterten) Anteilen an der C-BV entsteht auf Grund des Beteiligungstransfers in das Ausland die Steuerschuld hinsichtlich der stillen Reserven, sie führt entweder zur sofortigen oder auf Antrag zur aufgeschobenen Festsetzung.

- Im Falle der Einbringung in eine in einem anderen DBA-Staat gelegene Körperschaft kommt es zum Einbringungsstichtag zur Besteuerung der stillen Reserven.

Zur Vermeidung einer zweifachen Besteuerung siehe Rz 1092.

3.4.3.2.2. Einbringung durch inländische Körperschaften

3.4.3.2.2.1. Einbringung durch unbeschränkt steuerpflichtige Körperschaften

939

Bringt eine unbeschränkt steuerpflichtige Körperschaft, die nicht unter § 7 Abs. 3 KStG 1988 fällt, Kapitalanteile ein, die zu ihrem außerbetrieblichen Vermögen gehören, findet § 17 Abs. 1 UmgrStG Anwendung. Gehören die eingebrachten Anteile zum Betriebsvermögen, richtet sich die Bewertung dieser Kapitalanteile nach § 16 UmgrStG.

3.4.3.2.2.2. Einbringung durch beschränkt steuerpflichtige inländische Körperschaften

940

Nach § 17 Abs. 2 Z 2 UmgrStG sind Kapitalanteile, bei denen am Einbringungsstichtag ein Besteuerungsrecht der Republik Österreichs auf Grund einer Ausnahme von der unbeschränkten Körperschaftsteuerpflicht nicht besteht, mit dem höheren gemeinen Wert anzusetzen. Darunter fallen Kapitalanteile im Hoheitsbereich von Körperschaften des öffentlichen Rechts (§ 1 Abs. 3 Z 2 KStG 1988) sowie Kapitalanteile im steuerbefreiten Bereich von Körperschaften des privaten Rechts (§ 1 Abs. 3 Z 3 KStG 1988).

Beispiel:

Ein Kapitalanteil wird a) aus dem Hoheitsbereich einer Körperschaft des öffentlichen Rechts (zB einer Gemeinde) oder b) aus dem steuerbefreiten Bereich einer Körperschaft des privaten Rechts (zB eines gemeinnützigen Vereins) in eine (in- oder ausländische) Körperschaft eingebracht. In beiden Fällen ist nach § 17 Abs. 2 Z 2 UmgrStG der höhere gemeine Wert anzusetzen.

3.4.3.3. Einbringung durch ausländische Anteilsinhaber

3.4.3.3.1. Einbringung durch natürliche Personen

3.4.3.3.1.1. "Importeinbringungen"

941

Die Importeinbringung von in- oder ausländischen Kapitalanteilen im Sinne des § 12 Abs. 2 Z 3 UmgrStG durch eine im Ausland ansässige natürliche Person hängt hinsichtlich der Bewertung vom Bestehen oder Nichtbestehen eines Besteuerungsrechtes der Republik Österreich ab.

942

- Besteht an den einzubringenden Anteilen kein Besteuerungsrecht, kommt auf Grund der in § 17 Abs. 2 UmgrStG zitierten mangelnden Geltung des § 17 Abs. 1 UmgrStG ausschließlich § 17 Abs. 2 Z 1 UmgrStG zur Anwendung. Danach besteht für den Einbringenden abweichend vom sonst für Importeinbringungen maßgebenden Grundsatz der zwingenden Neubewertung ein Wahlrecht zwischen dem Ansatz der Anschaffungskosten nach ausländischem Abgabenrecht (Rz 932) und des gemeinen Wertes (Rz 931). Der Ansatz eines Zwischenwertes ist im Gesetz nicht vorgesehen. Die vom Einbringenden getroffene Entscheidung hat für die übernehmende Körperschaft nach § 18 Abs. 1 Z 2 UmgrStG Bindungswirkung.

  Beispiele:

  1. Der in Frankreich ansässige A bringt die 25%-Beteiligung an einer französischen SA in die inländische B-GmbH ein.

2. Der in Deutschland ansässige C bringt die 30%-Beteilgung an einer belgischen Aktiengesellschaft in die inländische D-AG ein.

3. Der in der Schweiz ansässige E bringt die seit zehn Jahren gehaltene 100%-Beteiligung an der inländischen F-GmbH in die inländische X-AG ein.

943

- Besteht an den einzubringenden Anteilen auf Grund eines von Art. 13 OECD-MA abweichenden DBA schon vor der Einbringung ein Besteuerungsrecht, liegt kein Anwendungsfall des § 17 Abs. 2 UmgrStG vor. Es kommt nach § 17 Abs. 1 UmgrStG nur der Ansatz der Anschaffungskosten im Sinne des EStG 1988 (Rz 931) in Betracht.

  Beispiel:

  Der in Frankreich ansässige A bringt die 40%-Beteiligung an einer inländischen GmbH in die inländische M-GmbH ein.

944

- Besteht an den einzubringenden Anteilen auf Grund des Fehlens eines mit dem Ansässigkeitsstaat des ausländischen Einbringenden abgeschlossenen DBA schon vor der Einbringung ein Besteuerungsrecht, ist ebenfalls im Sinne der Rz 943 vorzugehen.

  Beispiel:

  Der in Andorra (kein DBA) ansässige A bringt die 50%-Beteiligung an der inländischen B-GmbH in die inländische C-AG ein.

  Da Österreich vor der Einbringung die stillen Reserven in dem Kapitalanteil gemäß § 98 Abs. 1 Z 8 EStG besteuern kann, greift nicht § 17 Abs. 2 UmgrStG, sondern § 17 Abs. 1 UmgrStG ein. Die Einbringung der Kapitalanteile ist daher zu den Anschaffungskosten vorzunehmen.

945

Das in Rz 942 beschriebene Wahlrecht zwischen dem Ansatz der Anschaffungskosten und des höheren gemeinen Wertes ist unabhängig davon gegeben, ob die Einbringung durch den Angehörigen eines EU-Mitgliedstaat oder eines anderen Staates erfolgt oder ob die Körperschaft, deren Anteile eingebracht werden, in einem DBA-Staat ansässig ist oder nicht.

946

Die Ausübung des Wahlrechtes auf Buchwertansatz bzw. Anschaffungskosten bedarf keines Antrages, die getroffene Entscheidung ist im Einbringungsvertrag zu verankern.

947

Werden von mehreren Steuerausländern Anteile eingebracht, für die das Besteuerungsrecht Österreichs am Einbringungsstichtag im Verhältnis zu anderen Staaten nicht besteht und erfolgt die Einbringung in dieselbe übernehmende Körperschaft, kann jeder Einbringende

unabhängig von den anderen Einbringenden entscheiden, in welcher Weise er das Wahlrecht ausübt. Die gesonderte Wahlmöglichkeit besteht auch dann, wenn sich unter den Einbringenden auch solche befinden, bei denen das Besteuerungsrecht am Einbringungsstichtag besteht und die daher ein Wahlrecht nicht besitzen.

Bringt ein Steuerausländer Anteile an verschiedenen Kapitalgesellschaften in die übernehmende Körperschaft ein, steht ihm das Wahlrecht für jeden einzelnen Anteil zu.

3.4.3.3.1.2. Auslandseinbringungen

948

Die Einbringung inländischer Kapitalanteile durch Steuerausländer in eine ausländische übernehmende Körperschaft ist an sich immer ein Anwendungsfall des § 17 Abs. 1 UmgrStG. Dabei ist jedoch zu unterscheiden:

- Bringt ein Steuerausländer Kapitalanteile ein, an denen Österreich kein Besteuerungsrecht hat, hätte die Bewertung de jure nach § 16 Abs. 2 UmgrStG zu erfolgen, dies hat allerdings keine unmittelbare Bedeutung.

  Beispiel:

  Der in Deutschland ansässige A bringt seine 30%-Beteiligung an der österreichischen B-GmbH in die Schweizer C-AG ein.

- Bringt ein Steuerausländer Kapitalanteile ein, an denen ein Besteuerungsrecht der Republik Österreich besteht, liegt dann ein Fall der steuerwirksamen Aufwertung auf den gemeinen Wert vor, wenn mit dem Ansässigkeitsstaat der übernehmenden Körperschaft kein DBA abgeschlossen wurde (kein Anwendungsfall des Art. III UmgrStG) oder bei Bestehen eines solchen das Besteuerungsrecht an der Gegenleistung nicht besteht (§ 17 Abs. 1 Satz 2 UmgrStG in Verbindung mit § 16 Abs. 2 UmgrStG).

  Beispiele:

  1. Der in Andorra (kein DBA) oder Japan (vom OECD-MA abweichendes DBA) ansässige A bringt seine 30-prozentige Beteiligung an der österreichischen B-GmbH in die spanische C-AG ein. Da das Besteuerungsrecht Österreichs nach § 98 Abs. 1 Z 8 EStG 1988 an den eingebrachten Anteilen verloren geht, hat die Aufwertung und Besteuerung der stillen Reserven zu erfolgen (Sofortbesteuerung).

  2. Der in Frankreich (vom OECD-MA abweichendes DBA, aber EU-Mitgliedstaat) ansässige B bringt seine 25%-Beteilgung an der österreichischen F-AG in die deutsche H-GmbH ein. Da das Besteuerungsrecht Österreichs an den eingebrachten Anteilen abkommensrechtlich verloren geht, hat die Aufwertung und Besteuerung der stillen Reserven zu erfolgen, wobei die Möglichkeit einer aufgeschobenen Besteuerung (Nichtfestsetzung) besteht.

3.4.3.3.2. Einbringung durch Körperschaften

949

Die Importeinbringung in- und ausländischer Kapitalanteile durch eine im Ausland ansässige Körperschaft aus ihrem ausländischen Betriebsvermögen oder außerbetrieblichen Vermögen in eine inländische Kapitalgesellschaft fällt in jedem Fall nach der Überschrift des § 17 UmgrStG unter die "nicht zu einem inländischen Betriebsvermögen gehörenden Kapitalanteile". Für die Bewertung kommt auch im Falle der Einbringung aus dem Betriebsvermögen § 17 Abs. 2 UmgrStG zur Anwendung.

Beispiel:

Die in Deutschland ansässige A-GmbH bringt ihre 50%-Beteiligung an der inländischen B-GmbH in die ebenfalls inländische C-GmbH ein. Nach Art. 13 des DBA mit der BRD steht das Besteuerungsrecht für Gewinne aus der Veräußerung der B-Beteiligung Deutschland zu. Die übernehmende C-GmbH gewährt der Körperschaft als Gegenleistung neue Anteile.

Da für die Anwendbarkeit des § 17 UmgrStG ausschließlich die Nichtzugehörigkeit der eingebrachten Beteiligung zu einem inländischen Betriebsvermögen zählt, fällt die Einbringung unter § 17 Abs. 2 Z 1 UmgrStG und steht der A-GmbH das Wahlrecht zwischen der Anschaffungskosten- und Aufwertungseinbringung zu.

Die Rz 941 bis Rz 948 gelten entsprechend.

950

Die Auslandseinbringung im Wege der Übertragung inländischer Kapitalanteile durch eine im Ausland ansässige Körperschaft in eine im Ausland ansässige übernehmende Körperschaft ist ein Anwendungsfall des § 17 Abs. 1 UmgrStG. Die Rz 948 gilt sinngemäß.

3.5. Übernehmende Körperschaft (§ 18 UmgrStG)

3.5.1. Rechtsnachfolge

3.5.1.1. Fiktive steuerliche Gesamtrechtsnachfolge

951

Nach Zivilrecht sind Einbringungen nach Art. III UmgrStG grundsätzlich mit Einzelrechtsnachfolge verbunden. Eine Ausnahme bildet die Anwachsung nach § 142 UGB (siehe Rz 644). Dieses Ergebnis kann zB durch Einbringung der Kommanditanteile einer GmbH & Co KG in die Komplementär GmbH oder durch Austritt der anderen Mitunternehmer erreicht werden. Das Vermögen der Mitunternehmerschaft geht in diesem Fall auch unternehmensrechtlich im Wege der Gesamtrechtsnachfolge auf die verbleibende Kapitalgesellschaft über.

952

Gemäß § 18 Abs. 1 Z 4 UmgrStG ist die übernehmende Körperschaft im Rahmen einer Buchwerteinbringung für Zwecke der steuerlichen Gewinnermittlung wie ein Gesamtrechtsnachfolger zu behandeln. Dies bedeutet:

- Übergang von Schwebeverlusten (siehe EStR 2000 Rz 157)
- Einbeziehen von Verhältnissen vor der Einbringung für den Forschungsfreibetrag (siehe EStR 2000 Rz 1323)
- Weitergeltung der Zuschreibungspflicht nach § 6 Z 13 EStG 1988. Sollte auf Grund einer steuerunwirksamen handelsrechtlichen Aufwertung im Zuge einer Umgründung der handelsrechtliche Beteiligungswert höher sein und kommt es in der Handelsbilanz nach erfolgter außerplanmäßiger Abschreibung zu einer Zuschreibung, so ist diese nur insoweit steuerwirksam, als sich auch die vorangegangene Abschreibung steuerlich ausgewirkt hat (siehe EStR 2000 Rz 2585)
- Beibehaltung der Abschreibungsgrundsätze. Im Jahr der Übertragung kann bei Vorliegen eines Rumpfwirtschaftsjahres insgesamt nicht mehr als eine Ganzjahres-Afa angesetzt werden (siehe EStR 2000 Rz 3132)
- Fortführung von Zehntelabsetzungen nach § 8 EStG 1988 (siehe EStR 2000 Rz 1406)
- Fortführung von steuerwirksamen Rücklagen und Rückstellungen
- Fortführung der Siebentelabschreibung gemäß § 12 Abs. 3 Z 2 KStG 1988 (siehe Rz 1180)
- Fortführung der Abfertigungsrückstellung (EStR 2000 Rz 3351) unter Beachtung der Übergangsregelungen des § 124b Z 66 bis 68 EStG 1988 (EStR 2000 Rz 3337)
- Fortführung der Wertpapierdeckung bei Abfertigungsrückstellungen (EStR 2000 Rz 3359) unter Beachtung der Übergangsregelungen des § 124b Z 69, EStR 2000 Rz 3352
- Wertpapierdeckung bei der Einbringung von Betrieben gewerblicher Art: Durch den Wegfall der bis zur Einbringung geltenden Ausnahmeregelung des § 14 Abs. 11 EStG 1988 entsteht bei der übernehmenden Kapitalgesellschaft ein Härtefall. Es bestehen keine Bedenken, wenn der Aufbau der Wertpapierdeckung bei der Abfertigungsvorsorge über einen Zeitraum von fünf Wirtschaftsjahren und bei der Pensionsvorsorge über einen Zeitraum von zwanzig Wirtschaftsjahren erfolgt
- Fortführung einer Fünfzehntelabsetzung zur Jubiläumsgeldrückstellung (siehe EStR 2000 Rz 3442)
- Weiterlaufen der „Zwanzigstelbegünstigung" für Kleinkraftwerksbetreiber nach § 9 Abs. 1 EnFG 1979, wenn auch nach der Umgründung die Stromerzeugung den ausschließlichen Betriebsgegenstand gemäß § 8 Abs. 1 EnFG 1979 bildet.

- Die Einbringung eines Betriebes umfasst auch die wegen Vollabschreibung bilanziell nicht mehr aufscheinenden Wirtschaftsgüter. Eine spätere Veräußerung dieser Wirtschaftsgüter ist dementsprechend der übernehmenden Körperschaft und nicht dem Einbringenden zuzurechnen (VwGH 30.5.2001, 99/13/0024).
- Liebhabereibeurteilung: Weiterlauf des Beurteilungszeitraumes zur Erzielung eines Totalgewinnes auch nach Einbringung.

Ausgenommen von der Gesamtrechtsnachfolgefiktion ist die vom Einbringenden gebildete Übertragungsrücklage gemäß § 12 Abs. 8 EStG 1988. Sie ist nach § 12 Abs. 10 EStG 1988 bei der Einbringung des gesamten Betriebes (bzw. gesamten Mitunternehmeranteiles) vom Einbringenden zum Einbringungsstichtag gewinnerhöhend aufzulösen, da Körperschaften von der Übertragung stiller Rücklagen ausgenommen sind; bei der Einbringung eines Teilbetriebes (bzw. Teiles eines Mitunternehmeranteiles) ist es zulässig, die Übertragungsrücklage im verbleibenden Teilbetrieb (bzw. Mitunternehmeranteil) fortzuführen.

953

Über den Bereich des Bilanzsteuerrechts hinaus - zB Übergang abgabenrechtlicher Rechte und Pflichten nach § 19 BAO - wird keine steuerliche Gesamtrechtsnachfolge bewirkt. Auch in verfahrensrechtlicher Sicht tritt die übernehmende Körperschaft nicht an die Stelle des Einbringenden. Das bedeutet weder eine Berufungslegitimation für die übernehmende Körperschaft noch eine rechtswirksame Zustellung an die übernehmende Körperschaft betreffend Bescheide für Zeiträume vor der Einbringung (VwGH 2.8.2000, 2000/13/0093 sowie VwGH 27.5.1999, 99/15/0014).

954

Kommt es auf Grund der Einbringung sämtlicher Mitunternehmeranteile zu einem Stichtag in dieselbe übernehmende Körperschaft zur Vereinigung aller Anteile gemäß § 142 UGB und damit zur Übernahme des Vermögens der Mitunternehmerschaft im Wege der Gesamtrechtsnachfolge, liegen umgründungssteuerrechtlich zwei Vorgänge vor, zunächst die Einbringung aller Mitunternehmeranteile als Fälle der Einzelrechtsnachfolge und in der Folge die mit der Anteilsvereinigung verbundene Gesamtrechtsnachfolge in das Vermögen der Mitunternehmerschaft. Verfahrensrechtlich sind unabhängig davon Feststellungsbescheide für Jahre vor der Übertragung nach der Löschung der Mitunternehmerschaft im Firmenbuch nicht an den Gesamtrechtsnachfolger, sondern gemäß § 191 Abs. 2 BAO an die am Gegenstand der Feststellung beteiligten ehemaligen Gesellschafter zu richten (VwGH 21.9.2005, 2005/13/0117).

3.5.1.2. Zeitpunkt der steuerlichen Vermögensübernahme

955

Das einzubringende Vermögen ist bis zum Ablauf des Einbringungsstichtages dem (den) Einbringenden zuzurechnen. Der (die) Einbringende(n) hat (haben) zu diesem Zeitpunkt letztmalig die Einkünfte hinsichtlich des einzubringenden Vermögens zu ermitteln. Zur Behandlung eines anlässlich der Einbringung bei den Einbringenden ermittelten Übergangsverlustes gemäß § 4 Abs. 10 EStG 1988 siehe Rz 818 ff.

956

Das eingebrachte Vermögen ist der übernehmenden Körperschaft nach § 18 Abs. 1 Z 5 UmgrStG mit Beginn des dem Einbringungsstichtag folgenden Tages zuzurechnen. Sämtliche Vermögensänderungen wirken sich nunmehr auf die steuerliche Gewinnermittlung der übernehmenden Körperschaft aus. Daraus ergeben sich idR dem Grunde nach keine Änderungen (siehe den Katalog in Rz 952). Eine Neubeurteilung ergibt sich zB für Erträge der übernehmenden Körperschaft aus von natürlichen Personen (mit)eingebrachten Kapitalanteilen nach dem Einbringungsstichtag, die nicht mehr unter § 97 EStG 1988 sondern unter die Beteiligungsertragsbefreiung des § 10 KStG 1988 fallen. Die einbehaltene Kapitalertragsteuer ist daher nicht mehr dem Einbringenden sondern der übernehmenden Körperschaft zuzurechnen und ihr im Rahmen der Veranlagung gutzuschreiben. Die vom Einbringenden vorgenommenen rückwirkenden Korrekturen des einzubringenden Vermögens nach § 16 Abs. 5 UmgrStG (siehe Rz 873 ff) wirken sich auf Grund der Maßgeblichkeit der Einbringungsbilanz bei der übernehmenden Körperschaft entsprechend aus. Bezüglich der Rechtsbeziehungen der Einbringenden zur übernehmenden Körperschaft siehe Rz 973 ff.

957

Für die Umsatzsteuer, die Verkehrsteuern, die Straßenbenützungsabgabe und die Kraftfahrzeugsteuer sowie die Übernahme lohnsteuerlicher Verhältnisse durch die übernehmende Körperschaft ist keine Rückwirkung vorgesehen.

958

Soll eine Einbringung nach Art. III UmgrStG auf einen vom Regelbilanzstichtag der übernehmenden Körperschaft abweichenden Stichtag erfolgen, ändert dies nichts am laufenden Wirtschaftsjahr der übernehmenden Körperschaft. Will sie einen nahtlosen Anschluss erreichen, muss sie ihr Wirtschaftsjahr den Regeln des § 7 Abs. 5 KStG 1988 entsprechend umstellen. Da diese Umstellung nichts mit der Umgründung selbst zu tun hat, kann mangels Geltung der Rückwirkungsfiktion nur eine rechtzeitige Umstellung den gewünschten Erfolg bringen (siehe KStR 2001 Rz 357).

3.5.1.3. Bewertung des übernommenen Vermögens bei Inlandseinbringungen

959

Nach der maßgebenden unternehmensrechtlichen Bestimmung des § 202 Abs. 1 UGB hat die Bewertung mit dem beizulegenden Wert zu erfolgen. Daneben besteht gemäß § 202 Abs. 2 UGB ein Wahlrecht zur Buchwertfortführung. Die unternehmensrechtliche Neubewertung zum beizulegenden Wert hat auf die steuerliche Bewertung keine Auswirkung. Ein unternehmensrechtlicher Umgründungsmehrwert bzw. Firmenwert ist steuerlich ebenso zu neutralisieren wie ein unternehmensrechtlich als Aufwand behandelter Differenzbetrag aus einer buchmäßigen Überschuldung des eingebrachten Vermögens.

960

Die steuerliche Bewertung des übernommenen Vermögens bei der Körperschaft richtet sich nach den für die Einbringenden maßgebenden Werten laut Einbringungsbilanz gemäß § 15 UmgrStG. Im Falle der Buchwerteinbringung bleiben die stillen Reserven des (der) Einbringenden bei der übernehmenden Körperschaft weiterhin steuerhängig. Auch im Fall der Aufwertungseinbringung sind die steuerlich maßgebenden Werte laut der Einbringungsbilanz gemäß § 15 UmgrStG auszuweisen und von der Körperschaft fortzuführen. Im Falle der unternehmensrechtlichen Neubewertung des übernommenen Vermögens gemäß § 202 Abs. 1 UGB sind die Wirtschaftsgüter für die weitere steuerliche Gewinnermittlung in der jeweiligen steuerlichen Mehr-Weniger-Rechnung anzupassen, sofern nicht steuerliche Bilanzen erstellt werden.

3.5.1.3.1. Übernahme von Betriebsvermögen

961

Die übernehmende Körperschaft ist im Rahmen der Buchwerteinbringung für den Bereich der steuerlichen Gewinnermittlung wie ein Gesamtrechtsnachfolger zu behandeln. Im Falle einer Aufwertungseinbringung sind idR die beim Einbringenden nach § 6 Z 14 EStG 1988 angesetzten Werte für die übernehmende Körperschaft maßgeblich. Im Sonderfall der Einbringung durch eine Gesellschaft, bei der die Gesellschafter als Mitunternehmer anzusehen sind, aber nicht sämtliche Mitunternehmer unter die Aufwertungseinbringung fallen, kommt es gemäß § 16 Abs. 4 Z 2 UmgrStG bei der übernehmenden Körperschaft zur Buchwertfortführung. Der Unterschiedsbetrag zwischen den Buchwerten und den nach § 6 Z 14 EStG 1988 maßgebenden Werten der aufwertenden Mitunternehmer ist bei der übernehmenden Körperschaft wie ein Firmenwert im Sinne des § 8 Abs. 3 EStG 1988 zu behandeln und ab dem dem Einbringungsstichtag folgenden Wirtschaftsjahr gemäß § 16 Abs. 4 Z 2 UmgrStG außerbilanzmäßig abzusetzen (siehe Rz 869 f).

962

Kosten im Zusammenhang mit einer Umgründung sind sofort abzugsfähige Betriebsausgaben (siehe EStR 2000 Rz 1662). Auch die aus Anlass der Umgründung anfallende Grunderwerbsteuer stellt eine sofort abzugsfähige Betriebsausgabe dar. Unter dem Gesichtspunkt der Buchwertfortführung hat dies auch im Fall einer unternehmensrechtlich vorgenommenen Aktivierung auf das Grundstück zu gelten. Ebenso ist eine Aktivierung von Nebenkosten der Umgründung auf die Beteiligung an der übernehmenden Körperschaft steuerlich ausgeschlossen.

3.5.1.3.1.1. Wechsel der Gewinnermittlung

963

Die übernehmenden Körperschaften haben den Gewinn nach § 5 Abs. 1 EStG 1988 zu ermitteln. Ein allfälliger Übergangsgewinn des Einbringenden zur Gewinnermittlung nach § 4 Abs. 1 EStG 1988 ist bei diesem zum Einbringungsstichtag zu erfassen (siehe Rz 818 ff). Ein weiterer Wechsel von § 4 Abs. 1 EStG 1988 auf § 5 EStG 1988 ist in der Person der übernehmenden Körperschaft begründet und daher erst bei dieser auf den dem Einbringungsstichtag folgenden Tag zu erfassen (siehe Rz 817). Dabei kommen die Grundsätze des § 4 Abs. 10 EStG 1988 zur Anwendung. Insb. kommt es nach § 4 Abs. 10 Z 3 lit. a EStG 1988 zu einer steuerneutralen Aufwertung von Grund und Boden sowie zur Nachholung von Rückstellungsbildungen oder Teilwertabschreibungen. Ein Übergangsgewinn ist im ersten Wirtschaftsjahr nach dem Einbringungsstichtag, ein Übergangsverlust verteilt auf sieben Jahre zu erfassen. Im Hinblick auf die fiktive Gesamtrechtsnachfolge hat die übernehmende Körperschaft auch die Rechtsfolgen des § 30 Abs. 1 Z 3 EStG 1988 zu vertreten.

> *Beispiel:*
>
> *Der nicht rechnungslegungspflichtige Einzelunternehmer A bringt zum 31.12.04 seinen Betrieb in die A-GmbH ein. Dabei überträgt er auch das im Jahre 01 angeschaffte Betriebsgrundstück auf die GmbH. Der Buchwert des Betriebsgrundstücks beträgt zum Einbringungsstichtag 50.000 (Grund und Boden 10.000, Gebäude 40.000). Die A-GmbH hat den Grund und Boden mit dem höheren Teilwert von 16.000 anzusetzen. Sollte sie das Betriebsgrundstück vor Ablauf der zehnjährigen Spekulationsfrist zB um 55.000 (Grund und Boden 20.000, Gebäude 35.000) veräußern, sind jedenfalls 6.000 als Nachversteuerungstatbestand der Körperschaftsteuer zu unterziehen.*

Zum möglichen Wechsel der Gewinnermittlungsart bei der Einbringung eines Mitunternehmeranteils siehe Rz 970.

Zur Auswirkung des Wechsels der Gewinnermittlungsart auf die Einbringenden als Anteilsinhaber der übernehmenden Körperschaft siehe Rz 1169 ff.

964

Im Falle der Einbringung von körperschaftsteuerbefreiten Betrieben in eine unbeschränkt steuerpflichtige Körperschaft kommt es zunächst zu einer zwingenden Buchwertfortführung. Eine juristische Sekunde nach der Vermögensübernahme erfolgt ein Wechsel in die unbeschränkte Steuerpflicht nach § 18 Abs. 2 KStG 1988 und damit eine steuerneutrale Aufwertung.

3.5.1.3.1.2. Abgrenzung bei Übernahme von Teilvermögen

965

Im Falle der Übernahme eines Teilbetriebes von einer einbringenden natürlichen Person bzw. Mitunternehmerschaft oder dem Zurückbleiben von einzelnen Vermögensteilen in der einbringenden unter § 7 Abs. 3 KStG 1988 fallenden Körperschaft richtet sich die Zuordnung aller Geschäftsvorfälle ab dem dem Einbringungsstichtag folgenden Tag grundsätzlich nach der objektiven Zugehörigkeit des Geschäftsvorfalles zum übernommenen oder zum zurückbleibenden Vermögen. Ist eine eindeutige Zuordnung eines vor der tatsächlichen Vermögensübertragung liegenden Geschäftsvorfalles nicht möglich, kann über die Zuordnung disponiert werden. Zur Vermeidung von Zweifeln wird diese Entscheidung im Einbringungsvertrag festzulegen sein (siehe auch Rz 889). Im Hinblick auf die Geltung der allgemeinen einkommensteuerrechtlichen Grundsätze ist dabei davon auszugehen, dass ein mit einem zugeordneten Aktivum verbundenes Passivum grundsätzlich das Schicksal des Aktivums teilt. Zum Verschieben von Wirtschaftsgütern siehe Rz 926 ff.

Beispiel:

Der rechnungslegungspflichtige Einzelunternehmer A hat am 1.3.01 einen GmbH-Anteil auf Kredit und am 15.6.01 das Mietrecht für ein weiteres Verkaufslokal ebenfalls fremdfinanziert erworben. Da der Anteil nicht zum notwendigen Betriebsvermögen gehört, entscheidet sich A im Zusammenhang mit der Einbringung eines seiner beiden Teilbetriebe zum 31.12.00 dafür, den Anteil der übernehmenden A-GmbH zuzuordnen und hält dies im Einbringungsvertrag fest. Der Anschaffungskredit teilt diesfalls die Entscheidung und ist ebenfalls der A-GmbH zuzuordnen, obwohl kein Fall des Verschiebens im Sinne des § 16 Abs. 5 Z 4 UmgrStG vorliegt. Da das Mietrecht dem verbleibenden Betrieb dient, ist die Anschaffung des Mietrechts und der Kredit zwingend diesem zuzuordnen. Dient das Mietrecht beiden Teilbetrieben, ist eine Zellteilung dahingehend möglich, dass es zwar insgesamt dem Teilbetrieb mit dem höheren Nutzungsanteil zugeordnet wird, aber ein Submietrecht dem anderen Teilbetrieb eingeräumt werden kann.

3.5.1.3.1.3. Übernahme von Mitunternehmeranteilen

966

Der Einbringungsgegenstand bei der Einbringung von Mitunternehmeranteilen umfasst neben dem fixen und variablen Kapital und den Gesellschafterverrechnungskonten auch bestehendes Sonderbetriebsvermögen sowie allfällig auf Grund des Anteilserwerbes

bestehende Ergänzungsaktiva oder -passiva (siehe Rz 719). Die übernehmende Körperschaft tritt mit dem dem Einbringungsstichtag folgenden Tag in die Mitunternehmerstellung ein.

967

Bei der Miteinbringung von Sonderbetriebsvermögen geht dieses in das Sonderbetriebsvermögen der übernehmenden Körperschaft über, wenn die Mitunternehmerschaft und die Widmung bzw. Nutzungsüberlassung an sie auch nach der Einbringung weiter besteht, andernfalls geht es in das Vermögen der Körperschaft selbst über. Die Unterscheidung ist allerdings nicht von ertragsteuerlicher Bedeutung, da bei unter § 7 Abs. 3 KStG 1988 fallenden Körperschaften als Mitunternehmer eine Übertragung aus dem Betriebsvermögen in das Sonderbetriebsvermögen der Mitunternehmerschaft und umgekehrt einen steuerneutralen Vorgang darstellt (siehe KStR 2001 Rz 348).

968

Bei einer Vereinigung aller Mitunternehmeranteile in einer Hand nach § 142 UGB geht das Vermögen der Mitunternehmerschaft im Wege der unternehmensrechtlichen Gesamtrechtsnachfolge auf den letzten Mitunternehmer über. Daraus folgt, dass im Übergang von Sonderbetriebsvermögen aus Anlass des Anwachsens auf den letzten Mitunternehmer, kein steuerwirksamer Entnahme-Einlage Tatbestand zu sehen ist.

969

Auch ein in einer Ergänzungsbilanz des einbringenden Mitunternehmers ausgewiesener derivativer Firmenwert geht im Umfang der übertragenen Quote über und kann von der übernehmenden Körperschaft weiterhin abgeschrieben werden.

970

Im Falle der Einbringung eines Mitunternehmeranteils an einer den Gewinn durch Einnahmen-Ausgaben-Rechnung ermittelnden Mitunternehmerschaft erfolgt für den Einbringenden zum Einbringungsstichtag ein Übergang zur Gewinnermittlung nach § 4 Abs. 1 EStG 1988. Bei der übernehmenden Kapitalgesellschaft kommt es abweichend zum Normalfall nicht zu einem Wechsel zur Gewinnermittlung nach § 5 EStG 1988 sondern auf den dem Einbringungsstichtag folgenden Tag zurück zu jener nach § 4 Abs. 3 EStG 1988. Die Tatsache, dass die Kapitalgesellschaft nach § 7 Abs. 3 KStG 1988 stets und in vollem Umfang Einkünfte aus Gewerbebetrieb erzielt, führt erst in der zweiten Stufe zu einer Transformation und Adaptierung des nach § 4 Abs. 3 EStG 1988 ermittelten Gewinnanteiles bei der Kapitalgesellschaft (siehe EStR 2000 Rz 661). Auf Grund dieser durch die Anerkennung einer einheitlichen Vorgangsweise bei der Mitunternehmerschaft entstehenden unechten Wechsel-Sondersituation kommt in diesem Fall die in § 4 Abs. 10 EStG 1988

vorgesehene Verteilung eines Übergangsverlustes auf sieben Wirtschaftsjahre nicht in Betracht.

3.5.1.3.2. Übernahme von unter § 17 UmgrStG fallenden Anteilen

971

Kapitalanteile, die im Rahmen einer Inlandseinbringung nicht aus einem Betriebsvermögen eingebracht wurden, sind von der übernehmenden Körperschaft grundsätzlich mit den nach § 17 UmgrStG maßgebenden Werten anzusetzen. Die zwingende Fortführung der für den Einbringenden maßgebenden Werte gilt nach § 18 Abs. 1 Z 1 UmgrStG allerdings nicht, wenn der gemeine Wert zum Einbringungsstichtag geringer ist. Diesfalls hat die übernehmende Körperschaft den niederen gemeinen Wert anzusetzen. Wertminderungen vor dem Einbringungsstichtag können dementsprechend bei der übernehmenden Körperschaft nicht steuerwirksam sein. Ist Einbringender eine Körperschaft des öffentlichen Rechts oder eine steuerbefreite Körperschaft (§ 17 Abs. 2 Z 2 UmgrStG, siehe Rz 940), ist im Hinblick auf den Eintritt der Anteile in die Steuerpflicht der gemeine Wert anzusetzen.

972

Kapitalanteile, die im Rahmen einer Importeinbringung übernommen wurden, sind von der übernehmenden Körperschaft mit den Werten anzusetzen, für die sich der Einbringende im Rahmen seines Wahlrechtes nach § 17 Abs. 2 Z 1 UmgrStG entschieden hat. Siehe dazu Rz 940 ff.

3.5.1.3a. Bewertung des übernommenen Vermögens bei "Importeinbringungen"

972a

Soweit das Besteuerungsrecht Österreichs hinsichtlich übernommener Vermögensteile entsteht, sind die übernommenen Vermögensteile mit dem gemeinen Wert anzusetzen, soweit sich aus § 17 Abs. 2 Z 1 UmgrStG nichts anderes ergibt (Rz 972). Nicht mit dem gemeinen Wert anzusetzen sind übernommene Vermögensteile, für die bei der übernehmenden Körperschaft die Steuerschuld auf Grund einer vorangegangenen Exportumgründung oder auf Grund von § 6 Z 6 EStG nicht festgesetzt wurde; siehe dazu Rz 160d.

3.5.1.3b. Kapitalertragsteuerpflicht für Passivposten gemäß § 16 Abs. 5 Z 1 und Z 2 UmgrStG

972b

Der bis zum AbgÄG 2005 mit der vorbehaltenen ("unbaren") Entnahme verbundene Effekt der (langfristigen) Hinausschiebens der Besteuerung ausschüttungsfähiger Bilanzgewinne ist im AbgÄG 2005 durch die Einführung einer Ausschüttungsfiktion neutralisiert worden. Um aber eine Doppelbesteuerung von stillen Reserven im Fall der späteren Anteilsveräußerung

zu vermeiden, sieht § 20 Abs. 2 UmgrStG mit der KESt-Abfuhr eine steuerwirksame Erhöhung der Anschaffungskosten oder Buchwerte vor (siehe dazu Rz 1105a).

972c

Rückbezogene tatsächliche Entnahmen gemäß § 16 Abs. 5 Z 1 UmgrStG und vorbehaltene Entnahmen gemäß § 16 Abs. 5 Z 2 UmgrStG unterliegen nach § 18 Abs. 2 UmgrStG nur insoweit der Ausschüttungsfiktion, als sie zu einem Absinken des Buchwertes des einzubringenden Vermögens unter den Nullstand führen oder bei Vorliegen eines bereits negativen Buchwertes diesen erhöhen. Bei der Ermittlung der Bemessungsgrundlage für die Ausschüttungsfiktion sind alle rückwirkenden Korrekturen im Sinne des § 16 Abs. 5 UmgrStG zu berücksichtigen. Ergibt sich dabei eine negativer Buchwert, sind rückbezogene tatsächliche und vorbehalten Entnahmen (iSd § 16 Abs. 5 Z 1 und Z 2 UmgrStG) insoweit von der Ausschüttungsfiktion betroffen. Der Ausschüttungsfiktion können daher ausschließlich Entnahmen nach § 16 Abs. 5 Z 1 und Z 2 UmgrStG unterliegen; andere rückwirkende Vermögensänderungen sind zwar für die Anwendung der Ausschüttungsfiktion zu berücksichtigen, unterliegen selbst aber nicht der Ausschüttungsfiktion.

Beispiel:

A bringt seinen Betrieb zum 31.12.00 in die A-GmbH ein.

Buchwert zum Einbringungsstichtag vor Korrekturen	*+400*
Rückwirkende Korrekturen:	
Barentnahmen iSd § 16 Abs. 5 Z 1 iHv	*-150*
Vorbehaltene Entnahme iSd § 16 Abs. 5 Z 2 iHv	*-150*
Zurückbehalten der Betriebsliegenschaft iSd	
§ 16 Abs. 5 Z 3 UmgrStG iHd Buchwertes	*-700*
Anschaffungsverbindlichkeit der Betriebsliegenschaft	
iHd Buchwertes iSd § 16 Abs. 5 Z 3	*+200*
Buchwert nach Korrekturen = Einbringungskapital	*-400*

Die Passivposten gemäß § 16 Abs. 5 Z 1 und Z 2 betragen in Summe 300, sie fallen daher zur Gänze unter die Ausschüttungsfiktion.

Bei tatsächlichen Entnahmen nach Z 1 (im Beispiel iHv 150), die den Einbringenden bereits zur Gänze zugeflossen sind, ergibt sich ein Rückforderungsanspruch der übernehmenden Körperschaft in Höhe der abzuführenden KESt.

972d

Die KESt-Schuld entsteht mit der Anmeldung oder Meldung der Einbringung. Binnen einer Woche hat daher eine KESt-Anmeldung beim Finanzamt der übernehmenden Körperschaft zu

erfolgen. Die Abfuhr der KESt hat für tatsächliche Entnahmen spätestens eine Woche nach der (An)Meldung der Einbringung und hinsichtlich der vorbehaltenen Entnahme binnen einer Woche nach Tilgung bzw. nach Beschluss auf Liquidation oder Umgründung mit Erlöschen der Körperschaft (Verschmelzung, Umwandlung und Aufspaltung) zu erfolgen.

972e

Sind die tatsächlichen oder/und vorbehaltenen Entnahmen teilweise im positiven Buchwert gedeckt, gelten zunächst die im positiven Buchwert Deckung findenden und damit kest-freien Entnahmen als vorgenommen.

Beispiel:

Ergibt sich nach Berücksichtigung sämtlicher rückwirkender Korrekturen iSd § 16 Abs. 5 UmgrStG ein negativer Buchwert von -100 und wurde eine vorbehaltene Entnahme iHv 300 getätigt, unterliegt die Tilgung die "ersten" 200 der vorbehaltenen Entnahme nicht der Ausschüttungsfiktion. Wäre hingegen der Buchwert schon vor den rückwirkenden Korrekturen negativ gewesen, würde die gesamte vorbehaltene Entnahme iHv 300 der Ausschüttungsfiktion unterliegen.

Wurde im Beispiel mit dem negativen Buchwert iHv -100 nach sämtlichen Korrekturen neben der vorbehaltenen Entnahmen eine rückbezogene tatsächliche Entnahme iHv 200 getätigt, ist ausschließlich die vorbehaltene Entnahme im Ausmaß von 100 von der Ausschüttungsfiktion erfasst, weil die rückbezogenen tatsächlichen Entnahmen zeitlich vorgehen und im positiven Buchwert volle Deckung finden.

972f

Die einbringungsveranlasst entstandene Ausschüttungsfiktion bleibt unabhängig von einem späteren Gesellschafter- oder Gläubigerwechsel wirksam. Auch wenn der Einbringende seine Beteiligung an eine Körperschaft veräußert oder in eine Körperschaft einbringt und die Forderung an diese abtritt, bleibt die KESt-Abfuhrverpflichtung bestehen, § 10 Abs. 1 KStG 1988 bzw. § 94 Z 2 EStG 1988 sind diesfalls unbeachtlich.

972g

Sollte die Beteiligung an der übernehmenden Körperschaft vor der Fälligkeit der KESt (also vor Tilgung der vorbehaltenen Entnahme) entgeltlich veräußert werden, löst die spätere Tilgung der vorbehaltenen Entnahme unverändert die KESt-Abfuhrverpflichtung aus, die KESt-Pflicht ist als rückwirkendes Ereignis im Sinne des § 295a BAO einzustufen und führt zu einer nachträglichen Berichtigung der Veräußerungsbesteuerung durch Ansatz entsprechend erhöhter Anschaffungskosten bzw. Buchwerte der Beteiligung im Zeitpunkt der Veräußerung.

972h

Sollte die Beteiligung an der übernehmenden Körperschaft vor der Fälligkeit der KESt (also vor Tilgung der vorbehaltenen Entnahme) unentgeltlich übertragen werden, geht die steuerhängige Reserve auf den Rechtsnachfolger über. Bleibt der unentgeltlich Übertragende weiterhin Gläubiger, fallen Veräußerungs- und KESt-Tatbestand auseinander. Wird die

vorbehaltene Entnahme sodann getilgt, führt dies beim Rechtsnachfolger zu einer Erhöhung der Anschaffungskosten bzw. Buchwerte. Sollte der Rechtsnachfolger die Beteiligung vor Tilgung veräußern, kommt es im Zeitpunkt der späteren Tilgung (an den unentgeltlich Übertragenden) beim Rechtsnachfolger mittels § 295a BAO zu einer nachträglichen Berichtigung der Anschaffungskosten bzw. Buchwerte.

972i

Die unter die KESt-Pflicht fallenden rückbezogenen Entnahmen werden als Ausschüttungen fingiert und stellen daher auch Beteiligungserträge iSd § 37 Abs. 4 EStG 1988 dar. Alternativ zur KESt steht daher auch der Hälftesteuersatz gemäß § 37 Abs. 4 EStG 1988 in jenem Veranlagungszeitraum zu, in dem die KESt-Abfuhrverpflichtung nach § 18 Abs. 2 Z 1 UmgrStG entsteht.

972j

Die vorbehaltene Entnahme führt zu einer Verbindlichkeit der übernehmenden Körperschaft gegenüber dem zum Gesellschafter gewordenen Einbringenden. Verzichtet der Gesellschafter nach der Einbringung auf diese Forderung, ist dies zunächst als Einlage des Gesellschafters zu werten. Sie stellt einen tauschartigen unter § 6 Z 14 lit. b EStG 1988 fallenden Vorgang dar, der zur Aktivierung der eingelegten Forderung auf die Anschaffungskosten der Beteiligung führt, bei der übernehmenden Körperschaft nach allgemeiner Auffassung zu einem Eingang der Forderung in Verbindung mit dem nachfolgenden gemäß § 8 Abs. 1 KStG steuerfreien Wegfall infolge des Zusammentreffens von Forderung und Verbindlichkeit führt. Beim Gesellschafter führt der Verzicht zunächst zu einer Einnahme, die den Wert der Beteiligung erhöht. Diese Einnahme für sich ist im Privatvermögen steuerneutral, sie bewirkt bei der Körperschaft im Sinne einer "Doppelmaßnahme" zunächst eine Tilgung der aus der vorbehaltenen Entnahme entstandenen Verbindlichkeit mit anschließender Einlage. Der Verzicht ist in eine Tilgung und eine Einlage aufzulösen. Beide Vorgänge erhöhen jeweils die Anschaffungskosten oder Buchwerte der Beteiligung, die Tilgung nach § 20 Abs. 2 UmgrStG und die Einlage nach § 6 Z 14 lit. b EStG:

Beispiel:

Der einzubringende Betrieb hat zum Einbringungsstichtag einen negativen Buchwert von -100 und einen positive Verkehrswert von 900. Bei einer vorbehaltenen Entnahme iHv 450 und ursprünglichen Anschaffungskosten für die übernehmende GmbH iHv 35 ergeben sich negative Anschaffungskosten iHv -515 (35 -100 - 450). Verzichtet der Gesellschafter in weiterer Folge auf die vorbehaltene Entnahme, löst der Verzicht als Tilgung zunächst einerseits KESt-Pflicht aus, führt andererseits zu einer Erhöhung der Anschaffungskosten auf -65 (-515 + 450). Da der Verzicht als "Doppelmaßnahme" einzustufen ist, erhöht der Verzicht als Einlage sodann noch einmal die Anschaffungskosten auf 385 (-65 + 450). Diese Erhöhung der Anschaffungskosten sowohl bei Tilgung als auch bei Einlage vermeidet eine "Doppelbesteuerung".

972k

Eine Zession (Forderungsabtretung) löst für sich selbst keine KESt-Abfuhrverpflichtung aus. Die nachfolgende Tilgung löst die KESt-Abfuhrpflicht aus. Eine andere Situation ergibt sich im Fall der Umfinanzierung der aus der vorbehaltenen Entnahme entstandenen Verbindlichkeit der übernehmenden Körperschaft. Nimmt die Körperschaft zwecks Auszahlung der Verbindlichkeit einen Bankkredit auf, liegt mit der Auszahlung eine kest-pflichtige Tilgung vor. Übernimmt das Kreditinstitut demgegenüber lediglich die Forderung, liegt eine Zession vor, die erst bei Tilgung die KESt-Pflicht auslöst.

3.5.2. Steuerwirksame Rechtsbeziehungen zum Einbringenden

973

§ 18 Abs. 3 UmgrStG beschreibt Rechtsbeziehungen des Einbringenden zur übernehmenden Körperschaft, die das einzubringende Vermögen betreffen.

Für Rechtsbeziehungen des Einbringenden zur übernehmenden Körperschaft, die das einzubringende Vermögen nicht betreffen, sind keine speziellen Regelungen vorgesehen. Es gilt daher der allgemeine Grundsatz, dass privatrechtlich rückwirkende Vereinbarungen abgabenrechtlich unwirksam sind. Demnach können Vertragsbeziehungen jedenfalls erst ab Bestehen der übernehmenden Körperschaft wirksam werden.

974

Auch im Rahmen des für Umgründungen vorgesehenen Rückwirkungsgrundsatzes können Rechtsbeziehungen des Einbringenden zur übernehmenden Körperschaft, die das einzubringende Vermögen betreffen, grundsätzlich erst für Zeiträume nach dem Einbringungsvertragstag steuerlich wirksam begründet werden. In diesem Zusammenhang bestehen Sonderregelungen für:

- die Überlassung der Arbeitskraft (bezogen auf den eingebrachten Betrieb) (Rz 975),
- die Überlassung von Geld bzw. die Kreditierung auf Grund einer vorbehaltenen Entnahme (Rz 976 ff) und
- die Überlassung von Wirtschaftsgütern (Rz 983).

3.5.2.1. Überlassung der Arbeitskraft

975

Beschäftigungsverhältnisse des Einbringenden bei der übernehmenden Körperschaft, die sich auf das eingebrachte Vermögen (Betrieb) beziehen, können frühestens für Zeiträume nach Abschluss des Einbringungsvertrages begründet oder verändert werden, sofern zu diesem Zeitpunkt eine vertragliche Vereinbarung getroffen wird. Eine Rückbeziehung auf die Zeit ab dem dem Einbringungsstichtag folgenden Tag bzw. daraus resultierende Vergütungen für

Zeiträume vor Abschluss des Einbringungsvertrages bewirken verdeckte Ausschüttungen im Sinne des § 8 Abs. 2 KStG 1988.

Beispiel:

A bringt sein Einzelunternehmen zum 31.12.00 in die am 12.5.01 gegründete B-GmbH ein. Der Einbringungsvertrag wird am 4.9.01 abgeschlossen, die Firmenbucheintragung erfolgt am 15.11.01. Ein Beschäftigungsverhältnis des A zur B-GmbH im Rahmen des eingebrachten Betriebes kann unter der Voraussetzung des Abschlusses einer vertraglichen Vereinbarung frühestens ab 4.9.01 steuerlich anerkannt werden. Die im Mai 01 vereinbarte Geschäftsführervergütung ist nach den allgemeinen steuerlichen Grundsätzen in Bezug auf eine zunächst inaktive Kapitalgesellschaft zu beurteilen, die Erhöhung der Bezüge infolge der intensiveren Beschäftigung für den von der B-GmbH übernommenen Betrieb mit Wirkung ab 4.9.01 ist dem Grunde nach steuerwirksam, wenn diese Erhöhung den allgemeinen steuerlichen Grundsätzen des Fremdvergleichs entspricht. Weder eine rückwirkende erhöhte Entlohnung für Zeiträume ab 12.5.01 noch eine solche ab 1.1.01 können steuerlich anerkannt werden.

Werden in einem (steuerunwirksamen) Arbeitsverhältnis zur einbringenden Mitunternehmerschaft stehende Mitunternehmer einbringungsbedingt zu nicht wesentlich beteiligten Anteilsinhabern der übernehmenden Körperschaft und wird das Arbeitsverhältnis fortgesetzt, entsteht auch in diesem Fall ein steuerwirksames Arbeitsverhältnis erst mit dem Tag des Abschlusses des Einbringungsvertrages. Arbeitsvergütungen, die den Zeitraum zwischen dem Einbringungsstichtag und dem Tag des Abschlusses des Einbringungsvertrages betreffen und bei der Mitunternehmerschaft als Entnahmen zu werten gewesen wären, wandeln sich gemäß § 16 Abs. 5 Z 1 UmgrStG in Verrechnungsforderungen der übernehmenden Körperschaft gegen den Anteilsinhaber, sofern die Entnahmen nicht auf den Einbringungsstichtag rückbezogen werden.

975a

Die Übernahme der im eingebrachten Betrieb Beschäftigten durch die übernehmende Körperschaft ist kein Anwendungsfall des § 18 Abs. 3 UmgrStG, sondern ein solcher der arbeitsrechtlichen Regelungen und des § 41 UmgrStG.

Verbleiben die im eingebrachten Betrieb Beschäftigten beim Einbringenden, kann eine Arbeitsgestellung an die übernehmende Körperschaft mangels Geltung der Rückwirkungsfiktion für Arbeitsverhältnisse nicht mit Wirkung ab dem dem Einbringungsstichtag folgenden Tag vereinbart werden. Die im Fall der fortgesetzten effektiven Arbeitsausübung im eingebrachten Betrieb ab diesem Tag anfallenden Lohnkosten können bei der übernehmenden Körperschaft abgesetzt werden.

Beispiel:

Die GmbH-A bringt mit Einbringungsvertrag vom 15.9.01 einen Teilbetrieb zum 31.12.00 in die Tochter-GmbH-B ein. Die im Teilbetrieb Beschäftigten verbleiben Arbeitnehmer der GmbH-A und sollen der GmbH-B zur Arbeitsausübung gestellt

werden. Da die Teilbetriebsübertragung umgründungssteuerrechtlich mit 1.1.01 wirksam wird, die Beschäftigten unverändert im Teilbetrieb arbeiten, können die darauf entfallenden tatsächlichen Lohnaufwendungen bei der Gewinnermittlung der GmbH-B als Betriebsausgaben angesetzt und bei der GmbH-A durch eine gleich hohe Ertragspost neutralisiert werden. Ein steuerwirksamer dem Fremdvergleich entsprechender Gestellungsvertrag kann mit Wirkung ab 15.9.01 geschlossen werden.

Zu den Folgen des einbringungsveranlassten Entstehens einer wesentlichen Beteiligung eines Arbeitnehmers an der Arbeitgeber-Körperschaft siehe Rz 1218a.

3.5.2.2. Überlassung von Geld

976

Das im Vorabsatz beschriebene Rückwirkungsverbot gilt auch für Rechtsbeziehungen im Zusammenhang mit der Kreditgewährung, soweit sie in keinem Zusammenhang mit dem eingebrachten Vermögen stehen. Eine entgeltliche Überlassung von bisher nicht im einzubringenden Vermögen enthaltenen Geldmitteln kann somit frühestens für Zeiträume nach Abschluss eines Kreditvertrages vereinbart werden.

3.5.2.2.1. Verzinsung der Verrechnungsverbindlichkeit aus vorbehaltenen Entnahmen

977

Vorbehaltene Entnahmen im Sinne des § 16 Abs. 5 Z 2 UmgrStG sind in einer Passivpost in der Einbringungsbilanz darzustellen (siehe Rz 911 ff). Die übernehmende Körperschaft hat diese Passivpost als Verrechnungsverbindlichkeit dem Einbringenden gegenüber darzustellen. Diese Verbindlichkeit kann in Vertragsform auch mit einer Verzinsung verbunden werden, die dem Grunde nach frühestens für Zeiträume ab Abschluss der Vereinbarung steuerwirksam ist, wenn die vertragliche Vereinbarung den allgemeinen steuerlichen Grundsätzen des Fremdvergleichs entspricht.

978

Von diesem Grundsatz abweichend kann die vertragliche Vereinbarung auf die Zeit ab dem dem Einbringungsstichtag folgenden Tag mit steuerlicher Wirkung rückbezogen werden, wenn die Entgeltsvereinbarung am Tag des Abschlusses des Einbringungsvertrages getroffen wird. Auch in diesem Fall ist die Vereinbarung am Fremdvergleich zu messen. Unangemessen niedrige Zinsen bzw. Unverzinslichkeit der Verrechnungsverbindlichkeit haben keine ertragsteuerlichen Auswirkungen. Der Zinsaufwand bei der übernehmenden Körperschaft führt beim Einbringenden zu steuerpflichtigen betrieblichen Einkünften oder Kapitaleinkünften.

979

Im Hinblick auf diese Sonderregelungen in § 18 Abs. 3 UmgrStG ist die steuerliche Anerkennung des Zinsenaufwandes dem Grunde nach davon abhängig, dass der Zeitpunkt der Vereinbarung eindeutig belegbar ist.

Fortsetzung des Beispiels in Rz 975:

A hat in der Einbringungsbilanz einen Passivposten für die vorbehaltene Entnahme gemäß § 16 Abs. 5 Z 2 UmgrStG gebildet. In der B-GmbH wird diesbezüglich eine Verrechnungsverbindlichkeit ausgewiesen. Im Falle einer Kreditvereinbarung am 4.9.01 kann eine angemessene Verzinsung mit steuerlicher Wirkung ab 1.1.01 vereinbart werden. Sollte zB die Kreditvereinbarung am 30.10.01 getroffen werden, sind die angemessenen Zinsen für Zeiträume ab 30.10.01 steuerwirksam.

3.5.2.2.2. Fremdfinanzierung von rückwirkenden vorbehaltenen Entnahmen

980

Die aus der vorbehaltenen Entnahme resultierende Verrechnungsverbindlichkeit ist in weiterer Folge an den Grundsätzen von Gesellschafterdarlehen zu messen. Wird die Gesellschafterverbindlichkeit in weiterer Folge durch Fremdmittel ersetzt, sind die dafür anfallenden Zinsen als Betriebsausgaben zu behandeln. Zu der mit der Umfinanzierung unter Umständen verbundenen KESt-Pflicht siehe Rz 972b ff.

3.5.2.2.3. Rücklage auf Grund überhöhter vorbehaltener Entnahmen

981

Soweit eine nach § 16 Abs. 5 Z 2 UmgrStG gebildete Passivpost für vorbehaltene Entnahmen den dort vorgesehenen Höchstbetrag überschreitet, gilt der übersteigende Teil als versteuerte Rücklage. Damit erhöht sich der steuerliche Sacheinlagewert. Da die Rücklage bilanztechnisch eine Verbindlichkeit bleibt, ist eine Situation wie bei Behandlung eines Gesellschafterdarlehens als verdecktes Grund- oder Stammkapital gegeben. Es ist daher im Sinne des § 4 Abs. 12 EStG 1988 bei Vorliegen eines positiven Buchwertes ein entsprechender Betrag auf dem Surrogatkapital-Subkonto (Pkt. 3.2.4 des Erlasses des BMF vom 31. März 1998, 06 0257/1-IV/6/98, betreffend die steuerliche Behandlung von Einlagenrückzahlungen im Sinne des § 4 Abs. 12 EStG 1988 und § 15 Abs. 4 EStG 1988, AÖF Nr. 88/1998) einzustellen und eine Erhöhung der Anschaffungskosten der Beteiligung an der übernehmenden Körperschaft gegeben. Auf diesen übersteigenden Teil entfallende Aufwandszinsen bilden bei der übernehmenden Körperschaft verdeckte Ausschüttungen. Die Tilgung des als Rücklage zu behandelnden Teiles der Verbindlichkeit ist eine Einlagenrückzahlung und vermindert den am Subkonto ausgewiesenen Betrag.

982

Die Rückzahlung des übersteigenden Teiles an den Einbringenden kann steuerlich keine Tilgung darstellen sondern ist grundsätzlich als Einlagenrückzahlung zu behandeln, da der zunächst eingestellte Betrag am Surrogatkapital-Subkonto wieder ausgebucht wird und die

um die zusätzliche Einlage erhöhten Anschaffungskosten wieder abgestockt werden. Ergibt sich aber hingegen trotz Korrektur in Höhe der als Rücklage zu behandelnden Verbindlichkeit kein buchmäßig positives Einbringungsvermögen (sondern nur eine Verminderung des buchmäßig negativen Einbringungsvermögens), stellt die Rückzahlung der entsprechenden Rücklage mangels eines Evidenzbetrages auf dem Rücklagen-Subkonto eine verdeckte Ausschüttung dar. Unabhängig davon, ob der als Fremdkapital und als Eigenkapital geltende Teil der Passivpost im Rechenwerk der übernehmenden Körperschaft einheitlich oder getrennt ausgewiesen sind, ist im Fall von Teiltilgungen stets von einer anteiligen Auflösung des steuerwirksamen und steuerunwirksamen Teils auszugehen.

Beispiel:

Der steuerlich maßgebende Buchwert des einzubringenden Vermögens beträgt 775, der Verkehrswert 1.000 vor den Korrekturen. Nach Vornahme rückwirkender Korrekturen in Höhe von 120 wird eine Passivpost für eine vorbehaltene Entnahme in Höhe von 600 gebildet. Da die steuerlich zulässige vorbehaltene Entnahme nach der Berechnung im Sinne des § 16 Abs. 5 Z 2 UmgrStG zB mit 440 begrenzt ist, ist die Passivpost um 160 zu hoch. Das erklärte Einbringungskapital von 55 (775 - 120 - 600) beträgt daher 215 (55 + 160). Die Verbindlichkeit von 600 gilt im Ausmaß von 160 als versteuerte Rücklage. Im Falle einer Auszahlung dieser 160 liegt eine Einlagenrückzahlung vor, da der am Surrogatkapital-Subkonto eingestellte Betrag in gleicher Höhe aufgelöst wird. Da sich beim Einbringenden die Anschaffungskosten der Gegenleistung um 160 erhöht haben, löst die Einlagenrückzahlung keine Besteuerung aus.

3.5.2.3. Überlassung von Wirtschaftsgütern

983

Auch Verträge über die Nutzungsüberlassung, soweit sie sich auf das eingebrachte Vermögen beziehen, sind erst steuerwirksam, wenn sowohl der Einbringungsvertrag als auch die spezielle vertragliche Vereinbarung abgeschlossen sind. Davon abweichend sind Verträge über die Nutzungsüberlassung von Anlagevermögen, welches im Zuge der Einbringung nach § 16 Abs. 5 Z 3 UmgrStG zurückbehalten wurde, ab dem dem Einbringungsstichtag folgenden Tag steuerwirksam, wenn die Entgeltsvereinbarung nachweislich am Tag des Abschlusses des Einbringungsvertrages getroffen wird. Die Entgeltsvereinbarung ist ebenfalls nach Fremdvergleichsgrundsätzen zu beurteilen.

Beispiel:

A bringt sein Einzelunternehmens zum 31.12.00 in die am 12.5.01 gegründete B-GmbH ein. Der Einbringungsvertrag wird am 29.9.01 abgeschlossen, die Firmenbucheintragung erfolgt am 15.10.01.

a) A kann eine bisher privat genutzte Wohnung ab 29.9.01 an die den Einzelbetrieb übernehmende B-GmbH für deren betriebliche Zwecke vermieten.

b) Im Zuge der Einbringung wurde die Betriebsliegenschaft gemäß § 16 Abs. 5 Z 3 UmgrStG zurückbehalten und der GmbH zur Nutzung überlassen.

- *Wird nach dem 29.9.01 ein Bestandverhältnis vereinbart, kann dieses ab dem Vertragstag steuerliche Wirkung vermitteln.*
- *Wird am 29.9.01 ein Bestandverhältnis vereinbart, kann dieses steuerwirksam auf den 1.1.01 rückbezogen werden.*
- *Wird überhaupt keine Vereinbarung über die Nutzungsüberlassung getroffen, liegt eine steuerneutrale Nutzungseinlage ab dem Vertragstag vor.*

3.5.3. Internationale Schachtelbeteiligung

984

Entsteht oder erweitert sich bei der übernehmenden Körperschaft einbringungsbedingt eine internationale Schachtelbeteiligung im Sinne des § 10 Abs. 2 KStG 1988, sollen die bis zur Einbringung angesammelten steuerhängigen stillen Reserven auch nach der Einbringung steuerhängig bleiben. Zum Entstehen der Schachtelbeteiligung siehe Rz 988 ff, zur Erweiterung der Schachtelbeteiligung siehe Rz 991.

985

Geht durch eine Einbringung die Eigenschaft einer Beteiligung als internationale Schachtelbeteiligung unter, soll eine Entsteuerung der bis zur Einbringung nicht steuerhängigen stillen Reserven erreicht werden. Siehe dazu Rz 992 ff.

986

Die Rechtsfolgen des Entstehens bzw. der Erweiterung sowie des Unterganges einer internationalen Schachtelbeteiligung bei den Anteilsinhabern der übernehmenden Körperschaft regelt § 20 Abs. 7 UmgrStG (siehe Rz 984 bis Rz 994).

3.5.3.1. Entstehen bzw. Erweiterung einer internationalen Schachtelbeteiligung

3.5.3.1.1. Befreiung von Gewinnanteilen

987

Rechtslage ab 2004:

Im Falle des Entstehens bzw. der Erweiterung einer internationalen Schachtelbeteiligung bei der übernehmenden Körperschaft ist im Hinblick auf die Befreiung von Gewinnanteilen die Jahresfrist des § 10 Abs. 2 KStG 1988 zu beachten. Der Fristenlauf beginnt mit dem dem Einbringungsstichtag folgenden Tag. Dies gilt unabhängig von der Person des Einbringenden. Sollte allerdings bei einer inländischen übertragenden Körperschaft bereits bisher eine internationale Schachtelbeteiligung bestanden haben, wird diese im Wege der ertragsteuerlichen Gesamtrechtsnachfolge fortgesetzt. In diesem Fall ist die Jahresfrist unbeachtlich.

3.5.3.1.2. Steuerneutralität von Substanzgewinnen

3.5.3.1.2.1. Entstehen einer internationalen Schachtelbeteiligung

988

Entsteht bei der übernehmenden Körperschaft einbringungsbedingt eine internationale Schachtelbeteiligung, besteht mangels eines Anschaffungstatbestandes im Sinne des § 10 Abs. 3 Z 1 KStG 1988 kein Wahlrecht zugunsten der Steuerpflicht. Es entsteht daher stets eine steuerneutrale internationale Schachtelbeteiligung. Die Jahresfrist des § 10 Abs. 2 KStG 1988 ist zu beachten. § 18 Abs. 4 UmgrStG sieht vor, dass der im Realisierungsfall entstehende Gewinn bis zum Unterschiedsbetrag zwischen den übernommenen Buchwerten und den höheren Teilwerten der bisher nicht begünstigten Beteiligungsquoten von der Steuerneutralität ausgenommen ist. Der steuerhängige Unterschiedsbetrag ist in Evidenz zu nehmen.

Beispiele:

1. Die A-GmbH ist seit drei Jahren mit 5% an der ausländischen B-GmbH beteiligt (Buchwert 5.000, Verkehrswert 10.000). C bringt zum 31.12.01 seinen Betrieb in die A-GmbH ein, dabei wird unter anderem eine 5-prozentige B-Beteiligung miteingebracht (Buchwert 3.000). Mit 1.1.02 entsteht eine steuerneutrale internationale Schachtelbeteiligung, die bis zum Ablauf der einjährigen Wartefrist steuerhängig ist. Die 10-prozentige Beteiligung wird im Jahre 03 um a) 24.000, b) 18.000 veräußert.

- *Im Falle a) entsteht ein Veräußerungsgewinn von 16.000, der mit 12.000 (Buchwert am 1.1.02 8.000, Verkehrswert 20.000) steuerpflichtig und mit 4.000 steuerneutral ist.*
- *Im Falle b) entsteht ein Veräußerungsgewinn von 10.000, der zur Gänze steuerpflichtig ist.*

2. Die inländische A-GmbH besitzt seit Jahren eine steuerneutrale 92-prozentige internationale Schachtelbeteiligung an der ausländischen B-GmbH (Buchwert 10.000, Verkehrswert 92.000) und eine steuerpflichtige 25-prozentige internationale Schachtelbeteiligung an der ausländischen C-GmbH (Buchwert 4.000, Verkehrswert 12.000). Beide Beteiligungen werden in die inländische D-GmbH eingebracht, die seit einem Jahr zu 8% an der B-GmbH (Buchwert 5.000, Verkehrswert 8.000) beteiligt ist.

Bei der übernehmenden D-GmbH wird die bestehende 8-prozentige Beteiligung an der B-GmbH um die übernommene internationale Schachtelbeteiligung von 92% auf 100% erhöht. Für die zugehende 92-prozentige Quote ergibt sich auf Grund der fiktiven Gesamtrechtsnachfolge keine Änderung hinsichtlich der Steuerneutralität, für die 8-prozentige Quote ist eine Ausnahme von der Steuerneutralität in Höhe von 3.000 in Evidenz zu nehmen, die Behaltefrist beginnt diesbezüglich mit dem dem Einbringungsstichtag folgenden Tag zu laufen. Für die eingebrachte Beteiligung an der C-GmbH ändert sich nichts an der Steuerhängigkeit. Erweitert sich einbringungsbedingt eine steuerwirksame internationale Schachtelbeteiligung, hat § 18 Abs. 4 UmgrStG keinen Anwendungsbereich, da auch die Erweiterung unter die Steuerwirksamkeit fällt.

989

Die vorstehenden Grundsätze gelten auch bei der Einbringung von bisher nicht steuerbegünstigten mindestens 10-prozentigen Auslandsbeteiligungen durch inländische natürliche Personen.

Beispiel:

D bringt die privat gehaltene 100-prozentige Beteiligung an der ausländischen E-GmbH (Anschaffungskosten 30.000) in die von ihm allein am 10.3.02 bargegründete D-GmbH rückwirkend zum 31.12.01 unter Verzicht auf eine Anteilsgewährung gemäß § 19 Abs. 2 Z 5 UmgrStG ein. Die mit 1.1.02 steuerlich entstandene D-GmbH hat an diesem Tag eine steuerneutrale internationale Schachtelbeteiligung erworben. Da der gemeine Wert zum 1.1.02 35.000 beträgt, hat die D-GmbH den nach § 17 Abs. 1 UmgrStG maßgebenden Sacheinlagewert von 30.000 als Buchwert anzusetzen. Die am Einbringungsstichtag bestehende steuerhängige stille Reserve von 5.000 bleibt steuerhängig, sofern der Veräußerungsgewinn diesen Betrag erreicht oder übersteigt.

990

Kein Anwendungsfall des § 18 Abs. 4 UmgrStG liegt im Falle der Importeinbringung von nicht steuerhängigen Anteilen in eine inländische übernehmende Körperschaft vor, wenngleich die Jahresfrist des § 10 Abs. 2 KStG 1988 zu beachten ist:

- Hat der Einbringende den Kapitalanteil mit dem gemeinen Wert angesetzt, sind die am Stichtag vorhandenen stillen Reserven entsteuert und die entstehende steuerneutrale internationale Schachtelbeteiligung ist zu 100% wirksam.
- Hat der Einbringende den Kapitalanteil mit den Anschaffungskosten angesetzt, treten nach Ablauf des Jahres die Wirkungen einer steuerneutralen internationalen Schachtelbeteiligung ein.

3.5.3.1.2.2. Erweiterung einer internationalen Schachtelbeteiligung

991

Eine bei einer inländischen übernehmenden Körperschaft bereits bestehende internationale Schachtelbeteiligung kann sich einbringungsbedingt erweitern, sei es durch die Übernahme neuer Anteile, sei es durch die Übernahme einer Beteiligung oder deren Erweiterung. Dabei ist zu unterscheiden:

- Erweitert sich einbringungsbedingt eine steuerneutrale internationale Schachtelbeteiligung, gilt die in Rz 988 beschriebene Regelung.

  Beispiel:

  Der inländische Einzelunternehmer A ist zu 100% an der inländischen B-GmbH und im Rahmen seines Einzelunternehmens zu 5% an der ausländischen C-GmbH (Buchwert 1.000, Verkehrswert 15.000) beteiligt. Die B-GmbH ist zu 40% an C-GmbH (Buchwert 5.000, Verkehrswert 120.000) beteiligt. A bringt die C-Beteiligung mit seinem Betrieb zum 31.12.01 in die B-GmbH ein. Als Folge wird die bei B bereits bestehende steuerneutrale internationale Schachtelbeteiligung erweitert. Für die 5-prozentige Quote

ist eine steuerhängige stille Reserve von 14.000 evident zu halten, für die bereits bestehende 40-prozentige Quote ergeben sich keine Änderungen. Wird die nunmehr 45-prozentige Beteiligung von der B-GmbH im Jahre 09 um a) 160.000, b) 15.000 veräußert, sind im Falle a) 14.000 und im Falle b) 666,67 (auf den Veräußerungsgewinn von 9.000 entfallen 5/45 auf die seinerzeitige 5-prozentige Beteiligung) zu versteuern.

- Erweitert sich einbringungsbedingt eine internationale Schachtelbeteiligung, die nach § 10 Abs. 3 Z 4 KStG 1988 zum Teil steuerneutral und zum Teil steuerpflichtig ist, ist der Erhöhungsteil nach dem prozentualem Verhältnis der bisherigen Teile der Schachtelbeteiligung den beiden zuzurechnen.

  Beispiel:

  Die A-GmbH hält eine internationale Schachtelbeteiligung iHv 60% an der deutschen B-GmbH, wobei 40% der Schachtelbeteiligung steuerneutral und 20% steuerwirksam sind. Der in Österreich unbeschränkt steuerpflichtige X bringt sodann die in seinem Privatvermögen gehaltene Beteiligung iHv 15% an der B-GmbH in die A-GmbH ein. Die eingebrachte Beteiligung wird im Verhältnis 2 zu 1 (40% zu 20%) dem bisher steuerneutralen und steuerwirksamen Teil zugerechnet, sodass nach der Einbringung die Schachtelbeteiligung iHv 75% in einen 50% steuerneutralen und einen 25% steuerwirksamen Teil aufzuteilen ist. Die bis zur Einbringung in der 15%-Beteiligung enthaltene stille Reserve bleibt nach § 18 Abs. 4 Z 1 steuerhängig.

3.5.3.2. Untergang einer internationalen Schachtelbeteiligung

992

Der einbringungsbedingte Untergang einer steuerneutralen internationalen Schachtelbeteiligung ist bei der übernehmenden Körperschaft auf Grund einer Teileinbringung der Schachtelbeteiligung denkbar. Dies ist als Anwendungsfall des Art. III UmgrStG im Falle einer Betriebs- oder Teilbetriebseinbringung denkbar, bei der ein Teil einer Schachtelbeteiligung in einem Ausmaß von weniger als 10% miteingebracht wird. Auf Grund der ertragsteuerlichen Gesamtrechtsnachfolgefiktion geht die Beteiligung zunächst zum Buchwert auf die übernehmende Körperschaft über. Die bis zum Einbringungsstichtag entstandenen stillen Reserven sollen aber entsteuert werden. Es gilt daher der höhere Teilwert zum Einbringungsstichtag mit Beginn des dem Einbringungsstichtag folgenden Tages grundsätzlich als Buchwert.

In gleicher Weise kann die dargestellte Regelung auf die Einbringung eines Teiles der internationalen Schachtelbeteiligung dahingehend angewendet werden, dass der bei der einbringenden Körperschaft verbleibende Teil unter 10% absinkt.

993

Von der auf Grund der steuerneutralen Aufwertung entstandenen Entsteuerung der stillen Reserven zum Einbringungsstichtag sind bis zum Einbringungsstichtag umgründungsbedingt entstandene von der Steuerneutralität ausgenommene Unterschiedsbeträge im Sinne des § 18 Abs. 4 Z 1 UmgrStG ausgenommen. Der sich ergebende Betrag gilt als steuerlich

maßgebender Buchwert des Anteils, der nach § 43 Abs. 2 UmgrStG in Evidenz zu nehmen ist.

994

Sollte die betreffende Beteiligung an der ausländischen Körperschaft zwar formal die Voraussetzungen für eine internationale Schachtelbeteiligung erfüllen, aber auf Grund des § 10 Abs. 4 KStG 1988 die Wirkungen des § 10 Abs. 3 KStG 1988 nicht vermitteln, kommt eine steuerneutrale Aufwertung nicht in Frage.

3.5.4. Buchgewinne und Buchverluste

995

§ 18 Abs. 5 UmgrStG regelt die steuerliche Behandlung von einbringungsbedingt bei der übernehmenden Körperschaft entstehenden Buchgewinnen und Buchverlusten durch einen Verweis auf die entsprechenden Regelungen des § 3 Abs. 2 und 3 UmgrStG für die übernehmende Körperschaft bei Verschmelzungen.

996

Eine nach § 202 Abs. 1 UGB mögliche Neubewertung des übernommenen Vermögens mit dem unternehmensrechtlich beizulegenden Wert ist weder in Fällen der zwingenden Buchwertfortführung noch in Fällen der Aufwertungsoption oder der Zwangsaufwertung auf Grund der Maßgeblichkeit der jeweiligen steuerlichen Werte beachtlich. Der in den Jahresabschlüssen der übernehmenden Körperschaft ausgewiesene Gewinn oder Verlust ist neben den nach allgemeinem Bilanzsteuerrecht erforderlichen Korrekturen auch um die Korrekturen aus der steuerlich nicht maßgebenden Neubewertung im Rahmen der Mehr-Weniger-Rechnung zu berichtigen.

3.5.4.1. Steuerneutrale Unterschiedsbeträge

997

Zum Begriff der Buchgewinne und Buchverluste allgemein und solcher auf gesellschaftsrechtlicher und betrieblicher Grundlage siehe Rz 161. Buchdifferenzen entstehen bei Einbringungen in Höhe des Unterschiedsbetrages des Buchwertes des übernommenen Vermögens und der gewährten oder unterbleibenden Gegenleistung. Als zwingende Folge der Buchwertfortführung bleiben Buchgewinne und Buchverluste bei der steuerlichen Gewinnermittlung außer Ansatz. Eine unternehmensrechtliche Sofortabschreibung eines Buchverlustes, eine Abschreibung eines unternehmensrechtlichen Umgründungsmehrwertes sowie eines unternehmensrechtlichen Firmenwertes sind im Rahmen der steuerlichen Mehr-Weniger-Rechnung zu neutralisieren.

Beispiele:

1. Die übernehmende Körperschaft übernimmt Vermögen zum Buchwert von +100 und nimmt je nach dem sich aus der Unternehmensbewertung ergebenden Umtauschverhältnis eine Kapitalerhöhung von a) 50 und b) 120 vor.

Im Fall a) ist der Mehrbetrag von 50 auf Kapitalrücklage einzustellen, stellt aber auch im Falle der gewinnerhöhenden Auflösung keine körperschaftsteuerpflichtigen Gewinn dar. Im Fall b) ist der Unterschiedsbetrag von 20 als Aufwand zu behandeln, der den steuerlichen Gewinn nicht beeinflussen oder als Umgründungsmehrwert oder/und Firmenwert aktiviert werden kann, dessen Abschreibung den steuerlichen Gewinn ebenfalls nicht berührt.

2. Die übernehmende Körperschaft übernimmt Vermögen zum Buchwert von a) +100 b) -100 und verändert das Nennkapital auf Grund der Bestimmungen des § 224 AktG nicht. Im Falle a) kommt es entweder zu einer Passivierung auf Rücklage mit der gleichen Wirkung wie in Beispiel 1, unter Umständen zu einem Buchgewinn, der ebenfalls nicht steuerwirksam sein kann. Im Falle b) kommt es stets zu einem steuerneutralen Buchverlust.

998

Im Falle einer Schwesterneinbringung oder der in § 20 Abs. 4 Z 2 UmgrStG erwähnten Einbringung in die 100-prozentige Muttergesellschaft entsteht nicht nur bei der übernehmenden Körperschaft sondern auch bei der übertragenden Körperschaft mangels Gegenleistung ein steuerneutraler Buchverlust oder Buchgewinn. In unternehmensrechtlicher Sicht liegt dabei eine verbotene Einlagenrückgewähr vor, sofern keine gesellschaftsrechtlichen Begleitmaßnahmen gesetzt werden (siehe Rz 1084 f).

999

Ein Sonderfall eines Buchverlustes bei der übernehmenden Körperschaft ergibt sich im Falle der Miteinbringung der Beteiligung an der übernehmenden Körperschaft. Die zum Betriebsvermögen gehörende und mit dem Betrieb des einbringenden Einzelunternehmers oder der einbringenden Mitunternehmerschaft miteingebrachte Beteiligung wird dadurch zum eigenen Anteil der übernehmenden Körperschaft. Analog zur down-stream-Verschmelzung führt die sofortige Herausgabe der Anteile an den Einbringenden in der Folge zu einem steuerneutralen Buchverlust in Höhe eines steuerlich positiven Buchwertes bzw. zu einem steuerneutralen Buchgewinn in Höhe eines (auf Grund einer Vorumgründung) steuerlich negativen Buchwertes. Zu den Folgen der Nichteinbringung der Beteiligung siehe Rz 1019 ff und Rz 1069 ff.

Beispiel:

Der Einzelunternehmer A bringt sein Einzelunternehmen mit einem Buchwert laut Einbringungsbilanz von 1.500 in die B-GmbH ein. Der Buchwert der zum Betriebsvermögen gehörenden miteingebrachten Anteile an der übernehmender B-GmbH beträgt 300.

Einbringungsbedingt übernimmt die B-GmbH den Buchwert mit 1.500, in der Folge entsteht auf Grund der Herausgabe der Anteile ein steuerneutraler Buchverlust von 300. Die nach § 20 Abs. 2 UmgrStG maßgeblichen Anschaffungskosten des

Einbringenden A von zunächst 1500 sind um den Buchwert der herausgegebenen Anteile zu vermindern und betragen somit 1.200.

3.5.4.2. Steuerwirksame Unterschiedsbeträge (Confusio)

1000

Unabhängig vom Vorliegen von Buchgewinnen oder Buchverlusten sind Veränderungen des Betriebsvermögens, die aus der Vereinigung von Aktiven und Passiven (Confusio) bei der übernehmenden Körperschaft stammen, in dem dem Einbringungsstichtag folgenden Wirtschaftsjahr steuerlich zu berücksichtigen (siehe auch Rz 162 ff).

Beispiel:

A bringt sein Einzelunternehmen in die B-GmbH ein, deren Alleingesellschafter B ist. Im Einzelunternehmen wurde eine Forderung gegenüber der B-GmbH in Höhe von 1.500 zu 50% einzelwertberichtigt. Als Folge der Einbringung sind Forderung und Verbindlichkeit in einer Person vereinigt, die übernehmende B-GmbH hat die beiden Positionen daher auszubuchen. Der sich daraus ergebende Buchgewinn in Höhe von 750 ist als Confusiogewinn in dem auf den Einbringungsstichtag folgenden Wirtschaftsjahr zu versteuern.

3.6. Gegenleistung (§ 19 UmgrStG)

3.6.1. Allgemeines

3.6.1.1. Überblick

1001

Die Einbringung von Vermögen im Sinne des § 12 Abs. 2 UmgrStG in eine übernehmende Körperschaft ist in der Regel eine Sacheinlage. Diese Sacheinlage ist ein entgeltlicher Vorgang und erfordert daher eine Gegenleistung an den Einbringenden.

- Als Grundsatz gilt, dass die Einbringung gegen Gewährung neuer Anteile an der übernehmenden Körperschaft erfolgt (einbringungsgeborene Anteile). Zur Einbringung mit Anteilsgewährung siehe Rz 1030 ff.
- Als Ausnahme gilt, dass die Einbringung in bestimmten Fällen auch ohne Gewährung neuer Anteile erfolgen kann. Zur Einbringung gegen Gewährung bestehender Anteile oder ohne Anteilsgewährung siehe Rz 1040 ff.

3.6.1.2. Einteilung der Einbringungen

1002

Nach der Beteiligungsstruktur können Einbringungen in fusionsähnliche Einbringungen und in ausgliedernde Einbringungen unterteilt werden:

- Bei den fusionsähnlichen Einbringungen (Konzentrationseinbringungen) ist der Einbringende an der übernehmenden Körperschaft noch nicht beteiligt, sodass es hinsichtlich der für die Sacheinlage zu gewährenden Gegenleistung zwischen dem Einbringenden und der übernehmenden Körperschaft bzw. deren Gesellschaftern zu einer Feststellung der Wertverhältnisse bezüglich der jeweilig erbrachten Leistungen (Umtauschverhältnis) kommen muss. Dasselbe gilt für Fälle, in denen der Einbringende zwar Gesellschafter, nicht jedoch Alleingesellschafter, der übernehmenden Körperschaft ist.
- Bei der ausgliedernden Einbringung (Konzerneinbringung) herrscht Eigentums- bzw. Beteiligungsidentität sowohl hinsichtlich des eingebrachten Vermögens als auch hinsichtlich der übernehmenden Körperschaft. Auf Grund der Interessensidentität zwischen dem Einbringenden und der übernehmenden Körperschaft kann die Feststellung des Wertverhältnisses zwischen dem eingebrachten Vermögen und der dafür gewährten Gegenleistung entfallen.

3.6.1.3. Ausschließlichkeit der Anteile als Gegenleistung

1003

Nach § 19 Abs. 1 UmgrStG gilt als Grundsatz, dass die Einbringung ausschließlich gegen Gewährung von neuen Anteilen an der übernehmenden Körperschaft erfolgen muss. Die Gewährung anderer Gegenleistungen bzw. der Verzicht auf die Gewährung von neuen Anteilen ist nur im Rahmen der in § 19 Abs. 2 UmgrStG aufgezählten Fälle möglich. Da § 12 Abs. 1 UmgrStG auf den § 19 UmgrStG verweist, stellt die Gewährung einer anderen, nicht von Abs. 2 gedeckten Gegenleistung einen Verstoß gegen die Anwendungsvoraussetzungen des Art. III UmgrStG dar. Dies führt zur Anwendung des allgemeinen Steuerrechtes und daher im Bereich der Ertragsbesteuerung zu jener des § 6 Z 14 EStG 1988.

GSVG-Nachbemessungen, die in der Einbringungsbilanz als Rückstellungen oder Verbindlichkeiten ausgewiesen sind, stellen keine schädliche Gegenleistung iSd § 19 UmgrStG dar.

3.6.1.4. Schädliche – unschädliche Gegenleistungen

3.6.1.4.1. Kaufpreis

1004

Die Entrichtung eines Kaufpreises für das eingebrachte Vermögen neben der Anteilsgewährung stellt eine schädliche Gegenleistung dar. Eine schädliche Gegenleistung kann auch in einer aus Anlass der Einbringung von der übernehmenden Körperschaft übernommenen privaten Verbindlichkeit des Einbringenden gesehen werden, wenn die Übernahme der Privatschuld nach dem Willen der Vertragsparteien eine Gegenleistung für das eingebrachte Vermögen darstellt.

3.6.1.4.2. Verdeckte Ausschüttung

1005

Zur Behandlung einer im Zusammenhang mit rückwirkenden Korrekturen begründeten Verbindlichkeit siehe Rz 916.

1006

Wird ein anlässlich der Einbringung miteingebrachtes Wirtschaftsgut von der übernehmenden Körperschaft zu unüblich günstigen Konditionen an den Einbringenden überlassen, führt dies nicht zu einer schädlichen Gegenleistung im Sinne des § 19 Abs. 1 UmgrStG, sondern es ist eine verdeckte Ausschüttung der übernehmenden Körperschaft an den das Wirtschaftsgut nutzenden Einbringenden anzunehmen.

3.6.1.4.3. Maßnahmen gegen verbotene Einlagenrückgewähr

1007

Gesellschaftsrechtliche Maßnahmen zur Vermeidung einer unternehmensrechtlich verbotenen Einlagenrückgewähr (siehe Rz 1085) stellen keine verbotenen Gegenleistungen dar und haben keinen Einfluss auf die Anwendung des Art. III UmgrStG.

3.6.1.4.4. Maßnahmen nach § 16 Abs. 5 UmgrStG

1008

Maßnahmen nach § 16 Abs. 5 UmgrStG, die zur Verminderung des Einbringungsvermögens führen, beziehen sich nur auf die vom Einbringenden zu erbringenden Leistung und fallen nicht unter nach § 19 Abs. 1 UmgrStG unzulässige Gegenleistungen. Die übernehmende Körperschaft kann innerhalb der Grenzen des § 16 Abs. 5 UmgrStG eine Verbindlichkeit in Form einer vorbehaltenen Entnahme des Einbringenden gegenüber dem Einbringenden übernehmen.

1009

Die Überschreitung der zulässigen Höchstgrenze des § 16 Abs. 5 Z 2 UmgrStG für vorbehaltene Entnahmen hat nicht die Nichtanwendbarkeit des Art. III UmgrStG zur Folge, sondern es erfolgt hinsichtlich des die Höchstgrenze überschreitenden Betrages eine Umqualifizierung im Sinne der Regelung des § 18 Abs. 2 Z 2 UmgrStG.

3.6.1.4.5. Betriebliche Versorgungsrente

1010

Wird ein Betrieb oder ein Mitunternehmeranteil gegen Versorgungsrente erworben, die im Sinne der Regelungen über die steuerliche Behandlung von Renten für die Verdienste des ehemaligen Betriebsinhabers oder Mitunternehmers bei der seinerzeitigen Führung des übertragenen Betriebs (Mitunternehmeranteils) nach Art einer „Pension" ausbezahlt wird, liegt eine betriebliche Versorgungsrente vor (siehe EStR 2000 Rz 7026). Die Betriebsübertragung wird in diesen Fällen als unentgeltlich gewertet (§ 6 Z 9 lit. a EStG 1988). Die Renten sind als Betriebsausgaben abzugsfähig und beim Empfänger als nachträgliche Betriebseinnahmen im Sinne des § 32 Z 2 EStG 1988 steuerpflichtig. Kommt es in der Folge zu einer Einbringung des Betriebes oder Mitunternehmeranteils gemäß Art. III UmgrStG, bestehen zwei Alternativen:

- Die Einbringung erfolgt unter Mitübertragung der Rentenverpflichtung. Die bis zur Einbringung steuerlich nicht passivierungsfähige Rentenverpflichtung ist von der übernehmenden Körperschaft ab dem dem Einbringungsstichtag nach Maßgabe der unternehmensrechtlichen Bewertungsvorschriften zu passivieren. Für steuerliche Zwecke erfolgt keine Passivierung. Die Rentenzahlung stellt eine laufende Betriebsausgabe dar.

- Erfolgt die Einbringung unter Zurückbehalten der Rentenverpflichtung, sind die Zahlungen des Einbringenden bei einer Volleinbringung nachträgliche Betriebsausgaben im Sinne des § 32 EStG 1988.

3.6.1.4.6. Außerbetriebliche Versorgungsrente

1011

Die Übernahme einer außerbetrieblichen Versorgungsrente (siehe EStR 2000 Rz 7027) durch die übernehmende Körperschaft wäre an sich nicht anders zu behandeln als die Übernahme einer nicht betrieblich veranlassten Verbindlichkeit und stellt daher für sich keine schädliche Gegenleistung dar. Die Übertragung der außerbetrieblichen Versorgungsrente mindert für den Einbringenden die Anschaffungskosten in Höhe des Barwertes, es unterbleibt damit die mit der Tilgung einer nicht betrieblich veranlassten Verbindlichkeit verbundene Behandlung als verdeckte Ausschüttung oder Einlagenrückzahlung. Die im Betriebsvermögen vorzunehmende Passivierung ist für steuerliche Zwecke nicht wirksam, die weitere Rentenzahlung führt bei der übernehmenden Körperschaft zu Sonderausgaben.

3.6.1.5. Gegenleistung und Äquivalenz

1012

§ 19 Abs. 1 UmgrStG verlangt eine Gegenleistung in Form einer Anteilsgewährung, er spricht allerdings nicht von einer sachgerechten Gegenleistung. Besteht keine Äquivalenz zwischen dem eingebrachten Vermögen und der dafür gewährten Gegenleistung, liegt unter Umständen eine Äquivalenzverletzung im Sinne des § 22 Abs. 1 UmgrStG, nicht aber eine Verletzung einer Anwendungsvoraussetzung des Art. III UmgrStG vor.

1013

Auch in den Fällen des Verzichts auf Gewährung neuer Anteile gemäß § 19 Abs. 2 UmgrStG ist eine Äquivalenzverletzung denkbar. Dies gilt nicht für die Fälle des § 19 Abs. 2 Z 5 UmgrStG, da das Nichtvorliegen der Voraussetzungen für einen Verzicht auf Anteilsgewährung eine Verletzung der Anwendungsvoraussetzung für Art. III UmgrStG darstellt.

3.6.1.6. Gegenleistung unter Auflage

1014

Werden die anlässlich der Einbringung als Gegenleistung erhaltenen Anteile unter einer Auflage erworben, hat dies keinen Einfluss auf die Geltung des Art. III UmgrStG.

3.6.2. Gewährung der Gegenleistung an den Einbringenden

3.6.2.1. Allgemeines

1015

§ 19 Abs. 3 UmgrStG sieht ausdrücklich vor, dass die gemäß Abs. 1 und 2 genannten Anteile bzw. Zuzahlungen dem Einbringenden gewährt werden müssen. Werden anlässlich der Einbringung an den Einbringenden unter Anwendung des § 19 Abs. 2 UmgrStG keine Anteile als Gegenleistung gewährt, geht § 19 Abs. 3 UmgrStG ins Leere.

3.6.2.2. Anwendungsvoraussetzung

1016

Bei der Einbringung von Vermögen im Sinne des § 12 Abs. 2 UmgrStG muss die Gegenleistung nach § 19 Abs. 3 UmgrStG immer dem Einbringenden zukommen. Andernfalls ist eine Anwendungsvoraussetzung des Art. III UmgrStG verletzt und der Vorgang ist nach allgemeinem Steuerrecht zu beurteilen.

3.6.2.3. Treuhandschaft

1017

Es stellt jedoch keinen Verstoß gegen § 19 Abs. 3 UmgrStG dar, wenn der Einbringende die als Gegenleistung gewährten Anteile im Wege eines Treuhandvertrages einem Treuhänder überträgt.

3.6.2.4. Wirtschaftliches Eigentum

1018

Gemäß § 19 Abs. 3 UmgrStG hat die Gegenleistung dem Einbringenden zuzukommen. Im Fall der Einbringung von im wirtschaftlichen Eigentum stehenden Sonderbetriebsvermögen ist im Einbringungsvertrag der zivilrechtliche Eigentümer als Einbringender zu benennen, jedoch entsprechend den steuerlichen Zurechnungsvorschriften (§ 24 BAO) der wirtschaftliche Eigentümer als Einbringender und somit als Gegenleistungsberechtigter anzusehen.

3.6.2.5. Einbringender Einzelunternehmer

3.6.2.5.1. Teileinbringung

1019

Bringt ein Einzelunternehmer Vermögen aus seinem Einzelunternehmen ein, ohne dass sein Einzelunternehmen untergeht, sind die als Gegenleistung gewährten Anteile dem verbleibenden Einzelunternehmen zuzurechnen. Befinden sich die Anteile an der übernehmenden Körperschaft vor der Einbringung im Privatvermögen, ist zu prüfen, ob die bestehenden Anteile nicht schon vor der Einbringung dem notwendigen Betriebsvermögen zuzurechnen sind. Diese Prüfung ist auch geboten, wenn es bei privat gehaltenen Anteilen an der übernehmenden Körperschaft zu einer Einbringung unter Verzicht auf die Ausgabe neuer Anteile kommt.

1020

Für den Fall, dass die als Gegenleistung gewährten Anteile nicht im Betriebsvermögen des Restbetriebes des Einbringenden ausgewiesen werden, ist zunächst von einer Anteilsgewährung an den Restbetrieb auszugehen. Da die neuen Anteile in der Regel zum notwendigen Betriebsvermögen gehören, liegt keine darauf folgende steuerwirksame Entnahme im Sinne des § 6 Z 4 EStG 1988 vor. Es liegt daher in der unmittelbaren Übernahme der einbringungsgeborenen Anteile in das Privatvermögen des Einbringenden keine Verletzung des § 19 Abs. 3 UmgrStG und damit einer Anwendungsvoraussetzung des Art. III UmgrStG vor, da die Anteile auch ohne Aufnahme in die Bücher ihre Betriebsvermögenszugehörigkeit nicht verlieren. Sollten die einbringungsgeborenen Anteile zum gewillkürten Betriebsvermögen gehören, folgt der einbringungsveranlassten Zurechnung zum Restbetrieb eine steuerwirksame Entnahme im Sinne des § 6 Z 4 EStG 1988.

3.6.2.5.2. Gesamteinbringung

1021

Im Falle der Einbringung des gesamten Einzelunternehmens kommt die Gegenleistung dem Einbringenden in das Privatvermögen zu. Gehört die Beteiligung an der übernehmenden Körperschaft zum notwendigen oder gewillkürten Betriebsvermögen des einzubringenden Einzelbetriebes, bestehen zwei Möglichkeiten:

- Der Einbringende entnimmt die Beteiligung rückwirkend gemäß § 16 Abs. 5 Z 3 UmgrStG (Zugehörigkeit zum notwendigen Betriebsvermögen) oder § 16 Abs. 5 Z 1 UmgrStG (gewillkürtes Betriebsvermögen). Siehe dazu Rz 905 ff.
- Der Einbringende bringt die Beteiligung in die Körperschaft ein.

1022

Sollte im Rahmen einer abgabenbehördlichen Überprüfung festgestellt werden, dass die Beteiligung an der übernehmenden Körperschaft zum notwendigen Betriebsvermögen gehört hat, ist davon auszugehen, dass die Beteiligung als in die Körperschaft miteingebracht gilt.

3.6.2.6. Einbringende Mitunternehmerschaft

1023

Bei der Einbringung von Vermögen im Sinne des § 12 Abs. 2 UmgrStG einer Mitunternehmerschaft in eine oder mehrere Körperschaften kommt die Gegenleistung stets der einbringenden Mitunternehmerschaft zu. Die Mitunternehmer haben keinen unmittelbaren Anspruch auf die Gegenleistung. Bringt andererseits ein Mitunternehmer seinen Anteil in eine Körperschaft ein, kommt die Gegenleistung ihm zu; bei der Mitunternehmerschaft kommt es zu einem Gesellschafterwechsel zum Einbringungsstichtag. Zu den Folgen, wenn sämtliche Mitunternehmer ihre Anteile in dieselbe Körperschaft einbringen, siehe Rz 1047 ff.

1024

Bleibt die einbringende Mitunternehmerschaft nach der Einbringung des Vermögens auf Grund des verbleibenden Vermögens weiterhin eine Mitunternehmerschaft, sind die gewährten Anteile als Gegenleistung für das übertragene Vermögen Bestandteil des Betriebsvermögens der Mitunternehmerschaft. Werden diese Anteile nicht im Betriebsvermögen der Mitunternehmerschaft ausgewiesen, ist zunächst von einer Anteilsgewährung an die Mitunternehmerschaft auszugehen und einer darauf folgenden steuerwirksamen Entnahme im Sinne des § 6 Z 4 EStG 1988 auszugehen, sofern die Anteile nicht zum notwendigen Betriebsvermögen der Mitunternehmerschaft gehören. Es liegt daher in der unmittelbaren Zuwendung der einbringungsgeborenen Anteile an die Mitunternehmer keine Verletzung einer Anwendungsvoraussetzung des Art. III UmgrStG vor.

1025

Bringt hingegen die Mitunternehmerschaft ihren gesamten Betrieb ein oder behält sie Vermögen zurück, das nicht zu einer geringsten betrieblichen Tätigkeit führt, wandelt sich die Mitunternehmerschaft rückwirkend mit Beginn des dem Einbringungsstichtag folgenden Tages in eine vermögensverwaltende Personengesellschaft um. Auch in diesem Fall müssen als Gegenleistung gewährte Anteile der einbringenden Personengesellschaft zukommen. Im Hinblick auf die Eigenschaft einer vermögensverwaltenden Personengesellschaft ist die zivilrechtliche verhältniswahrende Aufteilung der Anteile eine steuerneutrale Maßnahme und löst keine Entnahme- oder Aufgabegewinnbesteuerung aus.

1026

Gehören die Anteile an der übernehmenden Körperschaft zum Privat- oder Betriebsvermögen der Mitunternehmer, kommen als Gegenleistung gewährte Anteile dennoch der einbringenden Mitunternehmerschaft zu. Dabei ist auch zu prüfen, ob neben den einbringungsgeborenen auch die bestehenden Anteile dem notwendigen Sonderbetriebsvermögen der Mitunternehmer zuzurechnen sind (siehe dazu weiters Rz 1069 f). Diese Prüfung ist auch geboten, wenn es zu einer Einbringung unter Verzicht auf die Ausgabe neuer Anteile kommt (zB gemäß § 19 Abs. 2 Z 2 UmgrStG).

1027

Kommt der Mitunternehmerschaft zu Recht keine Gegenleistung zu, sieht § 20 Abs. 4 Z 1 UmgrStG vor, dass es bei ihr zu einem steuerneutralen Buchverlust (bei positivem Buchvermögen) oder Buchgewinn (bei negativem Buchvermögen) kommt.

Zur Beurteilung der Rechtsfolgen, wenn die einbringende Mitunternehmerschaft Alleingesellschafter der übernehmenden Körperschaft ist, siehe Rz 1069 f.

1028

Besteht an einem Mitunternehmeranteil eine Unterbeteiligung, die ertragsteuerlich zu einer Mitunternehmerschaft des Haupt- und Unterbeteiligten führt, und kommt es in der Folge zu einer Einbringung des Betriebes der Mitunternehmerschaft oder des Mitunternehmeranteiles im Sinne des Art. III UmgrStG, kann bei Einvernehmen über die Fortsetzung der Unterbeteiligung durch eine (interne) Vereinbarung über ein treuhändisches Auftreten des Hauptbeteiligten für den Unterbeteiligten erreicht werden, dass sowohl bei der Einbringung des Betriebes als auch bei der Einbringung des Mitunternehmeranteiles der Unterbeteiligte Empfänger der Gegenleistung im Sinne des § 20 UmgrStG wird.

3.6.2.7. Einbringende Körperschaft

1029

Einbringenden Körperschaften kommt die Gegenleistung stets zu, soweit in Art. III UmgrStG nicht Ausnahmen vorgesehen sind. Wird die einbringende Körperschaft gleichzeitig mit der Einbringung aufgelöst, ist die anlässlich der Einbringung zu gewährende Gegenleistung für das eingebrachte Vermögen dem Vermögen der zu liquidierenden Körperschaft zuzurechnen. Die Auflösung der einbringenden Körperschaft ist ein außerhalb des Art. III UmgrStG liegender Liquidationsfall, bei dem es nach § 20 KStG 1988 zur Erfassung der stillen Reserven im Rahmen der Liquidationsbesteuerung und zur Erfassung der Anteilsinhaber mit dem Liquidationsüberschuss nach § 4 oder § 30 bzw. § 31 EStG 1988 kommt.

3.6.3. Gewährung einbringungsgeborener Anteile

3.6.3.1. Allgemeines

1030

§ 19 Abs. 1 UmgrStG legt fest, dass der Einbringende als Gegenleistung für das eingebrachte Vermögen neue und damit einbringungsgeborene Anteile an der übernehmenden Körperschaft zu erhalten hat. Zu den Ausnahmen von diesem Grundsatz siehe Rz 1040 ff.

3.6.3.2. Nennkapital

1031

Als Anteile im Sinne des § 19 Abs. 1 UmgrStG gelten Anteile am Nennkapital, also Aktien, GmbH-Geschäftsanteile und Genossenschaftsanteile, die durch eine Kapitalerhöhung oder eine Sachgründung neu entstanden sind.

3.6.3.3. Surrogatkapital

1032

Neben oder an Stelle der Ausgabe von Nominalanteilen (siehe Rz 1031) kann die Gegenleistung auch in Anteilen bestehen, die steuerlich einem Kapitalanteil gleichgehalten werden. Betroffen davon sind die in § 8 Abs. 3 Z 1 KStG 1988 aufgezählten

Partizipationskapitalanteile im Sinne des BWG und des VAG (siehe dazu KStR 2001 Rz 736) und Substanzgenussrechten (siehe dazu KStR 2001 Rz 537 ff und Rz 735).

3.6.3.4. Ausmaß der Gewährung

1033

§ 19 Abs. 1 UmgrStG enthält keine Aussage über das Ausmaß der zu gewährenden neuen Anteile. Ist die Voraussetzung, wonach sich die Höhe der Anteilsgewährung nach dem Umtauschverhältnis zu richten hat, nicht gewahrt, liegt daher keine Verletzung einer Anwendungsvoraussetzung des § 12 UmgrStG vor. Siehe weiters Rz 1035.

1034

Will einer von zwei Gesellschaftern einer Kapitalgesellschaft eine dem Grunde nach unter Art. III UmgrStG fallende Sacheinlage leisten und soll es dabei zu keiner Veränderung der prozentuellen Beteiligungsverhältnisse kommen, hat der andere Gesellschafter ebenfalls eine Einlage zu leisten. Im Hinblick auf die Maßgeblichkeit des Nennkapitals muss diese Einlage im Rahmen einer Kapitalerhöhung stattfinden, wobei ein dem Verkehrswert der Sacheinlage entsprechendes Agio erforderlich ist. In einem solchen Fall fällt die Sacheinlage bei Vorliegen aller übrigen Voraussetzungen des § 12 UmgrStG unter Art. III UmgrStG, die Bareinlage zur Gänze nicht unter Art. III UmgrStG. Die Agioleistung sinkt in dem Ausmaß ab, in dem der Verkehrswert der Sacheinlage durch rückwirkende Korrekturen im Sinne des § 16 Abs. 5 UmgrStG vermindert wird.

Beispiel:

Der Einzelunternehmer A bringt seinen Betrieb in die B-GmbH ein. Die B-GmbH wurde zu diesem Zweck mittels Bargründung errichtet. A hält einen Geschäftsanteil von 25%. Den restlichen Geschäftsanteil von 75% hält die natürliche Person C. Der Buchwert des Betriebes des A beträgt 800, der Verkehrswert beträgt 1000. Die B-GmbH enthält keinerlei stille Reserven, das aufgebrachte Nennkapital beträgt 500.

Das Umtauschverhältnis zur Ermittlung der erforderlichen Nennkapitalerhöhung richtet sich mangels stiller Reserven in der B-GmbH nach dem Verkehrswert des eingebrachten Betriebes des A. Es ist daher eine Nennkapitalerhöhung von 1000 zugunsten des A erforderlich, um ihm jene Beteiligung an den Gesamtreserven der übernehmenden B-GmbH zu vermitteln, die er vor der Einbringung unmittelbar hinsichtlich seines Betriebes besaß. In diesem Fall entfallen vom Nennkapital von 1500 1125 oder 75% auf A und 375 oder 25% auf C. Bei Buchwerteinbringung entsteht diesfalls ein steuerneutraler Buchverlust von 200, der nach § 202 Abs. 2 UGB aktiviert werden kann.

Soll es zu keiner Änderung der vor der Einbringung bestehenden Beteiligungsverhältnisse kommen, ist es erforderlich, dass auch C eine dem Verkehrswert des A entsprechende Einlage leistet. Da A nach der Sacheinlage weiter mit 25% beteiligt sein soll, muss die Einlage des C 3000 betragen, wenn sie die 75% Beteiligung des C an der B-GmbH nach der Einbringung rechtfertigen soll. Damit liegt auch eine äquivalente Vorgangsweise vor. Das Nennkapital wird insgesamt um 4000 erhöht. Am erhöhten Stammkapital der B-GmbH von 4500 ist A weiterhin mit 25% (=1.125) und C mit 75% (=3.375) beteiligt. Alternativ könnte an Stelle der

Kapitalerhöhung um 4000 eine geringere, zB um 100, vereinbart werden. Vom neuen Nennkapital von 600 entfallen diesfalls 150 oder 25% auf A und 450 oder 75% auf C. Bei Buchwerteinbringung entsteht diesfalls ein auf Kapitalrücklage einzustellendes Agio (entspricht einem steuerneutralen Buchgewinn) von 3700 (setzt sich aus dem steuerneutralen Buchgewinn aus der Einbringung des Betriebes des A iHv 775 und dem von C zu leistenden Agio iHv 2.925 zusammen).

Für die Anerkennung der Einbringung als Anwendungsfall des Art. III UmgrStG genügt in Fällen, in denen die Höhe der Kapitalerhöhung nicht vom Umtauschverhältnis bestimmt wird, eine Anteilsgewährung im kleinstmöglichen gesetzlichen Ausmaß.

Beispiel:

Der Einzelunternehmer A bringt seinen Betrieb (Buchwert -100, Verkehrswert 900) in die von ihm vorher allein mit 35 bargegründete A-GmbH ein. Sollte A nicht auf eine Anteilsgewährung gemäß § 19 Abs. 2 Z 5 UmgrStG verzichten, kann er eine Kapitalerhöhung bis zum Ausmaß von 900 beschließen. Bei Buchwerteinbringung kommt es im Verzichtsfall zu einem zwingend auszuweisenden steuerneutralen Buchverlust in Höhe von 100, bei Kapitalerhöhung von 1 kommt es zu einem steuerneutralen Buchverlust von 99, der nach § 202 Abs. 2 UGB aktiviert werden kann.

3.6.3.5. Äquivalenz

3.6.3.5.1. Allgemeines

1035

Die wissentliche Gewährung von nicht der Sacheinlage bzw. dem Umtauschverhältnis entsprechenden neuen Anteilen hindert bei Einbringungen unter Gewährung neuer Anteile die Anwendung des Art. III UmgrStG nicht. Sie stellt aber eine Äquivalenzverletzung im Sinne des § 22 Abs. 1 UmgrStG in Verbindung mit § 6 Abs. 2 UmgrStG dar. Siehe Rz 1219.

3.6.3.5.2. Ausschüttung im Rückwirkungszeitraum

1036

Die offene Ausschüttung des Bilanzgewinnes einer übernehmenden Körperschaft im Rückwirkungszeitraum einer auf den der Ausschüttung zu Grunde liegenden Bilanzstichtag geplanten Einbringung nach Art. III UmgrStG hat formell nichts mit der Umgründung zu tun. Gesellschaftsvertraglich und damit indirekt auch steuerlich relevant ist die Ausschüttung aber insoweit, als der Einbringende vor der Einbringung nicht an der übernehmenden Körperschaft beteiligt ist und daher das Umtauschverhältnis für die Gewährung von Anteilen an den Einbringenden zu bestimmen ist. Der Verkehrswert der übernehmenden Körperschaft wird einerseits durch die Ausschüttung an den vormaligen Anteilsinhaber gemindert, andererseits durch die Geschäftsentwicklung nach dem Einbringungsstichtag zusätzlich verändert. Es ist daher unabhängig von der Rückbeziehung der Einbringung auf den Bilanzstichtag der Verkehrswert der übernehmenden Körperschaft zum Tag des Abschlusses des Einbringungsvertrages mit dem Verkehrswert der Sacheinlage des Einbringenden zu

diesem Tag in Beziehung zu setzen, um ein sachgerechtes (äquivalentes) Umtauschverhältnis ermitteln zu können.

3.6.3.6. Tranchenweise Gewährung der Gegenleistung

1037

§ 19 UmgrStG enthält keine Vorschrift, wann und in welcher Weise die Gegenleistung zu erbringen ist. Es ist daher Sache der Vertragspartner, die Modalitäten über die Anteilsgewährung festzulegen. Wird der Gegenstand der Einbringung bestimmt und der Wert der Sacheinlage zum Einbringungsstichtag festgestellt, ist auch der Anspruch auf die Gegenleistung in Form der neuen Anteile festgestellt. Es ist daher nicht ausgeschlossen, die Gegenleistung in Tranchen zu erbringen.

3.6.3.7. Gebündelte Kapitalerhöhung

1038

Erfolgt anlässlich der Einbringung der Betriebe verschiedener Personengesellschaften mit unterschiedlichen Beteiligungsverhältnissen zum gleichen Stichtag in eine fremde Körperschaft gegen Gewährung neuer Anteile eine gebündelte Kapitalerhöhung, sind zur Ermittlung des Umtauschverhältnisses in einem ersten Schritt die erforderlichen Kapitalerhöhungen auf Grund der unterschiedlichen Beteiligungs- und Wertverhältnisse der einzubringenden Betriebe einzeln zu ermitteln.

1039

Die entsprechend den Wertverhältnissen der einzelnen Betriebe zu gewährende Gegenleistung muss zunächst gemäß § 19 Abs. 3 UmgrStG den einzelnen einbringenden Mitunternehmerschaften gewährt werden. Anlässlich der Löschung der einzelnen Personengesellschaften im Firmenbuch werden diese erhaltenen Anteile an der übernehmenden Körperschaft an die Gesellschafter der einbringenden Mitunternehmerschaften im Verhältnis ihrer Beteiligung fiktiv durchgeschleust. Eine Zusammenfassung der einzeln je eingebrachtem Betrieb ermittelten Kapitalerhöhung und sämtlicher fiktiv durchzuschleusender Kapitalerhöhungsanteile in einer einzigen gemeinsamen Kapitalerhöhung für jeden der einzelnen Beteiligten an den einbringenden Personengesellschaften entspricht dann sowohl § 19 Abs. 1 UmgrStG als auch § 19 Abs. 3 UmgrStG.

3.6.4. Unterbleiben der Gewährung einbringungsgeborener Anteile

3.6.4.1. Allgemeines

1040

§ 19 Abs. 2 UmgrStG zählt taxativ jene Fälle auf, in denen als Ausnahme vom Grundsatz des § 19 Abs. 1 UmgrStG eine Kapitalerhöhung ganz oder zum Teil unterbleiben kann. Im

Hinblick auf das Bestehen einer gesellschaftsrechtlichen Beziehung des Einbringenden zur übernehmenden Körperschaft handelt es sich bei diesen Fällen um einbringungsbezogene Anteile.

1041

Gemäß § 19 Abs. 2 UmgrStG kann die Gewährung von neuen Anteilen unterbleiben,

- soweit die übernehmende Körperschaft den Einbringenden mit eigenen Anteilen abfindet (Rz 1042 f),
- soweit die Altgesellschafter den Einbringenden mit bestehenden Anteilen aus ihrem Besitz abfinden (Rz 1044 ff),
- soweit die übernehmende Körperschaft an den Einbringenden neben der Gewährung neuer Anteile bare Zuzahlungen zur Rundung des Beteiligungsprozentsatzes leistet (Rz 1052 ff),
- soweit die übernehmende Kapitalgesellschaft den Mitunternehmeranteil an der einbringenden KG aufgibt (Rz 1058 f),
- wenn der Einbringende die Stellung eines Alleingesellschafters hat oder eine Gleichbeteiligung an der einbringenden und übernehmenden Körperschaft vorliegt (Rz 1060 bis Rz 1085).

Diese Ausnahmen können auch kombiniert und auch gemeinsam mit einer Kapitalerhöhung auftreten.

3.6.4.2. Abfindung mit eigenen Aktien der übernehmenden Aktiengesellschaft

1042

Nach § 19 Abs. 2 Z 1 UmgrStG kann der Einbringende als Gegenleistung für das eingebrachte Vermögen mit eigenen Anteilen der übernehmenden Körperschaft abgefunden werden.

Die Bestimmung ist grundsätzlich nur auf übernehmende AG anwendbar. § 65 AktG regelt Konstellationen, in denen der Erwerb eigener Aktien durch eine AG möglich ist.

1043

Demgegenüber verbietet § 81 GmbHG im Wesentlichen den Erwerb eines eigenen Geschäftsanteils durch eine GmbH. Eine GmbH darf lediglich im Exekutionsweg gegen den Inhaber eines Geschäftsanteils zur Hereinbringung eigener Forderungen einen eigenen Geschäftsanteil erwerben.

3.6.4.3. Abfindung mit Anteilen der Gesellschafter der übernehmenden Körperschaft

3.6.4.3.1. Allgemeines

1044

Nach § 19 Abs. 2 Z 2 UmgrStG kann der Einbringende als Gegenleistung für das eingebrachte Vermögen von den Gesellschaftern der übernehmenden Körperschaft mit bestehenden Anteilen an dieser abgefunden werden. Eine Abfindung mit neuen Anteilen kann insoweit unterbleiben. Das Ausmaß der für das eingebrachte Vermögen zu gewährenden Anteile ergibt sich analog zur Vorgangsweise bei einer Kapitalerhöhung aus dem Verhältnis des Verkehrswertes des eingebrachten Vermögens und dem Verkehrswert der übernehmenden Körperschaft.

Beispiel:

A und B sind zu je 50% an der X-GmbH (Nennkapital 100) beteiligt. Der Verkehrswert des Gesellschaftsvermögens beträgt 800. C bringt in die X-GmbH einen Betrieb im Wert von 200 ein. An Stelle einer Kapitalerhöhung im Ausmaß von 25 zugunsten des C können A und B dem C gleichteilig je einen Anteil von 10 abtreten, sodass C mit 20 und damit mit 20% an der X-GmbH beteiligt ist.

Die Anteilsabtretung muss nicht unbedingt von allen Gesellschaftern der übernehmenden Körperschaft bzw. nicht von allen gleichmäßig erfolgen, sofern die dadurch bedingte Änderung der Wertverhältnisse durch gesellschaftsrechtliche Maßnahmen ausgeglichen wird (siehe Rz 1050).

Da das Einhalten des Gegenleistungsrechtes des § 19 UmgrStG im Hinblick auf die Zitierung in § 12 Abs. 1 UmgrStG zu den Anwendungsvoraussetzungen des Art. III UmgrStG gehört, sind die Anteilsabtretungen einerseits im Einbringungsvertrag festzulegen und andererseits bis zu dem mit der Meldung bei dem Finanzamt der übernehmenden Körperschaft gegebenen Vollzug der Einbringung umzusetzen. Die Anteilsabtretungen können im Rahmen des Einbringungsvertrages oder gesondert erfolgen. Sollten die Abtretungen nicht bis zum Tag der Meldung der Einbringung erfolgt sein, ist damit die Gefahr des Vorliegens einer Verletzung der Anwendungsvoraussetzungen des § 12 UmgrStG gegeben. Es bestehen jedoch keine Bedenken, in Analogie zur Regelung des § 38b Abs. 2 UmgrStG die Verletzung einer Anwendungsvoraussetzung nicht gegeben zu sehen, wenn die Anteilsabtretungen innerhalb eines Monats nach dem Tag der Meldung vorgenommen werden.

3.6.4.3.2. Identität der Einbringenden und Anteilsinhaber der übernehmenden Körperschaft

1045

§ 19 Abs. 2 Z 2 UmgrStG ist auch dann anwendbar, wenn der Einbringende bereits Anteilsinhaber der übernehmenden Körperschaft ist. Die Anteilsabtretung an ihn richtet sich nach dem Umtauschverhältnis.

Beispiel:

A und B sind zu je 50% an der X-GmbH (Nennkapital 100) beteiligt. Der Verkehrswert des Gesellschaftsvermögens beträgt 800. A bringt in die X-GmbH einen Betrieb im Wert von 200 ein. An Stelle einer Kapitalerhöhung im Ausmaß von 25 zugunsten des A können A und B übereinkommen, dass B dem A einen Anteil von 10 abtritt, sodass A nunmehr mit 60% und B mit 40% beteiligt ist.

1046

§ 19 Abs. 2 Z 2 UmgrStG ist auch auf den Fall anwendbar, dass die Einbringenden Anteilsinhaber der übernehmenden Körperschaft sind und ihren Beteiligungsverhältnissen wertmäßig entsprechendes Vermögen im Sinne des § 12 Abs. 2 UmgrStG einbringen. Dem Grunde nach wäre auch in diesem Fall das Ausmaß der jeweils an den oder die anderen Anteilsinhaber abzutretenden Anteile nach dem Umtauschverhältnis zu ermitteln. Da sich an den Beteiligungsverhältnissen nach den Abtretungen aber nichts gegenüber jenen vor der Einbringung ändern kann, bestehen keine Bedenken, die im Einbringungsvertrag festgelegten Abtretungen auf eine kleine Nennkapitaleinheit zu beschränken. Auch in diesem Fall ist § 19 Abs. 2 Z 2 UmgrStG nur dann erfüllt, wenn es zu tatsächlichen Anteilsabtretungen kommt.

Beispiel:

A und B sind zu je 50% an der X-GmbH und zu je 50% an der Y-GmbH (Nennkapital 35.000 Euro) beteiligt. Beide Gesellschafter wollen die gesamten X-Anteile als Sacheinlagen in die Y-GmbH einbringen. An Stelle einer Kapitalerhöhung können A und B übereinkommen, dass zB A dem B einen Y-Anteil von 10 und B dem A einen Y-Anteil von 10 abtritt. Die Tatsache, dass A und B nach den Anteilsabtretungen unverändert mit je 50% an der Y-GmbH beteiligt sind, ändert nichts daran, dass diese notariell zu beurkundenden Anteilsabtretungen die Rechtfertigung für den Verzicht auf die Gewährung neuer Anteile bieten. Im Falle des Verzichtes auf die notarielle Beurkundung wäre die Ausnahmeregelung des § 19 Abs. 2 Z 2 UmgrStG nicht sachgerecht genutzt und eine Anwendungsvoraussetzung für Art. III UmgrStG nicht erfüllt.

3.6.4.3.3. Einbringung sämtlicher Mitunternehmeranteile (Anwachsen gemäß § 142 UGB)

1047

Ein weiterer Anwendungsfall des § 19 Abs. 2 Z 2 UmgrStG ist die Einbringung sämtlicher Mitunternehmeranteile auf einen Stichtag in dieselbe Körperschaft, sofern auf die Gewährung von neuen Anteilen im Sinne des § 19 Abs. 1 UmgrStG verzichtet wird. Die Ausnahmeregelung ist unabhängig davon anwendbar, ob die einbringenden Mitunternehmer

im gleichen Ausmaß auch an der übernehmenden Körperschaft beteiligt sind oder nicht. Rechtsfolge dieser Einbringung ist die Vereinigung aller Anteile der Personengesellschaft in einer Hand im Sinne des § 142 UGB. Dies bedeutet den Übergang des Vermögens der Personengesellschaft auf den letzten Gesellschafter im Rahmen einer Gesamtrechtsnachfolge. Dieses Anwachsen als Rechtsfolge der Einbringung zieht ertragsteuerlich keine Gewinnverwirklichung nach sich, da die von der Körperschaft übernommenen Mitunternehmeranteile ausgebucht und durch die übernommenen Aktiven und Passiven der Personengesellschaft ersetzt werden.

Ertragsteuerlich ist ein zweistufiger Vorgang gegeben: In der ersten Stufe kommt es zu Mitunternehmeranteilseinbringungen in die Körperschaft im Sinne des Art. III UmgrStG, in der zweiten Stufe geht die Mitunternehmerschaft auf Grund der Anteilsvereinigung unter und an die Stelle der untergehenden Mitunternehmeranteile tritt das übernommene Gesellschaftsvermögen der ehemaligen Mitunternehmerschaft.

1048

Dies gilt auch für im Zuge der Einbringung mitübertragenes Sonderbetriebsvermögen. Als ein Fall der unternehmens- und steuerrechtlichen Gesamtrechtsnachfolge kann dieser steuerbilanzneutrale Vermögenstransfer hinsichtlich eines Sonderbetriebsvermögens keinen steuerwirksamen Entnahme-Einlage-Tatbestand darstellen.

1049

Im Hinblick auf die Spiegelbildtheorie kann sich aus dem Ersetzen des Mitunternehmeranteils durch das Vermögen der Mitunternehmerschaft steuerlich weder ein Buchgewinn noch ein Buchverlust ergeben. Ein allfälliger in der UGB-Bilanz ausgewiesener Unterschiedsbetrag ist demgemäß steuerlich unwirksam.

3.6.4.3.4. Gegenleistung nicht von allen Altgesellschaftern

1050

Unterbleibt bei Anwendung des § 19 Abs. 2 Z 2 UmgrStG eine gleichteilige Abtretung der dem Umtauschverhältnis entsprechenden Quote durch alle Anteilsinhaber der übernehmenden Körperschaft, ist Folgendes zu beachten:

- Eine Anwendungsvoraussetzung des § 12 UmgrStG ist nicht verletzt, da der Einbringende einen Anteil an der übernehmenden Körperschaft erhält.
- Erfolgt das Abtreten eines Anteiles bloß durch einen oder einzelne Gesellschafter der übernehmenden Körperschaft umtauschverhältnisgerecht, liegt für den neuen Gesellschafter keine Äquivalenzverletzung im Sinne des § 22 Abs. 1 UmgrStG vor.

- Kommt es bei den Altgesellschaftern zu keinem Ausgleich auf gesellschaftsrechtlicher Basis wie zB durch eine alinearen Gewinnverteilungsabrede zugunsten des Abtretenden, liegt eine Äquivalenzverletzung zugunsten der anderen Altgesellschafter vor.

  Beispiel:

  An der CD-GmbH sind C und D mit je 50% beteiligt. E bringt seinen Betrieb in die CD-GmbH ein und hat nach dem Umtauschverhältnis Anspruch auf einen 25%-Anteil. An Stelle der gleichteiligen Anteilsabtretung von jeweils 12,5% durch C und D wird im Einbringungsvertrag festgelegt, dass nur C 25 Prozentpunkte an den E abtritt. Nunmehr sind C und E mit je 25% und D unverändert mit 50% beteiligt. Zum Ausgleich des Vorteils des D durch die Nichtabtretung von 12,5% wird im Einbringungs- oder Gesellschaftsvertrag eine alineare Ausschüttung zugunsten des C solange vereinbart, bis der Wert der 12,5% abgedeckt ist, die alineare Ausschüttung erfolgt nur zu Lasten des D.

- Kommt es zu einem Ausgleich in geldwerter Form, liegt ein Veräußerungstatbestand des empfangenden (abtretenden) Altgesellschafters und ein Erwerbstatbestand der zahlenden Altgesellschafter vor.

  Beispiel:

  Wird im vorgenannten Beispiel an Stelle der alinearen Ausschüttung eine Zahlung des D an den C in Höhe des Wertes der 12,5% vereinbart, löst die Zahlung Steuerpflicht des Empfängers und einen Anschaffungstatbestand hinsichtlich der Beteiligung aus.

3.6.4.3.5. Gegenleistung durch die Muttergesellschaft der übernehmenden Körperschaft

1051

Wird der Einbringende für das eingebrachte Vermögen mit bestehenden Anteilen an der Muttergesellschaft der übernehmenden Körperschaft abgefunden, ist dies unternehmensrechtlich möglich, verletzt jedoch mangels einer entsprechenden Ausnahmeregelung in § 19 Abs. 2 UmgrStG eine Anwendungsvoraussetzung des Art. III UmgrStG, sodass die Einbringung unter den Tauschtatbestand des § 6 Z 14 EStG 1988 zum Stichtag fällt.

3.6.4.4. Zuzahlungen neben der Anteilsgewährung

3.6.4.4.1. Allgemeines

1052

Nach § 19 Abs. 2 Z 3 UmgrStG kann die übernehmende Körperschaft als Gegenleistung für die Übernahme des Vermögens neben neuen Anteilen auch bare Zuzahlungen an den Einbringenden gewähren. Die Höhe der Zuzahlungen ist mit 10% des Gesamtnennbetrages der neuen Anteile beschränkt. Im Hinblick auf die gesetzliche Beschränkung auf Fälle der Ausgabe neuer Anteile ist eine Zuzahlung in den Fällen des § 19 Abs. 2 UmgrStG nicht möglich.

3.6.4.4.2. Rundung des Beteiligungsansatzes

1053

Zuzahlungen können nur zum Zweck der Rundung auf volle Beteiligungsprozentsätze gewährt werden. Diese Zuzahlungen dürfen nur insoweit erfolgen, als dadurch der nächstliegende ganzzahlige Beteiligungsprozentsatz hergestellt wird.

3.6.4.4.3. Spitzenausgleich

1054

Weiters kann mittels Zuzahlung innerhalb der gesetzlichen Grenzen ein Spitzenausgleich hergestellt werden, sodass neben den vollen Beteiligungsprozentsätzen auch eine runde Nennkapitalgröße bei der übernehmenden Körperschaft dargestellt werden kann.

3.6.4.4.4. Verletzung der Anwendungsvoraussetzungen

1055

Bare Zuzahlungen, die nicht neben der Gewährung neuer Anteile oder in einem das gesetzlich vorgegebene Ausmaß überschreitenden Ausmaß geleistet werden, stellen eine dem § 19 UmgrStG widersprechende Gegenleistung dar, sodass die Einbringung nicht unter Art. III UmgrStG fallen kann.

3.6.4.4.5. Steuerliche Behandlung der Zuzahlung

1056

Die Zuzahlung an den Einbringenden führt bei diesem gemäß § 20 Abs. 2 UmgrStG zu einer Verminderung der Anschaffungskosten der Anteile (siehe Rz 266 ff).

1057

Bei der übernehmenden Körperschaft ist die Zuzahlung gemäß § 18 Abs. 5 UmgrStG als ein gesellschaftsrechtlich veranlasster Teil der Gegenleistung steuerneutral zu behandeln, ein etwaiger aus der unternehmensrechtlichen Behandlung resultierender Aufwand ist daher außerbilanzmäßig zuzurechnen.

3.6.4.5. Aufgabe von Mitunternehmeranteilen an der einbringenden Mitunternehmerschaft

1058

§ 19 Abs. 2 Z 4 UmgrStG regelt den Fall, dass die übernehmende Körperschaft an der einbringenden Mitunternehmerschaft beteiligt ist. Da die übernehmende Körperschaft im Hinblick auf das Verbot des Erwerbes eigener Anteile (§ 81 GmbHG, § 65 AktG) an sich selbst keine Anteile als Gegenleistung für die Übernahme des Vermögens der Mitunternehmerschaft ausgeben kann, unterbleibt die Gewährung von neuen Gesellschaftsanteilen insoweit, als sie einbringungsbedingt ihre Mitunternehmeranteile aufgibt.

Beispiel:

An der X-GmbH & Co KG ist die X-GmbH als Komplementär mit 20% am Vermögen und am Gewinn beteiligt. Daneben sind die natürlichen Personen A und B als Kommanditisten zu jeweils 40% am Gewinn und am Vermögen beteiligt. Der Verkehrswert der KG beträgt 10.000. An der X-GmbH sind die natürlichen Personen A und B zu je 50% beteiligt. Der Verkehrswert der X-GmbH beträgt 4.000.

Der Betrieb der KG wird zum 31. 12.01 in die X-GmbH eingebracht. Im Ausmaß der Beteiligung der X-GmbH am Verkehrswert der KG ist eine Kapitalerhöhung bei der X-GmbH anlässlich der Einbringung aus gesellschaftsrechtlichen Gründen verboten. In diesem Fall wäre lediglich eine Kapitalerhöhung von 8000 (Verkehrswert KG 10.000 abzüglich Verkehrswert der Beteiligung der X GmbH an der KG von 2.000) gesellschaftsrechtlich zulässig. Das Unterbleiben der Kapitalerhöhung im Ausmaß von 2000 stellt auf Grund des § 19 Abs. 2 Z 4 UmgrStG keinen Verstoß gegen die Grundregel des § 19 UmgrStG dar.

1059

Ein Anwendungsfall des § 19 Abs. 2 Z 4 UmgrStG liegt auch vor, wenn sämtliche Mitunternehmeranteile unter Anwachsen nach § 142 UGB in eine Körperschaft eingebracht werden, die am Vermögen der Mitunternehmerschaft beteiligt ist. Siehe dazu Rz 1047 ff.

3.6.4.6. Verzicht auf Anteilsgewährung

3.6.4.6.1. Allgemeines

1060

Auf die Gewährung von Gesellschaftsanteilen als Gegenleistung für das eingebrachte Vermögen kann verzichtet werden, wenn die Eigentums – bzw. Beteiligungsverhältnisse am eingebrachten Vermögen mit den Beteiligungsverhältnissen an der übernehmenden Körperschaft übereinstimmen. Eine Anteilsgewährung nach § 19 Abs. 1 UmgrStG oder § 19 Abs. 2 Z 1 UmgrStG ist jedoch zulässig.

1061

Voraussetzung für den Verzicht auf Anteilsgewährung gemäß § 19 Abs. 2 Z 5 UmgrStG ist das Vorliegen einer Identität zwischen Vermögenszurechnung und Beteiligungssituation. Aus diesem Grund besteht zum einen zwischen dem Einbringenden und der übernehmenden Körperschaft kein Interessensgegensatz und zum anderen ist eine Verschiebung der stillen Reserven im eingebrachten Vermögen im Zuge der Einbringung nicht möglich.

1062

Nach der Einbringung ist der Einbringende unverändert am eingebrachten Vermögen beteiligt. Eine Änderung hat sich lediglich in der gesellschaftsrechtlichen Struktur ergeben.

1063

Die einbringungsbedingte Übertragung der Gesamtreserven auf die übernehmende Körperschaft spiegelt sich in der Beteiligung unverändert wieder. Soweit natürliche Personen

einbringen, werden die nicht mehr einkommensteuerhängigen Gesamtreserven durch die körperschaftsteuerhängigen Gesamtreserven bei der übernehmenden Körperschaft und die einkommensteuerhängigen Reserven in der Beteiligung an der übernehmenden Körperschaft ersetzt.

1064

Das Gesetz unterscheidet zwischen:

- identen Eigentumsverhältnissen auf Grund der Alleingesellschafterstellung (Rz 1067 ff) und
- identen Beteiligungsverhältnissen (Rz 1072 bis Rz 1085).

3.6.4.6.2. Unmittelbare und mittelbare Beteiligung

1065

Es ist nicht erforderlich, dass Identität der Eigentums- bzw. Beteiligungsverhältnisse unmittelbar besteht, es sind auch mittelbare Beteiligungen bei der Beurteilung der Identität der Beteiligungsverhältnisse zu berücksichtigen. Da eine unmittelbare Beteiligung zwischen dem Einbringenden und der übernehmenden Körperschaft nicht gefordert wird, sind auch Einbringungen in eine Enkelgesellschaft, Urenkelgesellschaft oder eine Großmuttergesellschaft usw. möglich.

1066

Für die Anwendung des § 19 Abs. 2 Z 5 UmgrStG ist es nicht erforderlich, dass die Eigentums- bzw. Beteiligungsidentität unbedingt bei der übernehmenden Körperschaft selbst gegeben sein muss, sondern es ist auch ausreichend, wenn sie oberhalb der übernehmenden Körperschaft besteht.

Beispiel:

Die Muttergesellschaft B hält an der Tochtergesellschaft A 75% der Anteile. Über die 100-prozentige Tochtergesellschaft C hält die Muttergesellschaft B die restliche 25% der Anteile an der Tochtergesellschaft A.

Auf Grund der gegebenen Beteiligungsverhältnisse kann eine Einbringung von Vermögen durch die Tochtergesellschaft A in die Tochtergesellschaft C ohne Gewährung einer Gegenleistung erfolgen.

Für Zwecke der Feststellung der Identität der Beteiligungsverhältnisse ist davon auszugehen, dass die Rechtsstellung einer Körperschaft des öffentlichen Rechts zu ihrem Betrieb gewerblicher Art im Sinne des § 2 KStG 1988 wie eine 100-prozentige Beteiligung an einer Tochterkörperschaft zu beurteilen ist. Gleiches gilt für die Beziehung einer Haftungsgemeinde gegenüber der Gemeindesparkasse.

3.6.4.7. Idente Eigentumsverhältnisse

3.6.4.7.1. Allgemeines

1067

Die Eigentumsverhältnisse sind nur dann ident, wenn das Alleineigentum des Einbringenden oder die 100-prozentige Zurechnung des Vermögens zum Einbringenden mit der Beteiligung an der übernehmenden Körperschaft übereinstimmt, dh. eine 100-prozentige Beteiligung und damit Alleingesellschafterstellung vorliegt.

Keine Übereinstimmung liegt daher vor, wenn der Einbringende Vermögen in eine Körperschaft einbringt, an der er nicht Alleingesellschafterstellung besitzt. Die Übereinstimmung fehlt auch dann, wenn mehrere Personen das jeweils in ihrem Alleineigentum stehende Vermögen in eine Körperschaft einbringen wollen, an der sie den Verkehrswerten der einzubringenden Vermögen entsprechend beteiligt sind und daher wirtschaftliche Identität besteht.

Beispiel:

A und B sind zu je 50% an der AB-GmbH beteiligt. Sie wollen ihre Anteile in die bar gegründete C-GmbH einbringen, an der sie zu je 50% beteiligt sind. Da das Eigentum am jeweiligen Anteil (100%) nicht mit der jeweiligen Beteiligung an der übernehmenden Körperschaft (50%) übereinstimmt, kann die Ausnahmebestimmung des § 19 Abs. 2 Z 5 UmgrStG nicht zur Anwendung kommen, es kann die Ausnahmebestimmung des § 19 Abs. 2 Z 2 UmgrStG (siehe Rz 1045 f) angewendet werden.

3.6.4.7.2. Alleingesellschafterstellung

1068

Die Alleingesellschafterstellung eines Einbringenden ist in folgenden Fällen gegeben:

- Ein Einzelunternehmer bringt Betriebsvermögen im Sinne des § 12 Abs. 2 UmgrStG in eine Körperschaft ein, die zu 100% in seinem Eigentum steht, wobei es für die Anwendung des § 19 Abs. 2 UmgrStG ohne Belang ist, ob die Anteile an der übernehmenden Körperschaft Betriebsvermögen oder Privatvermögen darstellen.
- Eine natürliche Person bringt aus ihrem Privatvermögen Kapitalanteile im Sinne des § 12 Abs. 2 UmgrStG in eine in ihrem Alleineigentum stehende übernehmende Körperschaft ein.
- Eine Mitunternehmerschaft hält im Gesamthand- oder Gemeinschaftsvermögen eine 100-prozentige Beteiligung an einer Körperschaft und bringt begünstigtes Vermögen im Sinne des § 12 Abs. 2 UmgrStG in diese ein (siehe Rz 1069 f).
- Eine Körperschaft bringt begünstigtes Vermögen im Sinne des § 12 Abs. 2 UmgrStG in eine 100-prozentige Tochtergesellschaft ein (down-stream-Einbringung).
- Eine Körperschaft bringt begünstigtes Vermögen im Sinne des § 12 Abs. 2 UmgrStG in ihre 100-prozentige Mutterkörperschaft ein (up-stream-Einbringung).

- Eine natürliche Person, Mitunternehmerschaft oder Körperschaft bringt Vermögen im Sinne des § 12 Abs. 2 UmgrStG in eine Enkelgesellschaft oder eine Urenkelgesellschaft usw. ein, wenn sich die Alleingesellschafterstellung des Einbringenden mittelbar durch eine Tochtergesellschaft oder mehrere 100-prozentige Tochtergesellschaften ergibt.
- Eine Körperschaft bringt Vermögen im Sinne des § 12 Abs. 2 UmgrStG in die Großmuttergesellschaft oder eine noch darüberliegende Körperschaft ein, wenn die Alleingesellschafterstellung der übernehmenden Oberkörperschaft mittelbar durch 100-prozentige Beteiligungen sichergestellt ist.

In all diesen Fällen sind die Voraussetzungen des § 19 Abs. 2 Z 5 UmgrStG erfüllt und es kann in sinngemäßer Anwendung des § 224 Abs. 2 Z 1 AktG auf die Gewährung von Anteilen verzichtet werden.

3.6.4.7.3. Alleingesellschafterstellung der einbringenden Mitunternehmerschaft

1069

Bringt eine Mitunternehmerschaft ihren gesamten Betrieb in ihre 100-prozentige Tochtergesellschaft ein, stehen ihr hinsichtlich der Behandlung der Beteiligung an der Tochtergesellschaft zwei Möglichkeiten offen:

- Die 100-prozentige Beteiligung an der Tochtergesellschaft wird anlässlich der Einbringung zurückbehalten. Da mit der Einbringung die Mitunternehmereigenschaft der Personengesellschaft untergeht, stellt das Zurückbehalten nach § 16 Abs. 5 Z 1 UmgrStG einen Entnahmetatbestand zum Einbringungsstichtag dar und ist von den Mitunternehmern als im Rahmen der einheitlichen und gesonderten Gewinnfeststellung miterfasst normal zu versteuern. Formal bleibt die vermögensverwaltende Personengesellschaft bis zu ihrer Löschung im Firmenbuch bestehen, erst an diesem Tag geht die Beteiligung quotenmäßig auf ihre Gesellschafter über, ohne dass dadurch steuerlich ein Realisierungstatbestand gegeben ist, da die wegfallende Miteigentümerbeteiligung am Vermögen der Personengesellschaft durch die unmittelbare quotenentsprechende Beteiligung an der übernehmenden Körperschaft ersetzt wird. Auch der mit Beginn des dem Einbringungsstichtag nachfolgenden Tages definierte Anschaffungstag der Beteiligung und der damit verbundene Beginn der Spekulationsfrist im Sinne des § 30 EStG 1988 ändert sich durch die Löschung der Personengesellschaft nicht.
- Die 100-prozentige Beteiligung an der Tochtergesellschaft wird anlässlich der Einbringung miteingebracht und analog zur Vorgangsweise bei der down-stream-Verschmelzung eine juristische Sekunde später an die Gesellschafter, im gegenständlichen Fall an die

einbringende Personengesellschaft, wieder herausgegeben. Für die Mitunternehmer führt diese Variante der Anteilsdurchschleusung zu keinem Entnahmetatbestand, da sie nichts zurückbehalten haben. Bei der übernehmenden Körperschaft führt die Herausgabe der Beteiligung in Höhe des abgehenden Buchwertes zu einem einbringungsveranlassten nach § 18 Abs. 5 UmgrStG steuerneutralen Buchverlust. Da die empfangende Personengesellschaft inzwischen ihre Mitunternehmereigenschaft verloren hat, ergibt sich für die Gesellschafter durch die Löschung der Personengesellschaft im Firmenbuch keine unmittelbare steuerliche Konsequenz, es sind allerdings die einbringungsbedingt entstehenden Anschaffungskosten der Anteile an der übernehmenden Körperschaft um den Buchwert des herausgegebenen Anteils zu kürzen (siehe auch Rz 997 ff).

1070

Sollte im Rahmen einer abgabenbehördlichen Überprüfung festgestellt werden, dass die von einem, mehreren oder allen Mitunternehmer(n) gehaltene(n) Beteiligung(en) an der übernehmenden Körperschaft zum notwendigen Sonderbetriebsvermögen gehört hat (haben), ist davon auszugehen, dass die Beteiligung(en) als in die Körperschaft miteingebracht und durchgeschleust gilt (gelten).

3.6.4.7.4. Treuhandschaft

1071

Es stellt kein Einbringungshindernis dar und hindert die Anwendung des § 19 Abs. 2 Z 5 UmgrStG nicht, wenn der Einbringende über eine aufgedeckte Treuhandschaft Alleingesellschafter der übernehmenden Körperschaft ist.

1072

Die Einbringung von begünstigtem Vermögen einer Personengesellschaft in eine Körperschaft ist auch im Falle der Übereinstimmung der Beteiligungen an der einbringenden Personengesellschaft (Rz 717 ff) mit den Beteiligungen an der übernehmenden Körperschaft (Nennkapital unter Einschluss allfälligen Surrogatkapitals in Form von Substanzgenussrechten gemäß § 8 Abs. 3 Z 1 KStG 1988) kein Anwendungsfall des § 19 Abs. 2 Z 5 UmgrStG. Solche Einbringungen fallen unter Art. III UmgrStG, wenn sie gegen Gewährung neuer Anteile im Wege einer Kapitalerhöhung (§ 19 Abs. 1 UmgrStG) oder gegen Gewährung von bestehenden Anteilen der Gesellschafter (§ 19 Abs. 2 Z 2 UmgrStG, siehe dazu Rz 1046) erfolgen.

Beispiel:

An der einbringenden AB-KG und der übernehmenden AB-GmbH sind A zu 40% und B zu 60% beteiligt. Zum Einbringungsstichtag beträgt der Mitunternehmeranteil des A -100 (starres Kapitalkonto 40, variables Kapitalkonto -140) und des B 90 (starres Kapitalkonto 60, variables Kapitalkonto 30).

Stimmen die Mitunternehmeranteile (dh Buchstand der starren und variablen Kapitalkonten und des allfällig bestehenden Sonderbetriebsvermögens) der beiden Gesellschafter auf Grund rückwirkender Korrekturen im Sinne des § 16 Abs. 5 Z 2 UmgrStG quotal mit den Beteiligungen an der übernehmenden GmbH überein, weil zB A eine rückwirkende Einlage von 100 getätigt hat und B sein Guthaben von 30 behoben oder eine vorbehaltene Entnahme von 30 vorgenommen hat, genügt bei der Einbringung des Betriebes der KG eine geringfügige Kapitalerhöhung bzw. kann sich eine gleichhohe durch Notariatsakt zu erfolgende Anteilsabtretung von A und B und B an A ebenfalls auf eine geringfügigen Betrag beschränken.

Stimmen die Mitunternehmeranteile quotal mangels (ausreichender) Korrekturen nicht mit den Kapitalanteilsquoten überein, ist die äquivalente Kapitalerhöhung oder die Anteilsabtretung vom Umtauschverhältnis abhängig.

3.6.4.8.

entfällt

Randzahlen 1073 bis 1079: *entfallen*

3.6.4.9. Identität der Beteiligungen an der einbringenden und der übernehmenden Körperschaft

3.6.4.9.1. Allgemeines

1080

Bringt eine Körperschaft Vermögen im Sinne des § 12 Abs. 2 UmgrStG in eine andere Kapitalgesellschaft ein, an denen ein Gesellschafter allein beteiligt ist oder mehrere Gesellschafter im gleichen Verhältnis beteiligt sind (so genannte Schwestergesellschaften), kann dies nach § 19 Abs. 2 Z 5 UmgrStG unter Verzicht auf die Ausgabe von Anteilen erfolgen, da sich aus der Sicht der Anteilsinhaber nur eine Vermögensverlagerung auf die Schwestergesellschaft und damit eine Beteiligungswertverlagerung, nicht aber eine Veränderung des Gesamtwertes der Beteiligungen ergibt.

1081

Voraussetzung für die Beteiligungsübereinstimmung ist, dass die Beteiligung jedes Anteilsinhabers am rechnerischen Wert der Gesamtanteile der beiden Körperschaften ident ist. Dies ist bei einer Alleingesellschafterstellung an beiden Körperschaften stets gegeben. Bei einer Mehrheit von Anteilsinhabern ist nicht nur das Nennkapital sondern auch Surrogatkapital im Sinne des § 8 Abs. 3 Z 1 KStG 1988 (Substanzgenussrechte und Partizipationskapital) für die Berechnung des jeweiligen Beteiligungsausmaßes heranzuziehen.

Beispiel 1:

An der X-GmbH und der Y-GmbH ist A zu je 60% und B zu je 40% beteiligt. Die Einbringung von Vermögen der X-GmbH in die Y-GmbH oder umgekehrt ist unter Verzicht auf eine Anteilsgewährung gemäß § 19 Abs. 2 Z 5 UmgrStG möglich.

Beispiel 2:

A und B sind je zur Hälfte am Stammkapital der X-GmbH und der Y-GmbH beteiligt. Auf Grund der Ausgabe von Substanzgenussrechten durch die Y-GmbH sind C und D an der Y-GmbH beteiligt. Eine Schwestergesellschaftsfunktion im Sinne des § 19 Abs. 2 Z 5 UmgrStG liegt nicht vor.

Beispiel 3:

A ist zu je 50% an der X-GmbH (Stammkapital 35.000) und der Y-GmbH (Stammkapital ebenfalls 35.000) beteiligt. B ist zu 50% an der X-GmbH und zu 40% an der Y-GmbH beteiligt. Sollte B das gesamte von der Y-GmbH emittierte Substanzgenussrechtskapital in Höhe von 7000 übernehmen, ergibt sich - gemessen am rechnerischen Wert der Gesamtanteile (Nennkapital und Surrogatkapital) – für A und B eine jeweils 50-prozentige Beteiligung an der Y-GmbH. Die Schwestergesellschaftsfunktion im Sinne des § 19 Abs. 2 Z 5 UmgrStG ist gegeben.

1082

Nicht unter die Ausnahmebestimmung des § 19 Abs. 2 Z 5 UmgrStG fällt bei mehreren gleichbeteiligten Anteilsinhabern mangels Vorliegen der Voraussetzungen die Einbringung der Anteile an der einen Schwestergesellschaft in die andere (siehe Rz 1067 ff).

3.6.4.9.2. Rundungsdifferenzen

1083

Bei Schwestergesellschaften mit unterschiedlich hohem Nennkapital ist es denkbar, dass sich die Beteiligungsstände mathematisch nicht bis zur letzten Kommastelle gleichen. Dieser Umstand ist für die Anwendung des § 19 Abs. 2 Z 5 UmgrStG nicht schädlich, solange nach einer Rundung die beiden ersten Kommastellen der Beteiligungsstände ident sind und die Übereinstimmung der Beteiligungsverhältnisse im Einbringungsvertrag dokumentiert wird.

3.6.4.9.3. Verbotene Einlagenrückgewähr

1084

Die Einbringung von Vermögen in eine Schwestergesellschaft (oder auch up stream in die Muttergesellschaft) unter Verzicht auf eine Anteilsgewährung ist zwar nach § 19 Abs. 2 Z 5 UmgrStG steuerrechtlich gedeckt, führt aber zu einer unternehmensrechtlich verbotenen Einlagenrückgewähr im Sinne des § 82 Abs. 1 GmbHG oder § 52 AktG, da die einbringende Körperschaft keine Gegenleistung erhält und damit in jedem Fall eine Gläubigerschädigung (ohne Rücksicht, ob tatsächlich Gläubiger bestehen) eintritt.

1085

Die verbotene Einlagenrückgewähr kann bei der einbringenden Gesellschaft durch eine mit der Einbringung verknüpfte den Wertabgang ersetzende:

- effektive Gesellschaftereinlage

- nominelle Kapitalherabsetzung unter Beachtung der Vorschriften über eine ordentliche Kapitalherabsetzung oder vereinfachte Kapitalherabsetzung zur Einziehung, oder
- nur bilanzmäßige Gewinnausschüttung (Sachausschüttung)

vermieden werden (vgl. OGH 10.6.1999, 6 Ob 6/99x). Die Maßnahmen der Kapitalherabsetzung oder Gewinnausschüttung (Sachausschüttung) sind steuerneutral, dh. nicht als Einlagenrückzahlung im Sinne des § 4 Abs. 12 EStG 1988 bzw. als eine Kapitalertragsteuerpflicht auslösende Ausschüttung zu werten. Die Gesellschaftereinlage hingegen ist eine solche im Sinne des § 6 Z 14 EStG 1988, die auch zu einem Zugang im Evidenzkonto (Rücklagen-Subkonto) führt. Das Fehlen der erwähnten Maßnahmen ist kein Hindernis für die Behandlung der Einbringung als Umgründung im Sinne des Art. III UmgrStG.

3.6.4.10. Einbringung in eine ausländische übernehmende Körperschaft

3.6.4.10.1. Allgemeines

1086

Die Einbringung von Betrieben, Teilbetrieben und Mitunternehmeranteilen einer inländischen Schwestergesellschaft in die ausländische kann stets unter Verzicht auf eine Anteilsgewährung für die einbringende Schwestergesellschaft erfolgen, da das Besteuerungsrecht der Republik Österreich hinsichtlich des eingebrachten Vermögens im Rahmen der beschränkten Körperschaftsteuerpflicht der übernehmenden ausländischen Körperschaft erhalten bleibt. Es ist auch unbeachtlich, wer der (die) Anteilsinhaber der beiden Körperschaften ist (sind), da das Besteuerungsrecht bei inländischen Anteilsinhabern erhalten bleibt und bei ausländischen weder vor noch nach der Einbringung gegeben ist (siehe Rz 1129 ff).

3.6.4.10.2. Anteilseinbringung in eine ausländische übernehmende Körperschaft

1087

Im Fall der Einbringung eines Kapitalanteiles im Sinne des § 12 Abs. 2 Z 3 UmgrStG in eine ausländische übernehmende Körperschaft wird diese Beteiligung tatsächlich in das Ausland übertragen und damit ein Verlust des Besteuerungsrechtes der Republik Österreich bewirkt. Die Bewertung für den Einbringenden richtet sich für betriebsvermögenszugehörige Anteile nach § 16 UmgrStG (Rz 848 ff) und im übrigen nach § 17 UmgrStG (Rz 929 ff). Da nicht in allen Fällen der Exporteinbringung eine Wahrung des Besteuerungsrechtes der Republik möglich ist, setzt § 19 Abs. 2 Z 5 UmgrStG für den Verzicht auf eine Gegenleistung voraus, dass die Einbringung ausschließlich bei inländischen Anteilen an der übernehmenden ausländischen Körperschaft eine Zu- oder Abschreibung auslöst. Damit wird sichergestellt, dass in Kapitalanteilen verstrickte und im Inland steuerhängige stille Reserven in einer

Gegenleistung steuerhängig gespeichert bleiben. Ist die in § 19 Abs. 2 Z 5 UmgrStG genannte Voraussetzung für einen Verzicht auf eine Gegenleistung nicht gegeben, muss die Einbringung gegen Gewährung von Anteilen erfolgen oder die Einbringung unterbleiben.

Unterbleibt in einem solchen Fall eine Anteilsgewährung, obwohl die Voraussetzungen des § 19 Abs. 2 Z 5 2. Halbsatz UmgrStG nicht vorliegen, ist auf Grund des Verweises in § 12 Abs. 1 UmgrStG auf den § 19 UmgrStG eine Anwendungsvoraussetzung des Art. III UmgrStG verletzt und liegt eine unter § 20 Abs. 1 Z 2 KStG 1988 fallende einen steuerwirksamen Tausch im Sinne des § 6 Z 14 EStG 1988 auslösende Sacheinlage oder Sachzuwendung vor.

1088

Die Ausnahme des § 19 Abs. 2 Z 5 2. Halbsatz UmgrStG ist nicht nur erfüllt, wenn die Zuschreibung im Sinne des § 20 Abs. 4 UmgrStG bei den inländischen Anteilen an der ausländischen übernehmenden Körperschaft stattfindet, sie muss auch ausschließlich an inländischen Anteilen erfolgen. Sämtliche Gesellschafter der ausländischen übernehmenden Körperschaft müssen daher im Inland ansässig sein.

1089

Betroffen von der Sonderreglung des § 19 Abs. 2 Z 5 2. Halbsatz UmgrStG kann sein oder ist die Anteilseinbringung:

- in eine ausländische Schwesterkörperschaft oder
- in eine ausländische Mutterkörperschaft mit (teilweise) ausländischen Anteilsinhabern oder
- in eine inländische übernehmende Unterkörperschaft bei Vorliegen einer ausländischen Zwischenkörperschaft oder
- in eine ausländische übernehmende Unterkörperschaft bei Vorliegen einer ausländischen Zwischenkörperschaft.

1090

Bringt eine inländische Schwestergesellschaft eine Beteiligung in ihre ausländische Schwestergesellschaft ein, kann auf die Gewährung von neuen Anteilen verzichtet werden, wenn:

- eine inländische Muttergesellschaft vorliegt oder
- sämtliche an den beiden Schwestergesellschaften gleichbeteiligte Anteilsinhaber Steuerinländer sind,

sodass es zu einer Ab- und Zuschreibung auf die betrieblich oder außerbetrieblich gehaltenen Anteile kommt (siehe Rz 1129).

3.7. Behandlung der Anteilsinhaber (§ 20 UmgrStG)

3.7.1. Allgemeines

3.7.1.1. Überblick

1091

Aus § 20 UmgrStG ergeben sich die umgründungsbedingten steuerlichen Konsequenzen für die einbringungsgeborenen oder einbringungsbezogenen Anteile an der übernehmenden Körperschaft. Ausgangspunkt für diese Bestimmungen ist der Grundsatz, dass dem Einbringenden für die Einbringung eine Gegenleistung gewährt wird. Diese besteht entweder

- in neuen Anteilen der übernehmenden Körperschaft auf Grund der Sachgründung oder einer Kapitalerhöhung,
- in bestehenden dem Einbringenden zukommenden Anteilen,
- in einer Wertveränderung (Erhöhung oder Minderung) bestehender Kapitalanteile bei Unterbleiben einer Kapitalerhöhung oder/und
- in Zuzahlungen im gesetzlich zulässigen Ausmaß.

Nach § 20 Abs. 1 UmgrStG liegt mit dem Gewähren einer Gegenleistung eine steuerliche Anschaffung vor.

3.7.1.2. Anschaffungszeitpunkt der einbringungsverfangenen Anteile

1092

Als Anschaffungszeitpunkt von gewährten Anteilen gilt der Beginn des dem Einbringungsstichtag folgenden Tages. Gleiches gilt nach § 20 Abs. 1 Satz 2 UmgrStG für den Zeitpunkt des Bewirkens der Gegenleistung, wenn keine neuen Anteile gewährt werden. Mit diesem Tag gelten alle Gegenleistungen als angeschafft, unabhängig davon, ob sie aus neuen Anteilen nach § 19 Abs. 1 UmgrStG, eigenen Anteilen nach § 19 Abs. 2 Z 1 UmgrStG, Anteilen anderer Anteilsinhaber der übernehmenden Körperschaft nach § 19 Abs. 2 Z 2 UmgrStG oder baren Zuzahlungen nach § 19 Abs. 2 Z 3 UmgrStG bestehen. Der Anschaffungszeitpunkt hat Bedeutung für:

- den Zeitpunkt der Minderung der Anschaffungskosten auf Grund barer Zuzahlungen (siehe Rz 1052),
- die Zurechnung gewährter Anteile zum Einbringenden insb. die Rückbeziehung bei mehrfachen Umgründungen (siehe Rz 1874 ff),

- die Vornahme von Zu- und Abschreibungen auf die Anteile an der übernehmenden Körperschaft bzw. auf die Anteile der einbringenden Körperschaft im Falle der Eigentums- oder Beteiligungsidentität (siehe Rz 1117 ff),
- die Vornahme von Zuschreibungen auf die Anteile an der übernehmenden Körperschaft im Falle der Festsetzung der Steuerschuld nach § 16 Abs. 1 UmgrStG bzw. § 16 Abs. 2 Z 1 UmgrStG bzw. § 17 Abs. 1 UmgrStG (siehe Rz 860a ff) oder des Entstehens der KESt-Pflicht nach § 18 Abs. 2 Z 1 UmgrStG (siehe Rz 972b ff),
- den Wegfall der Ausnahme von der Steuerneutralität der internationalen Schachtelbeteiligung nach dem Entstehen der Steuerschuld nach § 16 Abs. 1 dritter bis letzter Satz UmgrStG bzw. § 16 Abs. 2 UmgrStG (siehe Rz 1163a),
- den Beginn der nach § 20 Abs. 5 UmgrStG zehnjährigen Steuerverstrickung von Anteilen, die auf Grund der Einbringung die Eigenschaft als Beteiligung im Sinne des § 31 EStG 1988 verlieren (siehe Rz 1135 ff),
- den Beginn der nach § 20 Abs. 6 Z 1 UmgrStG zehnjährigen Steuerverstrickung einbringungsgeborener und gleichgestellter Anteile an der übernehmenden Körperschaft, die weder zu einem Betriebsvermögen gehören noch unter die §§ 30 oder 31 EStG 1988 fallen (siehe Rz 1137 ff),
- den Beginn der Jahresfrist des § 20 Abs. 7 Z 1 UmgrStG in Verbindung mit § 10 Abs. 2 KStG 1988 (siehe KStR 2001 Rz 561), wenn durch die Einbringung an der übernehmenden Körperschaft eine internationale Schachtelbeteiligung entsteht (siehe Rz 1157 ff), für die keine Option gemäß § 10 Abs. 3 KStG 1988 ausgeübt wird,
- den Beginn der einjährigen Spekulationsfrist nach § 30 Abs. 1 Z 1 lit. b EStG 1988. Bei einer Veräußerung der einbringungsgeborenen Anteile oder als angeschafft geltender einbringungsbezogener Anteilsteile innerhalb eines Jahres ab dem auf den Einbringungsstichtag folgenden Tag liegen steuerpflichtige Spekulationseinkünfte vor (siehe EStR 2000 Rz 6620 ff). Dabei ist zu beachten, dass die Fristberechnung für den Spekulationstatbestand für die zum Zeitpunkt der Einbringung bereits bestehenden Anteile und die bei der Gewährung von Anteilen einbringungsgeborenen Anteile bzw. bei Unterbleiben einer Anteilsgewährung für die zu aktivierenden Beträge getrennt vorzunehmen ist. Wenn eine der beiden Fristen zum Veräußerungszeitpunkt noch nicht abgelaufen ist, hat die Aufteilung des Veräußerungserlöses hinsichtlich der steuerlichen Folgen aus der Veräußerung der Beteiligung nach dem Verhältnis der Verkehrswerte der Beteiligung vor und nach der Einbringung zu erfolgen.

  Beispiel:

A gründet am 10.06.01 allein die A-GmbH bar und hält den Anteil im Privatvermögen. Die Anschaffungskosten der Anteile betragen 250.000. A beschließt im September 01 die Einbringung seines Betriebes mit oder ohne Kapitalerhöhung in die A-GmbH rückwirkend auf den 31.12.00 mit einem Buchwert in Höhe von 1.000.000 (Verkehrswert 2.250.000). Die Anschaffungskosten der Beteiligung an der A-GmbH betragen nach der Einbringung 1.250.000. Nach der Protokollierung der Einbringung stiftet A die gesamte Beteiligung an der A-GmbH am 15.12.01 der A-Privatstiftung. Die Stiftung hat die für A steuerlich maßgebenden Anschaffungskosten von 1.250.000 zu übernehmen.

Die A-Privatstiftung veräußert die Beteiligung am a) 30.12.01, b) 10.01.02, c) 01.07.02 um 3.000.000.

Zu a)

Die A-Privatstiftung ist mit dem Gesamtüberschuss in Höhe von 1.750.000 als Differenzbetrag zwischen Veräußerungserlös und Anschaffungskosten nach § 13 Abs. 1 KStG 1988 in Verbindung mit § 30 EStG 1988 voll körperschaftsteuerpflichtig.

Zu b)

Der Veräußerungserlös ist nach dem Verhältnis der Verkehrswerte des GmbH-Vermögens zum Einbringungsstichtag vor der Einbringung und jenem nach der Einbringung aufzuteilen. Dieses Verhältnis beträgt 1 : 9, sodass ein Zehntel des Veräußerungserlöses bei der Ermittlung des voll körperschaftsteuerpflichtigen Überschusses zu berücksichtigen ist. Vom Gesamtüberschuss in Höhe von 1.750.000 hat die A-Privatstiftung Spekulationseinkünfte in Höhe von 50.000 aus der Veräußerung der Gründungsanteile nach § 13 Abs. 1 KStG 1988 in Verbindung mit § 30 EStG 1988 voll zu versteuern, während der lediglich zwischenbesteuerungspflichtige Überschuss aus der Veräußerung der einbringungsbetroffenen Anteile 1.700.000 beträgt.

Der voll körperschaftsteuerpflichtige Teil ist wie folgt zu ermitteln: 300.000 (= ein Zehntel des Veräußerungserlöses in Höhe von 3.000.000) abzüglich 250.000 (= Anschaffungskosten der Gründungsanteile).

Der zwischenbesteuerungspflichtige Teil ist wie folgt zu ermitteln: 2.700.000 (= neun Zehntel des Veräußerungserlöses in Höhe von 3.000.000) abzüglich 1.000.000 (= Anschaffungskosten der einbringungsbetroffenen Anteile).

Zu c)

Die A-Privatstiftung ist mit dem Gesamtüberschuss in Höhe von 1.750.000 lediglich zwischenbesteuerungspflichtig nach § 13 Abs. 3 Z 2 KStG 1988 (siehe StiftR 2001 Rz 92 ff).

3.7.2. Bewertung der Gegenleistung bei Anteilsgewährung

3.7.2.1. Allgemeines

1093

§ 20 UmgrStG regelt die steuerrechtlichen Anschaffungskosten der einbringungsgeborenen bzw. einbringungsbezogenen Anteile eigenständig. Es besteht daher für betriebsvermögenszugehörige Anteile keine Maßgeblichkeit des unternehmensrechtlichen Bilanzansatzes für die steuerrechtliche Anteilsbewertung. Die Anschaffungskosten der einbringungsgeborenen Anteile sind im § 20 Abs. 2 und 3 UmgrStG geregelt, soweit eine

Abfindung mit neuen (§ 19 Abs. 1 UmgrStG) oder bestehenden (§ 19 Abs. 2 Z 1 oder 2 UmgrStG) Anteilen erfolgt bzw. lediglich Zuzahlungen im Sinne des § 19 Abs. 2 Z 3 UmgrStG geleistet werden.

3.7.2.2. Buchwert- und Aufwertungseinbringung

1094

Abhängig von den maßgebenden Regeln der §§ 16 und 17 UmgrStG ist hinsichtlich der Höhe der Anschaffungskosten zwischen Buchwerteinbringung und Aufwertungseinbringung zu unterscheiden.

3.7.2.2.1. Buchwerteinbringung

1095

Der Einbringungswert bei der Einbringung von (Teil)Betrieben und Mitunternehmeranteilen ist durch die Höhe des buchmäßigen Reinvermögens des Einbringungsgegenstandes, dokumentiert durch das Einbringungskapital in der Einbringungsbilanz gemäß § 15 UmgrStG, vorgegeben. Ebenso ist der Buchwert bei der Einbringung von Kapitalanteilen aus einem Betriebsvermögen maßgeblich. Bei der Einbringung von Kapitalanteilen aus dem Privatvermögen gelten nach § 17 Abs. 1 UmgrStG primär die Anschaffungskosten (Rz 931 bzw. Rz 933)als Einbringungswert.

1096

Bei der Buchwerteinbringung bildet sich der Einbringungswert des eingebrachten Vermögens (Einbringungskapital) in den Anschaffungskosten der einbringungsgeborenen Gesellschaftsanteile ab.

1097

Es kommt dadurch zu einer Verdoppelung der Steuerhängigkeit der stillen Reserven des Einbringungsvermögens, ohne dass der Grundsatz der Einfachbesteuerung der von Körperschaften erwirtschafteten Gewinne verletzt wird: Die stillen Reserven werden einerseits zu stillen Reserven der übernehmenden Körperschaft (erste Hälfte der Steuerhängigkeit in Höhe der 25-prozentigen Körperschaftsteuer) und andererseits durch die mit der Anschaffungskostenbindung verknüpfte Übertragung auf die Anteile des Einbringenden zu stillen Reserven an den Gesellschaftsanteilen der übernehmenden Körperschaft (zweite Hälfte der Steuerhängigkeit in Höhe des halben Einkommensteuersatzes).

1098

Das Grundprinzip der Buchwerteinbringung führt im Interesse des Erhaltens der Einfachbesteuerung auch dazu, dass es bei Vorliegen eines buchmäßig negativen Sacheinlagewertes (negatives Einbringungskapital) steuerlich bei der übernehmenden

Körperschaft zum Ausweis eines Überhanges der Passiva gegenüber der Aktiva kommt und beim Einbringenden als Anteilsinhaber der übernehmenden Körperschaft nach § 20 Abs. 2 bis 4 UmgrStG einbringungsgeborene Anteile negative Anschaffungskosten haben bzw. bestehende Anteile um den Betrag des negativen Einbringungskapitals abzustocken sind und dadurch ebenfalls negative Anschaffungskosten entstehen können. Diese sind nach § 43 Abs. 2 UmgrStG evident zu halten (siehe Rz 1903 ff) und für den Fall einer späteren entgeltlichen oder unentgeltlichen Übertragung, einer späteren Umgründung oder einer späteren Liquidation maßgebend.

Beispiel:

Die in der Einbringungsbilanz (§ 15 UmgrStG) ausgewiesenen steuerlich maßgebenden Aktiva betragen 15.000.000, die steuerlich maßgebenden Passiva einschließlich der steuerhängigen Rücklagen betragen 20.500.000. Der im Einbringungskapital ausgewiesene steuerliche Sacheinlagewert von -5.500.000 entspricht den Anschaffungskosten der einbringungsgeborenen Anteile, die als negative Größe in Evidenz zu nehmen sind. Sollte es bis zur Veräußerung der Anteile nicht zu einer Veränderung der Anschaffungskosten durch Einlagen, Einlagenrückzahlungen, Steuerfestsetzungen gemäß § 16 Abs. 1 UmgrStG bzw. § 16 Abs. 2 Z 1 UmgrStG bzw. § 17 Abs. 1 UmgrStG oder Entstehen der KESt-Pflicht nach § 18 Abs. 2 Z 1 UmgrStG gekommen sein, ergibt sich bei der Veräußerung der gesamten im Privatvermögen gehaltenen Beteiligung außerhalb der Spekulationsfrist um zB 550.000 und anfallenden Werbungskosten in Höhe von zB 50.000 ein Überschuss gemäß § 31 EStG 1988 in Höhe von 6.000.000, der mit dem ermäßigten Steuersatz gemäß § 37 Abs. 4 Z 2 lit. b EStG 1988 zu versteuern ist. Selbst wenn der Gesellschafter bei späterem Untergang der Beteiligung in Folge der Liquidation oder Abweisung des Konkurses mangels verteilungsfähiger Masse nichts erhält, liegen in Höhe der negativen Anschaffungskosten positive Einkünfte vor, die nach § 31 EStG 1988 zu versteuern sind – im Beispielsfall daher 5.500.000 (siehe EStR 2000 Rz 6671).

3.7.2.2.2. Aufwertungseinbringung

1099

Bei der Aufwertungseinbringung erfolgt der Ansatz des Einbringungsvermögens in den durch die §§ 16 und 17 UmgrStG normierten Fällen mit dem gemeinen Wert. Das sich daraus ergebende Einbringungskapital laut Einbringungsbilanz bildet die Anschaffungskosten der einbringungsgeborenen Gesellschaftsanteile. Soweit mit der Aufwertung die Gesamtreserven besteuert werden, kommt es zu keiner Verdoppelung der stillen Reserven. Die Übernahme des sich durch Aufwertung ergebenden Buchwertes kann als Eingangswert bei der übernehmenden Körperschaft und als Anschaffungskosten beim Anteilsinhaber keine weitere Besteuerung auslösen.

3.7.2.3. Unternehmensrechtliche Bewertung neuer Anteile

1100

Bilanzrechtlich gilt die Einbringung von Vermögen als Sacheinlage gegen Gewährung von neuen Anteilen als Tausch. Unternehmensrechtlich existiert für die Darstellung und

Bewertung des einzubringenden Vermögens keine Norm. Der buchführende Einbringende hat auch hinsichtlich des Ansatzes und der Bewertung der Gegenleistung mangels einer eigenständigen Regelung das Wahlrecht, ob er als Anschaffungskosten der Anteile an der übernehmenden Körperschaft den beizulegenden Wert oder den Buchwert des eingebrachten Vermögens ansetzt. Eine Bindung an die von der übernehmenden Körperschaft getroffene Wahl hinsichtlich der Bewertung des übernommenen Vermögens im Sinne des § 202 UGB besteht nicht.

3.7.2.4. Bewertung bei Gewährung neuer Anteile

1101

Die Gewährung neuer Gesellschaftsanteile der übernehmenden Körperschaft entspricht dem Grundtatbestand des § 19 Abs. 1 UmgrStG (siehe Rz 1030 ff). Nach § 20 Abs. 2 Satz 1 UmgrStG sind die Anschaffungskosten dieser Gesellschaftsanteile durch den Einbringungswert des eingebrachten Vermögens fixiert. Der Einbringungswert ergibt sich aus den Vorschriften der §§ 16 und 17 UmgrStG (siehe Rz 848 bis Rz 872).

3.7.2.5. Bewertung bei Gewährung bestehender Anteile

1102

Unter den Tatbestand der Gewährung von bestehenden Gesellschaftsanteilen fällt einerseits die Abfindung mit eigenen Anteilen der übernehmendenden Körperschaft nach § 19 Abs. 2 Z 1 UmgrStG und andererseits die Anteilsgewährung durch die Altgesellschafter der übernehmenden Körperschaft nach § 19 Abs. 2 Z 2 UmgrStG.

3.7.2.5.1. Abfindung mit eigenen Anteilen der übernehmenden Körperschaft

1103

Die Abfindung mit eigenen Anteilen nach § 19 Abs. 2 Z 1 UmgrStG ist nur in engen Grenzen möglich. Näheres siehe Rz 1042 f. Nach § 20 Abs. 2 Satz 1 UmgrStG gelten für die Bewertung dieselben Grundsätze wie im Falle der Gewährung neuer Anteile (siehe Rz 1101 ff). Bei der übernehmenden Körperschaft ergibt sich in Höhe der Differenz zwischen dem Buchwert der gewährten eigenen Anteile und dem Buchwert des übernommenen Einbringungsvermögens ein steuerneutraler Buchgewinn oder Buchverlust.

3.7.2.5.2. Anteilsgewährung durch die Gesellschafter der übernehmenden Körperschaft

1104

Nach § 19 Abs. 2 Z 2 UmgrStG kann die Gewährung von neuen Anteilen unterbleiben, wenn die Anteilsinhaber der übernehmenden Körperschaft den Einbringenden mit bestehenden Anteilen an dieser abfinden. Näheres siehe Rz 1044 ff. Für die Bewertung gelten nach § 20 Abs. 2 Satz 1 UmgrStG dieselben Grundsätze wie im Falle der Gewährung neuer Anteile

(siehe Rz 1101 ff). § 20 Abs. 3 Satz 1 UmgrStG ordnet an, dass die abtretenden Gesellschafter trotz erfolgter Anteilsabtretung die Anschaffungskosten oder Buchwerte der bisherigen Anteile fortzuführen haben. Hingegen sind beim Einbringenden die Anschaffungskosten der an ihn abgetretenen Gesellschaftsanteile mit dem Einbringungswert des von ihm eingebrachten Vermögens bestimmt. Je nach eingebrachtem Vermögen leitet sich der Einbringungswert:

- vom Einbringungskapital laut Ausweis in der Einbringungsbilanz (§ 15 UmgrStG) bei (Teil)Betrieben, Mitunternehmeranteilen und Kapitalanteilen des Betriebsvermögens oder
- von den Anschaffungskosten bzw. den höheren gemeinen Wert bei Kapitalanteilen des Privatvermögens gemäß § 17 UmgrStG ab.

Beispiel:

Das Stammkapital der A-GmbH beträgt 1.200.000, A und B sind je zur Hälfte beteiligt, die Höhe der Nominale ist ident mit den Anschaffungskosten. Das Reinvermögen der A-GmbH beträgt zu Verkehrswerten 4.000.000. C bringt sein Einzelunternehmen (Buchwert 200.000, Verkehrswert 2.000.000) unter Anwendung des § 19 Abs. 2 Z 2 UmgrStG in die A-GmbH ein. A und B treten an den C je ein Drittel ihrer Beteiligung in Höhe von 200.000 ab, sodass die Gesellschafter in der Folge dem wahren Wert der vereinigten Unternehmen entsprechend mit jeweils 400.000 am unveränderten Stammkapital der übernehmenden A-GmbH in Höhe von 1.200.000 beteiligt sind.

Bei der A-GmbH ergibt sich auf Grund der Einbringung ein auf Kapitalrücklage einzustellender steuerneutraler Buchgewinn von 200.000 in Höhe der Sacheinlage. Die steuerlich maßgebenden Anschaffungskosten der von A und B gehaltenen Anteile betragen trotz Verminderung des Nominalwertes um 200.000 auf Grund § 20 Abs. 3 Satz 1 UmgrStG weiterhin 600.000. Der einbringende C hat den erhaltenen Anteil im Nennbetrag von 400.000 auf Grund von § 20 Abs. 2 Satz 1 UmgrStG mit dem Sacheinlagewert zu bewerten, seine Anschaffungskosten für den Gesellschaftsanteil betragen somit 200.000.

1105

Auch bei der Anteilsgewährung durch die Altgesellschafter der übernehmenden Körperschaft ist zu beachten, dass keine Werteverschiebung zwischen den Einbringenden und den Altgesellschaftern - aber auch zwischen den Altgesellschaftern - eintritt.
§ 20 Abs. 3 Satz 2 UmgrStG wiederholt daher durch Verweisung auf § 6 Abs. 2 UmgrStG den Äquivalenzgrundsatz. Näheres siehe Rz 305 ff.

3.7.2.6. Rückwirkende Änderung der einbringungsveranlassten Anschaffungskosten oder Buchwerte

1105a

Nach § 18 Abs. 2 UmgrStG idF AbgÄG 2005 sind tatsächliche und vorbehaltene Entnahmen gemäß § 16 Abs. 5 Z 1 und Z 2 UmgrStG mit einer Ausschüttungsfiktion belegt, soweit sich auf Grund sämtlicher Veränderungen iSd § 16 Abs. 5 UmgrStG ein negativer Buchwert des

einzubringenden Vermögens ergibt oder ein solcher erhöht (siehe Rz 972b) wird. Nach § 20 Abs. 2 UmgrStG erhöhen Ausschüttungen iSd § 18 Abs. 2 Z 1 UmgrStG (also insbesondere Tilgungen) ab Eintritt der Fälligkeit die einbringungsgeborenen oder einbringungsbezogenen Anschaffungskosten oder Buchwerte. Die Bestimmung trägt der Tatsache Rechnung, dass die rückbezogenen Entnahmen im Sinne des § 16 Abs. 5 Z 1 und Z 2 UmgrStG zu einer KESt-Pflicht führen können und bei KESt-Abfuhr daher zur Vermeidung einer Doppelbesteuerung eine Erhöhung der einbringungsgeborenen oder einbringungsveranlassten Anschaffungskosten oder Buchwerte geboten ist.

Beispiel:

A bringt seinen Betrieb mit einem Buchwert von 100 und einem Verkehrswert von 1000 in die A-GmbH im Wege der Sachgründung ein. Da er eine vorbehaltene Entnahme von 500 in die Einbringungsbilanz einstellt, beträgt das Einbringungskapital - 400, der Verkehrswert beträgt bei linearer Betrachtung 500. Die neuen Anteile an der A-GmbH sind nach § 20 Abs. 2 UmgrStG mit - 400 anzusetzen. Bei Veräußerung der Anteile wäre wie bei der Betriebsveräußerung vor der Einbringung eine Gewinnverwirklichung von 900 (Unterschiedsbetrag zwischen dem VP von 500 und den AK von - 400) gegeben. Kommt es vor Anteilsveräußerung zur Tilgung der auf Grund der vorbehaltenen Entnahme als Gesellschafterverbindlichkeit ausgewiesenen Passivpost, ist iHv 25% von 400 (iHd positiven Buchwertes von 100 vor Korrektur fällt keine KESt an) KESt abzuführen. Es sind daher die einbringungsveranlasst entstandenen Anschaffungskosten von - 400 um 400 auf 0 zu erhöhen. Bei nachfolgender Anteilsveräußerung um 500 ergibt sich ein Überschuss von 500 (Unterschiedsbetrag zwischen dem VP von 500 und den AK von 0).

Zur Anteilsveräußerung vor Entstehen der KESt-Abfuhrverpflichtung siehe Rz 972g.

3.7.3. Bewertung der Gegenleistung bei Unterbleiben einer Anteilsgewährung

1106

Das Gewähren von neuen (einbringungsgeborenen) Anteilen oder bestehenden (einbringungsbezogenen) Anteilen unterbleibt in den in § 19 Abs. 2 Z 3 bis Z 5 UmgrStG aufgezählten Fällen.

3.7.3.1. Behandlung einer Zuzahlung

1107

Neben der Gewährung von Gesellschaftsanteilen durch die übernehmende Körperschaft lässt § 19 Abs. 2 Z 3 UmgrStG in engen Grenzen die Leistung von Barzahlungen (= Zuzahlungen) an den Einbringenden zur Herbeiführung eines Spitzenausgleiches zu. Näheres siehe Rz 1054. Nach § 20 Abs. 2 Satz 2 UmgrStG kürzen diese Zuzahlungen beim einbringenden Empfänger unabhängig von der Bewertung des eingebrachten Vermögens die einbringungsgeborenen oder einbringungsbezogenen Anschaffungskosten oder Buchwerte der Gegenleistung.

1108

Mit der zuzahlungsveranlassten Verminderung der Anschaffungskosten oder Buchwerte wird eine stille Reserve begründet, die im Falle der Steuerhängigkeit der Anteile bei späterer Realisierung aufgedeckt werden. Auf Grund der Absenkung können positive Anschaffungskosten oder Buchwerte negativ werden bzw. ein negativer Betrag erhöht werden.

1109

Die übernehmende Körperschaft hat die Buchwerte des Einbringungsvermögens unverändert fortzuführen. Die zu leistende Zuzahlung ist einbringungsbedingt und damit gesellschaftsrechtlich veranlasst, der daraus resultierende Aufwand ist nach § 18 Abs. 5 UmgrStG steuerneutral (siehe Rz 997 ff).

3.7.3.2. Aufgabe von Mitunternehmeranteilen

1110

In § 19 Abs. 2 Z 4 UmgrStG ist der Sonderfall des Unterbleibens einer Anteilsgewährung geregelt, bei dem eine übernehmende Körperschaft als Mitunternehmer an einer Mitunternehmerschaft beteiligt ist, wenn entweder der gesamte Betrieb oder alle (übrigen) Mitunternehmeranteile in diese Körperschaft eingebracht werden. Die übernehmende Körperschaft muss in diesem Fall den Mitunternehmeranteil aufgeben, erhält allerdings nach der Spiegelbildtheorie die entsprechenden Aktiva und Passiva der Mitunternehmerschaft. Näheres siehe Rz 1058 f.

1111

Für die Behandlung der Anteilsinhaber der übernehmenden Körperschaft selbst ergeben sich jedoch dadurch keine Besonderheiten, diese sind entweder die restlichen Mitunternehmer und erhalten einbringungsbedingt Anteile oder sie müssen durch die Ausgabe von neuen Anteilen oder das Abtreten von Quoten ihrer Anteile neue Anteilsinhaber anerkennen.

3.7.3.3. Alleingesellschafterstellung

3.7.3.3.1. Überblick

1112

§ 20 Abs. 4 UmgrStG regelt die Ermittlung der Anschaffungskosten der Gesellschaftsanteile der übernehmenden Körperschaft für den Fall, dass eine Kapitalerhöhung wegen identer Eigentums- oder Beteiligungsverhältnisse am eingebrachten Vermögen und an der übernehmenden Körperschaft gemäß § 19 Abs. 2 Z 5 UmgrStG unterbleibt. Zu den einzelnen Tatbeständen siehe Rz 1060 ff. Folgende Einbringungsvarianten sind davon betroffen:

- Einbringung von Vermögen durch den Alleingesellschafter (natürliche Person oder Mitunternehmerschaft). Siehe Rz 1069 f bzw. Rz 1113 ff.

- Einbringung von Vermögen zwischen unmittelbar oder mittelbar verbundenen Körperschaften (Konzerneinbringungen). Folgende Varianten sind zu unterscheiden:
  - Down-stream-Einbringung durch die Muttergesellschaft als Alleingesellschafterin in die Tochtergesellschaft. Siehe Rz 1117 ff.
  - Up-stream-Einbringung durch die Tochtergesellschaft in die Muttergesellschaft. Siehe Rz 1120 ff.
  - Side-stream-Einbringung in eine Schwestergesellschaft (oder deren Tochter/Enkelgesellschaft). Siehe Rz 1129 ff.

3.7.3.3.2. Einbringende natürliche Person oder Mitunternehmerschaft

1113

§ 20 Abs. 4 Z 1 Satz 1 UmgrStG bezieht sich auf den Fall, dass eine natürliche Person oder eine Mitunternehmerschaft Alleingesellschafter der übernehmenden Körperschaft ist. Dabei gilt als allgemeiner Grundsatz, dass sich der steuerlich maßgebende Wert der im Eigentum des Einbringenden befindlichen Gesellschaftsanteile an der übernehmenden Körperschaft um den aus den §§ 16 und 17 UmgrStG abgeleiteten Einbringungswert des Einbringungsvermögens (siehe Rz 848 bis Rz 872) ändert. Unter dem steuerlich maßgebenden Wert versteht man:

- den Buchwert der Gesellschaftsanteile an der übernehmenden Körperschaft, sofern sich diese im Betriebsvermögen des Gesellschafters befinden oder
- die Anschaffungskosten der Gesellschaftsanteile an der übernehmenden Körperschaft, sofern sich diese im Privatvermögen des Gesellschafters befinden.

1114

Ein positiver Einbringungswert wird dem steuerlich maßgebenden Wert zugeschrieben und erhöht daher den Buchwert bzw. die Anschaffungskosten der Gesellschaftsanteile in diesem Ausmaß.

Ein negativer Einbringungswert wird vom steuerlich maßgebenden Wert abgeschrieben und vermindert daher den Buchwert bzw. die Anschaffungskosten der Gesellschaftsanteile.

1115

Durch die Verlagerung des Einbringungswertes des Einbringungsvermögens in den steuerlich maßgebenden Wert der Gesellschaftsanteile an der übernehmenden Körperschaft wird dem Prinzip der Verdoppelung der stillen Reserven (siehe Rz 1097 f) Rechnung getragen.

Gesellschaftsanteile im Betriebsvermögen:

- Befinden sich die Gesellschaftsanteile an der übernehmenden Körperschaft im Betriebsvermögen des Einbringenden, unterbleibt bei diesem auf Grund einer entsprechenden Veränderung des Buchwertes der Beteiligung in Höhe des Einbringungswertes ein Buchgewinn bzw. ein Buchverlust aus der Einbringung.

  Beispiel:

  In dem der Einbringung zugrunde liegenden Jahresabschluss des Einzelunternehmers A ist ein Teilbetrieb X mit einem Buchwert von a) 200.000, b) –200.000, c) –550.000 (Verkehrswert jeweils 1.000.000) sowie die 100-prozentige Beteiligung an der A-GmbH mit einem Buchwert von 500.000 (Verkehrswert 2.000.000) ausgewiesen. A bringt seinen Teilbetrieb X unter Verzicht auf eine Gegenleistung in die A-GmbH ein.

  Im Falle a) steht in der Bilanz des Einzelunternehmens dem Abgang des Teilbetriebes X in Höhe des Buchwertes von 200.000 die Zuschreibung des gleichen Betrages zum Buchwert der Beteiligung an der A-GmbH gegenüber, sodass der neue Beteiligungsansatz 700.000 beträgt. Bilanztechnisch kommt es daher per Saldo lediglich zu einem Aktivtausch, ein Buchverlust bzw. Buchgewinn bleibt dadurch ausgeschlossen.

  Im Falle b) steht dem mit dem Abgang des negativen Teilbetriebes X entstehenden Buchgewinn die Abschreibung des gleichen Betrages vom Buchwert der Beteiligung gegenüber, sodass der neue Beteiligungsansatz der Gesellschaftsanteile der A-GmbH 300.000 beträgt.

  Im Falle c) steht dem mit dem Abgang des negativen Teilbetriebes X entstehenden Buchgewinn die Abschreibung des gleichen Betrages vom Buchwert der Beteiligung gegenüber, sodass der neue Beteiligungsansatz der Gesellschaftsanteile der A-GmbH –50.000 beträgt.

Gesellschaftsanteile im Privatvermögen:

- Befinden sich die Gesellschaftsanteile an der übernehmenden Körperschaft im außerbetrieblichen Vermögen des Einbringenden und erfolgt die Einbringung aus einem Betriebsvermögen, bezieht sich die Zu- oder Abschreibung auf die Anschaffungskosten der 100-prozentigen Beteiligung. Beim Einbringenden entsteht aus der Einbringung im verbleibenden Betriebsvermögen automatisch ein Buchverlust (positives Vermögen) bzw. Buchgewinn (negatives Vermögen). Nach § 20 Abs. 4 Z 1 Satz 2 UmgrStG ist ein derartiger Buchgewinn bzw. Buchverlust im verbleibenden Restbetrieb steuerneutral.

  Beispiel:

  A ist Alleingesellschafter der B-GmbH und hält den Anteil im Privatvermögen. Die Anschaffungskosten dieser Beteiligung betragen 500.000, der Verkehrswert beträgt 2.000.000. A bringt aus seinem Einzelunternehmen den Teilbetrieb X mit einem Buchwert von a) 200.000 b) –200.000 (Verkehrswert jeweils 1.000.000) unter Verzicht auf eine Anteilsgewährung in die B-GmbH ein.

  Im Falle a) steht in der Bilanz des Einzelunternehmens dem Abgang des Teilbetriebes X in Höhe des Buchwertes von 200.000 kein Äquivalent gegenüber, sodass in gleicher Höhe ein nach § 20 Abs. 4 Z 1 Satz 2 UmgrStG steuerneutraler Buchverlust entsteht. Die Anschaffungskosten der Beteiligung an der B-GmbH erhöhen sich durch die Einbringung um 200.000 auf 700.000.

Im Falle b) entsteht in der Bilanz des Einzelunternehmens mangels eines Äquivalents in Höhe des Abgangs des negativen Teilbetriebes X ein gemäß § 20 Abs. 4 Z 1 Satz 2 UmgrStG steuerneutraler Buchgewinn. Die Anschaffungskosten der Beteiligung an der B-GmbH vermindern sich in diesem Fall durch die Einbringung um 200.000 auf 300.000.

1116

Bei einer Einbringung des gesamten Betriebes kommt es auf Grund des Untergehens des Betriebes zu keinem Buchgewinn oder Buchverlust. § 20 Abs. 4 Z 1 Satz 2 UmgrStG kommt daher auch dann nicht zur Anwendung, wenn sich die Gesellschaftsanteile der übernehmenden Körperschaft im Privatvermögen des Einbringenden befinden.

3.7.3.3.3. Einbringende Mutterkörperschaft

3.7.3.3.3.1. Einbringung in die Tochtergesellschaft

1117

Für die Mutter-Tochter-Einbringung (down-stream-Einbringung, siehe Rz 1117 f) gelten die allgemeinen Regelungen des § 20 Abs. 4 Z 1 UmgrStG. Die Besonderheit liegt darin, dass der Einbringende in jedem Fall eine Körperschaft sein muss. Die unter Rz 1113 ff dargestellten Regelungen sind daher mit der Maßgabe anzuwenden, dass auf Grund der unternehmens- und steuerrechtlichen Voraussetzungen die einbringende Körperschaft die Gesellschaftsanteile an der übernehmenden Körperschaft immer im Betriebsvermögen hält. § 20 Abs. 4 Z 1 Satz 2 UmgrStG kommt daher nie zur Anwendung.

1118

Ein positiver Einbringungswert erhöht den Buchwert der Beteiligung der einbringenden Muttergesellschaft an der übernehmenden Tochtergesellschaft, ein negativer Einbringungswert vermindert den Buchwert. Wie schon in Rz 1116 ausgeführt, kann auf Grund der Einbringung ein Buchgewinn bzw. Buchverlust nicht entstehen, da bei der einbringenden Gesellschaft durch die Einbringung lediglich eine Vermögensumschichtung erfolgt.

Beispiel:

In dem der Einbringung zugrunde liegenden Jahresabschluss der A-GmbH befinden sich ein Teilbetrieb X mit einem Buchwert von a) 200.000 b) –200.000 (Verkehrswert jeweils 1.000.000) sowie die 100-prozentige Beteiligung an der B-GmbH mit einem Buchwert von 500.000 (Verkehrswert 2.000.000). Die A-GmbH bringt ihren Teilbetrieb X unter Verzicht auf eine Anteilsgewährung in die B-GmbH ein.

Im Falle a) steht in der Bilanz der A-GmbH dem Abgang des Teilbetriebes X in Höhe des Buchwertes von 200.000 die Zuschreibung des gleichen Betrages zum Buchwert der Beteiligung an der B-GmbH gegenüber, sodass der neue Beteiligungsansatz 700.000 beträgt. Bilanztechnisch erfolgt per Saldo lediglich ein Aktivtausch, ein Buchverlust bzw. Buchgewinn bleibt dadurch ausgeschlossen.

Im Falle b) steht dem durch den Abgang des negativen Teilbetriebes X entstehenden Buchgewinn die Abschreibung des gleichen Betrages vom Buchwert der Beteiligung gegenüber, sodass der Beteiligungsansatz der Gesellschaftsanteile der B-GmbH 300.000 beträgt.

3.7.3.3.3.2. Einbringung in die Enkelgesellschaft

1119

Auch bei Einbringungen von Vermögen von Großmuttergesellschaften in Enkelgesellschaften sind die Regelungen des § 20 Abs. 4 Z 1 Satz 1 UmgrStG anwendbar. In diesem Fall ist in der Großmuttergesellschaft der Einbringungswert dem Beteiligungswert an der Muttergesellschaft als Zwischengesellschaft zuzuschreiben. In der Muttergesellschaft ist der Einbringungswert dem Beteiligungswert der Enkelgesellschaft zuzuschreiben und in gleicher Höhe eine Kapitalrücklage einzustellen. Der damit verbundene Einbringungsbuchgewinn ist nach § 18 Abs. 5 UmgrStG in Verbindung mit § 3 Abs. 2 UmgrStG steuerneutral (siehe Rz 997 ff). Diese Vorgangsweise greift auch bei mehreren Zwischengesellschaften, etwa bei Einbringungen von Vermögen von Urgroßmuttergesellschaften in Enkelgesellschaften Platz.

Beispiel:

Die A-GmbH ist Alleingesellschafterin der B-GmbH, der Buchwert der Beteiligung beträgt 1.000.000 (Verkehrswert 4.000.000). Die B-GmbH ist Alleingesellschafterin der C-GmbH, der Buchwert der Beteiligung beträgt 500.000 (Verkehrswert 2.000.000). Die A-GmbH bringt ihren Teilbetrieb X mit einem Buchwert von 200.000 (Verkehrswert 1.000.000) unter Verzicht auf eine Anteilsgewährung in die C-GmbH ein.

In der Bilanz der A-GmbH steht dem Abgang der Aktiva des Teilbetriebes X in Höhe des Buchwertes von 200.000 die Zuschreibung des gleichen Betrages zum Buchwert der Beteiligung an der B-GmbH gegenüber, sodass der neue Beteiligungsansatz 200.000 beträgt. Bilanztechnisch erfolgt per Saldo lediglich ein Aktivtausch, ein Buchverlust bzw. Buchgewinn bleibt dadurch ausgeschlossen.

In der Bilanz der B-GmbH erhöht sich der Buchwert der Beteiligung an der C-GmbH um 200.000, sodass der neue Beteiligungsansatz der Gesellschaftsanteile der C-GmbH 700.000 beträgt. In gleicher Höhe von 200.000 wird in der Bilanz der B-GmbH der Einbringungsbuchgewinn nach § 18 Abs. 5 UmgrStG in Verbindung mit § 3 Abs. 2 UmgrStG steuerneutral in die Kapitalrücklagen eingestellt.

In der Bilanz der C-GmbH erhöhen sich durch den eingebrachten Teilbetrieb X die Aktiva um 200.000, in gleicher Höhe wird in der Bilanz der C-GmbH der Einbringungsbuchgewinn nach § 18 Abs. 5 UmgrStG in Verbindung mit § 3 Abs. 2 UmgrStG steuerneutral in die Kapitalrücklagen eingestellt.

3.7.3.4. Einbringung durch Tochterkörperschaften

3.7.3.4.1. Einbringung in die Muttergesellschaft

1120

Die Folgen der Tochter-Mutter-Einbringung (up-stream-Einbringung, siehe Rz 1120 ff) sind in § 20 Abs. 4 Z 2 UmgrStG geregelt. Dabei gelten gemäß § 20 Abs. 4 Z 2 Satz 1 UmgrStG durch Verweis auf § 3 Abs. 2 UmgrStG für die übernehmende Körperschaft auch bei

Einbringungen die Regeln der Verschmelzung. Näheres dazu siehe Rz 161 ff und Rz 997 ff durch den gleichen Verweis in § 18 Abs. 5 UmgrStG.

1121

§ 3 Abs. 2 UmgrStG gilt jedoch nur mit der Maßgabe, dass in der übernehmenden Körperschaft der steuerlich maßgebende Buchwert der Anteile an der übertragenden Körperschaft in dem Verhältnis zu mindern ist, in dem sich der Wert der übertragenden Körperschaft durch die Einbringung vermindert hat. Vom Beteiligungswert wird daher nicht der gesamte Buchwert des Einbringungsvermögens abgezogen. Daraus ergibt sich ein Buchgewinn bzw. Buchverlust, der steuerneutral ist. Ein Abziehen des Buchwertes des Einbringungsvermögens vom Beteiligungswert würde ein nicht den Grundsätzen des UmgrStG entsprechendes Verbleiben stiller Reserven in den Anteilen an der übertragenden Körperschaft bewirken, obwohl diese nicht mehr über das Vermögen verfügt.

1122

Nach § 20 Abs. 4 Z 2 Satz 2 UmgrStG gelten durch Verweis auf § 3 Abs. 3 UmgrStG bei Untergang von Forderungen und Verbindlichkeiten infolge Vereinigung auch bei Einbringungen die Regeln der Verschmelzungen. Näheres dazu siehe Rz 162 ff und Rz 1000 durch den gleichen Verweis in § 18 Abs. 5 UmgrStG. Nach § 20 Abs. 4 Z 2 Satz 3 UmgrStG ist auch der bei der einbringenden Körperschaft in Höhe des positiven Einbringungswertes entstehende Buchverlust genauso steuerneutral wie der in Höhe des negativen Einbringungswertes entstehende Buchgewinn.

Beispiel:

Die A-GmbH ist Alleingesellschafterin der B-GmbH, der Buchwert der Beteiligung beträgt 1.000.000 (Verkehrswert 2.000.000). In dem der Einbringung zugrunde liegenden Jahresabschluss der B-GmbH befinden sich ein Teilbetrieb X mit einem Buchwert von 200.000 (Verkehrswert 1.000.000) und ein Teilbetrieb Y mit einem Buchwert von 800.000 (Verkehrswert 1.000.000). Die B-GmbH bringt a) ihren Teilbetrieb X b) ihren Teilbetrieb Y ohne Gegenleistung in die Muttergesellschaft A-GmbH ein.

Im Falle a) ist in der A-GmbH der Abstockungsbetrag des Beteiligungsansatzes an der Tochtergesellschaft B-GmbH nach dem Verhältnis der Verkehrswerte des Teilbetriebes X in Höhe von 1.000.000 zum verbleibenden Teilbetrieb Y in Höhe von 1.000.000 – somit 1 : 1 – zu ermitteln. Der Buchwert der Beteiligung an der B-GmbH ist daher um 50% das heißt um 500.000 zu kürzen, sodass sich ein neuer Beteiligungsansatz von 500.000 ergibt.

Dieser Beteiligungsansatz enthält auch nach der Einbringung stille Reserven in Höhe von 100% des Buchwertes des in der B-GmbH verbleibenden Teilbetriebes Y. Bei der übernehmenden Muttergesellschaft A-GmbH entsteht in Höhe der Differenz zwischen dem Abschreibungsbetrag der Beteiligung B-GmbH in Höhe von 500.000 und dem Buchwertzugang des Einbringungswertes des Teilbetriebes X in Höhe von 200.000 ein nach § 20 Abs. 4 Z 2 Satz 1 UmgrStG steuerneutraler Buchverlust in Höhe von 300.000.

In der Bilanz der B-GmbH steht dem Abgang des Teilbetriebes X in Höhe des Buchwertes von 200.000 kein Äquivalent gegenüber, sodass in gleicher Höhe ein nach § 20 Abs. 4 Z 2 Satz 3 UmgrStG steuerneutraler Buchverlust entsteht.

Im Falle b) entsteht bei gleicher Angabe in der A-GmbH ein steuerneutraler Buchgewinn in Höhe von 300.000, weil der Beteiligungsansatzminderung von 500.000 ein Buchwertzugang des Einbringungswertes des Teilbetriebes Y in Höhe von 800.000 gegenübersteht, während in der Bilanz der B-GmbH ein steuerneutraler Buchverlust in Höhe des abgehenden einzubringenden Vermögens von 800.000 entsteht.

3.7.3.4.2. Einbringung in die Großmuttergesellschaft

1123

Auch bei Einbringungen von Vermögen von Enkelgesellschaften in Großmuttergesellschaften sind die Regelungen des § 20 Abs. 4 Z 2 UmgrStG anwendbar. In diesem Fall ist in der übernehmenden Großmuttergesellschaft der Buchwert der Beteiligung an der Muttergesellschaft als Zwischengesellschaft entsprechend der Verminderung des Verkehrswertes dieser Beteiligung abzustocken. Der Buchgewinn oder Buchverlust in der Großmuttergesellschaft ergibt sich in Höhe der Differenz zwischen der Buchwertminderung und dem Buchwert des eingebrachten Vermögens. Analog ist in der Muttergesellschaft als Zwischengesellschaft der Buchwert der Beteiligung an der einbringenden Enkelgesellschaft entsprechend der Verminderung des Verkehrswertes dieser Beteiligung abzustocken. Genauso ist bei mehreren Zwischengesellschaften, etwa bei Einbringungen von Vermögen von Enkelgesellschaften in Urgroßmuttergesellschaften vorzugehen.

Beispiel:

Die A-GmbH ist Alleingesellschafterin der B-GmbH, der Buchwert der Beteiligung beträgt 1.000.000 (Verkehrswert 4.000.000). Die B-GmbH ist Alleingesellschafterin der C-GmbH, der Buchwert der Beteiligung beträgt 500.000 (Verkehrswert 2.000.000). Die C-GmbH bringt ihren Teilbetrieb X mit einem Buchwert von 200.000 (Verkehrswert 1.000.000) ohne Kapitalerhöhung in die A-GmbH ein.

In der Bilanz der A-GmbH ist der Abstockungsbetrag für die Beteiligung an der B-GmbH nach den Verhältnissen der Verkehrswerte des eingebrachten Teilbetriebes X in Höhe von 1.000.000 zur verbleibenden Beteiligung an der B-GmbH in Höhe von 3.000.000, somit 1 : 3, zu ermitteln. Der Buchwertansatz in Höhe von 1.000.000 ist daher um 25% zu vermindern, sodass der neue Beteiligungsansatz an der B-GmbH 750.000 beträgt.

Bei der Ermittlung des Buchgewinnes bzw. Buchverlustes in der A-GmbH ist diesem Abstockungsbetrag in Höhe von 250.000 der Buchwert des eingebrachten Teilbetriebes X in Höhe von 200.000 gegenüberzustellen, sodass sich in der A-GmbH ein steuerneutraler Buchverlust in Höhe von 50.000 ergibt.

In der Bilanz der B-GmbH ist der Abstockungsbetrag für die Beteiligung an der C-GmbH nach den Verhältnissen der Verkehrswerte des durchgeschleusten Teilbetriebes X in Höhe von 1.000.000 zur verbleibenden Beteiligung an der C-GmbH in Höhe von 1.000.000, somit 1 : 1, zu ermitteln. Der Buchwertansatz in Höhe von 500.000 ist daher um 50% zu vermindern, sodass der neue Beteiligungsansatz an der C-GmbH 250.000 beträgt. Da dem Abstockungsbetrag von 250.000 in der Zwischengesellschaft

B-GmbH infolge des Durchschleusens des Teilbetriebes X in die Großmuttergesellschaft A-GmbH kein Äquivalent gegenübersteht, ergibt sich in der B-GmbH ein steuerneutraler Buchverlust von 250.000 in Höhe des Abstockungsbetrages.

In der Bilanz der C-GmbH steht dem Abgang der Aktiva des Teilbetriebes X in Höhe des Buchwertes 200.000 kein Äquivalent gegenüber, sodass in gleicher Höhe ein nach § 20 Abs. 4 Z 2 Satz 3 UmgrStG steuerneutraler Buchverlust entsteht.

3.7.3.5. Beteiligungsgleichstand an der einbringenden Personengesellschaft und übernehmenden Körperschaft

1124

Für die Einbringung von Vermögen durch eine Mitunternehmerschaft bei Identität der Beteiligungsverhältnisse an der einbringenden Mitunternehmerschaft und der übernehmenden Körperschaft kommt als Anwendungsfall des Unterbleibens einer Anteilsgewährung § 19 Abs. 2 Z 2 UmgrStG in Betracht (zur Einordnung siehe Rz 1072). Die Besonderheit liegt darin, dass der Einbringende in jedem Fall eine Mitunternehmerschaft sein muss. Es gelten die allgemeinen Regelungen des § 20 Abs. 3 UmgrStG (Rz 1104 f).

Randzahlen 1125 bis 1128: *entfallen*

3.7.3.6. Behandlung des/der Anteilsinhaber(s) bei einer Schwestereinbringung

3.7.3.6.1. Unmittelbare Beteiligung an den Schwestergesellschaften

1129

Die Folgen der Schwesterneinbringung (side-stream-Einbringung) sind in § 20 Abs. 4 Z 3 UmgrStG geregelt. Danach führt die Einbringung von Vermögen von einer einbringenden Schwestergesellschaft unter Verzicht auf eine Kapitalerhöhung in eine übernehmende Schwestergesellschaft in der Bilanz des (jeweiligen) gemeinsamen Gesellschafters zu einer Zuschreibung auf die Beteiligung an der übernehmenden Schwestergesellschaft. Von der Beteiligung der einbringenden Gesellschaft ist in der Bilanz des gemeinsamen Gesellschafters spiegelbildlich eine Abschreibung vorzunehmen, sodass bei dem (den) gemeinsamen Gesellschafter(n) weder ein Buchverlust noch ein Buchgewinn entstehen kann.

1130

Nach § 20 Abs. 4 Z 3 Satz 1 UmgrStG ist als Maßstab für die Werteverschiebung zwischen den Beteiligungen an der einbringenden und an der übernehmenden Körperschaft das Verhältnis des Verkehrswertes des eingebrachten Vermögens zum Gesamtverkehrswert der einbringenden Körperschaft vor der Einbringung heranzuziehen. Es ist daher insb. der Buchwert des Einbringungsvermögens für die Korrektur der Beteiligungssätze bei dem (den) gemeinsamen Gesellschafter(n) irrelevant.

Beispiele:

1. Der Einzelunternehmer A hält in seinem Betriebsvermögen die 100-prozentigen Beteiligungen an der B-GmbH (Buchwert 1.000.000, Verkehrswert der GmbH 2.000.000) und an der C-GmbH (Buchwert 500.000, Verkehrswert der GmbH 1.500.000).

Die B-GmbH bringt den Teilbetrieb X (Buchwert 200.000, Verkehrswert 1.000.000) unter Verzicht auf eine Gegenleistung in die C-GmbH ein.

Nach § 20 Abs. 4 Z 3 UmgrStG ist die Beteiligung an der B-GmbH nach dem Verkehrswertverhältnis der beiden Teilbetriebe abzustocken und der abgestockte Betrag der Beteiligung an der C-GmbH zuzuschreiben. Im Hinblick auf die Gleichwertigkeit der beiden Teilbetriebe ist der Buchwert der Beteiligung an der B-GmbH iHv 1.000.000 um 50% auf 500.000 zu vermindern und der Buchwert der Beteiligung an der C-GmbH iHv 500.000 um den abgestockten Teil von 500.000 auf 1.000.000 zu erhöhen. Gesamthaft ergibt sich durch die Buchwertverschiebung keine Betriebsvermögensveränderung.

2. Der Einzelunternehmer F hält in seinem Betriebsvermögen die 100-prozentigen Beteiligungen an der G-GmbH (Buchwert der Beteiligung einbringungsbedingt -400.000, Buchwert der GmbH -100.000, Verkehrswert der GmbH 800.000) und an der H-GmbH (Buchwert der Beteiligung 200.000, Buchwert der GmbH 300.000, Verkehrswert der GmbH 400.000).

Die G-GmbH bringt den Teilbetrieb X (Buchwert -40.000, Verkehrswert 200.000) unter Verzicht auf eine Gegenleistung in die H-GmbH ein.

Das Verkehrswertverhältnis der Teilbetriebe beträgt 1 : 3. Der Buchwert der G-Beteiligung iHv -400.000 vermindert sich um 100.000 auf -300.000 und der Buchwert der H-Beteiligung iHv 200.000 erhöht sich um 100.000 auf 300.000.

3. A und B sind je zur Hälfte privat an der M-GmbH (Buchwert der GmbH -15.000, Verkehrswert 600.000) und der O-GmbH (Buchwert der GmbH 50.000, Verkehrswert 600.000) beteiligt.

Die Anschaffungskosten der Beteiligungen betragen einbringungsbedingt bei

A für die M-Beteiligung -12.000 und für die O-Beteiligung -100.000

B für die M-Beteiligung 0 und für die O-Beteiligung 20.000,

Die M-GmbH bringt einen Mitunternehmeranteil mit einem Einbringungskapital von 30.000 und einem Verkehrswert von 300.000 in die O-GmbH ein.

Das Verkehrswertverhältnis beträgt 1 : 2. Die Anschaffungskosten betragen nach der Einbringung bei

A für die M-Beteiligung -16.000 (-12.000 -4.000) und für die O-Beteiligung -96.000 (-100.000 +4.000)

B für die M-Beteiligung unverändert 0 und für die O-Beteiligung unverändert 20.000.

1131

Nach § 20 Abs. 4 Z 3 Satz 2 UmgrStG ist der bei der einbringenden Körperschaft auf Grund des Abganges des Einbringungsvermögens in Höhe des positiven Einbringungswertes entstehende Buchverlust genauso steuerneutral wie der in Höhe des negativen Einbringungswertes entstehende Buchgewinn. Unternehmensrechtlich wird zur Vermeidung einer nichtigen Einbringung eine Maßnahme zur Vermeidung einer verbotenen Einlagenrückgewähr zu treffen sein (Rz 1085).

1132

Spiegelbildlich ist gemäß § 18 Abs. 5 UmgrStG in Verbindung mit § 3 Abs. 2 UmgrStG der bei der übernehmenden Körperschaft auf Grund des Zuganges des Einbringungsvermögens in Höhe des positiven Einbringungswertes entstehende Buchgewinn genauso steuerneutral wie der in Höhe des negativen Einbringungswertes entstehende Buchverlust. Näheres dazu siehe Rz 161 ff und Rz 997 ff.

Fortsetzung der Beispiele in der Rz 1130:

Beispiel 1

Bei der einbringenden B-GmbH steht dem Abgang des Buchwertes des Teilbetriebes X iHv 200.000 kein Äquivalent gegenüber, sodass in gleicher Höhe ein, nach § 20 Abs. 4 Z 3 Satz 2 UmgrStG steuerneutraler Buchverlust entsteht.

Bei der übernehmenden C-GmbH steht dem Zugang des Buchwertes des Teilbetriebes X iHv 200.000 kein Äquivalent gegenüber, sodass in gleicher Höhe ein, nach § 18 Abs. 5 UmgrStG in Verbindung mit § 3 Abs. 2 UmgrStG steuerneutraler Buchgewinn entsteht.

Beispiel 2

Bei der einbringenden G-GmbH entsteht ein steuerneutraler Buchgewinn von 40.000, bei der übernehmenden H-GmbH ein steuerneutraler Buchverlust von 40.000.

Beispiel 3

Bei der einbringenden M-GmbH entsteht ein steuerneutraler Buchverlust von 30.000, bei der übernehmenden O-GmbH ein steuerneutraler Buchgewinn von 30.000.

3.7.3.6.2. Mittelbare Beteiligung an den Schwestergesellschaften

1133

Auch bei Einbringung von Vermögen in Fällen, bei denen die Anteile an der einbringenden und/ oder übernehmenden Körperschaft nur mittelbar von einem Gesellschafter gehalten werden, sind die Regelungen des § 20 Abs. 4 Z 3 UmgrStG anwendbar. Wenn die Konzernobergesellschaft Großmuttergesellschaft der einbringenden Schwestergesellschaft und Muttergesellschaft der übernehmenden Schwestergesellschaft ist, erfolgt in der Bilanz der Konzernobergesellschaft eine Abschreibung von der Beteiligung an der Zwischengesellschaft als Muttergesellschaft der einbringenden Schwestergesellschaft sowie eine Zuschreibung auf die unmittelbare Beteiligung an der übernehmenden Schwestergesellschaft. Auch hier ist die Korrektur nach dem Verhältnis der Verkehrswerte durchzuführen. Gleiches gilt für die entsprechende Abschreibung der von der Zwischengesellschaft als Muttergesellschaft unmittelbar gehaltenen Beteiligung an der einbringenden Schwestergesellschaft. Auch diese Korrektur hat nach dem Verhältnis der Verkehrswerte zu erfolgen. Die Buchverluste in der Zwischengesellschaft als Muttergesellschaft der einbringenden Schwestergesellschaft sind nach § 20 Abs. 4 Z 3 Satz 2 UmgrStG steuerlich unbeachtlich. Wenn die Konzernobergesellschaft

Großmuttergesellschaft der übernehmenden Schwestergesellschaft und Muttergesellschaft der einbringenden Schwestergesellschaft ist, erfolgt in der Bilanz der Konzernobergesellschaft nach den gleichen Grundsätzen nach dem Verhältnis der Verkehrswerte eine Abschreibung von der unmittelbaren Beteiligung an der einbringenden Schwestergesellschaft sowie eine Zuschreibung auf die Beteiligung an der Zwischengesellschaft als Muttergesellschaft der übernehmenden Schwestergesellschaft. Entsprechendes gilt für die Zuschreibung bei der von der Zwischengesellschaft als Muttergesellschaft unmittelbar gehaltenen Beteiligung an der übernehmenden Schwestergesellschaft. Die Buchverluste in der Zwischengesellschaft als Muttergesellschaft der übernehmenden Schwestergesellschaft sind nach § 18 Abs. 5 UmgrStG in Verbindung mit § 3 Abs. 2 UmgrStG steuerlich unbeachtlich. Genauso ist bei mehreren Zwischengesellschaften, etwa bei Einbringungen von Vermögen zwischen Urenkelgesellschaften vorzugehen.

Beispiel:

Die A-GmbH ist Alleingesellschafterin der B-GmbH, der Buchwert der Beteiligung beträgt 1.000.000 (Verkehrswert 4.000.000) und Alleingesellschafterin der D-GmbH, der Buchwert der Beteiligung beträgt 500.000 (Verkehrswert 2.000.000). Die B-GmbH ist Alleingesellschafterin der C-GmbH, der Buchwert der Beteiligung beträgt 500.000 (Verkehrswert 2.000.000). In der Bilanz der C-GmbH befindet sich ein Teilbetrieb X mit einem Buchwert von 200.000 (Verkehrswert 1.000.000). Die C-GmbH bringt ihren Teilbetrieb X unter Verzicht auf eine Gegenleistung in die D-GmbH ein.

In der Bilanz der A-GmbH ist die Wertminderung des Beteiligungsansatzes an der B-GmbH nach den Verhältnissen der Verkehrswerte des eingebrachten Teilbetriebes X in Höhe von 1.000.000 zur verbleibenden Beteiligung an der B-GmbH in Höhe von 3.000.000 – somit 1 : 3 – zu ermitteln. Der Buchwertansatz in Höhe von 1.000.000 ist daher um 250.000 (=25%) zu vermindern, sodass der neue Beteiligungsansatz an der B-GmbH 750.000 beträgt. In gleicher Höhe entsteht in der Bilanz der A-GmbH beim Beteiligungsansatz an der übernehmenden D-GmbH eine Werterhöhung von 250.000, sodass sich ein neuer Beteiligungsansatz von 750.000 für die Anteile an der D-GmbH ergibt. Es kommt demgemäß in der Bilanz der A-GmbH weder zu einem Buchgewinn noch zu einem Buchverlust.

In der Bilanz der B-GmbH ist die Wertminderung des Beteiligungsansatzes an der C-GmbH nach den Verhältnissen der Verkehrswerte des weitergeleiteten Teilbetriebes X in Höhe von 1.000.000 zur verbleibenden Beteiligung an der C-GmbH in Höhe von 1.000.000 – somit 1 : 1 – zu ermitteln. Der Buchwertansatz in Höhe von 500.000 ist daher um 50% zu vermindern, sodass der neue Beteiligungsansatz an der C-GmbH 250.000 beträgt. Da dem Kürzungsbetrag von 250.000 in der Zwischengesellschaft B-GmbH infolge des Weiterleitens des Teilbetriebes X in die Schwestergesellschaft D-GmbH kein Äquivalent gegenübersteht, ergibt sich in der B-GmbH ein nach § 20 Abs. 4 Z 3 Satz 2 UmgrStG steuerneutraler Buchverlust von 250.000 in Höhe des Kürzungsbetrages.

In der Bilanz der übertragenden C-GmbH steht dem Abgang des Teilbetriebes X in Höhe des Buchwertes 200.000 kein Äquivalent gegenüber, sodass in gleicher Höhe ein nach § 20 Abs. 4 Z 3 Satz 2 UmgrStG steuerneutraler Buchverlust entsteht.

In der Bilanz der übernehmenden D-GmbH steht dem Zugang des Teilbetriebes X in Höhe des Buchwertes 200.000 kein Äquivalent gegenüber, sodass in gleicher Höhe ein nach § 18 Abs. 5 UmgrStG in Verbindung mit § 3 Abs. 2 UmgrStG steuerneutraler Buchgewinn entsteht.

3.7.4. Änderung der Beteiligungsqualität

3.7.4.1. Überblick

1134

§ 20 Abs. 5 und 6 UmgrStG regeln verschiedene Tatbestände über Steuerverstrickungen im Zusammenhang mit Beteiligungen:

- In § 20 Abs. 5 UmgrStG sind die Folgen einer Verminderung der Beteiligungsquoten bei den Altgesellschaftern der übernehmenden Körperschaft dargestellt (siehe Rz 1144 ff).
- Von den Regelungen des § 20 Abs. 6 UmgrStG können nur die neuen Anteile des Einbringenden an der übernehmenden Körperschaft betroffen sein.
  - In § 20 Abs. 6 Z 1 UmgrStG sind die Folgen für die anlässlich der Einbringung erworbenen Anteile geregelt (siehe Rz 1136 ff). Auf Grund der Subsidiarität der Bestimmungen des § 20 Abs. 6 Z 1 UmgrStG kommt primär eine Besteuerung der stillen Reserven nach den Bestimmungen des EStG 1988 in Betracht (siehe Rz 1143).
  - § 20 Abs. 6 Z 2 UmgrStG betrifft den Sonderfall der Einbringung nicht steuerhängiger Kapitalanteile (siehe Rz 1149 ff). Die Regelungstechnik der zehnjährigen Steuerverstrickung von Anteilen ist in § 20 Abs. 5 UmgrStG für bestehende Anteile festgeschrieben, § 20 Abs. 6 Z 1 UmgrStG verweist für die neuen Anteile des Einbringenden an der übernehmenden Körperschaft nur mehr auf diese Bestimmung.

3.7.4.2. Anteilsgewährung unter der Grenze des § 31 EStG 1988

3.7.4.2.1. Allgemeines

1135

Die Anteilsgewährung unter der Grenze des § 31 EStG 1988 ist in § 20 Abs. 6 Z 1 UmgrStG geregelt und bezieht sich auf anlässlich der Einbringung erworbene Anteile an der übernehmenden Körperschaft. § 20 Abs. 6 UmgrStG kommt nur dann zur Anwendung, wenn die anlässlich der Einbringung erworbenen Anteile nicht zu einem Betriebsvermögen gehören, da bei einer Zugehörigkeit der Anteile zu einem Betriebsvermögen die stillen Reserven stets steuerverstrickt sind. Dies gilt auch für Steuerausländer, sofern die Anteile nicht einer inländischen Betriebsstätte zuzurechnen sind. Bei Zurechnung der Anteile eines Steuerausländers zu einer inländischen Betriebsstätte ist bei einer allfälligen Veräußerung dieser Anteile im Regelfall – sofern nicht durch ein DBA eingeschränkt – von betrieblichen Einkünften auszugehen (siehe EStR 2000 Rz 7901 ff).

3.7.4.2.2. Erworbene Anteile

1136

§ 20 Abs. 6 UmgrStG bezieht sich als Regelfall nur auf anlässlich der Einbringung erworbene Anteile. Dazu gehören

- neue (einbringungsgeborene) Anteile im Sinne des § 19 Abs. 1 UmgrStG (siehe Rz 1030 ff)
- zur Abfindung verwendete eigene Anteile der übernehmenden Körperschaft im Sinne des § 19 Abs. 2 Z 1 UmgrStG (siehe Rz 1042 f)
- bestehende Anteile an der übernehmenden Körperschaft, die der Einbringende im Zuge einer Abfindung durch die Altgesellschafter im Sinne des § 19 Abs. 2 Z 2 UmgrStG erwirbt (siehe Rz 1044 ff).

1137

§ 20 Abs. 6 Z 1 Satz 1 UmgrStG trägt dem Prinzip der Verdoppelung der stillen Reserven Rechnung (siehe Rz 1097) und stellt sicher, dass die auf die übernehmende Körperschaft übertragenen stillen Reserven des Einbringungsvermögens auch bei einer Veräußerung der als Gegenleistung für die Einbringung erworbenen Anteile, die sich im Privatvermögen des Einbringenden befinden, zu einer Veräußerungsüberschussbesteuerung führen.

1138

Zur Anwendung des § 20 Abs. 6 Z 1 Satz 1 UmgrStG kommt es nur, wenn sich die Möglichkeit der Besteuerung der stillen Reserven nicht bereits aus den Bestimmungen des EStG 1988 ergibt. Bei einer Veräußerung der für die Einbringung erworbenen Anteile ergibt sich nachstehende Reihenfolge bzw. Subsidiarität der zu prüfenden Tatbestände:

- Werden die erworbenen Anteile im Betriebsvermögen gehalten, ist die Veräußerung ein laufender Geschäftsfall und der Veräußerungsgewinn zählt zur jeweiligen betrieblichen Einkunftsart.
- Werden die erworbenen Anteile im Privatvermögen gehalten und innerhalb eines Jahres nach dem auf den Einbringungsstichtag folgenden Tag veräußert, liegt ein Spekulationsgeschäft im Sinne des § 30 EStG 1988 vor (siehe EStR 2000 Rz 6620 ff). Zur Fristenberechnung siehe Rz 1092.
- Werden die erworbenen Anteile im Privatvermögen gehalten und beträgt das Beteiligungsausmaß mindestens 1%, kommt bei abgelaufener Spekulationsfrist § 31 EStG 1988 zur Anwendung (siehe Rz 1143 und EStR 2000 Rz 6666 ff).

- Werden die erworbenen Anteile im Privatvermögen gehalten und beträgt das Beteiligungsausmaß weniger als 1%, ist im Falle der Einbringung von Betrieben, Teilbetrieben, Mitunternehmeranteilen oder unter § 31 EStG 1988 fallenden Kapitalanteilen § 20 Abs. 6 Z 1 UmgrStG anzuwenden.
- Werden die erworbenen Anteile im Privatvermögen gehalten und beträgt das Beteiligungsausmaß weniger als 1%, kommt im Falle der Einbringung von nicht unter § 31 EStG 1988 fallenden Kapitalanteilen der Sondertatbestand des § 20 Abs. 6 Z 2 UmgrStG zur Anwendung (siehe Rz 1149 ff).

1139

§ 20 Abs. 6 Z 1 Satz 1 UmgrStG übernimmt durch den Verweis auf § 20 Abs. 5 UmgrStG die zehnjährige Steuerverstrickung für die in das Privatvermögen anlässlich der Einbringung gewährten Gegenleistungsanteile des Einbringenden, sofern sich die Möglichkeit der Besteuerung der stillen Reserven nicht bereits nach den Bestimmungen des EStG 1988 ergibt. Eine Besteuerungsmöglichkeit nach den Bestimmungen des EStG 1988 ist nach den Verhältnissen im Veräußerungszeitpunkt zu beurteilen. Die zehnjährige Steuerverstrickung kommt daher auch dann zur Anwendung, wenn die Beteiligungsquote innerhalb des Zehnjahreszeitraumes unter die 1%-Grenze absinkt oder wenn die Fünfjahresfrist des § 31 EStG 1988 ausläuft oder eine zehnjährige Steuerfrist auf Grund einer vorangegangenen Umgründung erst während des Zehnjahreszeitraumes endet. Die Steuerverstrickung ist auf die Gesellschaftsanteile abgestellt, sodass die Zehnjahresfrist durch eine unentgeltliche Übertragung der Anteile nicht beeinflusst wird. Im Ergebnis sind daher sämtliche ins Privatvermögen des Einbringenden gewährten Gegenleistungsanteile bis zum Ende des zehnten Jahres nach Ablauf des Einbringungsstichtages als Beteiligung im Sinne des § 31 EStG 1988 steuerhängig.

Beispiel 1:

A ist Alleingesellschafter der A-GmbH. Das Stammkapital der A-GmbH beträgt 1.000.000. B bringt sein Einzelunternehmen mit einem Buchwert von 10.000 zum 31.12.01 in die A-GmbH ein, wobei an Stelle der Gewährung neuer Anteile eine Anteilsabtretung gemäß § 19 Abs. 2 Z 2 UmgrStG vereinbart wird. A tritt nach Maßgabe des Umtauschverhältnisses an den B a) 5% (Nennkapital 50.000) b) 0,5% (Nennkapital 5.000) seiner Beteiligung ab.

B hält die mit 1.1.02 erworbene Beteiligung im Privatvermögen. Die steuerlich maßgebenden Anschaffungskosten der erworbenen Beteiligung betragen auf Grund von § 20 Abs. 2 Satz 1 UmgrStG sowohl im Falle a) wie im Falle b) 10.000. B veräußert seinen Geschäftsanteil am 30.6.09 um 550.000 und anfallenden Werbungskosten von 50.000, wobei die Beteiligungsverhältnisse und die steuerlich maßgebenden Anschaffungskosten seit der Einbringung unverändert geblieben sind.

Zu a) Das Beteiligungsausmaß beträgt 5%, § 31 EStG 1988 ist daher unmittelbar anwendbar. Da B im Zeitpunkt der Veräußerung im Jahr 09 innerhalb der letzten 5

Jahre zu mindestens mit 1% beteiligt war, hat B sonstige Einkünfte in Höhe von 490.000 als Unterschiedsbetrag zwischen dem Veräußerungserlös (550.000) und den Anschaffungskosten (10.000) bzw. den Werbungskosten (50.000) nach § 37 Abs. 4 Z 2 lit. b EStG 1988 begünstigt zu versteuern.

Zu b) Das Beteiligungsausmaß beträgt 0,5%, § 31 EStG 1988 ist daher nicht unmittelbar anwendbar. Da die Veräußerung jedoch innerhalb der Zehnjahresfrist erfolgt, gelten die Anteile des B gemäß § 20 Abs. 5 UmgrStG in Verbindung mit § 20 Abs. 6 Z 1 Satz 1 UmgrStG als unter § 31 EStG 1988 fallende Anteile. Die einkommensteuerlichen Folgen entsprechen jenen des Falles a).

Beispiel 2:

Der Sachverhalt entspricht dem Beispiel 1, Variante a). Die Beteiligung des B im Ausmaß von 5% sinkt mit Wirkung ab 1.1.03 auf 0,8% ab, da A einen Mitunternehmeranteil zum 31.12.02 gemäß Art. III UmgrStG in die A-GmbH eingebracht hat und B seinerseits keine Einlage leistet.

B ist im Zeitpunkt der Veräußerung im Jahr 09 innerhalb der letzten 5 Jahre nicht mit zu mindestens 1% beteiligt, § 31 EStG 1988 ist daher nicht unmittelbar anwendbar. Da die Veräußerung jedoch innerhalb der Zehnjahresfrist erfolgt, gelten die Anteile des B gemäß § 20 Abs. 5 UmgrStG in Verbindung mit § 20 Abs. 6 Z 1 Satz 1 UmgrStG als unter § 31 EStG 1988 fallende Anteile. Die einkommensteuerlichen Folgen entsprechen jenen des Beispiels 1, Variante a).

3.7.4.2.3. Einbringungsbezogene Anteile

1140

§ 20 Abs. 6 Z 1 Satz 2 UmgrStG stellt Zu- bzw. Abschreibungsteile im Sinne des § 20 Abs. 4 Z 1 und 3 UmgrStG den anlässlich einer Einbringung erworbenen Gegenleistungsanteilen gleich (einbringungsbezogene Anteile) und legt daher auch für diese die Steuerverstrickung für zehn Jahre unter den in Rz 1136 ff beschriebenen Voraussetzungen fest. § 20 Abs. 6 UmgrStG bezieht sich nur auf Zu- und Abschreibungsbeträge. Anteile des Einbringenden, die dieser bereits vor der Einbringung gehalten hat, sind daher von § 20 Abs. 6 UmgrStG grundsätzlich nicht betroffen.

1141

Im Hinblick auf die Beschränkung des Ausnahmetatbestandes des § 19 Abs. 2 Z 5 UmgrStG auf die Alleingesellschafterstellung und die Schwesterneinbringung kann der Fall einer mit einer Einbringung ohne Kapitalerhöhung gemäß verbundenen Zu- bzw. Abschreibung im Sinne des § 20 Abs. 4 UmgrStG auf vor der Einbringung bestehende Anteile unter 1% nicht vorkommen.

1142

§ 20 Abs. 6 Z 1 Satz 2 UmgrStG und die damit verbundene zehnjährige Steuerhängigkeit nach § 20 Abs. 5 UmgrStG betrifft nur Zu- bzw. Abschreibungsanteile nach § 20 Abs. 4 Z 1 UmgrStG bei down-stream-Einbringungen (siehe Rz 1117 f) und unter bestimmten Voraussetzungen Zu- bzw. Abschreibungsanteile nach § 20 Abs. 4 Z 3 UmgrStG

bei side-stream-Einbringungen (siehe Rz 1129 ff). Eine Einbeziehung von up-stream-Einbringungen in § 20 Abs. 6 Z 1 Satz 2 UmgrStG ist nicht möglich (zur Vorgangsweise siehe Rz 1120 ff). Bei side-stream-Einbringungen kommt nach § 20 Abs. 6 Z 1 Satz 2 letzter Halbsatz UmgrStG als weitere Voraussetzung dazu, dass die Möglichkeit der Besteuerung der stillen Reserven bereits hinsichtlich der Anteile an der einbringenden Körperschaft gegeben sein musste. Die Anteile an der einbringenden Körperschaft müssen daher selbst steuerverstrickt sein. § 20 Abs. 6 Z 1 Satz 2 letzter Halbsatz UmgrStG kommt auf Grund der Subsidiarität dann nicht zur Anwendung, wenn der Anteil der einbringenden Körperschaft mindestens 1% beträgt, weil auf Grund der nach § 19 Abs. 2 Z 5 UmgrStG in Verbindung mit § 20 Abs. 4 Z 3 UmgrStG vorausgesetzten Beteiligungsidentität auch der Anteil an der übernehmenden Körperschaft mindestens 1% betragen muss und daher § 31 EStG 1988 unmittelbar zur Anwendung kommt. § 20 Abs. 6 Z 1 Satz 2 letzter Halbsatz UmgrStG kommt daher nur zur Anwendung:

- wenn eine weniger als 1-prozentige Beteiligung an der einbringenden Körperschaft im Betriebsvermögen gehalten wird, die weniger als 1-prozentige Beteiligung an der übernehmenden Körperschaft jedoch nicht oder
- wenn die Beteiligung an der einbringenden Körperschaft innerhalb der letzten 5 Jahre vor der Einbringung unter 1% abgesunken ist, sodass sie nach § 31 Abs. 1 EStG 1998 steuerverstrickt ist (siehe EStR 2000 Rz 6668).

Beispiel:

A hält im Privatvermögen a) 5% b) 0,5% der Anteile an der B-GmbH, wobei im Fall b) das Beteiligungsausmaß vor 3 Jahren von 5% auf 0,5% abgesunken ist. A hält weiters im Privatvermögen a) 5% b) 0,5% der Anteile an der C-GmbH. Die Anschaffungskosten des A betragen in beiden Varianten für die Anteile an der B-GmbH 5.000 und für die Anteile an der C-GmbH 2.000. Die Verkehrswerte für die Anteile des A an der B-GmbH betragen in beiden Varianten 20.000, sodass der Verkehrswert für alle Anteile der B-GmbH im Fall a) 400.000 und im Fall b) 4.000.000 beträgt.

In der Bilanz der B-GmbH befindet sich ein Teilbetrieb X mit einem Verkehrswert im Fall a) von 200.000 und im Fall b) von 2.000.000, sodass der Verkehrswert des Teilbetriebes X in beiden Fällen die Hälfte des Verkehrswertes der Beteiligung an der B-GmbH repräsentiert.

Die B-GmbH bringt ihren Teilbetrieb X nach § 19 Abs. 2 Z 5 UmgrStG ohne Kapitalerhöhung in die C-GmbH ein. Variante: Im Fall b) sind die Beteiligungsquoten vor 8 Jahren von 5% auf 0,5% abgesunken.

Die Anschaffungskosten der Beteiligung des A an der B-GmbH sind nach § 20 Abs. 4 Z 3 UmgrStG entsprechend dem Verhältnis der Verkehrswerte des Teilbetriebes X zum Gesamtverkehrswert der B-GmbH – somit 1 : 1 – um 50% in Höhe von 2.500 zu kürzen. In gleicher Höhe sind die Anschaffungskosten des A für die Beteiligung an der C-GmbH zu erhöhen, sodass sich neue Anschaffungskosten für die Beteiligung an der C-GmbH in Höhe von 4.500 bestehend aus Altanteil in Höhe von 2.000 und Zuschreibungsanteil in Höhe von 2.500 ergeben.

a) Da die Beteiligung des A an der C-GmbH 5% beträgt, ist § 31 EStG 1988 unmittelbar anwendbar und bei einer eventuellen Veräußerung zu berücksichtigen. Die Aufteilung in Altanteil und Zuschreibungsanteil ist auf Grund der Steuerverstrickung der gesamten Beteiligung irrelevant.

b) Auf Grund der Steuerverstrickung nach § 31 Abs. 1 EStG 1988 infolge des Absinkens der Beteiligung des A an der B-GmbH innerhalb des Fünfjahreszeitraumes ist § 20 Abs. 6 Z 1 Satz 2 letzter Halbsatz UmgrStG anwendbar. Der Zuschreibungsanteil bleibt innerhalb des Zehnjahreszeitraumes des § 20 Abs. 5 UmgrStG steuerverstrickt. Bei einer Veräußerung der Beteiligung des A an der C-GmbH innerhalb dieses Zeitraumes ist der Veräußerungserlös entsprechend dem Verhältnis der Verkehrswerte von Altanteilen der C-GmbH und Einbringungsvermögen im Zeitpunkt der Einbringung aufzuteilen und den Anschaffungskosten der Zuschreibungsanteile gegenüberzustellen.

Variante: Da das Absinken der Beteiligung des A an der B-GmbH außerhalb der 5-Jahresfrist des § 31 Abs. 1 EStG 1988 erfolgte, liegt keine Steuerverstrickung des Einbringungsvermögens vor. § 20 Abs. 6 Z 1 Satz 2 letzter Halbsatz UmgrStG kommt daher nicht zur Anwendung, eventuelle Veräußerungen des Zwerganteiles des A an der C-GmbH bleiben zur Gänze steuerfrei.

3.7.4.3. Übersteigen der Grenze des § 31 EStG 1988

1143

Ein Übersteigen der Grenze des § 31 EStG 1988 ist immer dann gegeben, wenn die anlässlich einer Einbringung gewährten Neuanteile an der übernehmenden Körperschaft ein Beteiligungsausmaß von mindestens 1% oder mehr erreichen bzw. bei nach § 19 Abs. 2 Z 5 UmgrStG unterbleibender Kapitalerhöhung das Beteiligungsausmaß bereits vor der Einbringung mindestens 1% oder mehr betragen hat. Bei Veräußerungen von im Privatvermögen gehaltenen, mindestens 1-prozentigen Anteilen der übernehmenden Körperschaft kommt bei abgelaufener Spekulationsfrist § 31 EStG 1988 unmittelbar zur Anwendung. § 20 Abs. 6 Z 1 UmgrStG kommt infolge Subsidiarität nicht zur Anwendung. Zur Reihenfolge bei Überprüfung der Subsidiarität siehe Rz 1138. Zur Abgrenzung zwischen § 31 EStG 1988 und § 20 Abs. 6 Z 1 UmgrStG siehe die Beispiele in Rz 1139. Im Ergebnis ist das Beteiligungsausmaß bezogen auf das Gesamtkapital der übernehmenden Körperschaft entscheidend: Beträgt das Beteiligungsausmaß mindestens 1%, liegt eine Beteiligung mit den Konsequenzen des § 31 EStG 1988 vor (siehe EStR 2000 Rz 6620 ff), liegt es darunter, kommt es zur zehnjährigen Gleichbehandlung im Sinne des § 20 Abs. 6 Z 1 UmgrStG.

3.7.4.4. Herabsinken unter die Grenze des § 31 EStG 1988

1144

§ 20 Abs. 5 UmgrStG betrifft zum Unterschied zu § 20 Abs. 6 UmgrStG nicht die anlässlich einer Einbringung gewährten neuen Anteile, sondern regelt die Verminderung der Beteiligungsquote der Altgesellschafter der übernehmenden Körperschaft unter die 1%-Grenze des § 31 EStG 1988 (siehe Rz 1134). Ein Absinken der Beteiligungsquote ist nur bei fusionsähnlichen Einbringungen denkmöglich, da bei Konzerneinbringungen im Sinne des

§ 19 Abs. 2 Z 5 UmgrStG eine durch die Einbringung unveränderte Beteiligungsquote Anwendungsvoraussetzung ist. Nach § 31 Abs. 1 Satz 1 EStG 1988 ist die Steuerverstrickung für einen im Privatvermögen gehaltenen Anteil bei einem Absinken auf 5 Jahre beschränkt (siehe EStR 2000 Rz 6668). Nach Ablauf dieser Frist könnte eine Veräußerung steuerfrei erfolgen. § 20 Abs. 5 Satz 1 UmgrStG verlängert diese Frist bei einem einbringungsbedingten Absinken bis zum Ende des zehnten Jahres nach Ablauf des Einbringungsstichtages.

Beispiel:

Das Stammkapital der A-GmbH beträgt 1.200.000. A ist mit 15.000 (= 1,25%) beteiligt, die Höhe des Nominales ist ident mit den Anschaffungskosten. Das Reinvermögen der A-GmbH beträgt zu Verkehrswerten 4.000.000, sodass der Anteil des A 50.000 beträgt. B bringt sein Einzelunternehmen mit einem Verkehrswert von 2.000.000 unter Anwendung des § 19 Abs. 2 Z 2 UmgrStG in die A-GmbH ein. Alle Gesellschafter gewähren dem B jeweils ein Drittel ihrer Beteiligung in Gesamthöhe von 400.000, sodass sie in der Folge am unveränderten Stammkapital der übernehmenden A-GmbH in Höhe von 1.200.000 dem wahren Wert der vereinigten Unternehmen entsprechend beteiligt sind. Die Beteiligung des A sinkt dadurch auf 10.000, seine Beteiligungsquote auf 0,83%. Die steuerlich maßgebenden Anschaffungskosten des A betragen trotz Verminderung des Nominalwertes um 5.000 auf Grund § 20 Abs. 3 Satz 1 UmgrStG weiterhin unverändert 15.000. Die Beteiligung des A ist gemäß § 20 Abs. 5 Satz 1 UmgrStG noch für einen Zeitraum von 10 Jahren steuerhängig im Sinne des § 31 EStG 1988.

1145

§ 20 Abs. 5 Satz 1 UmgrStG kommt nur für Anteile zur Anwendung, die bereits zum Zeitpunkt der Einbringung als Beteiligungen im Sinne des § 31 EStG 1988 einzustufen sind. Als maßgeblicher Zeitpunkt gilt der Zeitpunkt der zivilrechtlichen Wirksamkeit der Einbringung. Damit sind auch im Rückwirkungszeitraum erworbene, nach § 31 EStG 1988 steuerhängige Anteile von § 20 Abs. 5 Satz 1 UmgrStG miterfasst. Nicht miterfasst sind aber unter der 1%-Grenze des § 31 EStG 1988 gehaltene Anteile, die im Zeitpunkt der Einbringung lediglich auf Grund § 31 Abs. 1 EStG 1988 wegen nicht abgelaufener Fünfjahresfrist (siehe EStR 2000 Rz 6668) steuerhängig sind. Für diese Beteiligungen kann eine weitere einbringungsbedingte Verminderung der Beteiligungsquote zu keinem Wegfall der Eigenschaft als Beteiligung im Sinne des § 31 EStG 1988 führen, die Steuerhängigkeit nach § 31 Abs. 1 EStG 1988 bleibt daher unverändert.

1146

Die Zehnjahresfrist beginnt mit Ablauf des Einbringungsstichtages (siehe Rz 1092). Bis zum Ende der stichtagbezogenen Frist gelten die Anteile als Beteiligung im Sinne des § 31 EStG 1988. Eine Veräußerung innerhalb des Zehnjahreszeitraumes und außerhalb der Spekulationsfrist löst Einkünfte nach § 31 EStG 1988 aus, die bei natürlichen Personen begünstigt nach § 37 Abs. 4 Z 2 lit. b EStG 1988 zu versteuern sind (siehe EStR 2000 Rz 7308) und bei Privatstiftungen nach § 13 Abs. 3 Z 2 KStG 1988 in Verbindung

mit § 22 Abs. 3 KStG 1988 der Zwischenbesteuerung unterliegen (siehe StiftR 2001 Rz 92). § 20 Abs. 5 Satz 2 UmgrStG betont, dass § 30 EStG 1988 durch § 20 Abs. 5 UmgrStG unberührt bleibt. Dadurch wird klargestellt, dass die in § 31 Abs. 6 EStG 1988 geregelte Subsidiarität der Anwendung des § 31 EStG 1988 gegenüber Spekulationseinkünften nach § 30 EStG 1988 auch bei Veräußerungen von Beteiligungen, die lediglich einbringungsbedingt unter die 1%-Grenze abgesunken sind, zu beachten ist.

1147

§ 20 Abs. 5 UmgrStG kommt auf Grund des Vorranges von betrieblichen Einkünften bei Veräußerungen von im Betriebsvermögen gehaltenen Anteilen, die einbringungsbedingt unter die 1%-Grenze abgesunken sind, nicht zur Anwendung.

1148

Die steuerneutrale Aufwertungsoption des § 124b Z 57 EStG 1988 (siehe EStR 2000 Rz 6684 ff) ist für Kapitalanteile, die nur auf Grund § 20 Abs. 5 UmgrStG als Anteile im Sinne des § 31 EStG 1988 gelten, nicht möglich; betroffen davon sind sowohl Anteile der Altgesellschafter der übernehmenden Körperschaft als auch erworbene Anteile, auf die nach § 20 Abs. 6 Z 1 UmgrStG mangels anderer Bestimmungen § 20 Abs. 5 UmgrStG anzuwenden ist.

Zur Funktion des § 20 Abs. 5 UmgrStG als Grundnorm für die zehnjährige Steuerverstrickung siehe Rz 1134.

3.7.4.5. Einbringung von Anteilen unter der Grenze des § 31 EStG 1988

1149

§ 20 Abs. 6 Z 2 UmgrStG regelt den Sonderfall der Einbringung von Kapitalanteilen, bei denen die Möglichkeit der Besteuerung der stillen Reserven nach § 31 EStG 1988 am Tag des Abschlusses des Einbringungsvertrages nicht gegeben war. Dies betrifft im Privatvermögen gehaltene Kapitalanteile, die weniger als 1% betragen. Die Einbringung nach § 31 EStG 1988 nicht steuerhängiger Kapitalanteile ist nur in den engen Grenzen des § 12 Abs. 2 Z 3 Teilstrich 2 UmgrStG möglich (siehe Rz 732 f).

1150

Zur Anwendbarkeit der Bestimmung des § 20 Abs. 6 Z 2 UmgrStG bei Einbringung von nicht steuerhängigen Kapitalanteilen und Vorrang vor § 20 Abs. 6 Z 1 UmgrStG auf Grund der zu prüfenden Reihenfolge siehe Rz 1138. Zum Verweis auf die sinngemäße Anwendung des § 5 Abs. 1 und 2 UmgrStG Rz 1152. Sollte die Gegenleistung für die Einbringung von nach § 31 EStG 1988 nicht steuerhängigen Kapitalanteile in einer unter § 31 EStG 1988 fallenden Anteil bestehen, ist eine steuerneutrale Aufwertung vorzunehmen (siehe Rz 1152). Damit wird erreicht, dass zwar im Privatvermögen des Einbringenden nicht steuerhängige stille

Reserven bei der übernehmenden Körperschaft steuerhängig werden, jedoch der Eintritt einer Steuerverstrickung der bisher nicht steuerhängigen stillen Reserven auf Ebene der Anteile an der übernehmenden Körperschaft verhindert wird. Im Ergebnis kommt es daher nur zu einer Vereinfachung und nicht zu einer Verdoppelung der stillen Reserven bei der übernehmenden Körperschaft.

1151

Als maßgeblicher Zeitpunkt, zu dem das Nichtvorliegen der Steuerhängigkeit des eingebrachten Kapitalanteiles zu beurteilen ist, gilt der Tag des Abschlusses des Einbringungsvertrages. § 20 Abs. 6 Z 2 UmgrStG kommt daher nicht zur Anwendung, wenn am Tag des Abschlusses des Einbringungsvertrages die eingebrachten Kapitalanteile nach § 31 EStG 1988 steuerhängig sind, weil:

- das Beteiligungsausmaß des Einbringenden 1% oder mehr beträgt, oder
- das Beteiligungsausmaß des Einbringenden zwar unter 1% liegt, aber erst innerhalb der letzten fünf Jahre vor dem Abschluss des Einbringungsvertrages unter die 1%-Grenze abgesunken ist, oder
- die Steuerverstrickung nach § 31 EStG 1988 infolge einer vorangegangenen Umgründung besteht.

1152

Im Ergebnis ist für die Anwendbarkeit des § 20 Abs. 6 Z 2 UmgrStG auf die Einbringung eines Kapitalanteiles alleine entscheidend, dass die Besteuerungsmöglichkeit des eingebrachten Kapitalanteiles nach § 31 EStG 1988 fehlt. Durch den Verweis auf § 5 Abs. 1 und 2 UmgrStG (siehe Rz 256 ff) treten die verschmelzungsrechtlichen Folgen ein.

- Der Verweis auf § 5 Abs. 1 UmgrStG bedingt, dass das Gewähren von Anteilen an der übernehmenden Körperschaft nicht als steuerwirksamer Tausch gilt. Dadurch liegt keine Anschaffung vor und wird der steuerliche Wert der eingebrachten Zwerganteile auf den steuerlichen Wert der gewährten Anteile an der übernehmenden Körperschaft übertragen.
- Der Verweis auf § 5 Abs. 2 UmgrStG bedingt, dass steuerlich relevante Fristen, insb. die Spekulationsfrist nach § 30 EStG 1988, fortgesetzt werden. Demnach läuft die Spekulationsfrist für die eingebrachten Zwerganteile bei den Anteilen an der übernehmenden Körperschaft weiter und beginnt durch die Einbringung nicht neu zu laufen.

Im Falle des Entstehens einer Beteiligung im Sinne des § 31 EStG 1988 durch eine Einbringung eines nicht unter § 31 EStG 1988 fallenden Zwerganteiles ist nach dem letzten

Satz der § 20 Abs. 6 Z 2 UmgrStG der höhere gemeine Wert als Anschaffungskosten für die Anteile an der übernehmenden Körperschaft anzusetzen, wenn vor der Einbringung auch an der übernehmenden Körperschaft keine Beteiligung im Sinne des § 31 EStG 1988 bestanden hat. Durch die damit verbundene steuerneutrale Aufwertung wird sichergestellt, dass die vor der Einbringung entstandenen, nicht steuerhängigen stillen Reserven in den eingebrachten Anteilen in der Zukunft nicht steuerhängig sind.

Beispiel:

A besitzt seit 9 Jahren 0,5% der Anteile an der B-GmbH und hält diese im Privatvermögen. Die Anschaffungskosten betragen 250.000, der Verkehrswert beträgt 2.000.000. A bringt seine Anteile nach § 19 Abs. 1 UmgrStG in die C-GmbH (unter Erhöhung der Mehrheit der Stimmrechte) ein, an der er zum Einbringungszeitpunkt noch nicht beteiligt ist, und erhält dafür neue Anteile, die er ebenfalls im Privatvermögen hält. A ist nach der Einbringung im Ausmaß von 5% an der C-GmbH beteiligt. Die auf Grund der unter 1-prozentigen Beteiligung nicht steuerhängigen stillen Reserven der Beteiligung an der B-GmbH in Höhe von 1.750.000 bleiben nicht steuerverfangen. Die Anschaffungskosten der Anteile des A an der C-GmbH betragen – da sich der Verkehrswert bis zum Erwerbstag nicht geändert hat - 2.000.000. Die ab dem Erwerbstag entstehenden stillen Reserven der Anteile des A an der C-GmbH sind steuerhängig. Die C-GmbH hat die Anteile an der B-GmbH nach § 18 Abs. 1 UmgrStG in der Bilanz mit 250.000 anzusetzen, sodass im Betriebsvermögen der C-GmbH die stillen Reserven steuerhängig sind. Es kommt dadurch zu einer Vereinfachung der stillen Reserven in der übernehmenden Körperschaft.

3.7.5. Internationale Schachtelbeteiligung im Bereich der Gegenleistung

3.7.5.1. Überblick

1153

Die in § 20 Abs. 7 Z 1 UmgrStG geregelten Tatbestände des einbringungsbedingten Entstehens und der Veränderung einer internationalen Schachtelbeteiligung im Sinne des § 10 Abs. 2 KStG 1988 (zum Begriff siehe KStR 2001 Rz 551 ff) betreffen die der einbringenden Körperschaft zukommende Gegenleistung (siehe Rz 1157 ff).

1154

Hingegen können von den Regelungen des § 20 Abs. 7 Z 2 UmgrStG, die die Folgen des einbringungsbedingten Untergehens einer internationalen Schachtelbeteiligung beschreiben, nur die Anteile der Altgesellschafter an der übernehmenden Körperschaft betroffen sein (siehe Rz 1166 ff).

1155

Bei Einbringungen von Einbringungsvermögen mit nicht steuerhängigen stillen Reserven kommt § 20 Abs. 7 Z 1 UmgrStG nicht zur Anwendung. Hingegen fallen Einbringungen werdender (siehe Rz 1164 f) internationaler Schachtelbeteiligungen unter § 20 Abs. 7 Z 1 UmgrStG.

1156

Während § 20 Abs. 7 UmgrStG das einbringungsbedingte Entstehen, Erweitern und den Untergang einer internationalen Schachtelbeteiligung hinsichtlich der Anteile an der übernehmenden Körperschaft regelt, betrifft § 18 Abs. 4 UmgrStG vergleichbare Sachverhalte auf Ebene der übernehmenden Körperschaft selbst (siehe dazu Rz 984 ff).

3.7.5.2. Entstehen bzw. Erweiterung einer internationalen Schachtelbeteiligung

1157

Das einbringungsbedingte Entstehen bzw. Erweitern einer internationalen Schachtelbeteiligung ist hinsichtlich der Anteile des Einbringenden an der übernehmenden Körperschaft in § 20 Abs. 7 Z 1 UmgrStG normiert. Die Regelung stellt dem Grundsatz der Verdoppelung der stillen Reserven (siehe Rz 1097) entsprechend darauf ab, dass die im Einbringungsvermögen angesammelten stillen Reserven auch in den Anteilen an der übernehmenden Körperschaft steuerhängig bleiben, wenn durch die Einbringung eine internationale Schachtelbeteiligung im Sinne des § 10 Abs. 2 KStG 1988 entsteht oder erweitert wird.

1158

Voraussetzung für die Anwendung des § 20 Abs. 7 Z 1 UmgrStG ist, dass der Einbringende eine unter § 7 Abs. 3 KStG 1988 fallende Körperschaft ist (zum Begriff siehe KStR 2001 Rz 341 f). Einbringungen von Vermögen dieser Körperschaften gleichgehalten sind Einbringungen von Vermögen durch Mitunternehmerschaften, an der unter § 7 Abs. 3 KStG 1988 fallende Körperschaften beteiligt sind, da bei Einbringungen durch Mitunternehmerschaften stets die Mitunternehmer direkt als Einbringende anzusehen sind. Im Hinblick darauf, dass eine internationale Schachtelbeteiligung im Sinne des § 10 Abs. 2 KStG 1988 auch bei Zwischenschaltung einer Mitunternehmerschaft entstehen kann, ist es unerheblich, ob die Mitunternehmerschaft einbringungsbedingt untergeht oder nicht.

1159

Zum Entstehen einer internationalen Schachtelbeteiligung im Sinne des § 10 Abs. 2 KStG 1988 kommt es bei Einbringungen in eine ausländische Gesellschaft, wenn die einbringende inländische Körperschaft:

- keine Beteiligung an der ausländischen übernehmenden Körperschaft hält und ihr Anteile von mindestens 10% als Gegenleistung gewährt werden oder
- eine Beteiligung von weniger als 10% hält, die durch die Gewährung von Anteilen als Gegenleistung auf mindestens 10% ansteigt.

Im Fall der Einbringung durch eine nicht untergehende Mitunternehmerschaft gilt dies für den Fall, dass die Körperschaft an der Mitunternehmerschaft in einem Ausmaß beteiligt ist, das ihr die entsprechenden Beteiligungen an der ausländischen Körperschaft vermittelt.

1160

Eine Erweiterung einer internationalen Schachtelbeteiligung im Sinne des § 20 Abs. 7 Z 1 UmgrStG kommt zu Stande, wenn eine solche an der übernehmenden Körperschaft bereits vor der Einbringung bestanden hat und durch die Einbringung durch neue oder bestehende Anteile erweitert wird. Der Tatbestand der Erweiterung einer bestehenden internationalen Schachtelbeteiligung umfasst auch die Veränderung der bestehenden Beteiligung durch Zurechnung im Sinne des § 20 Abs. 4 UmgrStG (siehe Rz 1112) bei Einbringungen unter Verzicht auf Anteilsgewährung nach § 19 Abs. 2 Z 5 UmgrStG (siehe Rz 1068) infolge Identität der Eigentums- bzw. Beteiligungsverhältnisse. Durch die Wortwahl Veränderung in § 20 Abs. 7 Z 1 UmgrStG kommt zum Ausdruck, dass nicht nur Erweiterungen einer bestehenden internationalen Schachtelbeteiligung durch Zuschreibungen positiver Einbringungswerte, sondern auch Minderungen einer bestehenden internationalen Schachtelbeteiligung durch Abschreibungen negativer Einbringungswerte von dieser Regelung umfasst sind.

1161

Nach § 20 Abs. 7 Z 1 UmgrStG ist der Unterschiedsbetrag zwischen den Buchwerten und den höheren Teilwerten des eingebrachten Vermögens von der Steuerneutralität des § 10 Abs. 3 KStG 1988 ausgenommen. Der Betrag ist in Evidenz zu nehmen. Mit dieser mit § 18 Abs. 4 Z 1 UmgrStG (siehe Rz 984) identen Regelungstechnik wird erreicht, dass im Falle einer späteren Gewinnverwirklichung (Anteilsveräußerung, Liquidation der übernehmenden Körperschaft) die bis zur Einbringung steuerhängiger stiller Reserven des Einbringungsvermögens - soweit sie im Gewinn Deckung finden - steuerpflichtig bleiben.

Beispiel:

Die A-GmbH weist In der Bilanz einen Teilbetrieb X mit einem Buchwert von 200.000 (Verkehrswert 1.000.000) sowie seit mehr als einem Jahr die 100-prozentige Beteiligung an der ausländischen B-GmbH mit einem Buchwert von 500.000 (Verkehrswert 2.000.000) aus.

Die A-GmbH bringt ihren Teilbetrieb X unter Verzicht auf eine Anteilsgewährung nach § 19 Abs. 2 Z 5 UmgrStG in die B-GmbH ein. In der Bilanz der A-GmbH steht dem Abgang des Teilbetriebes X in Höhe des Buchwertes von 200.000 die Zuschreibung des gleichen Betrages zum Buchwert der Beteiligung an der B-GmbH gemäß § 20 Abs. 4 Z 1 UmgrStG gegenüber, sodass der neue Beteiligungsansatz 700.000 beträgt. Nach § 20 Abs. 7 Z 1 UmgrStG ist der Unterschiedsbetrag zwischen dem Buchwert des eingebrachten Vermögens in Höhe von 200.000 und dem höheren Teilwert in Höhe von 1.000.000 - somit 800.000 - von der Steuerneutralität des § 10 Abs. 3 KStG 1988 ausgenommen und evident zu halten.

Die A-GmbH veräußert alle Anteile an der ausländischen B-GmbH fünf Jahre nach der Einbringung um 5.000.000, wobei Veräußerungskosten von 50.000 angefallen sind. Die A-GmbH erzielt einen Veräußerungsgewinn (siehe KStR 2001 Rz 572) in Höhe von 4.250.000 aus dem Unterschiedsbetrag zwischen dem Veräußerungserlös in Höhe von 5.000.000 und den Veräußerungskosten in Höhe von 50.000 bzw. dem maßgeblichen Buchwert in Höhe von 700.000. Der Veräußerungsgewinn ist im Ausmaß der Ausnahme von der Steuerneutralität des § 10 Abs. 3 KStG 1988 in Höhe von 800.000 nach § 20 Abs. 7 Z 1 UmgrStG steuerpflichtig, der Restbetrag des Veräußerungsgewinnes in Höhe von 3.450.000 ist steuerfrei.

1162

Wenn nach einer Einbringung, die nach § 20 Abs. 7 Z 1 UmgrStG eine Ausnahme von der Steuerneutralität des § 10 Abs. 3 KStG 1988 verursacht hat, eine Einlagenrückzahlung gemäß § 4 Abs. 12 EStG 1988 (zum Begriff siehe Erlass des BMF vom 31. März 1998, 06 0257/1-IV/6/98, betreffend die steuerliche Behandlung von Einlagenrückzahlungen im Sinne des § 4 Abs. 12 und § 15 Abs. 4 EStG 1988, AÖF Nr. 88/1998) durch die ausländische übernehmende Körperschaft durchgeführt wird, gilt Folgendes:

- Die Einlagenrückzahlung ist niedriger als der steuerliche Buchwert der internationalen Schachtelbeteiligung. In diesem Fall beschränken sich die Auswirkungen auf eine erfolgsneutrale Abstockung des Beteiligungsbuchwertes um den Betrag der Einlagenrückzahlung. Es kommt insb. zu keiner Nachversteuerung der von der Steuerneutralität des § 10 Abs. 3 KStG 1988 gemäß § 20 Abs. 7 Z 1 UmgrStG ausgenommenen Beträge.
- Die Einlagenrückzahlung ist höher als der steuerliche Buchwert der internationalen Schachtelbeteiligung. In diesem Fall greift bei Erfüllung der Jahresfrist für den im Ausmaß des Unterschiedsbetrages zwischen Einlagenrückzahlung und steuerlichen Buchwert der Beteiligung entstehenden Buchgewinn an sich die Steuerneutralität des § 10 Abs. 3 KStG 1988, weil auch Einlagenrückzahlungen im Sinne des § 4 Abs. 12 EStG 1988 von dieser Regelung erfasst sind (siehe KStR 2001 Rz 568). Dieser Buchgewinn ist jedoch insoweit steuerpflichtig, als für die internationale Schachtelbeteiligung anlässlich einer vorangegangenen Einbringung eine Ausnahme von der Steuerneutralität des § 10 Abs. 3 KStG 1988 gemäß § 20 Abs. 7 Z 1 UmgrStG vorliegt.

1163

Die Veräußerung einer internationalen Schachtelbeteiligung ist nach § 10 Abs. 3 KStG 1988 nur dann steuerbefreit, wenn die Beteiligung während eines Zeitraumes von einem Jahr ununterbrochen bestanden hat (siehe KStR 2001 Rz 561). Hinsichtlich des Beginnes der Frist bei einbringungsbedingtem Entstehen einer internationalen Schachtelbeteiligung und der

damit verbundenen steuerfreien Veräußerungsmöglichkeit dieser Beteiligung ist zu unterscheiden:

- Änderung der Beteiligungsverhältnisse tritt ein:
  - Die Jahresfrist beginnt hinsichtlich der gewährten das Beteiligungsverhältnis verändernden Anteile mit dem dem Einbringungstag folgenden Tag zu laufen.
- Änderung der Beteiligungsverhältnisse tritt nicht ein:
  - Besteht bereits vor der Einbringung eine internationale Schachtelbeteiligung im Sinne des § 10 Abs. 2 KStG 1988 und wird diese durch Gewährung weiterer Anteile quotengleich aufgestockt oder unterbleibt die Anteilsgewährung nach § 19 Abs. 2 Z 5 UmgrStG, wird eine neuerliche Besitzfrist nicht in Gang gesetzt. Die einbringungsbetroffenen Anteile teilen hinsichtlich der Besitzfrist des § 10 Abs. 2 KStG 1988 das Schicksal der Altanteile.

1163a

§ 20 Abs. 7 Z 1 letzter Satz UmgrStG idF AbgÄG 2005 betrifft das Entstehen oder die Erweiterung einer internationalen Schachtelbeteiligung im Falle der Exporteinbringung eines betriebszugehörigen steuerhängigen Kapitalanteils (siehe dazu Rz 860d).

- Kommt es bei Exporteinbringungen in einen Drittstaat zur sofortigen Grenzbesteuerung zum Einbringungsstichtag, entspricht der Sacheinlagewert dem Verkehrswert und § 20 Abs. 7 Z 1 letzter Satz UmgrStG hat keine Bedeutung.
- Unterbleibt auf Grund der Einbringung in eine EU-Körperschaft nach § 16 Abs. 1 dritter bis letzter Satz UmgrStG die Besteuerung, prägt der Buchwert der Beteiligung den Sacheinlagewert und damit den Buchwert der Gegenleistung, die dem Grunde nach von der Ausnahme von der Steuerneutralität der Schachtelbeteiligung betroffen ist. Bei nachträglicher Besteuerung der im Ausland realisierten Reserven wird die Ausnahme von der Schachtelwirkung zwecks Vermeidung einer Doppelbesteuerung durch § 20 Abs. 7 Z 1 letzter Satz aufgehoben. Gleiches gilt für den Fall der Exporteinbringung eines in einer inländischen Betriebsstätte gehaltenen Kapitalanteils durch eine der EU angehörige Körperschaft gemäß § 16 Abs. 2 Z 1 UmgrStG.

3.7.5.3. Behandlung einer werdenden internationalen Schachtelbeteiligung

1164

Unter einer werdenden internationalen Schachtelbeteiligung versteht man eine am Einbringungsstichtag die Jahresfrist noch nicht erfüllende Beteiligung im Sinne des § 10 Abs. 2 Z 1 KStG 1988. Werdende internationale Schachtelbeteiligungen können als

steuerneutral angesehen werden, sofern die Voraussetzungen für die Steuerneutralität in weiterer Folge auch tatsächlich erfüllt werden (siehe dazu auch KStR 2001 Rz 555).

§ 20 Abs. 7 Z 1 UmgrStG kommt nicht zur Anwendung, wenn die Steuerhängigkeit der stillen Reserven im Einbringungsvermögen nicht gegeben ist.

1165

Nicht steuerlich verstrickte Reserven sollen unabhängig davon, worauf das Fehlen der Steuerhängigkeit beruht, durch Einbringungen nicht zu steuerverstrickten stillen Reserven werden. Dementsprechend kommt die Ausnahme von der Steuerneutralität des § 10 Abs. 3 KStG 1988 gemäß § 20 Abs. 7 Z 1 UmgrStG bei entstehender bzw. erweiterter internationaler Schachtelbeteiligung an der übernehmenden Körperschaft nach Einbringung eines ausländischen Betriebes, Teilbetriebes oder Mitunternehmeranteiles, dessen stille Reserven in Österreich nicht steuerhängig sind, nicht zur Anwendung. Entsteht bzw. erweitert sich die internationale Schachtelbeteiligung an der übernehmenden Körperschaft durch Einbringung einer Beteiligung im Sinne des § 10 Abs. 2 KStG 1988, ist zu unterscheiden:

- Der eingebrachte Kapitalanteil erfüllt die Jahresfrist des § 10 Abs. 2 KStG 1988:
  - Die Ausnahme von der Steuerneutralität des § 10 Abs. 3 KStG 1988 gemäß § 20 Abs. 7 Z 1 UmgrStG kommt infolge der fehlenden Besteuerungsmöglichkeit der übertragenen Beteiligung am Einbringungsstichtag nicht zur Anwendung.
- Der eingebrachte Kapitalanteil erfüllt die Jahresfrist des § 10 Abs. 2 KStG 1988 nicht:
  - Die Ausnahme von der Steuerneutralität des § 10 Abs. 3 KStG 1988 gemäß § 20 Abs. 7 Z 1 UmgrStG kommt ebenfalls nicht zur Anwendung, weil am Einbringungsstichtag hinsichtlich der übertragenen Beteiligung die Jahresfrist zwar noch nicht erfüllt ist, aber diese auf Grund der steuerlichen „Gesamtrechtsnachfolgefiktion" bei der übernehmenden Gesellschaft weiterläuft.

3.7.5.4. Untergang einer internationalen Schachtelbeteiligung

1166

§ 20 Abs. 7 Z 2 UmgrStG regelt die Folgen des einbringungsbedingten Untergehens einer internationalen Schachtelbeteiligung an der übernehmenden Körperschaft. Die Regelung bezieht sich ausschließlich auf die Anteile der Altgesellschafter der übernehmenden Körperschaft, weil sich beim Einbringenden durch eine Einbringung die Beteiligung nur erhöhen und nicht vermindern kann.

Eine Verminderung der Beteiligungsquote der Altgesellschafter kommt dann in Betracht, wenn dem Einbringenden im Zuge einer Kapitalerhöhung neue Anteile gewährt werden. Voraussetzung für die Anwendung des § 20 Abs. 7 Z 2 UmgrStG ist, dass der

Altgesellschafter vor der Einbringung mindestens mit 10% an der übernehmenden Körperschaft beteiligt ist und die Beteiligungsquote durch die Einbringung auf weniger als 10% absinkt. Zusätzlich muss für die betreffenden Anteile die Jahresfrist des § 10 Abs. 2 KStG 1988 zum Einbringungsstichtag bereits abgelaufen sein.

Die durch § 20 Abs. 7 Z 2 UmgrStG vermittelten Wirkungen gelten in Analogie zu der in § 20 Abs. 6 Z 2 UmgrStG festgelegten Vorgangsweise für nicht zu einem Betriebsvermögen gehörende Gegenleistungen für den Fall, dass die Einbringung einer steuerneutralen internationalen Schachtelbeteiligung:

- in eine inländische übernehmende Körperschaft unabhängig von der Art der Gegenleistung erfolgt oder
- in eine ausländische übernehmende Körperschaft erfolgt und die Gegenleistung nicht die Voraussetzungen des § 10 Abs. 2 KStG 1988 für eine internationale Schachtelbeteiligung erfüllt.

1167

§ 20 Abs. 7 Z 2 UmgrStG stellt sicher, dass die in einer internationalen Schachtelbeteiligung angesammelten, nach § 10 Abs. 3 KStG 1988 nicht steuerhängigen stillen Reserven (siehe KStR 2001 Rz 565) im Falle des einbringungsbedingten Wegfalles der Eigenschaft als internationale Schachtelbeteiligung nicht in die Steuerhängigkeit fallen. Als Regelungstechnik wird für die Anteile an der übernehmenden Körperschaft in § 20 Abs. 7 Z 2 UmgrStG wie auf Ebene der übernehmenden Körperschaft in § 18 Abs. 4 Z 2 UmgrStG (siehe Rz 992 ff) die steuerneutrale Aufwertung auf den höheren Teilwert zum Einbringungsstichtag verwendet, soweit für die internationale Schachtelbeteiligung im Anschaffungsjahr keine Option zugunsten der Steuerwirksamkeit erklärt worden ist. Dadurch werden bei steuerneutralen internationalen Schachtelbeteiligungen die bis zum Einbringungsstichtag entstandenen stillen Reserven auch in Zukunft nicht steuerhängig, während die nach dem Einbringungsstichtag entstehenden stillen Reserven infolge des Wegfalles der Eigenschaft der Anteile als internationale Schachtelbeteiligung steuerverstrickt sind.

1168

§ 20 Abs. 7 Z 2 UmgrStG kommt nur dann zur Anwendung, wenn der Teilwert der Anteile der Altgesellschafter höher als deren Buchwert ist. Von der auf Grund der steuerneutralen Aufwertung entstandenen Entsteuerung der zum Einbringungsstichtag bestehenden stillen Reserven ausgenommen sind:

- allfällige vorher durchgeführte und nicht schon nach § 26a Abs. 16 KStG 1988 nachversteuerte Teilwertabschreibungen im Sinne des § 6 Z 2 lit. a EStG 1988 (zum

Teilwertbegriff bei Beteiligungen und Anteilen an Körperschaften siehe EStR 2000 Rz 2238 ff) und

- bis zum Einbringungsstichtag umgründungsbedingt entstandene von der Steuerneutralität ausgenommene Unterschiedsbeträge im Sinne des § 20 Abs. 7 Z 1 UmgrStG (Rz 1161).

Der um die ausgenommenen Beträge gekürzte höhere Teilwert gilt als steuerlich maßgebender Buchwert und ist in Evidenz zu halten.

3.7.6. Auswirkung des einbringungsbedingten Wechsels zur Gewinnermittlung der übernehmenden Körperschaft nach § 5 EStG 1988 auf die Anteilsinhaber

1169

Die Auswirkungen des einbringungsbedingten Wechsels zur § 5 EStG 1988-Gewinnermittlung der übernehmenden Körperschaft auf Ebene der Anteilsinhaber sind in § 20 Abs. 8 UmgrStG geregelt. Danach sind die Anschaffungskosten für Anteile im Privatvermögen bzw. die Buchwerte für Anteile im Betriebsvermögen in dem Ausmaß zu verändern, die sich auf Grund von Änderungen des Betriebsvermögens nach § 4 Abs. 10 EStG 1988 ergeben.

Der Anwendungsbereich des § 20 Abs. 8 UmgrStG beschränkt sich auf den bei der übernehmenden Körperschaft stattfindenden Wechsel der Gewinnermittlungsart von § 4 Abs. 1 EStG 1988 auf § 5 Abs. 1 EStG 1988, da ein allfälliger Wechsel der Gewinnermittlung auf § 4 Abs. 1 EStG 1988 und der daraus resultierende Übergangsgewinn bzw. Übergangsverlust bereits beim Einbringenden zum Einbringungsstichtag zu erfassen ist (siehe Rz 818 ff). Dabei kommen die Grundsätze des § 4 Abs. 10 EStG 1988 (siehe EStR 2000 Rz 689 ff) und hier insb. die Grundsätze des § 4 Abs. 10 Z 2 und 3 lit. a EStG 1988 (siehe EStR 2000 Rz 702 ff) zur Anwendung. Dies betrifft vor allem die in der § 4 Abs. 1 EStG 1988-Gewinnermittlung steuerlich nicht erfassten Wertänderungen von Grund und Boden sowie Änderungen durch Nachholung von Rückstellungsdotierungen und Teilwertabschreibungen und durch Bildung von Rechnungsabgrenzungsposten.

1170

Mit der Regelung des § 20 Abs. 8 UmgrStG wird klargestellt, dass bei der Ermittlung der Anschaffungskosten bzw. Buchwerte der einbringungsbetroffenen Anteile an der übernehmenden Körperschaft auch jene Beträge zu berücksichtigen sind, die sich aus der Änderung der Gewinnermittlung auf Ebene der übernehmenden Körperschaft (siehe Rz 963 f) ergeben. Es kommt daher als Rechtsfolge zu einer Erhöhung oder Verminderung der Anschaffungskosten bzw. der Buchwerte der Anteile an der übernehmenden

Körperschaft. Die Erhöhung oder Verminderung betrifft bei Einbringungen mit Anteilsgewährung die dem Einbringenden gewährten Anteile, bei Einbringungen ohne Anteilsgewährung im Sinne des § 19 Abs. 2 Z 5 UmgrStG die Zu- bzw. Abschreibungsbeträge nach § 20 Abs. 4 UmgrStG. Zur Auswirkung des Wechsels der Gewinnermittlungsart bei der übernehmenden Körperschaft auf die Evidenzkonten siehe Rz 1267.

Beispiel:

A besitzt alle Anteile an der B-GmbH und hält diese im Privatvermögen. Die Anschaffungskosten dieser Beteiligung betragen 500.000, der Verkehrswert beträgt 2.000.000. A bringt sein nicht rechnungslegungspflichtiges Einzelunternehmen ohne Kapitalerhöhung mit Buchwert 2.000.000 und Verkehrswert 10.000.000 in die B-GmbH ein. In der Bilanz des Einzelunternehmens befindet sich seit mehr als 10 Jahren ein Grundstück mit Buchwert 500.000 und Verkehrswert 5.000.000. Die Anschaffungskosten der Beteiligung des A an der B-GmbH erhöhen sich durch die Einbringung nach § 20 Abs. 4 Z 1 Satz 1 UmgrStG um 2.000.000 und nach § 20 Abs. 8 UmgrStG um 4.500.000, sodass sie nach der Einbringung 7.000.000 betragen.

3.8. Verlustabzug (§ 21 UmgrStG)

1171

Das Recht eines Steuerpflichtigen, Vorjahresverluste gemäß § 18 Abs. 6 EStG 1988 bzw. § 8 Abs. 4 KStG 1988 als Sonderausgaben abzusetzen, ist an sich ein höchstpersönliches. Ungeachtet der Tatsache, dass der Steuerpflichtige bei einer Einbringung als Rechtsperson nicht untergeht, überträgt § 21 UmgrStG die für Verschmelzungen und Umwandlungen geltenden Grundsätze über die Behandlung vortragsfähiger Verluste auf Einbringungen im Sinne des Art. III UmgrStG. Damit sind auch bei Einbringungen die entsprechenden Auswirkungen auf vortragsfähige Verluste des Einbringenden (Rz 1172 ff) und jene der übernehmenden Körperschaft (Rz 1194 ff) zu prüfen.

Analog zur Regelung des § 4 UmgrStG ist auch bei Einbringungen eine Reihenfolge der Beurteilung des Verlustvortrags nach der Umgründung vorzunehmen:

- Prüfung des Objektbezuges beim Einbringenden (Rz 1177)
- Prüfung des Größenvergleichs beim Einbringenden (Rz 1189)
- Prüfung des Objektbezuges bei der übernehmenden Körperschaft (Rz 1196)
- Prüfung des Größenvergleichs bei der übernehmenden Körperschaft (Rz 1200)
- Prüfung des Vorliegens einer Doppelverlustverwertung bei einer up-stream-Einbringung (Rz 1205)
- Prüfung des Manteltatbestandes bzw. einer Ausnahme davon (Rz 1211)

3.8.1. Vortragsfähige Verluste des Einbringenden

1172

Der Übergang vortragsfähiger Verluste des Einbringenden auf die übernehmende Körperschaft hängt davon ab, dass das einzubringende Vermögen

- mit den Verlusten objektiv verbunden ist (Rz 1173)
- am Einbringungsstichtag tatsächlich vorhanden ist (Rz 1186)
- am Einbringungsstichtag umfänglich mit jenem des Verlustentstehungszeitraums vergleichbar ist (Rz 1189 ff)
- zu Buchwerten übergeht (Rz 1176)
- auf die übernehmende Körperschaft tatsächlich übergeht (Rz 1188).

3.8.1.1. Objektbezogener Verlustvortragsübergang

1173

Objekt des Verlustvortragsübergangs kann nur das in § 12 Abs. 2 UmgrStG genannte Vermögen sein, also ein Betrieb, Teilbetrieb, Mitunternehmeranteil und betriebsvermögenszugehöriger Kapitalanteil.

Verluste im Zusammenhang mit außerbetrieblichem Vermögen können keine Rolle spielen. Dies gilt auch für die Einbringung eines Kapitalanteils im Sinne des § 12 Abs. 2 Z 3 UmgrStG, soweit diese nicht von einer vermögensverwaltenden unter § 7 Abs. 3 KStG 1988 fallenden Körperschaft erfolgt.

3.8.1.1.1. Ermittlung

3.8.1.1.1.1. Einbringende

1174

Der Verlustabzug geht vom Einbringenden auf die übernehmende Körperschaft unabhängig davon über, ob es sich beim Einbringenden um einen Einzelunternehmer, einen einzelnen Mitunternehmer, eine Mitunternehmerschaft oder eine Körperschaft handelt.

1175

Ist der Einbringende eine Mitunternehmerschaft, gelten für Zwecke des Übergangs des Verlustabzuges die Mitunternehmer als Einbringende. Dies deshalb, weil ein Verlust einer Mitunternehmerschaft nicht der Mitunternehmerschaft selbst, sondern den Mitunternehmern zukommt. Ungeachtet der Tatsache, dass die in der Mitunternehmerschaft angefallenen Verluste quotenmäßig den Mitunternehmern zuzurechnen sind, gehen die dem von der Mitunternehmerschaft eingebrachten Vermögen objektiv zurechenbaren und von den Mitunternehmern noch nicht ausgeglichenen vortragsfähigen Verluste nach § 21 UmgrStG auf die übernehmende Körperschaft über.

> *Beispiel:*
>
> *In der zwei Betriebe führenden AB-OG ist im Jahr 01 ein steuerlicher Verlust von 500.000 angefallen, der je zur Hälfte dem A und dem B zuzurechnen ist. Bei A wird der Verlustanteil im Rahmen seiner Einkommensermittlung im Jahr 01 zur Gänze verrechnet, bei B verbleibt nach der Verrechnung mit außerbetrieblichen Einkünften ein Restbetrag von 100.000. Die OG bringt zum 31.12 01 den Verlust verursachenden Betrieb in eine Kapitalgesellschaft ein und behält den zweiten Betrieb. Der vortragsfähige Verlustrestbetrag des B in Höhe von 100.000 geht auf die übernehmende Kapitalgesellschaft über und steht ihr ab der Veranlagung für das Jahr 02 als Sonderausgabe zu. Zur Frage einer möglichen Äquivalenzverletzung siehe Rz 1181.*

3.8.1.1.1.2. Buchwertfortführung

1176

Der Verlustvortragsübergang auf die übernehmende Körperschaft hat zur Voraussetzung, dass die Einbringung ohne Gewinnverwirklichung erfolgt. Im Fall einer Vollaufwertung ist

daher ein Verlustvortragsübergang nicht möglich, im Falle einer Teilaufwertung bezieht sich der Verlustübergang nur auf das zu Buchwerten eingebrachte Teilvermögen.

Der Ausschluss des Verlustvortragsüberganges ist unabhängig davon gegeben, ob die Aufwertung des eingebrachten Vermögens eine zwingende nach § 16 Abs. 2 Z 2 UmgrStG ist oder unter Inanspruchnahme der Option nach § 16 Abs. 3 UmgrStG erfolgt.

3.8.1.1.1.3. Betroffene Verluste

1177

Verluste im Sinne des § 21 UmgrStG sind solche im Sinne des § 18 Abs. 6 EStG 1988 bzw. bei einer einbringenden Körperschaft Verluste im Sinne des § 8 Abs. 4 Z 2 KStG 1988. Zu den Verlusten gehören auch zeitlich beschränkt vortragsfähige Verluste im Sinne des § 18 Abs. 7 EStG 1988, wobei die zeitliche Beschränkung für die übernehmende Körperschaft weiter gilt.

§ 21 Z 1 Satz 1 UmgrStG legt fest, dass im Zuge einer Einbringung nur solche Verluste auf die übernehmende Körperschaft übergehen, die dem übertragenen Vermögen im Sinne des § 12 Abs. 2 UmgrStG zuzurechnen sind. Damit wird sichergestellt, dass nur die durch die eingebrachten Betriebe, Teilbetriebe, Mitunternehmeranteile oder betriebsvermögenszugehörigen Kapitalanteile verursachten Verluste auf die übernehmende Körperschaft übergehen und dort als Verlustabzug geltend gemacht werden können:

- Wird das gesamte Unternehmen im Sinne des gesamten Betriebes im Sinne des § 12 Abs. 2 Z 1 UmgrStG eingebracht, geht der gesamte objektbezogene vortragsfähige Verlust des Einbringenden auf die übernehmende Körperschaft unabhängig davon über, in welchem Ausmaß Wirtschaftsgüter des notwendigen Betriebsvermögens (innerhalb des nach dem UmgrStG zulässigen Gestaltungsspielraumes) oder bei rechnungslegungspflichtigen Gewerbetreibenden außerhalb des notwendigen Betriebsvermögens nicht übertragen werden. Ausgenommen von diesem Gesamtverlustvortragsübergang ist das Nichtübertragen von Vermögensteilen, die für sich ein einbringungsfähiges Vermögen im Sinne des § 12 Abs. 2 UmgrStG darstellen (siehe weites Rz 1191).
- Wird ein Betrieb von mehreren oder ein Teilbetrieb eingebracht, gelten die vorstehenden Ausführungen entsprechend.
- Bei der Einbringung von Mitunternehmeranteilen im Sinne des § 12 Abs. 2 Z 2 UmgrStG können nur die auf bis zum Einbringungsstichtag auf den Mitunternehmeranteil entfallenden und noch nicht verrechneten Verluste auf die übernehmende Körperschaft übergehen.

- Bei der Einbringung von Kapitalanteilen im Sinne des § 12 Abs. 2 Z 3 UmgrStG können nur die auf bis zum Einbringungsstichtag steuerwirksam gewordene Teilwertabschreibungen beziehbare Verluste auf die übernehmende Körperschaft übergehen.

3.8.1.1.1.4. Verluste außerhalb des Objektbezuges

1178

Die vom Verlustvortragsübergang mangels Vorliegen der Voraussetzungen des § 21 UmgrStG ausgeschlossenen Verluste bleiben abzugsfähige Verluste des Einbringenden und können vom ihm daher weiterhin als Sonderausgabe abgesetzt werden.

1179

Objektbezogene Verluste, die bereits beim Einbringenden nicht abzugsfähig sind, bleiben auch nach der Einbringung bei der übernehmenden Körperschaft nicht abzugsfähig. Dies betrifft zum einen Verluste, die beim Einbringenden nicht durch eine ordnungsmäßige Buchführung ermittelt wurden und zum anderen für in einer einbringenden Körperschaft entstandene Verluste, die auf ausschüttungsbedingte Vermögensminderungen im Sinne des § 12 Abs. 3 Z 1 KStG 1988 zurückzuführen sind.

3.8.1.1.1.5. Behandlung der Schwebeverluste

1180

Nicht unter die Regelung des § 21 Z 1 UmgrStG fallen so genannte Schwebeverluste, die jedoch auch nur objektbezogen auf die übernehmende Körperschaft übergehen. Dies gilt ua. für:

- Verluste nach § 2 Abs. 2a EStG 1988
- Übergangsverluste nach § 4 Abs. 10 EStG 1988.

Im Falle einer Buchwerteinbringung gehen diese Schwebeverluste auf Grund der Gesamtrechtsnachfolgefiktion des § 18 Abs. 1 UmgrStG auf die übernehmende Körperschaft über. Erfolgt die Einbringung auf den Bilanzstichtag der übernehmenden Körperschaft, können die Schwebeverluste erstmals in dem Wirtschaftsjahr der Körperschaft, das auf den Einbringungsstichtag folgt, berücksichtigt werden. Erfolgt die Einbringung auf einen vom Bilanzstichtag der übernehmenden Körperschaft abweichenden Stichtag, können die Schwebeverluste in jenem Wirtschaftsjahr berücksichtigt werden, in das der Einbringungsstichtag fällt.

Wird eine teilwertberichtigte Beteiligung im Zuge einer Einbringung übertragen, gehen die zum Einbringungsstichtag noch nicht abgesetzten Siebentelbeträge gemäß § 12 Abs. 3 Z 2 KStG 1988 mit Wirkung ab dem nach dem Einbringungsstichtag beginnenden

Wirtschaftsjahr auf die übernehmende Körperschaft über. Abweichend davon können die offenen Siebentel im Falle der Exporteinbringung einer Beteiligung weiterhin vom Einbringenden geltend gemacht werden.

Beispiel:

Die inländische A-GmbH (Wj = Kj) bringt a) im Rahmen einer Teilbetriebseinbringung die 25-prozentige Beteiligung an der inländischen B-GmbH b) nur die erwähnte 25%-Beteiligung zum 30.6.01 in die c) inländische D-GmbH (Wj = Kj) d) ausländische der EU angehörige E-GmbH ein. Die A-GmbH hat bis zum Einbringungsstichtag 4 Siebentel der Teilwertabschreibung auf die einzubringende Beteiligung geltend gemacht.

Im Falle der lit. c) kann die übernehmende D-GmbH das fünfte Siebentel

- *im Falle c) + a) zu Lasten des Wirtschaftsjahres 02 geltend machen (das 4. Siebentel ist zu Lasten des mit dem Einbringungsstichtag endenden Rumpfwirtschaftsjahres 1.1. bis 30.6.01 abgesetzt worden)*
- *im Falle c) + b) zu Lasten des Wirtschaftsjahres 01 geltend machen (das 4. Siebentel ist zu Lasten des Wirtschaftsjahres 00 abgesetzt worden, der Einbringungsstichtag unterbricht das laufende Wirtschaftsjahr nicht).*

Im Falle der lit. d) kann die übernehmende E-GmbH als ausländische Körperschaft von einer Siebentelabschreibung nicht berührt sein, daher setzt sie einbringende A-GmbH fort. Die A GmbH kann das fünfte Siebentel

- *im Falle d) + a) zu Lasten des Rumpfwirtschaftsjahres 1.7. bis 31.12.01 geltend machen (das 4. Siebentel ist Lasten des mit dem Einbringungsstichtag endenden Rumpfwirtschaftsjahres 1.1. bis 30.6.01 abgesetzt worden)*
- *im Falle d) + b) wie im Falle c) + b) zu Lasten des Wirtschaftsjahres 01 geltend machen.*

3.8.1.1.1.6. Verlustübergang und Äquivalenz

1181

Kommt es im Zuge einer Einbringung zu einer Äquivalenzverletzung, hat diese keinen Einfluss auf den Übergang des Verlustvortrages vom Einbringenden auf die übernehmende Körperschaft. Gehen bei einer Mehrzahl von Einbringenden unterschiedlich hohe vortragsfähige Verluste auf die übernehmende Körperschaft über, können sich im Falle der Nichtberücksichtigung der latenten Steuerwirkung der Verlustvorträge Äquivalenzverletzungen ergeben.

3.8.1.1.1.7. Ermittlung des übergehenden Verlustes

1182

Im Zuge der Einbringung können nur jene Verluste übergehen, die vom Einbringenden bis zu dem Veranlagungszeitraum, in den der Einbringungsstichtag fällt, noch nicht verrechnet wurden.

Als Grundsatz gilt, dass der Einbringende bei der Veranlagung für das Jahr, in das der Einbringungsstichtag fällt, seine vortragsfähigen Verluste als Sonderausgabe geltend zu

machen hat, sodass lediglich ein nach der Verrechnung mit positiven Einkünften verbleibender Restbetrag auf die übernehmende Körperschaft übergehen kann. Dies gilt auch dann, wenn der Einbringungsstichtag auf einen Tag vor Ablauf des Veranlagungsjahres fällt. Es sind daher Verluste des Einbringenden mit sämtlichen Einkünften des Veranlagungszeitraumes, in den der Einbringungsstichtag fällt, zu verrechnen. Bei einem unterjährigen Einbringungsstichtag hat die Verlustverrechnung in dem Veranlagungszeitraum, in den der Einbringungsstichtag fällt, mit positiven Einkünften des Einbringenden zu erfolgen. Denn bei der Einbringung ändert die Tatsache, dass das übertragene Vermögen rückwirkend auf einen bestimmten vom Ende eines Kalenderjahres abweichenden Umgründungsstichtag auf den Rechtsnachfolger übergeht, nichts daran, dass der Übertragende bei der Einkommensermittlung im Umgründungsjahr seine Sonderausgaben und damit auch vortragsfähige Verluste, die bis zum Umgründungsstichtag nicht verrechnet werden konnten, absetzen kann.

1183

Der zwingende objektbezogene Verlustvortragsübergang im Sinne des § 21 Z 1 UmgrStG bezieht sich auf die nach der möglichen Verrechnung beim Übertragenden verbleibenden Verlustvortragsrestbestände.

Beispiel:

Der Kommanditist A möchte seinen Mitunternehmeranteil zum Bilanzstichtag der KG-A, das ist der 30.6.01, in die zum 31.12. bilanzierende GmbH-B einbringen. Im Jahr 01 ergibt sich für A ein Gewinnanteil von 500 und aus einer rückbezogenen Entnahme eines Anlagegutes im Sinne des § 16 Abs. 5 Z 3 UmgrStG ein weiterer Gewinn in Höhe von 100. Da A aus Vorjahren vortragsfähige Verluste aus der Mitunternehmerbeteiligung von 800 besitzt, setzt A bei der Veranlagung für das Jahr 01 vortragsfähige Verluste mit 600 als Sonderausgabe an. Auf die GmbH-B geht daher ein Verlustvortragsrest von 200 über, den die GmbH-B nach § 21 Z 1 UmgrStG in Verbindung mit § 4 Z 1 lit. a UmgrStG bei der Veranlagung für das Jahr 02 als Sonderausgabe absetzen kann.

3.8.1.1.2. Verlustzuordnung

1184

Bei der Zuordnung von Verlusten zum eingebrachten Vermögen steht dem Einbringenden hinsichtlich jener Verluste, die neben dem einzubringenden Vermögen auch aus anderen Einkunftsquellen stammen und die bis zur Einbringung zum Teil mit Gewinnen verrechnet wurden und daher nicht eindeutig dem Einbringungsvermögen oder dem Restvermögen zugerechnet werden können, kein Wahlrecht zu. Verbleibt dem Einbringenden nach dem innerbetrieblichen und dem horizontalen Verlustausgleich ein Restverlust, wird dieser im Rahmen des vertikalen Verlustausgleiches verrechnet. Kann der restliche noch nicht ausgeglichene Verlust dem Einbringungsvermögen oder dem Restvermögen nicht objektiv

eindeutig zugerechnet werden, ist dieser zwischen dem eingebrachten und dem verbleibenden Vermögen sachgerecht aufzuteilen.

1185

Wird im Zuge einer Einbringung zB vom Einbringenden ein Teilbetrieb zurückbehalten, ist daher festzustellen, ob und in welchem Ausmaß ein Verlust ggf. auf den zurückbehaltenen Teilbetrieb zurückzuführen ist. Dieser (im Regelfall durch eine sachgerechte Schätzung zu ermittelnde) Verlust ist nicht dem eingebrachten Vermögen zuzurechnen und geht nicht auf die übernehmende Körperschaft über, sondern verbleibt als vortragsfähiger Verlust beim Einbringenden.

3.8.1.2. Vorhandensein des Vermögens

3.8.1.2.1. Tatsächliches Vorhandensein am Einbringungsstichtag

1186

§ 21 Z 1 Satz 2 UmgrStG setzt für den Verlustübergang voraus, dass das Einbringungsvermögen am Einbringungsstichtag tatsächlich vorhanden sein muss. Tatsächlich vorhanden bedeutet, dass das Vermögen am Einbringungsstichtag beim Einbringenden real existent ist. Ein bloß buchmäßiges Vorhandensein des Vermögens am Einbringungsstichtag ist daher nicht ausreichend.

Ist das Einbringungsvermögen am Einbringungsstichtag nicht mehr vorhanden, ist ein Übergang der mit diesem Vermögen in Zusammenhang stehenden Verluste auf die übernehmende Körperschaft, ebenso wie der Vermögensübergang selbst, nicht möglich. Diese nicht übergehenden Verluste verbleiben als abzugsfähige Verluste beim Einbringenden.

3.8.1.2.2. Vermögensänderungen nach dem Stichtag

1187

Erfährt das Einbringungsvermögen zwischen dem Zeitpunkt der Verlustentstehung und dem Einbringungsstichtag eine quantitative Änderung, wie zB Veränderungen im Anlagevermögen, führt dies zu keiner Einschränkung des Verlustvortragsüberganges, solange das übertragene Vermögen die Voraussetzungen des § 12 Abs. 2 UmgrStG erfüllt und die Vergleichbarkeit des Vermögensumfanges gegeben ist.

Unabhängig davon verlangt § 12 UmgrStG als Anwendungsvoraussetzung für Art. III UmgrStG jedoch, dass das eingebrachte Vermögen am Tag des Abschlusses des Einbringungsvertrages tatsächlich vorhanden ist.

3.8.1.2.3. Tatsächliche Übertragung des einzubringenden Vermögens

1188

Da § 12 Abs. 1 UmgrStG als Anwendungsvoraussetzung für Art. III UmgrStG die tatsächliche Übertragung des einzubringenden Vermögens festlegt, hängt auch der Verlustvortragsübergang von dieser Voraussetzung ab. Weist daher das einzubringende Vermögen im Zeitpunkt der Vermögensübertragung nicht mehr die Eigenschaft eines Betriebes oder Teilbetriebes auf oder wird es in der Zeit zwischen Einbringungsstichtag und dem Tag des Abschlusses des Einbringungsvertrages auf einen anderen übertragen, stellt sich die Frage eines Verlustüberganges auf die übernehmende Körperschaft nicht, da mangels Geltung des Art. III UmgrStG ein Übergang eines objektbezogenen Verlustvortrages auf den Rechtsnachfolger nicht in Betracht kommt.

3.8.1.3. Vergleichbarkeit des vorhandenen Vermögens

3.8.1.3.1. Allgemeines

1189

Auf Grund des in § 21 Z 1 UmgrStG enthaltenen Verweises auf § 4 Z 1 lit. c UmgrStG ist ein Übergang der Verluste trotz des Vorhandenseins des verlusterzeugenden Vermögens zum Einbringungsstichtag nicht möglich, wenn dieses verlusterzeugende Vermögen zum Einbringungsstichtag gegenüber dem Zeitpunkt des Verlustentstehens derart gemindert ist, dass nach dem Gesamtbild der wirtschaftlichen Verhältnisse eine Vergleichbarkeit nicht mehr gegeben ist. Diese Bestimmung betrifft daher nur wesentliche Minderungen des Vermögensumfanges zwischen dem Zeitpunkt der Verlustentstehung und dem Einbringungsstichtag. Ist die Vergleichbarkeit nicht gegeben, verbleiben die entsprechenden vortragsfähigen Verluste beim Einbringenden.

3.8.1.3.2. Vergleichbarkeit des Vermögens

1190

Die wirtschaftliche Vergleichbarkeit ist dann nicht mehr gegeben, wenn die im Einzelfall maßgeblichen wirtschaftlichen Parameter des betroffenen Betriebes bzw. Teilbetriebes zum Zeitpunkt des Einbringungsstichtages im Vergleich zum Zeitpunkt der Verlustentstehung auf 25% oder weniger abgesunken sind. Als Parameter werden bei Betrieben und Teilbetrieben quantitative Messgrößen wie Umsatz, Beschäftigtenzahl, Anlagevermögen, Auftragsvolumen herangezogen. Siehe dazu auch Rz 220 ff.

3.8.1.3.3. Wegfall einzelner Wirtschaftsgüter

1191

Im betrieblichen Bereich ist der Wegfall von einzelnen Wirtschaftsgütern im Hinblick auf den Verlustabzug nicht schädlich. Die kleinste Untereinheit der Objektbetrachtung ist dem Grunde nach ein Teilbetrieb. Solange ein Teilbetrieb vorhanden ist und keine qualifizierte Umfangsminderung vorliegt, gehen auch die damit zusammenhängenden Verluste auf die

übernehmende Körperschaft über. Der Wegfall einzelner Wirtschaftsgüter vor der Einbringung ändert nichts am vollständigen (teil)betriebsbezogenen Verlustvortragsübergang. Davon ausgenommen ist der Wegfall oder das Zurückbehalten von (teil)betriebsbezogenen Vermögensteilen, wenn diese für sich einbringungsfähiges Vermögen im Sinne des § 12 Abs. 2 UmgrStG darstellen. In diesem Fall bleibt ein auf den nicht mehr vorhandenen oder zurückbehaltenen Vermögensteil entfallender Verlustteil beim Einbringenden zurück.

Beispiel:

A bringt einen Teilbetrieb zum 31.12.02 in die A-GmbH ein. Zum notwendigen Betriebsvermögen des Teilbetriebes gehörte eine 25-prozentige Beteiligung an einer GmbH bis zum Konkurs dieser Gesellschaft im Jahr 01. A behält weiters einen dem Teilbetrieb zuzurechnenden Kommanditanteil zurück. Sollte ein vortragsfähiger Verlust vorhanden sein, der dem Teilbetrieb objektiv zurechenbar ist, und sind in diesem Teile aus der Teilwertabschreibung der Beteiligung einerseits und aus der Verlustzuweisung auf den Kommanditanteil andererseits enthalten und objektiv zurechenbar, gehen diese Verlustteile nicht auf die A-GmbH über. Im Zweifelsfall ist eine Aufteilung im Schätzungswege vorzunehmen.

3.8.1.4. Zeitliche Wirkung des Verlustabzugs bei der übernehmenden Körperschaft

1192

Die übernehmende Körperschaft kann die einbringungsbedingt auf sie übergegangenen Verluste in dem Einbringungsstichtag folgenden Veranlagungszeitraum als Sonderausgabe absetzen.

Beispiel:

A bringt seinen Einzelbetrieb a) zum 31.10.01 b) zum 1.1.01 in die A-GmbH (Wirtschaftsjahr 1.7. bis 30.6.) ein. Der übergehende vortragsfähige Verlust des A kann von der A-GmbH in beiden Fällen ab dem Jahr 02 als Sonderausgabe abgesetzt werden.

3.8.1.5. Überwachung des Verlustabzugs

1193

Kommt es einbringungsbedingt zu einer Aufteilung des am Einbringungsstichtag vorliegenden vortragsfähigen Verlustes des Einbringenden in einen auf die übernehmende Körperschaft übergehenden Teil und einen beim Einbringenden verbleibenden Teil, hat dies sowohl für die fortgesetzte Einkommensermittlung des Einbringenden als auch für jene der übernehmenden Körperschaft Bedeutung. Es wird daher die Plausibilität der Aufteilung des vortragsfähigen Verlustes dem Grunde und der Höhe nach zur Vermeidung einer Doppelberücksichtigung oder Doppelnichtberücksichtigung in überprüfbarer Weise zu dokumentieren sein. Liegt eine eindeutig die Aufteilung dokumentierende Unterlage nicht

vor, haben die betroffenen Abgabenbehörden zumindest zu prüfen und eine Abstimmung darüber herzustellen, ob die Summe der vom Einbringenden und der übernehmenden Körperschaft angesetzten vortragsfähigen Verluste dem Stand vor der Aufteilung entspricht. Sollte keine Aufteilung vorgenommen worden sein oder an der getroffenen Aufteilung sachliche Zweifel entstehen, wird die Richtigkeit der Vorgangsweise im Vorhalteverfahren zu klären sein.

3.8.2. Vortragsfähige Verluste der übernehmenden Körperschaft

3.8.2.1. Allgemeines

1194

§ 21 Z 2 UmgrStG verweist hinsichtlich der eigenen Verluste der übernehmenden Körperschaft auf § 4 Z 1 lit. b und c UmgrStG. Dieser Verweis bewirkt, dass bei der übernehmenden Körperschaft die eigenen bis zur Einbringung erlittenen Verluste nur dann abzugsfähig bleiben, wenn das Vermögen:

- am Einbringungsstichtag tatsächlich vorhanden ist (Rz 1196 ff)
- am Einbringungsstichtag umfänglich mit jenem des Verlustentstehungszeitraumes vergleichbar ist (Rz 1200 ff).

1195

Liegt einer der Ausschlusstatbestände vor, ist die Abzugsfähigkeit der davon betroffenen Verluste letztmalig im Veranlagungszeitraum, in den der Einbringungsstichtag fällt, gegeben.

Beispiel:

A bringt zum 30.6.01 einen Gewinn bringenden Teilbetrieb in die defizitäre A-GmbH (Wirtschaftsjahr = Kalenderjahr) ein. Da der Umfang des Betrieb der A-GmbH seit dem Entstehen der Verluste auf weniger als 25% gesunken ist, können die vortragsfähigen Verluste der A-GmbH bei der Einkommensermittlung des Kalenderjahres 01 mit dem nach Verlustausgleich verbleibenden aus dem übernommenen Betrieb stammenden Gewinn kompensiert werden. Ab dem Kalenderjahr 02 ist der restliche vortragsfähige Verlust der A-GmbH nicht mehr als Sonderausgabe absetzbar.

3.8.2.2. Vorhandensein des Vermögens am Stichtag

1196

Auf Grund der maßgebenden Regelung des § 4 Z 1 lit. b UmgrStG kann die übernehmende Körperschaft ihre eigenen körperschaftssteuerlichen Verluste aus den Vorjahren nach der Einbringung nur soweit weiterhin als Sonderausgabe absetzen, als die Betriebe, Teilbetriebe einerseits oder nicht einem Betrieb zurechenbare Vermögensteile, die den Verlust verursacht haben, andererseits, am Einbringungsstichtag tatsächlich vorhanden sind.

1197

Beschränkungen, wie etwa die in § 4 Z 1 lit. a UmgrStG für den Verlustübergang bei der übertragenden Körperschaft normierte Voraussetzung der Buchwertfortführung oder die zeitliche Verschiebung des Abzugs der übernommenen Verluste bzw. Verlustvorträge in den folgenden Veranlagungszeitraum, gelten für Verluste der übernehmenden Körperschaft nicht.

1198

Ist die übernehmende Körperschaft zum Einbringungsstichtag vermögenslos, kann ein selbst erlittener, vorgetragener Verlust nicht mehr als Sonderausgabe abgezogen werden.

1199

Im übrigen ist als erste Ebene der Prüfung die Eigenschaft der übernehmenden Körperschaft als betriebsführende (operative) Körperschaft oder als nicht betriebsführende (vermögensverwaltende) Körperschaft festzustellen:

- Zur betriebsführenden (operativen) Körperschaft siehe Rz 202 ff. Ist der Verlust in der übernehmenden Körperschaft im Rahmen eines Betriebes oder eines Teilbetriebes entstanden, muss für die weitere Vortragsfähigkeit dieses Verlustes dieser verlustverursachende Betrieb bzw. Teilbetrieb am Einbringungsstichtag tatsächlich vorhanden sein. Die Ausführungen zum Wegfall einzelner Wirtschaftsgüter in Rz 1191 gelten auch für die übernehmende Körperschaft; die davon abweichenden Ausführungen in Rz 202 sind unbeachtlich.
- Zur nicht buchführenden (vermögensverwaltenden) Körperschaft siehe Rz 208 f. Ist der Verlust in der übernehmenden keinen Betrieb führenden Körperschaft (zB Holdinggesellschaft) durch ein Wirtschaftsgut von nicht untergeordneter Bedeutung verursacht worden, ist im Hinblick auf die weitere Vortragsfähigkeit dieses Verlustes erforderlich, dass das verlusterzeugende Wirtschaftsgut zum Einbringungsstichtag noch vorhanden ist.

3.8.2.3. Vergleichbarkeit des vorhandenen Vermögens

3.8.2.3.1. Allgemeines

1200

Auf Grund der maßgebenden Regelung des § 4 Z 1 lit. c UmgrStG kann die übernehmende Körperschaft ihre eigenen körperschaftssteuerlichen Verluste aus den Vorjahren nach der Einbringung nur soweit weiterhin als Sonderausgabe absetzen, als der Umfang der vorhandenen verlusterzeugenden Betriebe oder Teilbetriebe einer operativen Körperschaft einerseits oder nicht einem Betrieb zurechenbaren verlusterzeugenden Vermögensteile einer vermögensverwaltenden Körperschaft andererseits am Einbringungsstichtag gegenüber jenem im Zeitpunkt des Entstehens der Verluste derart vermindert ist, dass nach dem

Gesamtbild der wirtschaftlichen Verhältnisse eine Vergleichbarkeit nicht mehr gegeben ist. Zur Frage des Jahres des Entstehens der Verluste siehe Rz 218.

3.8.2.3.2. Kriterien für die Vergleichbarkeit

1201

Die wirtschaftliche Vergleichbarkeit ist dann nicht mehr gegeben, wenn die im Einzelfall maßgeblichen wirtschaftlichen Parameter des betroffenen Betriebes, Teilbetriebes oder nichtbetrieblichen Wirtschaftsgutes auf 25% oder weniger abgesunken sind.

Als Parameter werden dabei quantitative Messgrößen wie Umsatz, Beschäftigtenzahl, Anlagevermögen, Auftragsvolumen bei Betrieben und Teilbetrieben herangezogen, bei Kapitalbeteiligungen die Beteiligungsquote. Siehe dazu auch Rz 220 ff.

1202

Das Wegfallen einzelner Wirtschaftsgüter aus einem Betrieb ist im Hinblick auf die weitere Vortragsfähigkeit der Verluste aus diesem Betrieb unbedenklich.

3.8.2.3.3. Zeitpunkt der Vergleichbarkeit

1203

Die Vergleichbarkeit des Umfanges muss zum Einbringungsstichtag gegeben sein. Eine Umfangsminderung nach dem Einbringungsstichtag ist für eine Betrachtung im Sinne des § 21 Z 1 UmgrStG ohne Bedeutung. Eine Minderung des Umfanges nach dem Einbringungsstichtag ist aber unter Umständen im Rahmen des § 21 Z 3 UmgrStG hinsichtlich des Vorliegens eines Mantelkaufstatbestandes von Bedeutung.

3.8.2.3.4. Mangelnde Vergleichbarkeit des Vermögens

1204

Liegt beim Betrieb oder einem Teilbetrieb der übernehmenden Körperschaft eine qualifizierte Minderung vor, entfällt der Abzug des Verlustes des betroffenen Betriebes oder Teilbetriebes vollständig (siehe Rz 1194). Dies hat jedoch keine Auswirkungen auf den Abzug jener Verluste, die dem verbleibenden im Umfang nicht qualifiziert geminderten Vermögen zuzurechnen sind.

3.8.3. Verbundene Unternehmen (Doppelverlustverwertung)

3.8.3.1. Allgemeines

1205

§ 21 Z 1 UmgrStG verweist auf die Geltung des § 4 Z 1 lit. d UmgrStG bei Einbringungen. Damit soll sichergestellt werden, dass es im Rahmen einer Einbringung zu keiner doppelten Verlustverwertung kommt.

1206

Erleidet eine operativ tätige Körperschaft Verluste, kann dies bei der die Beteiligung an der operativ tätigen Gesellschaft haltenden Körperschaft beziehungsweise im Falle der Zugehörigkeit der Beteiligung zum Betriebsvermögen eines Einzelunternehmens oder einer Mitunternehmerschaft zu einer Teilwertabschreibung auf diese Beteiligung führen. Die Doppelverwertung von Verlusten ist die Folge der doppelten Verlustentstehung, nämlich einmal auf der Ebene der operativen Gesellschaft und ein zweites Mal auf der Ebene der Obergesellschaft bzw. des Gesellschafterunternehmens der operativ tätigen Gesellschaft in Form der Teilwertabschreibung. Durch das Zusammenführen der Ergebnisse der beiden Unternehmen durch eine Einbringung nach Art. III UmgrStG würden die operativen Ergebnisse der zusammengeführten Unternehmen durch einen zweifachen Verlustabzug gekürzt.

3.8.3.2. Kürzung der vortragsfähigen Verluste

1207

Zur Vermeidung einer doppelten Verlustverwertung in einer Person ist der anlässlich der Einbringung zwischen verbundenen Körperschaften übergehende Verlustabzug um die von der Muttergesellschaft bzw. dem Gesellschafter-Betrieb vorgenommenen Teilwertabschreibungen auf die Beteiligung an der Tochtergesellschaft zu vermindern.

1208

Die Kürzung der Verluste greift vor allem in den Fällen der Einbringung von der Tochtergesellschaft in die Muttergesellschaft bzw. dem Beteiligungsunternehmen in die Beteiligungskörperschaft (up-stream-Einbringung), wenn vortragsfähige Verluste objektbezogen auf die übernehmende Muttergesellschaft übergehen. In den Fällen der mittelbaren Doppelverlustverwertung bei Einbringung von der Enkel-Gesellschaft in die Großmutter-Gesellschaft ist Rz 227 ff sinngemäß anzuwenden.

1209

Die Kürzung betrifft nur steuerwirksame Teilwertabschreibungen, die in Wirtschaftsjahren vorgenommen wurden, die nach dem 13. Dezember 1990 geendet haben.

1210

Die steuerlich noch nicht wirksam gewordenen Siebentelbeträge aus Teilwertabschreibungen sind in dem Jahr, in dem die Verlustkürzung erfolgt, mit zu berücksichtigen.

Siehe auch Rz 237.

3.8.4. Manteltatbestand

1211

§ 21 Z 3 UmgrStG legt fest, dass die Bestimmung des § 4 Z 2 UmgrStG über den Mantelkauf zu beachten ist. Dies bedeutet, dass im Falle einer Einbringung nach Art. III UmgrStG der

Verlustabzugsübergang auf die übernehmende Körperschaft ausgeschlossen ist, sofern nach dem Gesamtbild der Verhältnisse der Mantelkauftatbestand erfüllt ist.

Zum Begriff des Mantelkaufs siehe KStR 2001 Rz 1178 ff. Die Mantelkaufregelung des § 4 Z 2 UmgrStG geht insoweit über jene des § 8 Abs. 4 Z 2 KStG hinaus, als ein Mantelkauf auch dann vorliegt, wenn die Tatbestände des § 8 Abs. 4 Z 2 KStG zum Teil beim Einbringenden und zum Teil bei der übernehmenden Körperschaft erfüllt sind. Der Einbringende und die übernehmende Körperschaft sind hinsichtlich der Strukturänderungen im Sinne des § 8 Abs. 4 Z 2 KStG als eine Einheit zu betrachten.

3.8.4.1. Voraussetzungen für den einbringungsbezogenen Mantelkauftatbestand

1212

Der Mantelkauftatbestand des § 21 Z 3 UmgrStG in Verbindung mit § 4 Z 2 UmgrStG ist erfüllt, wenn im Zuge einer Einbringung nach Art. III UmgrStG die wirtschaftliche Identität der Körperschaft verloren geht. Die wirtschaftliche Identität geht verloren, wenn in einem engen sachlichen und zeitlichen Zusammenhang wesentliche Änderungen im Bereich:

- der Gesellschafterstruktur auf entgeltlicher Grundlage und
- der wirtschaftlichen Struktur und
- der organisatorischen Struktur

eintreten.

Beispiel 1:

Ein Einzelunternehmer erwirbt am 1.7.01 alle Anteile einer Verlustvorträge besitzenden betriebsführenden GmbH, übernimmt die Geschäftsführerfunktion und bringt in der Folge seinen Betrieb zum 31.12.00 in diese Gesellschaft ein, wodurch die wirtschaftliche Struktur dieser Gesellschaft wesentlich geändert wird. Die Vorjahresverluste der übernehmenden Gesellschaft sind ab dem Jahr 01 auf Grund der Regelung des § 8 Abs. 4 Z 2 KStG grundsätzlich nicht mehr abzugsfähig.

Beispiel 2:

Die A-GmbH mit vortragsfähigen Verlusten erwirbt die restlichen 75% der Anteile der positiv gebarenden B-GmbH, in der Folge wird die Geschäftsführeridentität hergestellt und der Betrieb der A-GmbH in die B-GmbH eingebracht. Die wirtschaftliche Struktur wird in der Folge durch Einstellung des Verlustbetriebes der A-GmbH wesentlich geändert. Die objektbezogenen Vorjahresverluste der A-GmbH gehen in diesem Fall zwar im ersten Schritt gedanklich auf die B-GmbH über, sind aber in der Folge wegen Vorliegens eines umgründungssteuerlichen Manteltatbestandes verloren.

Bezüglich der Einzelheiten zu den schädlichen Strukturänderungen wird auf Rz 241 ff verwiesen.

3.8.4.2. Ausnahmetatbestände

3.8.4.2.1. Allgemeines

1213

Liegt auf Grund der im Zuge der Einbringung vorgenommenen Strukturänderungen nach dem Gesamtbild der Verhältnisse wirtschaftlich keine Identität der Körperschaft vor, bleibt das Verlustvortragsrecht dennoch weiter aufrecht, wenn die Voraussetzungen zur Anwendung der Sanierungsklausel des § 8 Abs. 4 Z 2 KStG oder der Rationalisierungsklausel des § 4 Z 2 Satz 2 UmgrStG gegeben sind.

3.8.4.2.2. Sanierungsklausel

1214

Nach § 8 Abs. 4 Z 2 Satz 3 KStG führt der Wegfall der Identität der Gesellschaft infolge wesentlicher Strukturänderungen nicht zum Wegfall des Verlustabzuges, wenn diese Änderungen zum Zwecke der Sanierung der Gesellschaft mit dem Ziel der Erhaltung eines wesentliche Teiles der betrieblichen Arbeitsplätze erfolgen. Siehe dazu KStR 2001 Rz 1188.

3.8.4.2.3. Rationalisierungsklausel

1215

Nach § 4 Z 2 Satz 2 UmgrStG fällt der Verlustabzug ungeachtet der fehlenden wirtschaftlichen Identität der Gesellschaft nicht weg, wenn die Änderungen zum Zwecke der Verbesserung oder der Rationalisierung der betrieblichen Struktur im Unternehmenskonzept der übernehmenden Gesellschaft erfolgt. Diese Ausnahmeregelung ist von der allgemeinen Regelung des § 8 Abs. 4 Z 2 KStG nicht umfasst und greift nur im Zusammenhang mit einer Umgründungsmaßnahme. Siehe dazu Rz 251 f bzw. KStR 2001 Rz 1189.

3.9. Sonstige Rechtsfolgen der Einbringung (§ 22 UmgrStG)

3.9.1. Arbeitsverhältnisse

3.9.1.1. Allgemeines

1216

Im Rahmen von Einbringungsvorgängen gehen die dienstrechtlichen Verpflichtungen auf Grund der zivilrechtlichen Rechtsnachfolge auf die übernehmende Körperschaft über, sodass diesbezüglich keine Rückwirkung gegeben ist. Zur Begründung oder Veränderung von Arbeitsverhältnissen des Einbringenden in Bezug auf die übernehmenden Körperschaft siehe Rz 975.

1217

Die lohnsteuerrechtliche Rechtsnachfolgeregelung des § 41 UmgrStG hat für alle zivilrechtlich als Einzelrechtsnachfolge zu behandelnden Einbringungen Bedeutung. In den meisten

Umgründungsfällen gehen allerdings die Bestimmungen des AVRAG (Arbeitsvertragsrechtsanpassungsgesetz) den einschlägigen umgründungssteuerrechtlichen Bestimmungen vor, weil durch das AVRAG ex lege die übernehmende Körperschaft die Rechten und Pflichten des Dienstgebers übernimmt. Es bestehen keine Bedenken, wenn der Übergang der Arbeitgebereigenschaft in Abstimmung mit der Abgabenbehörde mit dem der Anmeldung zur Eintragung im Firmenbuch oder mangels Zuständigkeit des Firmenbuchs mit dem Tag der Meldung folgenden Lohnzahlungszeitraum angenommen wird.

1218

Die Änderung der Beteiligungsqualität im Sinn des § 22 Z 2 EStG 1988 bei einem Gesellschafter-Geschäftsführer auf Grund einer Einbringung durch ihn (Wechsel in die wesentliche Beteiligung) oder durch andere (Wechsel in die nicht wesentliche Beteiligung) tritt mangels Rückwirkung mit der Eintragung der einbringungsveranlassten Kapitalerhöhung in das Firmenbuch ein (siehe EStR 2000 Rz 5267 ff.

3.9.1.2. Arbeitnehmerbeteiligung

1218a

Beteiligt sich ein bisheriger Arbeitnehmer mit einer Vermögenseinlage im Sinne des § 12 Abs. 2 UmgrStG an der Arbeitgeberkörperschaft und entsteht bei ihm infolge der Gegenleistung für die Einbringung ein mehr als 25-prozentiger Anteil am Grund- oder Stammkapital der übernehmenden Kapitalgesellschaft, erfolgt die Änderung der Einkunftsart von nicht selbständiger Arbeit auf (sonstige) selbständige Arbeit im Sinne des § 22 EStG 1988. Für diesen Fall tritt die Änderung der Einkunftsart nicht rückwirkend mit Beginn des dem Einbringungsstichtag folgenden Tages sondern nach § 22 Abs. 2 UmgrStG erst zum Zeitpunkt der Eintragung im Firmenbuch bzw. der Meldung beim für die übernehmende Körperschaft zuständigen FA ein. Die Änderung der Einkunftsart ändert nichts daran, dass eine bis zur Einbringung gebildete Abfertigungsrückstellung nach Maßgabe der Regelungen des § 14 EStG 1988 weiterzuführen und erst aufzulösen ist, wenn das arbeitsrechtliche Dienstverhältnis beendet wird (EStR 2000 Rz 3334). Der Empfang der Abfertigung unterliegt beim Empfänger der Besteuerung gemäß § 67 Abs. 3 EStG 1988 (LStR 2002 Rz 1074).

3.9.2. Äquivalenzverletzung

1219

§ 22 Abs. 1 UmgrStG verweist hinsichtlich möglicher Äquivalenzverletzungen auf die grundsätzliche Regelung in § 6 Abs. 2 UmgrStG.

Eine Äquivalenzverletzung liegt vor, wenn nach Verkehrswertverhältnissen der Wert der dem Einbringenden zu gewährenden Anteile höher oder geringer ist als der Wert des

Einbringungsvermögens. Die Geltung des Art. III UmgrStG wird durch eine Äquivalenzverletzung nicht berührt.

Zu den ertragsteuerlichen Folgen siehe Rz 308 ff mit der Maßgabe, dass infolge der Rückwirkungsfiktion auch die Äquivalenzverletzung rückwirkend erfolgt. Zu den schenkungssteuerlichen Folgen siehe Rz 311 ff.

3.9.3. Umsatzsteuer

1220

Nach § 22 Abs. 3 UmgrStG gilt die Einbringung als nicht steuerbarer Umsatz im Sinne des UStG 1994.

1221

Für die Umsatzsteuer gilt keine Rückwirkungsfiktion. Der Übergang der umsatzsteuerlichen Zurechnung kann mit dem der Anmeldung zur Eintragung im Firmenbuch bzw. mit dem der Meldung beim zuständigen FA folgenden Monatsersten angenommen werden, sofern der zuständigen Abgabenbehörde kein anderer Stichtag des tatsächlichen Wechsels der Unternehmereigenschaft dargetan wird.

1222

Auf Grund der Einbringung kommt eine Vorsteuerberichtung nach § 12 Abs. 10 oder Abs. 11 UStG 1994 nicht in Betracht.

Siehe im Übrigen Rz 318 ff.

3.9.4. Gebühren

1223

Nach § 22 Abs. 4 UmgrStG sind Einbringungen nach § 12 UmgrStG und dafür gewährte Gegenleistungen von den Gebühren nach § 33 TP 21 GebG befreit. Diese Befreiung betrifft die Abtretung von Rechten und Schuldforderungen.

Die Voraussetzungen für die Befreiung von der Gebühr nach § 33 TP 21 GebG sind dieselben wie für die Befreiung von den Kapitalverkehrsteuern (siehe Rz 1226 f).

Zur Vorgangsweise bei Zweifeln hinsichtlich des Vorliegens der Anwendungsvoraussetzungen für Art. III UmgrStG siehe Rz 655.

1224

Neben der Gebührenbefreiung nach § 22 Abs. 4 UmgrStG können für Umgründungsvorgänge auch Gebührenbefreiungen im GebG selbst wie auch Befreiungen in anderen Gesetzen Anwendung finden.

1225

Auf folgende Befreiungen im GebG ist im Besonderen hinzuweisen:

- Gemäß § 33 TP 21 Abs. 2 Z 6 GebG unterliegen Abtretungen von Anteilen an einer GmbH, Übertragungen von Geschäftsanteilen an einer Erwerbs- und Wirtschaftsgenossenschaft und Übertragungen der mit der Stellung eines Gesellschafters einer Personengesellschaft verbundenen Rechte und Pflichten nicht der Gebühr.
- Gemäß § 15 Abs. 3 GebG sind Rechtsgeschäfte, die unter das Erbschafts- und Schenkungssteuergesetz, Grunderwerbsteuergesetz, Kapitalverkehrsteuergesetz (I. Teil Gesellschaftsteuer und II. Teil Wertpapiersteuer), Versicherungssteuergesetz oder Beförderungssteuergesetz fallen von der Gebührenpflicht ausgenommen. Voraussetzung ist die Identität des Rechtsvorganges.
- § 19 Abs. 2 GebG sieht eine Gebührenbefreiung für bestimmte Nebengeschäfte und Nebenverabredungen vor. Voraussetzung für eine solche Gebührenbefreiung ist, dass das Nebengeschäft (Nebenverabredung) in der Urkunde über das Hauptgeschäft beurkundet ist, diese zwischen denselben Vertragsteilen abgeschlossen sind und das Nebengeschäft (Nebenverabredung) zur Sicherung oder Erfüllung des Hauptgeschäftes erfolgt. Dabei ist es gleichgültig, ob das Hauptgeschäft nach dem GebG oder einem Verkehrssteuergesetz einer Gebühr oder Verkehrssteuer unterliegt.

3.9.5. Kapitalverkehrsteuern

3.9.5.1. Allgemeines

1226

§ 22 Abs. 4 UmgrStG sieht für Einbringungen eine Befreiung von den Kapitalverkehrsteuern vor. Betroffen davon kann nur die Gesellschaftsteuer sein.

Die Befreiung nach § 22 Abs. 4 UmgrStG ist an zwei Voraussetzungen geknüpft:

- Es muss sich um eine Einbringung nach § 12 UmgrStG und dafür gewährte Gegenleistungen nach § 19 UmgrStG handeln.
- Das zu übertragende Vermögen muss am Tag des Abschlusses des Einbringungsvertrages länger als zwei Jahre als Vermögen des Einbringenden bestehen.

Zur Vorgangsweise bei Zweifeln hinsichtlich des Vorliegens der Anwendungsvoraussetzungen für Art. III UmgrStG siehe Rz 655.

1227

Sollte Einbringende eine Kapitalgesellschaft im Sinne des § 4 KVG sein, besteht keine Gesellschaftsteuerbefreiung für Rechtsvorgänge, durch welche die Einbringungsfähigkeit des Vermögens nach § 12 Abs. 2 UmgrStG erreicht wird (zB Zuschüsse, um einen positiven

Verkehrswert zu erhalten), und für Einlagen nach § 16 Abs. 5 UmgrStG, sowie für die Nutzung unverzinster unbarer Entnahmen im Sinne des § 16 Abs.5 Z 2 UmgrStG.

3.9.5.2. Zweijahresfrist

1228

Die in § 22 Abs. 4 UmgrStG normierte Zweijahresfrist beginnt mit dem Tag des Erwerbes des zivilrechtlichen Eigentums zu laufen. Die Zweijahresfrist wird bei einer zivilrechtlichen Gesamtrechtsnachfolge nicht unterbrochen.

1229

Bei einer einbringenden Personengesellschaft (Mitunternehmerschaft) ist ein Gesellschafterwechsel innerhalb der 2-Jahresfrist nicht befreiungsschädlich.

1230

Bei einer Gesellschaft nach bürgerlichem Recht ist auf die Dauer der Zugehörigkeit des Einbringungsvermögens zu dieser abzustellen; ein Gesellschafterwechsel innerhalb der 2-Jahresfrist ist nicht befreiungsschädlich (VwGH 14.11.1996, 94/16/0157).

1231

Scheidet ein Gesellschafter aus einer drei- oder mehrgliedrigen Personengesellschaft des Unternehmensrechtes aus, ohne dass er seinen Gesellschaftsanteil an einen anderen Gesellschafter oder an einen Dritten entgeltlich oder unentgeltlich überträgt, wächst sein Anteil am Gesellschaftsvermögen den übrigen Gesellschaftern grundsätzlich im Verhältnis ihrer Beteiligung zu. Daher erwerben die übrigen Gesellschafter keinen bestehenden Gesellschaftsanteil. Für die verbleibenden Gesellschafter beginnt die Zweijahresfrist nicht neu zu laufen.

1232

Da auf die Zugehörigkeit des Vermögens zum Einbringenden abgestellt wird, ist die Besitzzeit des Gesamtrechtsvorgängers auch dann zu berücksichtigen, wenn der Einbringende selbst nicht länger als zwei Jahre existiert.

> *Beispiel:*
>
> *Der Vater schenkt die Hälfte seines als Einzelunternehmen geführten Betriebes seinem Sohn, innerhalb eines Jahres wird der Betrieb in eine Kapitalgesellschaft eingebracht. Die vermögensbezogene zweijährige Bestehensfrist ist nicht erfüllt (VwGH 21.2.1996, 95/16/0161).*

1233

Bei Einbringung von Vermögen durch einen Treuhänder ist Voraussetzung für die Anwendung der Befreiung des § 22 Abs. 4 UmgrStG, dass das eingebrachte Vermögen am Tag des Abschlusses des Einbringungsvertrages länger als zwei Jahre dem Treugeber

zuzurechnen ist. Ein Wechsel des Treuhänders innerhalb dieser Frist ist daher der Befreiung nicht abträglich.

1234

Findet innerhalb der zweijährigen Frist ein Zuerwerb von Kapitalanteilen mit Quotenerhöhung statt, besteht für die innerhalb der Frist zuerworbenen Anteile keine Befreiung. Für jene Kapitalanteile, für welche die Frist erfüllt ist, bleibt die Befreiungsbestimmung anwendbar. Wird erst innerhalb der zweijährigen Frist der Kapitalanteil auf das einbringungsfähige Ausmaß von 25% aufgestockt, ist die Befreiung auf die Einbringung dieser Kapitalanteile zur Gänze nicht anzuwenden.

1235

Bei formwechselnder Umwandlung und nachfolgender Einbringung läuft die Zweijahresfrist weiter.

Für die Bemessung der Zweijahresfrist ist ausschließlich, unabhängig von der ertragsteuerlichen Qualifikation, die zivilrechtliche Besitzzeit maßgeblich.

3.9.5.3. Einbringungen durch Kapitalgesellschaften im Sinne des § 4 KVG

1236

Für Einbringungen durch Kapitalgesellschaften im Sinne des § 4 KVG enthält § 6 Abs. 1 Z 3 KVG eine Befreiung von der Gesellschaftsteuer für den Erwerb von Gesellschaftsrechten oder deren Erhöhung, sofern es sich bei dem Einbringungsobjekt um einen Betrieb, Teilbetrieb oder um das ganze Vermögen der übertragenden Kapitalgesellschaft handelt. Dies gilt nicht, wenn die Kapitalgesellschaft, an der Gesellschaftsrechte erworben werden, für die übernommenen Sacheinlagen bare Zahlungen oder sonstige Leistungen von mehr als 10% des Nennwertes der Gesellschaftsrechte leistet oder gewährt. Die Gesellschaftssteuerbefreiung kommt auch dann zur Anwendung, wenn eine Gegenleistung zum Erwerb von Gesellschafterrechten kraft gesetzlicher Anordnung unterbleibt bzw. unterbleiben kann (zB § 19 Abs. 2 UmgrStG).

1237

Nach dem KVG gilt auch die Kapitalgesellschaft & Co KG als Kapitalgesellschaft.

Werden gleichzeitig alle Kommanditanteile an einer Kapitalgesellschaft & Co KG als Sacheinlage in die Komplementärgesellschaft als letztverbleibende Gesellschafterin nach den Bestimmungen des § 12 UmgrStG eingebracht und kommt es dadurch zum Anwachsen des Vermögens nach § 142 UGB, wird damit die Komplementärin im Wege der Gesamtrechtnachfolge Übernehmerin des gesamten Vermögens der Kapitalgesellschaft & Co KG, ist die Befreiungsbestimmung des § 6 Abs. 1 Z 3 KVG bei Zutreffen der sonstigen Voraussetzungen anwendbar.

Hinsichtlich der Konkurrenz der Befreiungsbestimmungen des KVG und des UmgrStG siehe Rz 325.

3.9.6. Grunderwerbsteuer

1238

Nach § 22 Abs. 5 UmgrStG ist bei Einbringungen nach § 12 UmgrStG die Grunderwerbsteuer für verwirklichte Erwerbsvorgänge nach § 1 Abs. 1 oder 2 GrEStG vom zweifachen Einheitswert zu berechnen. Dies gilt im Hinblick darauf, dass § 22 Abs. 5 UmgrStG als lex specialis zu den Bestimmungen des GrEStG anzusehen ist, unabhängig davon, ob die Einbringung mit und solchen ohne Gegenleistung erfolgt (VwGH 19.1.1994, 93/16/0147, und VwGH 19.12.1996, 94/16/0109).

Zur Vorgangsweise bei Zweifeln hinsichtlich des Vorliegens der Anwendungsvoraussetzungen für Art. III UmgrStG siehe Rz 655.

1239

Nach allgemeinem Grunderwerbsteuerrecht ist bei Einbringungen die Grunderwerbsteuer vom Wert der Gegenleistung zu berechnen.

Sind im Einbringungsvermögen inländische Grundstücke im Sinne des § 2 GrEStG enthalten, wird durch den Einbringungsvertrag ein grunderwerbsteuerpflichtiger Erwerbsvorgang gemäß § 1 Abs. 1 Z 1 GrEStG verwirklicht. Da die Rückwirkungsfiktion des § 13 Abs. 1 UmgrStG für die Grunderwerbsteuer ohne Bedeutung ist, sind die Verhältnisse zum Zeitpunkt der Verschaffung der Verfügungsmacht über die Grundstücke maßgeblich (idR ident mit dem Abschluss des Einbringungsvertrages). Es kommt daher zur einbringungsbedingten Grunderwerbsteuerpflicht für die zwischen dem Einbringungsstichtag und dem Tag des Abschlusses des Einbringungsvertrages angeschafften Grundstücke. Für Grundstücke, die in der Einbringungsbilanz noch aufscheinen, jedoch zwischen Einbringungsstichtag und dem Tag des Abschlusses des Einbringungsvertrages veräußert werden, fällt einbringungsbedingt keine Grunderwerbsteuer an. Das Ausscheiden des Grundstückes sollte im Einbringungsvertrag festgehalten werden.

Siehe im Übrigen Rz 330 ff.

1240

Inwieweit Grundstücke zum Betriebsvermögen gehören und damit im Rahmen des Art. III UmgrStG übertragen werden können, richtet sich nach den ertragsteuerlichen Vorschriften (siehe auch EStR 2000 Rz 557). Soll ein betriebsvermögenszugehöriges Grundstück anlässlich der Einbringung zivilrechtlich zurückbehalten werden, das auf diesem Grundstück befindliche Gebäude hingegen in die Kapitalgesellschaft eingebracht werden,

unterliegt das Rechtsgeschäft, das den Anspruch auf Einräumung des Baurechtes begründet, sowie die Einbringung des Gebäudes der Grunderwerbsteuer.

Der Einbringende verpflichtet sich als Sacheinlage zur Begründung eines Baurechtes und zur Einbringung des in seinem Eigentum stehenden Gebäudes. Beide Vorgänge sind umgründungsbedingt, so dass hiefür die Bestimmung des § 22 Abs. 5 UmgrStG anwendbar ist.

Als Bemessungsgrundlage für die Grunderwerbsteuer ist der zweifache Einheitswert des Grundstückes (Grund und Boden, auf dem das Baurecht eingeräumt wird, sowie der Gebäudewert).

1241

Tritt durch die unter Art. III UmgrStG fallende Einbringung eines Mitunternehmeranteiles die Vereinigung aller Anteile der Personengesellschaft in einer Hand ein („Umwandlung" einer GmbH & Co KG in eine GmbH), und kommt es dadurch zum Anwachsen des Vermögens nach § 142 UGB, ist der mit dem Anwachsen nach § 142 UGB verwirklichte Erwerbsvorgang nach § 22 Abs. 5 UmgrStG begünstigt.

1242

Wird anlässlich der Einbringung eines Betriebes einer Personengesellschaft einerseits das Betriebsgrundstück und andererseits eine Verbindlichkeit nach § 16 Abs. 5 Z 3 UmgrStG zurückbehalten, dh. in das Quotenmiteigentum der einbringenden Mitunternehmer übertragen, liegt ein grunderwerbsteuerpflichtiger Erwerbsvorgang außerhalb des UmgrStG vor. Entscheidend ist, ob ein innerer Zusammenhang zwischen der Übertragung des Grundstückes und der Übertragung der Verbindlichkeit besteht. Ein innerer Zusammenhang besteht zB, wenn es sich um den Anschaffungskredit für die Liegenschaft handelt. Besteht ein innerer Zusammenhang, ist die Verbindlichkeit als Gegenleistung Bemessungsgrundlage für die Grunderwerbsteuer. Besteht eine Bereicherungsabsicht, liegt in Höhe des die Verbindlichkeit übersteigenden dreifachen Einheitswertes zusätzlich ein schenkungssteuerpflichtiger Vorgang in der Steuerklasse V vor. Besteht kein innerer Zusammenhang und keine Bereicherungsabsicht, ist Bemessungsgrundlage der Grunderwerbsteuer der dreifache Einheitswert; besteht jedoch ein Bereicherungswille, ist Schenkungssteuerpflicht vom dreifachen Einheitswert gegeben.

1243

Die Bemessungsgrundlage des § 22 Abs. 5 UmgrStG (zweifacher Einheitswert) bezieht sich nur auf Erwerbsvorgänge nach § 1 Abs. 1 oder 2 GrEStG. Bei einer Anteilsvereinigung oder einer Übertragung aller Anteile nach § 1 Abs. 3 GrEStG ist die Grunderwerbsteuer gemäß

§ 4 Abs. 2 Z 3 GrEStG vom Wert des Grundstückes zu berechnen; das ist der dreifache Einheitswert.

3.10. Einbringung und Unternehmensgruppen

1244

Zu den Grundfragen der Gruppenbesteuerung im Zusammenhang mit Umgründungen siehe Rz 349, Rz 349a und Rz 349b.

3.10.1. Begründung einer Unternehmensgruppe

1245

Die Gründung einer Unternehmensgruppe ist einbringungsbedingt nicht möglich, die Einbringung kann aber eine Gründung mit Hilfe der Rückwirkungsfiktion unterstützen. Entsteht durch die Einbringung eines oder mehrer Kapitalanteile eine finanziell ausreichende Verbindung der übernehmenden Körperschaft zu einer Kapitalgesellschaft, kann dies in der Folge zur Bildung einer Unternehmensgruppe führen. Erfolgt die Einbringung auf den Bilanzstichtag der künftigen Beteiligungskörperschaft, ist die ununterbrochene finanzielle Verbindung ab ihrem folgenden Wirtschaftsjahr gegeben, wenn der Anteilserwerb durch den Einbringenden vor dem Bilanzstichtag erfolgt ist.

Beispiel:

A erwirbt am 10.9.01 die 75-prozentige Beteiligung an der B-GmbH (Wirtschaftsjahr a) 1.7. bis 30.6., b) 1.11. bis 31.10.).

A gründet am 25.9.01 die A-GmbH (Wirtschaftsjahr = Kalenderjahr) bar. Die Einbringung der erworbenen Beteiligung ist frühestens auf den 10.9.01 möglich.

Im Falle a) ist die Unternehmensgruppe zwischen der A-GmbH und der B-GmbH mit Wirkung ab 1.7.02 möglich, wobei die erste Einkommenszurechnung der B-GmbH das Wirtschaftsjahr 1.7.02 bis 30.6.03 betrifft und daher bei der Veranlagung der A-GmbH für 03 wirksam wird.

Im Falle b) ist die Unternehmensgruppe zwischen der A-GmbH und der B-GmbH mit Wirkung ab 1.11.01 möglich, wobei die erste Einkommenszurechnung der B-GmbH das Wirtschaftsjahr 1.11.01 bis 30.10.02 betrifft und daher bei der Veranlagung der A-GmbH für 02 wirksam wird.

Die übernehmende Körperschaft kann mangels eines Anschaffungstatbestandes eine Firmenwertabschreibung auf die Beteiligung der übernehmenden Körperschaft nicht vornehmen. Im obigen Beispiel wäre zudem der Konzernausschluss gemäß § 9 Abs. 7 KStG 1988 gegeben.

3.10.2. Veränderung innerhalb einer Unternehmensgruppe

3.10.2.1. Inlandseinbringungen

3.10.2.1.1. Betriebs-, Teilbetriebs- oder Mitunternehmeranteilseinbringung

1245a

Für Einbringungen innerhalb der Unternehmensgruppe kommen die allgemeinen Regelungen der §§ 12 ff UmgrStG zur Anwendung.

- Bringt eine beteiligte Körperschaft ihren gesamten Betrieb mit Ausnahme der Beteiligung an der unmittelbar verbundenen Beteiligungskörperschaft in diese ein, ändert dies nichts an der Unternehmensgruppe.

  Die laufende Firmenwertabschreibung der einbringenden Körperschaft auf die 100-prozentige Beteiligung an der übernehmenden Beteiligungskörperschaft ändert sich einbringungsbedingt nicht.

  Kommt es mangels Alleingesellschafterstellung der beteiligten Körperschaft zur Ausgabe von Anteilen seitens der übernehmenden Beteiligungskörperschaft, gelten diese nach § 20 Abs. 1 UmgrStG als angeschafft; eine Firmenwertabschreibung ist de jure möglich, wird aber rechnerisch nicht begründet werden.

  Die Beteiligung einer beteiligten Körperschaft oder des Gruppenträgers an der den gesamten Betrieb einbringenden Körperschaft stellt sich mit Beginn des dem Einbringungsstichtag folgenden Tages nicht mehr als solche an einer betriebsführenden Körperschaft dar, sodass die Firmenwertabschreibung endet. Das letzte Fünfzehntel kann dabei zu Lasten jenes Wirtschaftsjahres abgesetzt werden, zu dessen Bilanzstichtag noch eine Beteiligung an einer betriebsführenden Beteiligungskörperschaft vorliegt.

  Vor- oder Außergruppenverluste der beteiligten Körperschaft gehen nach Maßgabe des § 21 UmgrStG auf die Beteiligungskörperschaft über und gelten als Außergruppenverluste.

- Bringt eine beteiligte Körperschaft einen Teilbetrieb in die unmittelbar verbundene Beteiligungskörperschaft ein, gelten die Aussagen zum Vorpunkt mit der Maßgabe, dass sich die Firmenwertabschreibung der Beteiligung an der einbringenden Körperschaft nach Maßgabe des dem eingebrachten Teilbetriebes zuordenbaren Firmenwertes vermindert.

- Bringt eine beteiligte Körperschaft einen Mitunternehmeranteil in die unmittelbar verbundene Beteiligungskörperschaft ein, ergibt sich dann eine gewisse Änderung, wenn die Mitunternehmerschaft den Anteil an einem weiteren Gruppenmitglied hält. Diesfalls tritt die Beteiligungskörperschaft in die Rechtsstellung der einbringenden Körperschaft

und es verschiebt sich die Einkommenszurechnung zunächst auf die übernehmende Körperschaft.

- Ist der Gruppenträger Einbringender, gelten die vorstehenden Überlegungen mit der Maßgabe, dass übergehende vortragsfähige Verluste bei dem übernehmenden Gruppenmitglied unter Umständen nicht zu Außergruppenverlusten werden. Voraussetzung dafür ist, dass die Verlustvorträge beim Gruppenträger bei aufrechter Gruppe entstanden sind. Sie sind beim übernehmenden Gruppenmitglied als Jahresverlust im auf den Umgründungsstichtag folgenden Veranlagungszeitraum zu erfassen. Liegen diese Voraussetzungen nicht vor, wandeln sich die übertragenen vortragsfähigen Verluste (insoweit) in Außergruppenverluste.

  Beispiel:

  Die Unternehmensgruppe besteht seit dem Jahre 04 aus dem Gruppenträger A, der 100-prozentigen Tochter B und deren 100-prozentige Tochter C. A bringt zum 31.12.08 einen Teilbetrieb in C ein. A weist zum 31.12.08 vortragsfähige Verluste iHv 22.000 aus.

  Variante 1:

  Der Teilbetrieb besteht seit 05. Objektbezogen geht vom vortragsfähigen Verlust ein Betrag von 6.000 auf C über. Bei der Veranlagung von C für das Jahr 09 ergibt sich bei C a) ein Jahresgewinn von 3.500, b) ein Jahresverlust von 2.000. Auf Grund der Sonderregelung ergibt sich im Fall a) saldiert mit dem übernommenen vortragsfähigen Verlust von 6.000 ein Verlust von 2.500 und im Fall b) saldiert ein Gesamtverlust von 8.000, der über B dem Gruppenträger A zuzurechnen ist (ohne Sonderregelung wäre in beiden Fällen null zuzurechnen gewesen).

  Variante 2:

  Der Teilbetrieb besteht seit 01. Objektbezogen geht vom vortragsfähigen Verlust eine Betrag von 6.000 auf C über. Es wird festgestellt, dass davon 4.500 auf die Zeit ab 04 entfällt. Bei der Veranlagung von C für das Jahr 09 ergibt sich bei C a) ein Jahresgewinn von 3.500, b) ein Jahresverlust von 2.000. Auf Grund der Sonderregelung ergibt sich im Fall a) saldiert mit dem übernommenen vortragsfähigen Verlust von 4.500 ein Verlust von 1.000 (1.500 wandeln sich in einen Außergruppenverlust) und im Fall b) saldiert ein Gesamtverlust von 6.500 (1.500 wandeln sich in einen Außergruppenverlust), der über B dem Gruppenträger A zuzurechnen ist.

- Im Falle der Einbringung eines Betriebes oder Teilbetriebes in eine gruppenzugehörige Schwesterkörperschaft unter Verzicht auf eine Anteilsgewährung gemäß § 19 Abs. 2 Z 5 UmgrStG vermindert sich die auf die Beteiligung an der einbringenden Körperschaft vorgenommene Firmenwertabschreibung nach Maßgabe des dem eingebrachten Betriebes oder Teilbetriebes zuordenbaren Firmenwertes. Die Aktivierung des nach Maßgabe des § 20 Abs. 4 Z 3 UmgrStG abgestockten Teiles der Beteiligung an der einbringenden Körperschaft auf die Beteiligung an der übernehmenden Körperschaft stellt einen einbringungsbedingten Anschaffungsvorgang dar, der mangels Aufdeckens

der stillen Reserven des eingebrachten Vermögens keine Grundlage für eine Firmenwertabschreibung darstellt.

Beispiel:

Der Gruppenträger A ist zu 100% an den Beteiligungskörperschaften B und C beteiligt und macht für die erworbene Beteiligung an B die Firmenwertabschreibung im Ausmaß von jährlich 14.000 geltend. B bringt einen Teilbetrieb in C ein. Nach den Verkehrswertverhältnissen kommt es zu einer Abstockung des Buchwertes der Beteiligung B um 35% und zu einer Zuschreibung des abgestockten Betrages auf die Beteiligung an C. Die Firmenwertabschreibung hinsichtlich der Beteiligung an B vermindert sich um den auf den eingebrachten Teilbetrieb entfallenden Teil der Bemessungsgrundlage, zB um 6.000 auf jährlich 8.000, der wegfallende auf die Beteiligung an C aktivierte Teil führt zu keiner Firmenwertabschreibung.

Da die in § 9 Abs. 10 KStG 1988 geforderte dreijährige Mindestzugehörigkeit zur Unternehmensgruppe auf die Beteiligungskörperschaft abstellt, kann die einbringungsbedingte Vermögensübertragung nicht zum Untergang der Gruppenzugehörigkeit des einbringenden Gruppenmitglieds führen.

1245b

Bei Einbringungen innerhalb der Unternehmensgruppe gegen Gewährung von Anteilen kommt es bei den bisher beteiligten Körperschaften zu einer Beteiligungsverminderung nach Maßgabe des Umtauschverhältnisses.

- Sollte das bis zur Einbringung ausreichend mit dem übernehmenden Gruppenmitglied finanziell verbundene Gruppenmitglied nur mehr unzureichend verbunden sein, ohne dass das einbringende Gruppenmitglied ausreichend beteiligt wird, entsteht beim einbringenden Gruppenmitglied eine mittelbare ausreichende Beteiligung.

  Beim nicht mehr ausreichend beteiligten Gruppenmitglied vermindert sich die Firmenwertabschreibung.

- Sollten das einbringende und das bis zur Einbringung ausreichend finanziell mit der übernehmenden Körperschaft verbundene Gruppenmitglied nach der Einbringung so beteiligt sein, dass die ausreichende finanzielle Verbindung auch mittelbar nicht mehr gegeben ist, kann zum Erhalt der Gruppenzugehörigkeit eine Gruppenmitglieder-Beteiligungsgemeinschaft bei Vorliegen der dafür erforderlichen Mindestbeteiligungen gebildet werden. Die Gruppenzugehörigkeit bleibt gewahrt, wenn innerhalb der mit dem Tag der Anmeldung oder Meldung der Einbringung beginnenden Monatsfrist gemäß § 9 Abs. 9 KStG 1988 die Beteiligungsgemeinschaft begründet wird.

  Beispiel:

  Der Gruppenträger X hält am Gruppenmitglied A und am Gruppenmitglied C jeweils 51% der Anteile. Das Gruppenmitglied A bringt zum 31.12.01 begünstigtes Vermögen

in das Gruppenmitglied B gegen Gewährung von Anteilen ein. Die Firmenbuchanmeldung erfolgt am 29.9.02. Am Gruppenmitglied B waren bis zur Einbringung das Gruppenmitglied C mit 60% und der Ausländer D mit 40% beteiligt. Auf Grund der Kapitalerhöhung erhält A eine Beteiligung von 30%, C ist nunmehr mit 42% an B beteiligt. Damit endet grundsätzlich die Gruppenzugehörigkeit von B. A und C können jedoch zum Erhalten der Gruppenzugehörigkeit von C bis zum 29.10.02 eine Gruppenmitglieder-Beteiligungsgemeinschaft bilden.

3.10.2.1.2. Beteiligungseinbringung

1245c

- Bringt der Gruppenträger oder eine beteiligte Körperschaft die Beteiligung an der Beteiligungskörperschaft in ein unmittelbar oder mittelbar zu 100% verbundenes Gruppenmitglied unter Verzicht auf eine Anteilsgewährung ein, ändert dies nichts an der Unternehmensgruppe, es verschieben sich nur die für die Einkommenszurechnung maßgebenden Ebenen. Hat der Gruppenträger oder die beteiligte Körperschaft auf die Beteiligung eine Firmenwertabschreibung vorgenommen, geht diese objektbezogen auf das übernehmende Gruppenmitglied über. Die als Gegenleistung angeschaffte Beteiligung begründet de jure die Firmenwertabschreibungsmöglichkeit, es wird aber tatsächlich ein Firmenwert nicht darstellbar sein.

  Auswirkungen auf die Zusammensetzung der Unternehmensgruppe können sich dann ergeben, wenn es mangels der Alleingesellschafterfunktion bei der übernehmenden Körperschaft zur Ausgabe von Anteilen kommt. Es kann dabei zu einem Wechsel hinsichtlich der ausreichenden finanziellen Verbindung kommen.

- Kommt es durch die Beteiligungseinbringung zu einer Anteilsgewährung seitens des übernehmenden Gruppenmitglieds, ergeben sich die in Rz 1245b dargestellten Folgen.

3.10.2.1.3. Einbringung im Zusammenhang mit einer Beteiligungsgemeinschaft

1245d

- Bringt der Hauptbeteiligte einer Gruppenmitglieder-Beteiligungsgemeinschaft begünstigtes Vermögen in die Beteiligungskörperschaft ein, kann es infolge der Kapitalerhöhung zu einer ausreichenden finanziellen Verbindung an der Beteiligungskörperschaft kommen. In diesem Fall kann die Beteiligungsgemeinschaft gekündigt werden oder fortbestehen, wenn die Beteiligung des Minderbeteiligten nicht unter 15% sinkt.

- Bringt der Hauptbeteiligte einer Gruppenmitglieder-Beteiligungsgemeinschaft die Beteiligung an der Beteiligungskörperschaft in ein Gruppenmitglied ein, ändert sich die Beteiligungsgemeinschaft nicht, da die übernehmende Körperschaft Gruppenmitglied ist

und damit die Hauptbeteiligtenfunktion übernehmen kann. Die Rechtsgrundlage der Beteiligungsgemeinschaft ist anzupassen.

3.10.2.2. Grenzüberschreitende Einbringungen

3.10.2.2.1. "Exporteinbringungen"

1245e

- Für die Einbringung von (Teil)Betrieben und Mitunternehmeranteilen in ein ausländisches Gruppenmitglied gelten die allgemeinen Regeln des Art. III UmgrStG. Das eingebrachte Vermögen verbleibt in aller Regel im Inland, die Einkünfte des übernehmenden Gruppenmitglieds daraus unterliegen der beschränkten Körperschaftsteuerpflicht und werden nicht in die ausländische Einkommensermittlung einbezogen. Zum Wegfall der Firmenwertabschreibung auf die Beteiligung am einbringenden Gruppenmitglied siehe Rz 1245a.
- Bei der Einbringung einer Beteiligung an einem Gruppenmitglied in ein ausländisches Gruppenmitglied kommt es zum Transfer über die Grenze und ist damit § 16 Abs. 1 UmgrStG zu beachten (siehe Rz 857 und Rz 860d). Handelt es sich um eine über 50-prozentige Beteiligung, scheidet das Gruppenmitglied, deren Beteiligung eingebracht wurde, aus der Unternehmensgruppe aus, da unter einem ausländischen Gruppenmitglied kein inländisches Gruppenmitglied bestehen kann. Gleiches gilt, wenn das übernehmende ausländische Gruppenmitglied durch die Vereinigung der bestehenden Minderheitsbeteiligung mit der eingebrachten Beteiligung über 50% beteiligt wird.

3.10.2.2.2. "Importeinbringungen"

1245f

- Bringt ein ausländisches Gruppenmitglied einen ausländischen (Teil)Betrieb oder Mitunternehmeranteil in ein inländisches Gruppenmitglied ein, entsteht für das übernehmende Gruppenmitglied ein Auslandsvermögen, das im Wege des § 2 Abs. 8 EStG 1988 zur Anerkennung von Verlusten mit Gegenverrechnung führt. Soweit einbringungsveranlasst Vermögensteile in das Inland verbracht werden, ist § 18 Abs. 1 Z 3 UmgrStG anzuwenden (siehe Rz 972a ff).
- Bringt ein ausländisches Gruppenmitglied einen inländischen (Teil)Betrieb oder Mitunternehmeranteil in ein inländisches Gruppenmitglied ein, wird die beschränkte Körperschaftsteuerpflicht durch die unbeschränkte des übernehmenden Gruppenmitglieds ersetzt. Die ab dem dem Einbringungsstichtag folgenden Tag anfallenden Ergebnisse sind bei der Einkommensermittlung des übernehmenden Gruppenmitglieds relevant und gehen in das Gruppeneinkommen ein.

- Bringt ein ausländisches Gruppenmitglied die (maximal 50-prozentige) Beteiligung an einem weiteren ausländischen oder inländischem Gruppenmitglied in ein inländisches Gruppenmitglied ein, bleibt die Gruppenzugehörigkeit bestehen, da neben der unzureichenden Beteiligung eine weitere bestehen musste, um die Gruppenzugehörigkeit zu sichern. Da in diesem Fall die Beteiligung in das Inland übertragen wird, kommt § 17 Abs. 2 UmgrStG zur Anwendung. Entscheidet sich das einbringende Gruppenmitglied für den Ansatz des gemeinen Wertes, liegt bei dem übernehmenden Gruppenmitglied auf Grund des Tauschgrundsatzes gem. § 6 Z 14 lit. b EStG 1988 eine Beteiligungsanschaffung vor, die im Hinblick auf den Tatbestand einer Konzernanschaffung die Firmenwertabschreibung ausschließt.

3.10.2.3. Auslandseinbringungen

1245g

Die Einbringung von Auslandsvermögen durch ein ausländisches Gruppenmitglied in ein anderes ausländisches Gruppenmitglied berührt die Gruppenzugehörigkeit des einbringenden Gruppenmitglieds nicht. Da die Beteiligung am einbringenden Gruppenmitglied unverändert erhalten bleibt, kommt es nicht zu einer Nachversteuerung von bis zur Einbringung in das Inland verrechneten Verlusten. Sollte die Gegenleistung beim einbringenden Gruppenmitglied zu einer mehr als 50-prozentige Beteiligung an dem übernehmenden Gruppenmitglied führen, scheidet die übernehmende Körperschaft auf Grund des Entstehens einer zweiten Beteiligungsebene im Ausland aus der Unternehmensgruppe aus.

3.10.3. Einbringung durch einen und in einen Gruppenfremden

3.10.3.1. Einbringung durch einen inländischen Gruppenfremden

1245h

Die Einbringung von (begünstigtem) Vermögen durch einen inländischen Gruppenfremden in ein inländisches Gruppenmitglied führt zu einer Anteilsgewährung zu Lasten der Anteilsinhaber des übernehmenden Gruppenmitglieds.

- Bleibt die beteiligte Körperschaft auch nach der Kapitalerhöhung ausreichend mit dem übernehmenden Gruppenmitglied finanziell verbunden, bleibt die Gruppenzugehörigkeit erhalten, eine auf die Beteiligung vorgenommene Firmenwertabschreibung ist unverändert fortzuführen.

- Sinkt das Beteiligungsausmaß auf 50% oder weniger, scheidet die übernehmende Körperschaft aus der Unternehmensgruppe aus. Unter Umständen kann mit dem neuen Anteilsinhaber, wenn er eine inländische Kapitalgesellschaft oder Genossenschaft ist, eine Beteiligungsgemeinschaft gebildet werden, um die Gruppenmitgliedschaft wieder zu begründen. Ist die Mindestbestanddauer an dem dem Einbringungsstichtag folgenden

Tag noch nicht gegeben, kommt es zur nachträglichen isolierten Besteuerung des ausgeschiedenen Mitglieds.

- Will die beteiligte Körperschaft eine Unterbrechung der Gruppenzugehörigkeit der Beteiligungskörperschaft verhindern, müsste sie ihre ausreichende Beteiligung durch eigene Einlagen (neben der Sacheinlage des Einbringenden) aufrechterhalten. Zu beachten ist dabei, dass die Einlage von nicht begünstigtem Vermögen nicht rückwirkend erfolgen kann und daher vor dem Einbringungsstichtag erfolgen müsste.
- Bringt der Gruppenfremde eine mehr als 50-prozentige Beteiligung an einer in- oder ausländischen Kapitalgesellschaft oder Genossenschaft ein, kann die Unternehmensgruppe durch einen Ergänzungsantrag auf die finanziell verbundene Körperschaft erweitert werden. Entscheidet sich die einbringende Körperschaft gemäß § 17 Abs. 2 UmgrStG für den Ansatz des gemeinen Wertes, liegt bei dem übernehmenden Gruppenmitglied auf Grund des Tauschgrundsatzes gem. § 6 Z 14 lit. b EStG 1988 eine Beteiligungsanschaffung vor, die die Firmenwertabschreibung auslösen kann.
- Vortragsfähige auf das Gruppenmitglied nach § 21 UmgrStG übergehende Verluste werden zu Außergruppenverluste.

3.10.3.2. Einbringung durch einen ausländischen Gruppenfremden

1245i

Mit der Einbringung von ausländischem (begünstigten) Vermögen durch einen ausländischen Gruppenfremden entsteht beim übernehmenden inländischen Gruppenmitglied, wenn es weiterhin Gruppenmitglied ist, Auslandsvermögen, das unter die Regelung des § 2 Abs. 8 EStG 1988 fällt. Zum Schicksal ausländischer vortragsfähiger Verluste siehe Rz 194.

Bringt der Gruppenfremde eine Auslandsbeteiligung in das inländische Gruppenmitglied ein, kann die betreffende Körperschaft in der Folge mittels eines Ergänzungsantrages (§ 9 Abs. 9 KStG 1988) in die Unternehmensgruppe aufgenommen werden.

Bringt der Gruppenfremde Vermögen in ein ausländisches Gruppenmitglied ein, ändert sich nichts an der Gruppenzugehörigkeit, solange die ausreichende finanzielle Verbindung erhalten bleibt. Durch eine umtauschverhältnisbedingte Beteiligungsverminderung ergibt sich keine Nachversteuerung offener Verluste bei der beteiligten Körperschaft. Im Falle des umtauschverhältnisveranlassten Ausscheidens des ausländischen Mitglieds sind die gesamten bisher nicht nachverrechneten Verluste zu erfassen.

Die Übernahme künftiger Verluste des ausländischen Gruppenmitglieds sinkt auf das sich nach der Einbringung bei der beteiligten Körperschaft ergebende Prozentausmaß der Beteiligung.

3.10.3.3. Einbringung in einen Gruppenfremden

1245j

Bringt ein in- oder ausländisches Gruppenmitglied einen Betrieb oder Teilbetrieb in eine gruppenfremde Körperschaft ein, ändert dies nichts an seiner Gruppenzugehörigkeit. Die Firmenwertabschreibung auf die Beteiligung an der einbringenden inländischen Körperschaft vermindert sich oder entfällt. Vor- oder Außergruppenverluste der einbringenden inländischen Körperschaft gehen nach Maßgabe des § 21 UmgrStG auf die übernehmende Körperschaft über.

Bringt das inländische Gruppenmitglied einen Mitunternehmeranteil in eine gruppenfremde Körperschaft ein, ist die Unternehmensgruppe dann negativ berührt, wenn über die Beteiligung an der Mitunternehmerschaft die finanzielle Verbindung zu einem weiteren Gruppenmitglied begründet wurde.

Gleiches gilt für den Fall der Einbringung der Beteiligung an einer Beteiligungskörperschaft in eine gruppenfremde Körperschaft. Sollte die Gegenleistung eine ausreichende finanzielle Verbindung zur übernehmenden Körperschaft begründen, kann diese mittels eines Ergänzungsantrages (§ 9 Abs. 9 KStG 1988) in die Unternehmensgruppe aufgenommen werden.

3.10.4. Beendigung einer Unternehmensgruppe

1245k

Eine Unternehmensgruppe kann einbringungsveranlasst nur dann beendet werden, wenn sie nur eine unmittelbar verbundene Beteiligungskörperschaft ohne oder mit von dieser gehaltenen weiteren Gruppenmitgliedern besteht und die ausreichende finanzielle Verbindung zum unmittelbar verbundenen Beteiligungskörperschaft einbringungsbedingt verloren geht.

3.11. Einbringung und atypisch stille Beteiligungen

3.11.1. Allgemeines

1246

Die Einbringung einer atypisch stillen Beteiligung (= Mitunternehmeranteil im Sinne des § 12 Abs. 2 Z 2 UmgrStG) in eine Körperschaft im Sinne des § 12 Abs. 3 UmgrStG gegen Gewährung von Anteilen im Sinne des § 19 Abs. 1 UmgrStG oder unter Verzicht auf Anteilsgewährung im Sinne des § 19 Abs. 2 UmgrStG fällt unter Art. III UmgrStG, wenn die übrigen Voraussetzungen des § 12 UmgrStG erfüllt sind. Ist der atypisch stille Gesellschafter gleichzeitig Gesellschafter der Körperschaft, an deren Unternehmen (Handelsgewerbe) die

stille Beteiligung besteht, hängt die Einbringungsfähigkeit davon ab, dass die Eigenschaft einer atypisch stillen Beteiligung gegeben ist (siehe EStR 2000 Rz 5819).

1247

Die einzubringende atypisch stille Beteiligung muss, um unter Art. III UmgrStG zu fallen, einen positiven Verkehrswert aufweisen, dessen Vorhandensein nach betriebswirtschaftlichen Kriterien zu beurteilen ist (siehe Rz 683). Gleichzeitig ist hinsichtlich dieses Mitunternehmeranteiles auch das Vorliegen einer Einkunftsquelle nach den Liebhabereigrundsätzen zu beurteilen. Dabei ist im Hinblick auf die zwingende Buchwerteinbringung von einem bloßen Rechtsformwandel auszugehen, sodass das Vorliegen eines Totalgewinnes auf die Besitzzeit des Einbringenden und der übernehmenden Körperschaft zu beziehen ist. Der nach § 12 Abs. 1 UmgrStG erforderliche positive Verkehrswert des Anteils ist unter Berücksichtigung dieser Überlegung durch die isolierte Bewertung (stand-alone-Betrachtung) zum Stichtag unter Beachtung der Ertragsaussichten festzustellen.

1248

Ob die atypisch stille Beteiligung am Unternehmen des Einbringenden oder am Unternehmen der übernehmenden Körperschaft auf Grund der Einbringung beendet wird oder nicht, ist eine Vertragsfrage. Ist ein Weiterbestand der Mitunternehmerschaft beabsichtigt, bedarf es einer Fortsetzungsklausel, die entweder bereits im ursprünglichen Gesellschaftsvertrag enthalten sein muss, oder spätestens bis zur Beschlussfassung der Einbringung im Gesellschaftsvertrag aufgenommen wird. Siehe auch Rz 355 ff.

3.11.2. Sonderfälle

1249

Die Einbringung der atypisch stillen Beteiligung in die die Funktion des Inhabers des Unternehmens besitzende Körperschaft fällt unter Art. III UmgrStG, wenn die Anwendungsvoraussetzungen des § 12 UmgrStG gegeben sind. Liegt keine weitere atypisch stille Beteiligung vor, geht die stille Mitunternehmerschaft in sinngemäßer Anwendung des § 142 UGB mit Wirksamwerden der Einbringung unter.

1250

Soll eine atypisch stille Beteiligung am Unternehmen einer Personengesellschaft dadurch in eine Kapitalgesellschaft übertragen werden, dass alle Personengesellschafter ihre Mitunternehmeranteile auf einen Stichtag als Sacheinlage in dieselbe Kapitalgesellschaft einbringen, wäre damit die stille Mitunternehmerschaft nicht beendet, da an dieser die übernehmende Kapitalgesellschaft und der atypisch stille Gesellschafter beteiligt wären. Es ist daher erforderlich, dass auch der stille Mitunternehmer (zusammen mit den

Personengesellschaftern) seinen stillen Anteil zum gleichen Stichtag in die gleiche Kapitalgesellschaft einbringt. Da jeder Gesellschafter der Personengesellschaft dem Grunde nach eine Einbringung vornimmt, ist es auch möglich, diese einzelnen Einbringungsvorgänge einschließlich der Einbringung des stillen Gesellschaftsanteiles in einem Einbringungsvertrag zu bündeln, soll doch die übernehmende Kapitalgesellschaft damit letztlich zum unternehmensrechtlichen Alleingesellschafter der Personenhandelsgesellschaft und zum steuerlichen Alleingesellschafter beider Mitunternehmerschaften werden. Damit wird auch der stille Mitunternehmer zum Gesellschafter der übernehmenden Kapitalgesellschaft. Da die Einbringungen auf denselben Stichtag erfolgen, sind ertragsteuerlich mit Beginn des dem Einbringungsstichtag folgenden Tages die doppelstöckigen Mitunternehmerschaften beendet und kommt der übernehmenden Kapitalgesellschaft der Betrieb im Wege des § 142 UGB zu.

3.12. Einbringung und Mindestkörperschaftsteuer

1251

Die einbringende Kapitalgesellschaft bleibt in jedem Fall einer Einbringung und daher auch im Fall der Einbringung des gesamten Unternehmens weiterhin bestehen. Aus diesem Grund sind auch offene Beträge an entrichteter Mindestkörperschaftsteuer weiterhin bei der einbringenden Kapitalgesellschaft zu verrechnen und gehen nicht auf die übernehmende Körperschaft über (siehe KStR 2001 Rz 1520).

1252

In Folge der rückwirkenden Vermögensübernahme durch die übernehmende Körperschaft gemäß § 18 Abs. 2 UmgrStG mit dem dem Einbringungsstichtag folgenden Tag kann rückwirkend:

- die Mindestkörperschaftsteuerpflicht bei der übernehmenden Körperschaft entfallen (zB Einbringung eines Gewinnbetriebes in eine Holdinggesellschaft) oder entstehen (zB Einbringung eines Verlustbetriebes in eine Körperschaft)
- die Mindestkörperschaftsteuerpflicht bei der einbringenden Körperschaft entstehen (zB Entstehen der Holdingfunktion nach Einbringung des Betriebes in eine andere Körperschaft) oder entfallen (zB Einbringung eines Verlustteilbetriebes).

1253

Da die übernehmende Körperschaft am Einbringungsstichtag noch nicht existent sein muss, sondern eine Gründung vor Abschluss des Einbringungsvertrages ausreicht, würde grundsätzlich mit dem der Gründung folgenden Quartal Mindestkörperschaftsteuerpflicht eintreten. Durch die rückwirkende Einbringung und die ertragsteuerliche Gesamtrechtsnachfolge entsteht bei der übernehmenden Körperschaft allerdings auch

rückwirkend Mindestkörperschaftsteuerpflicht. Maßgebend ist dabei der auf den Einbringungsstichtag folgende Tag (siehe KStR 2001 Rz 1503 und Rz 1505).

1254

Der gemäß § 24 Abs. 4 Z 3 KStG 1988 ermäßigte Mindestkörperschaftsteuersatz für Neugründungen kommt auch zum Tragen, wenn ein bereits bestehendes Unternehmen in neuer Rechtsform fortgeführt wird (siehe KStR 2001 Rz 1512).

3.13. Einbringung und Einlagenrückzahlung (Evidenzkonten)

3.13.1. Allgemeines

1255

Einbringungen in Kapitalgesellschaften stellen idR einlagenartige Tatbestände dar. Mangels besonderer unternehmensrechtlicher Regelungen sind die allgemeinen Grundsätze über Einlagen oder Einlagenrückgewährtatbestände des Unternehmens- und Gesellschaftsrechtes mit den Steuerneutralitätsgrundsätzen des Art. III UmgrStG in Einklang zu bringen.

1256

Für die Frage der Einlagen und des Ausweises auf einem Evidenzkonto im Sinne des § 4 Abs. 12 EStG 1988 ist das Prinzip der Außenfinanzierung zu beachten. Der steuerlich maßgebende Sacheinlagewert ist idR der Buchwert des Betriebes, Teilbetriebes oder Mitunternehmeranteiles laut Einbringungsbilanz gemäß § 15 UmgrStG bzw. der gemeine Wert im Falle der Aufwertung. Bei eingebrachten Kapitalanteilen ist der in § 17 UmgrStG genannte Wert maßgeblich.

1257

Soweit der Einzelunternehmer sein gesamtes Unternehmen einbringt, werden alle Eigenkapitalbestandteile (wie steuerunwirksam gebildete Rücklagen) anlässlich der Einbringung zugunsten des Einbringungskapitals aufgelöst und gehen als selbständige Bilanzpositionen unter. Von natürlichen Personen als Einbringende gebildete Übertragungsrücklagen sind am Einbringungsstichtag gewinnerhöhend aufzulösen, sofern sie im einzubringenden Vermögen erfasst sind.

1258

Soweit Teilvermögen eingebracht wird, bleiben die Eigenkapitalpositionen im bestehen bleibenden Unternehmen zurück, eingebracht wird der Saldo aus Aktiven und Passiven unter der Bezeichnung Einbringungskapital. Dies gilt für einbringende Körperschaften auch im Falle der Einbringung des gesamten Unternehmens. Die Ausnahmebestimmung § 4 Abs. 12 Z 2 EStG 1988 betreffend Gewinnrücklagen und Bilanzgewinne hat daher bei Einbringungen keine Bedeutung, da solche stets bei der einbringenden Körperschaft

verbleiben und niemals über das Einbringungskapital zu einem Teil des Nennkapitals oder der Kapitalrücklage der übernehmenden Körperschaft werden können. Einbringungsbedingt entstehendes Nennkapital bzw. entstehende Kapitalrücklagen sind dem Grunde nach dh. nach Maßgabe der in den Evidenzkonten festgehaltenen Stände der Einlagenrückzahlung zugänglich.

3.13.1.1. Konzentrationseinbringungen

3.13.1.1.1. Gewährung einbringungsgeborener Anteile

1259

Bei Einbringungen gegen Gewährung von neuen oder bestehenden Anteilen liegen unabhängig davon, ob der Einbringende eine natürliche Person, eine Personengesellschaft oder eine Körperschaft ist, unternehmens- und steuerrechtlich Einlagentatbestände vor, sodass der Stand im zutreffenden Evidenzsubkonto (Nennkapital- oder Rücklagen-Subkonto) der übernehmenden Körperschaft um den steuerlich maßgebenden Sacheinlagewert zu erhöhen ist. Dieser ist im Falle einer Nennkapitalerhöhung vorrangig dem Nennkapital-Subkonto zuzuweisen, ein das erhöhte Nennkapital übersteigender Teil dem Rücklagen-Subkonto.

Dies gilt auch für den Fall, dass der unternehmensrechtliche Sacheinlagewert:

- im Falle einer Buchwerteinbringung (§ 202 Abs. 2 UGB) den nach der Einbringungsbilanz im Sinne des § 15 UmgrStG steuerlich maßgebenden auf Grund unterschiedlicher Ansätze übersteigt, oder
- im Falle einer Aufwertungseinbringung (§ 202 Abs. 1 UGB) übersteigen muss.

Die Rechtsfolgen der Unmaßgeblichkeit einer unternehmensrechtlichen Neubewertung kommen auch hier zur Anwendung.

1260

Bei Vorliegen eines steuerlich negativen Sacheinlagewertes ergibt sich trotz Vornahme einer Kapitalerhöhung auf dem Evidenzkonto der übernehmenden Körperschaft keine Veränderung des Standes, da mangels eines positiven Buchwertes eine Erhöhung des Standes ausgeschlossen ist und andererseits eine Einlagenrückzahlung an den Einbringenden nicht vorliegt.

3.13.1.1.2. Gewährung einer anderen Gegenleistung

1261

Die oben getroffenen Regelungen sind auch für Einbringungen anzuwenden, bei denen eine mögliche Kapitalerhöhung auf Grund der Ausgabe eigener Aktien, einer Zuzahlung oder der

Alleingesellschafterstellung des Einbringenden unterbleibt (Anwendungsfälle des § 19 Abs. 2 UmgrStG).

Beispiel:

A bringt seinen Betrieb in die B-GmbH ein. Das unternehmensrechtliche Einbringungskapital (Unterschiedsbetrag zwischen bilanzmäßigen Aktiva und Passiva) zum Einbringungsstichtag beträgt 1.000, der Verkehrswert beträgt 2.000. Der steuerlich maßgebende Sacheinlagewert (Unterschiedsbetrag zwischen steuerlich maßgebenden Aktiva und Passiva laut Einbringungsbilanz) beträgt 1.200. Bei der B-GmbH ergeben sich bei folgenden Varianten unterschiedliche Folgen:

Varianten

Varianten	*Bewertung mit dem unternehmensrechtlichen Buchwert*	*Bewertung mit dem unternehmensrechtlich beizulegenden Wert*
a) Kapitalerhöhung 800	*Kapitalrücklage 200*	*Kapitalrücklage 1.200*
b) Kapitalerhöhung 1.500	*Umgründungsmehrwert bzw. Firmenwert (Option) 500*	*Kapitalrücklage 500*
c) Keine Kapitalerhöhung	*Kapitalrücklage 1.000*	*Kapitalrücklage 2.000*

Zu a) Der steuerliche Sacheinlagewert von 1.200 ist mit 800 in das Nennkapital-Subkonto und mit 400 auf das Kapitalrücklagenkonto einzustellen.

Zu b) Der steuerliche Sacheinlagewert von 1.200 ist in voller Höhe in das Nennkapital-Subkonto einzustellen.

Zu c) Der steuerliche Sacheinlagewert von 1.200 ist in voller Höhe in das Rücklagen-Subkonto einzustellen.

3.13.1.2. Schwestern-Einbringung

1262

Ein Sonderfall liegt bei einer Schwester-Einbringung unter Verzicht auf eine Anteilsgewährung im Sinne des § 19 Abs. 2 Z 5 UmgrStG vor. Das UmgrStG setzt die dem allgemeinen Steuerrecht entsprechenden Steuerwirkungen außer Kraft und behandelt den Tatbestand körperschaftsteuerrechtlich als bloße Vermögensverlagerung mit zwingender Buchwertübertragung und auf der Anteilsinhaberebene im Wege des § 20 Abs. 4 Z 3 UmgrStG als bloße Beteiligungsverschiebung mit zwingender Ab- und Aufstockung der Buchwerte oder Anschaffungskosten der Beteiligungen an der einbringenden und übernehmenden Körperschaft nach Maßgabe des Verkehrswertes des verschobenen Vermögens. Daraus ist abzuleiten, dass in diesem Einbringungsfall auch der Evidenzkontenstand der einbringenden Körperschaft im Verhältnis des Verkehrswertes des eingebrachten Vermögens zum Gesamtwert vor Einbringung abzustocken und bei der übernehmenden Körperschaft aufzustocken ist.

1263

Die Abstockung ist in erster Linie bei dem Bilanzgewinn-Subkonto, ein übersteigender Betrag bei dem Rücklagen-Subkonto und ein Restbetrag beim Nennkapital-Subkonto vorzunehmen. Die Aufstockung hat im Falle der Bildung einer Kapitalrücklage bei dem Rücklagen-Subkonto, ein darüber hinausgehender Betrag bei dem Bilanzgewinn-Subkonto zu erfolgen, bei Fehlen einer Rücklagenbildung ist der Betrag nur beim Bilanzgewinn-Subkonto anzusetzen.

3.13.1.3. Konzerneinbringungen

1264

Im Falle der Einbringung durch eine 100-prozentige Tochterkörperschaft in die Mutter- oder Großmutterkörperschaft (Up-stream-Einbringung) wird der unternehmensrechtliche Einlagenrückgewährtatbestand durch das UmgrStG der allgemeinen steuerlichen Wirkungen entkleidet und eine Buchwertübertragung in Verbindung mit einer steuerneutralen Beteiligungsabstockung im Verkehrswertverhältnis angeordnet (§ 20 Abs. 4 Z 2 UmgrStG). Es ist daher in Analogie zur Up-stream-Verschmelzung der Evidenzkontenstand der einbringenden Tochter-Körperschaft im Verhältnis des Verkehrswertes des eingebrachten Vermögens zum Gesamtvermögen vor der Einbringung abzustocken, ohne dass es bei der übernehmenden Mutterkörperschaft zu einer Änderung des Evidenzstandes kommt. Rz 1259 gilt sinngemäß.

Gleiches gilt entsprechend für den in § 19 Abs. 2 Z 4 UmgrStG geregelten Fall des einbringungsbedingten Unterbleibens einer Kapitalerhöhung, soweit die übernehmende Körperschaft ihre Mitunternehmerbeteiligung an der einbringenden Mitunternehmerschaft aufgibt (vor allem bei der Einbringung der KG in die Komplementär-GmbH).

3.13.2. Wechsel der Gewinnermittlungsart bei der übernehmenden Körperschaft

1265

Kommt es bei der übernehmenden Körperschaft hinsichtlich des übernommenen Vermögens zu einem Wechsel der Gewinnermittlungsart, weil der Einbringende kein rechnungslegungspflichtiger Gewerbetreibender war, von § 4 Abs. 1 EStG 1988 zu § 5 Abs. 1 EStG 1988, ergeben sich auf Grund § 20 Abs. 8 UmgrStG Auswirkungen auf die Höhe der Anschaffungskosten bzw. des Buchwertes der Anteile an der übernehmenden Körperschaft und damit auch auf die Höhe der möglichen Einlagenrückzahlung und des Standes des Evidenzkontos.

1266

Gemäß § 20 Abs. 8 UmgrStG ist das Ausmaß der Anschaffungskosten bzw. des Buchwertes der Anteile um jene Beträge zu erhöhen oder zu vermindern, die sich auf Grund von

Änderungen des Betriebsvermögens nach § 4 Abs. 10 EStG 1988 bei der übernehmenden Körperschaft ergeben.

Diese Korrektur der Gegenleistung ist deshalb geboten, da die dargestellten Änderungen in der Einbringungsbilanz des Einbringenden keinen Niederschlag finden konnten. Der maßgebende Sacheinlagewert des Einbringenden ist insoferne um eine steuerneutrale Aufwertung des Grund und Bodens zu erhöhen bzw. um die Nachholung von bisher beim Einbringenden nicht steuerwirksamen Rückstellungen zu vermindern. In der Folge wird das um den steuerlich maßgebenden Einlagewert erhöhte Evidenzkonto zusätzlich im Ausmaß der sich gemäß § 4 Abs. 10 EStG 1988 bei der übernehmenden Körperschaft ergebenden Vermögensänderungen angepasst.

Beispiel:

Der nicht rechnungslegungspflichtige Einzelunternehmer A bringt seinen seit 15 Jahren bestehenden Betrieb zum 31.12.01 in die von ihm im Juni 02 mit 100 bargegründete A-GmbH unter Verzicht auf eine Anteilsgewährung gemäß § 19 Abs. 2 Z 5 UmgrStG ein. Der steuerliche Sacheinlagewert beträgt auf Grund des in der Einbringungsbilanz ausgewiesenen Einbringungskapitals 1100, wobei der Grund und Boden der Betriebsliegenschaft mit den Anschaffungskosten von 120 angesetzt wurde. Die Anschaffungskosten der Beteiligung an der A-GmbH in Höhe von 100 erhöhen sich um 1100 auf 1200. Da die Betriebsliegenschaft länger als zehn Jahre zum Betriebsvermögen der A gehört, setzt die A-GmbH den Grund und Boden mit dem höheren Teilwert von 400 an. Die Beteiligung des A und das Einlagenevidenzkonto erhöhen sich demgemäß um 280 (Differenz zwischen 120 und 400) auf 1480.

3.14. Einbringung und begünstigte Besteuerung für nicht entnommene Gewinne

1267

Da die Inanspruchnahme der begünstigten Besteuerung für nicht entnommene Gewinne nach § 11a Abs. 1 EStG 1988 auf natürliche Personen als bilanzierende Einzelunternehmer oder Mitunternehmer bilanzierender Mitunternehmerschaften beschränkt ist, kann sie im Falle der Einbringung nicht fortgesetzt werden. Die Einbringung selbst löst allerdings weder beim Einbringenden noch bei der übernehmenden Körperschaft eine Nachversteuerung der in den letzten sieben Wirtschaftsjahren vom Einbringenden in Anspruch genommenen Eigenkapitalbegünstigungen aus.

1267a

Rückwirkende Entnahmen und Einlagen gemäß § 16 Abs. 5 UmgrStG gelten als am Einbringungsstichtag getätigt und wirken sich bei der Einkommensermittlung des Einbringenden im Einbringungsjahr auf § 11a EStG 1988 aus.

- Tatsächliche Entnahmen (§ 16 Abs. 5 Z 1 UmgrStG) und vorbehaltene Entnahmen (§ 16 Abs. 5 Z 2 UmgrStG), zurückbehaltenes Anlagevermögen (§ 16 Abs. 5 Z 3 UmgrStG) und in den einzubringenden Teilbetrieb aus dem verbleibenden verschobene Vermögensteile (§ 16 Abs. 5 Z 4 UmgrStG) können daher zu einer eigenkapitalabfallbedingten (letzten) Nachversteuerung führen.
- Rückwirkende Einlagen (§ 16 Abs. 5 Z 1 UmgrStG), zurückbehaltene Verbindlichkeiten (§ 16 Abs. 5 Z 3 UmgrStG) und in den verbleibenden aus dem einzubringenden Teilbetrieb verschobene Vermögensteile (§ 16 Abs. 5 Z 4 UmgrStG) bewirken einen Anstieg des Eigenkapitals zum Einbringungsstichtag. Sofern sie getätigt werden, um einen positiven Verkehrswert darstellen zu können oder weil sie mit dem Aktivum verknüpft sind, sind sie als betriebsnotwendig anzusehen.

Soweit Entnahmen und Einlagen nach dem Einbringungsstichtag nicht rückbezogen werden, sind sie nach § 16 Abs. 5 Z 1 UmgrStG der übernehmenden Körperschaft zuzurechnen. Die Entnahmen sind als Verrechnungsforderungen und die Einlagen als Verrechnungsverbindlichkeiten der Körperschaft anzusetzen und haben daher bei der Einkommensermittlung des Einbringenden im Einbringungsjahr keine Wirkung. Soweit die Passivpost für vorbehaltene Entnahmen die Obergrenze des § 16 Abs. 5 Z 2 UmgrStG übersteigt, verändert sie das Einbringungskapital nicht und ist daher nicht als rückwirkende Entnahme zum Einbringungsstichtag zu werten.

3.15. Auswirkung abgabenbehördlicher Feststellungen auf Einbringungen

1268

Die Feststellungen im Rahmen abgabenbehördlicher Überprüfungen einer vollzogenen Einbringung können zu nachträgliche Änderungen des Buchwertes und damit ggf. auch des Verkehrswertes des übertragenden Vermögens führen.

Die Änderungen können auf bilanzsteuerrechtliche Berichtigungen aus der Zeit bis zum Einbringungsstichtag zurückzuführen sein und beeinflussen daher den der Einbringung zugrunde gelegten Jahres- bzw. Zwischenabschluss, die darauf aufbauende Einbringungsbilanz und wirken sich auf die steuerlichen Verhältnisse bei der übernehmenden Körperschaft und den Einbringenden als Anteilsinhaber aus. Die Änderungen können auch auf fehlerhafte Maßnahmen im Zuge der Einbringung zurückzuführen sein.

1269

Im Rahmen von Betriebsprüfungen werden die Auswirkungen dieser Feststellungen in der auf den Einbringungsstichtag projizierten Prüferbilanz festgehalten.

Betriebsvermögenserhöhungen führen zu geänderten Buchwerten im Jahres- bzw. Zwischenabschluss:

- Einstellung der steuerlich maßgebenden Aktivwerte bzw. Passivwerte
- Übernahme der Aktiv- und Passivwerte in die Einbringungsbilanz, soweit sie nicht entnommen oder zurückbehalten wurden
- Erhöhung des Einbringungskapitals
- Berichtigung der Buchwerte der übernehmenden Körperschaft
- Berichtigung der Anschaffungskosten der einbringungsgeborenen oder einbringungsveränderten Anteile

1270

Es ist weiters zu prüfen, ob sich durch die Feststellungen ein anderes als das festgelegte Umtauschverhältnis ergibt. Eine Anpassung zur Vermeidung einer nachträglich sich ergebenden Äquivalenzverletzung durch Vereinbarung oder Korrektur einer laut Gesellschaftsvertrag zulässigen alinearen Gewinnausschüttung im erforderlichen Ausmaß ist anzuerkennen.

1271

Eine Verminderung des Betriebsvermögens löst vergleichbare Folgen in den Bilanzen, bei der übernehmenden Körperschaft und bei dem (den) Anteilsinhaber(n) aus. Auf Grund der Wertänderungen kann sich auch hier die Frage nach der Beseitigung einer nachträglich eintretenden Äquivalenzverletzung stellen.

1272

Weiters kann sich die Fragen nach dem Vorliegen eines positiven Verkehrswertes oder des Vorliegens eines einbringungsfähigen Vermögens (vor allem Teilbetrieb) ergeben.

1273

Im Hinblick auf die Tatsache einer rechtlich abgeschlossenen Umgründung ist eine nachträgliche Veränderung tatsächlicher Verhältnisse oder tatsächlich vorgenommener rückwirkenden Korrekturen nicht möglich bzw. nicht rückwirkend steuerwirksam. Im Hinblick auf die mit der Protokollierung oder der Meldung beim FA abgeschlossenen Einbringung ist auch die Bildung oder Erhöhung einer vorbehaltenen Entnahme Sinne des § 16 Abs. 5 Z 2 UmgrStG für die sich aus den Feststellungen ergebenden steuerlichen Mehrbelastungen für den Einbringenden nicht möglich. Zur Fristverletzung siehe Rz 792 ff.

1274

Formelle Anwendungsfehler bei einer Einbringung werden dahingehend zu würdigen sein, ob ein erkennbares Bemühen um eine richtige Durchführung der Einbringung vorliegt.

3.16. Rechtsfolgen einer nicht unter Art III UmgrStG fallenden Einbringung

1275

Fällt eine Umgründung auf Grund des Fehlens einer Anwendungsvoraussetzung des § 12 UmgrStG nicht unter Art. III UmgrStG, gelten die allgemeinen Regeln des Steuerrechtes. Bezüglich einzelner Fälle der Verletzung einer Anwendungsvoraussetzung siehe Rz 672, Rz 766, Rz 793, Rz 805, Rz 839, Rz 1003, Rz 1013, Rz 1044, Rz 1046, Rz 1051, Rz 1055, Rz 1087.

3.16.1. Ertragsteuern

3.16.1.1 Allgemeines

1276

Ertragsteuerlich gilt eine solche Einbringung meist (nicht bei up stream Einbringungen) als Tauschvorgang (§ 6 Z 14 lit. b EStG 1988 – siehe auch EStR 2000 Rz 2607). Die Gegenleistung für die Hingabe der eingebrachten Wirtschaftsgüter besteht in Gesellschaftsrechten (siehe EStR 2000 Rz 2595 ff).

Diese Gesellschaftsrechte gelten unabhängig von einer allfälligen Kapitalerhöhung als ein neu angeschafftes Wirtschaftsgut, dessen Erwerb in Form eines eigenen Anschaffungsvorganges erfolgt, was somit auch einen neuen Fristenlauf für die Behaltefrist des § 12 EStG 1988 und für die Tatbestände der §§ 30 und 31 EStG 1988 auslöst.

3.16.1.2. Zeitpunkt der Einbringung von Vermögen im Sinne § 12 Abs. 2 UmgrStG

1277

§ 6 Z 14 lit. b EStG 1988 normiert eine Ausnahme vom sonst allgemein gültigen steuerrechtlichen Rückwirkungsverbot von Parteienvereinbarungen. Wird Vermögen im Sinne des § 12 Abs. 2 UmgrStG eingebracht und fällt diese Einbringung trotzdem nicht unter die Bestimmung des Art. III UmgrStG, gilt der Austausch der Wirtschaftsgüter mit dem maßgeblichen Einbringungsstichtag im Sinne des § 13 UmgrStG (siehe Rz 761 ff) als erfolgt. Das Aufrechterhalten der Rückwirkungsfiktion dient der Verwaltungsökonomie, da regelmäßig die maßgebende Bilanz auf diesen Stichtag vorliegt und damit das Erstellen einer Bilanz auf den sonst für den Tausch maßgeblichen Tag (siehe EStR 2000 Rz 2594) nicht erforderlich ist.

1278

Maßgeblich ist der im Einbringungsvertrag festgelegte Stichtag, wenn die Einbringung rechtzeitig bei der zuständigen Behörde angemeldet oder gemeldet wurde. Liegt neben dem Fehlen einer Anwendungsvoraussetzung des § 12 UmgrStG auch eine Fristverletzung des

§ 13 UmgrStG vor, kommt der Tag des Abschlusses des Einbringungsvertrages als Zeitpunkt der Gewinnverwirklichung zur Anwendung.

1279

Von § 6 Z 14 lit. b zweiter Satz EStG 1988 sind nach dem Gesetzeswortlaut nur Einbringungen (Einlagen) von Betrieben, Teilbetrieben, Mitunternehmeranteilen und Kapitalanteilen betroffen, bei denen bestimmte andere Anwendungsvoraussetzungen des UmgrStG nicht gegeben sind. Als solche kommen insb. in Betracht:

- Fehlen eines schriftlichen Einbringungsvertrages (siehe Rz 662) oder einer Einbringungsbilanz (siehe Rz 664)
- Unzulässiges Fehlen einer Gegenleistung (siehe Rz 1040 ff)
- Unzulässige Form der Gegenleistung wie etwa überhöhte Zuzahlungen, Überlassung von Wirtschaftsgütern usw. (siehe Rz 1004)
- Einbringung von steuerpflichtigem Vermögen in eine steuerbefreite Körperschaft, ohne dass es dort zur (partiellen) Steuerpflicht kommt (siehe Rz 745)
- Nichtvorhandensein eines positiven Verkehrswertes oder Fehlen des Nachweises des positiven Verkehrswertes, obwohl Gründe für Zweifel gegeben sind (siehe Rz 676 ff).

1280

Da der Gesetzgeber mit der Rückbeziehung den Regelungsrhythmus der Art. III UmgrStG aufrecht erhalten will und nur an die Stelle der Buchwertfortführung eine Gewinnverwirklichung setzt, bleiben die umgründungssteuerrechtlichen Rechtsfolgen des Zeitpunktes der Übernahme des Vermögens durch die übernehmende Körperschaft aufrecht, wie dies ausdrücklich in § 20 Abs. 3 KStG 1988 für die Einbringung von Körperschaften geregelt ist. Damit muss auch die tauschbedingte Gegenleistung für den Einbringenden mit Beginn des dem Einbringungsstichtag folgenden Tages angenommen werden.

Beispiel:

A bringt einen Betrieb in die in seinem Alleineigentum stehende und mit ausreichendem Eigenkapital ausgestattete A-GmbH ohne Kapitalerhöhung ein. Der Einbringungsvertrag bestimmt den 31.12.00 als Einbringungsstichtag, wird am 8.8.01 unterfertigt und sofort dem zuständigen FA und Firmenbuchgericht gemeldet. An diesem Tag gehen die Aktiva und Passiva auch tatsächlich auf die B-GmbH über. Der eingebrachte Betrieb hat einen Gesamtbuchwert (Aktiva minus Passiva) von minus 500.000. Der Verkehrswert des Betriebes beträgt minus 300.000, der auch dem gemeinen Wert entspricht siehe auch EStR 2000 Rz 2590 ff). Es liegt damit ein negativer Verkehrswert vor. Aus Vereinfachungsgründen wird davon ausgegangen, dass sich dieser Wert zwischen dem 31.12.00 und dem 8.8.01 nicht verändert hat.

	Buchwert	*Verkehrswert*		

Aktiva	*500.000*	*700.000*	*Passiva*	*1.000.000*
Kapital	*500.000*	*300.000*		
	1.000.000	*1.000.000*		*1.000.000*

Da Art. III UmgrStG mangels eines positiven Verkehrswertes nicht anwendbar ist, kommt es zur Behandlung der Einbringung als Tauschvorgang. Auf Grund der rechtzeitigen Meldung und der Einlage eines Betriebes gilt der 31.12.00 als Tag des Vermögensüberganges (§ 6 Z 14 lit. b EStG 1988 in Verbindung mit § 13 Abs. 1 UmgrStG).

Der Tauschvorgang führt auf Seite des Einbringenden zu einer Betriebsveräußerung zum 31.12.00 und ist nach den Regeln des § 24 EStG 1988 zu behandeln. Es kommt damit zum Aufdecken von stillen Reserven in Höhe von 200.000 (Differenz zwischen Buchwert und gemeinem Wert). Da die A-GmbH Passiva in Höhe von 300.000 übernommen hat, die nicht durch den Wert der Aktiva gedeckt sind, findet neben einem Veräußerungsvorgang auch eine Bereicherung des A auf Kosten der A-GmbH in Höhe von 300.000 statt, die als verdeckte Ausschüttung zu berücksichtigen ist. Der Zufluss der verdeckten Ausschüttung findet am Tag der tatsächlichen Bereicherung statt. Das ist der 8.8.01, da an diesem Tag die Passiva tatsächlich übergehen, damit eine Entschuldung des A stattfindet und hinsichtlich des Zeitpunktes des Zuflusses von Kapitaleinkünften im Sinne § 27 Abs. 2 Z 1 EStG 1988 keine Sonderregeln existieren (siehe EStR 2000 Rz 6148 ff und KStR 2001 Rz 748 ff).

Auf Seite der übernehmenden Körperschaft gilt die Einlage als Anschaffungsvorgang an dem Einbringungsstichtag folgenden Tag (1.1.01) und führt zur Übernahme der beim Einbringenden aufgedeckten Werte. Die übernommen Passiva in Höhe von 700.000 stellen die Gegenleistung für die Übernahme des Betriebes dar. Die restlichen Passiva in Höhe von 300.000 stellen eine fremdunübliche Bereicherung dar. Ab dem obigen Stichtag (31.12.00) ist der Betrieb steuerlich mit allen Konsequenzen der A-GmbH zuzurechnen.

Die Gegenleistung für A gilt mit dem gleichen Tag (1.1.01) als gewährt. Im Hinblick auf die Erfassung des Passivenüberhangs in Höhe von 300.000 als verdeckte Ausschüttung ergibt sich ein Sacheinlagewert von 0 und werden die vor der Einbringung bestehenden Anschaffungskosten der Beteiligung nicht geändert.

3.16.1.3. Zeitpunkt der Einbringung von sonstigen Wirtschaftsgütern

1281

Werden Wirtschaftsgüter eingebracht, die nicht als Vermögen im Sinne des § 12 Abs. 2 UmgrStG gelten, richtet sich der Zeitpunkt des Vermögensüberganges nach den allgemeinen Regeln des Ertragsteuerrechtes (siehe auch EStR 2000 Rz 121 ff und Rz 2595). Das gilt insb. für folgende Wirtschaftsgüter:

- Einzelwirtschaftsgüter bzw. eine Summe von Wirtschaftsgütern, die für sich keinen Betrieb (siehe etwa EStR 2000 Rz 5507 ff) oder Teilbetrieb (siehe etwa EStR 2000 Rz 5578 ff) darstellen
- Einbringung von Liebhabereibetrieben, die ertragsteuerlich nicht als Betriebe gelten (siehe Rz 709)

- Kapitalanteile, die entweder die 25%-Grenze nicht erreichen oder keine Stimmrechtsmehrheit verschaffen (siehe Rz 725 ff).

1281a

Liegt bei der Einbringung von Mitunternehmeranteilen kein positiver Verkehrswert dieser Anteile vor, kommen auch in diesem Fall die ertragsteuerlichen Grundsätze gemäß § 6 Z 14 lit. b EStG 1988 zum Tragen. Es liegt ein Tausch und somit Entgeltlichkeit vor. Bei beschränkt haftenden Mitunternehmern (Kommanditisten, atypisch still Beteiligten) kommt es in einem ersten Schritt zur Versteuerung der negativen Kapitalkonten gemäß § 24 Abs. 2 letzter Satz EStG 1988, soweit sie ihre negativen Kapitalkonten nicht aufgefüllt haben. In einem zweiten Schritt ist bei der übernehmenden Kapitalgesellschaft eine verdeckte Ausschüttung in Höhe des Wertes der entfallenden Nachschussverpflichtung festzustellen. Bei Vorliegen von stillen Reserven in den übertragenen Aktiven verringert sich insoweit die Bemessungsgrundlage für die verdeckte Ausschüttung.

1282

Auf Grund des ertragsteuerlich allgemein herrschenden Rückwirkungsverbotes von Parteienvereinbarungen ist die Wirkung solcher Vorgänge für die Vergangenheit ausgeschlossen (VwGH 18.12.1973, 0979/72; VwGH 3.5.1983, 82/14/0277; VwGH 25.3.1999, 96/15/0079).

3.16.2. Umsatzsteuer

1283

Fällt eine Einbringung nicht unter Art. III UmgrStG, ist diese nach den allgemeinen umsatzsteuerlichen Tauschgrundsätzen zu beurteilen. Die Aussage des § 22 Abs. 2 UmgrStG, wonach die Einbringung nicht umsatzsteuerbar ist und die übernehmende Körperschaft unmittelbar in die umsatzsteuerliche Rechtsstellung des Einbringenden eintritt, ist nicht anwendbar.

1284

Im Falle der Einbringung von Betrieben und Teilbetrieben gelten somit die Regeln über die Geschäftsveräußerung im Ganzen (siehe UStR 2000 Rz 676).

3.16.3. Verkehrsteuern

1285

Die gesellschaftsteuerrechtlichen und grunderwerbsteuerrechtlichen Folgen einer nicht unter Art. III UmgrStG fallenden Einbringung richten sich nach den allgemeinen Grundsätzen des KVG und GrEStG.

4. Zusammenschlüsse (Art. IV UmgrStG)

4.1. Begriff und Anwendungsvoraussetzungen (§ 23 UmgrStG)

4.1.1. Allgemeines

4.1.1.1. Begriffsbestimmung

1286

Zusammenschluss ist die Vereinigung von zwei oder mehreren Personen zu einer Personengesellschaft, wobei Vermögen ausschließlich gegen Gewährung von Gesellschafterrechten auf die Personengesellschaft übertragen wird. Der Zusammenschluss muss folgende Tatbestandsvoraussetzungen erfüllen:

- Die Übertragung von Vermögen zumindest durch einen Zusammenschlusspartner
- auf eine Personengesellschaft
- gegen Gewährung von Gesellschafterrechten.

4.1.1.2. Zusammenschluss nach Handels- und Zivilrecht

1287

Im Handels- und Zivilrecht ist der Zusammenschluss weder definiert noch gesetzlich geregelt. Er muss daher nach den bestehenden gesellschaftsrechtlichen Regelungen beurteilt werden, je nachdem, welcher Rechtsvorgang verwirklicht wird.

Es kann sich dabei handeln um:

- Die Errichtung einer Personengesellschaft des Unternehmensrechts (OG, KG, atypisch stille Gesellschaft) oder des Zivilrechts (GesBR)
- Die Erweiterung einer bestehenden Personengesellschaft des Unternehmens- oder Zivilrechts durch gesellschaftsrechtlichen oder gesellschaftsrechtsähnlichen Beitritt eines Gesellschafters
- Die Erweiterung einer bestehenden Personengesellschaft durch Übernahme einer anderen Personengesellschaft
- Die Erweiterung eines Gesellschafterrechts oder mehrerer Gesellschafterrechte durch Einlagenerhöhung.

4.1.1.3. Zusammenschluss nach Art. IV UmgrStG

1288

Mangels unternehmensrechtlicher Zusammenschlussvorschriften ist der Tatbestand und die steuerliche Rechtsfolge eines Zusammenschlusses nach den § 23 ff UmgrStG bestimmt. Um einen Zusammenschluss nach Art. IV UmgrStG erfolgreich durchzuführen, sind nach § 23 Abs. 1 UmgrStG folgende Voraussetzungen zu erfüllen:

- Übertragung eines Betriebes, Teilbetriebes oder Mitunternehmeranteils zumindest durch einen Übertragenden auf eine Mitunternehmerschaft (Rz 1346)
- Gesellschaftsvertragliche Grundlage (Rz 1302)
- Positiver Verkehrswert des Übertragungsvermögens nach der Stand-alone-Methode (Rz 1347 ff)
- Ausschließliche Gewährung von Gesellschafterrechten (Rz 1374 ff)
- Jahres- oder Zwischenabschluss (Bilanz) für den Übertragenden (Rz 1389 ff)
- Steuerliche Zusammenschlussbilanz (Rz 1419 ff)
- Tatsächliche Vermögensübertragung (Rz 1371 ff).

Art. IV UmgrStG ist international ausgelegt, dh. darunter können inländische, ausländische und grenzüberschreitende Zusammenschlüsse fallen, es können inländische und ausländische Partner daran beteiligt sein und es kann inländisches und ausländisches Vermögen einbezogen werden.

Der Begriff des "Übertragenden" ist im UmgrStG nicht definiert, wohl aber in § 24 Abs. 1 UmgrStG erwähnt. Übertragender kann jedermann sein, der die vorgenannten Voraussetzungen erfüllen kann.

1289

Treffen auf einen Zusammenschluss die Voraussetzungen des Art. IV UmgrStG zu, ist dieser im Regelfall zwingend anzuwenden. Sind die Anwendungsvoraussetzungen des UmgrStG erfüllt, erfolgt die Übertragung des Zusammenschlussvermögens innerhalb des Art. IV UmgrStG entweder zu Buchwerten oder - bei mangelnder Vorsorge gegen eine Steuerlastverschiebung - zu Teilwerten.

Trotz formellen Vorliegens aller Anwendungsvoraussetzungen für einen Zusammenschluss im Sinne des § 23 UmgrStG kann es unter Umständen dennoch zur Versagung der Wirkungen des Art. IV UmgrStG kommen. Ursache kann sein

- das Vorliegen eines Missbrauchstatbestandes (siehe Rz 1907 ff),

- die Behandlung der Geldeinlage des Gesellschafters einer GmbH zur Begründung einer stillen Mitunternehmerschaft an dieser als Kapitaleinlage im Sinne des § 6 Z 14 lit. b EStG 1988 bzw. § 8 Abs. 1 KStG 1988 (siehe Rz 1496),
- das Fehlen einer wirtschaftlichen Begründung für den Zusammenschluss von nahen Angehörigen und die damit verbundene Aberkennung der Mitunternehmerstellung in außergewöhnlichen Fällen (VwGH 29.9.2004, 2001/13/0159). Liegen allerdings tatsächlich Vermögenseinlagen der nahen Angehörigen vor, die in den starren Kapitalkonten ihren Niederschlag finden (Rz 1376), wird dies dem Grunde nach im Umtauschverhältnis zu berücksichtigen sein und zu prüfen sein, ob eine den Beteiligungen entsprechende Gewinnbeteiligung den Leistungen der Mitunternehmer gerecht wird oder nicht.

1290

Bei Vorliegen der Anwendungsvoraussetzungen des § 23 Abs. 1 UmgrStG ist Art. IV UmgrStG im Hinblick auf § 23 Abs. 4 UmgrStG gesamthaft anzuwenden. Entstehen bei der für die Verkehrsteuern zuständige Abgabenbehörde Zweifel, ob die Anwendungsvoraussetzungen des § 23 UmgrStG erfüllt sind, ist im Interesse einer einheitlichen Beurteilung der Umgründung eine Abstimmung mit den für die Ertragsbesteuerung des(r) Übertragenden und der übernehmenden Mitunternehmerschaft zuständigen Abgabenbehörden herbeizuführen.

1291

Da der Zusammenschluss keine unternehmens- oder zivilrechtlich geregelte Rechtsfigur ist, kommt der Eintragung eines solchen im Firmenbuch keine für das Vorliegen der Anwendungsvoraussetzungen maßgebende Wirkung zu, dh. auch in diesem Fall hat die Abgabenbehörde das Vorliegen der Anwendungsvoraussetzungen des § 23 UmgrStG eigenständig zu beurteilen.

4.1.1.4. Steuerklauseln

1292

Der Eintritt der steuerlichen Wirkungen eines Zusammenschlusses bzw. das Verhindern der negativen Wirkungen eines missglückten Zusammenschlusses kann nicht durch Steuerklauseln im Zusammenschlussvertrag von der Erfüllung sämtlicher Anwendungsvoraussetzungen des § 23 UmgrStG abhängig gemacht werden. Steuerlich beachtlich ist neben einer Anpassungsklausel (vgl. Rz 1302a) und Eventualklausel eine auf die Fristenwahrung bezogene Vertragsklausel (siehe Rz 1343).

4.1.2. Inländische Zusammenschlüsse

1293

Ein inländischer Zusammenschluss liegt vor, wenn eine Vermögensübertragung ausschließlich nach inländischem Steuerrecht zu beurteilen ist. Dies ist dann der Fall, wenn von einem Steuerinländer (unbeschränkt Steuerpflichtigen) ein inländischer (Teil)Betrieb oder Mitunternehmeranteil auf eine Personengesellschaft mit Sitz im Inland übertragen wird.

4.1.3. Ausländische Zusammenschlüsse

1294

Ein ausländischer Zusammenschluss liegt vor, wenn auf eine Vermögensübertragung ausländisches Steuerrecht zur Anwendung kommt, weil die Übertragenden Ausländer sind und ausländisches Vermögen auf eine ausländische Personengesellschaft übertragen wird. Art. IV UmgrStG kann in diesem Fall nur insoweit relevant sein, als von diesem Vorgang inländisches Vermögen mitbetroffen ist, zB inländische Betriebsstätte eines Steuerausländers (beschränkt Steuerpflichtigen).

4.1.4. Grenzüberschreitende Zusammenschlüsse

1295

Grenzüberschreitende Zusammenschlüsse liegen vor, wenn an einer Vermögensübertragung in- und ausländische natürliche oder juristische Personen oder Personengesellschaften beteiligt sind bzw. in- und/oder ausländisches Vermögen übertragen wird. Unter Art. IV UmgrStG fällt sowohl ein Export-Zusammenschluss wie ein Import-Zusammenschluss.

> *Beispiel:*
>
> *Ein inländischer unbeschränkt Steuerpflichtiger schließt sich mit einem Ausländer auf gesellschaftsrechtlicher Grundlage zusammen, wobei der Inländer inländisches Vermögen und der Ausländer ausländisches Vermögen auf eine inländische oder ausländische Personengesellschaft gegen Gewährung von Gesellschafterrechten überträgt. Die neu entstandene Personengesellschaft hat daher sowohl eine inländische als auch eine ausländische Betriebsstätte. Der inländische unbeschränkt Steuerpflichtige ist bei Zutreffen der sonstigen Voraussetzungen zur Buchwertfortführung verpflichtet. Für den beschränkt steuerpflichtigen Ausländer löst sein Übertragungsvorgang keine steuerliche Wirkung im Inland aus, weil nach Maßgabe des § 98 EStG 1988 nur in inländischem Betriebsstättenvermögen angesammelte stille Reserven besteuert werden können.*

Zur Bewertung bei grenzüberschreitenden Zusammenschlüssen siehe Rz 1448a und Rz 1458a.

4.1.5. Anwendungsbreite des Zusammenschlusses

1296

Der Zusammenschlussbegriff des UmgrStG hat einen breiten Anwendungsumfang. Es fallen darunter Vorgänge, bei denen

- eine Mitunternehmerschaft neu entsteht oder
- sich eine bestehende Mitunternehmerschaft durch Neuaufnahme von Gesellschaftern oder Veränderung der Beteiligungsverhältnisse verändert.

4.1.5.1. Zusammenschluss zu einer neuen Mitunternehmerschaft

1297

Ein solcher liegt vor, wenn eine Personengesellschaft, bei der die Gesellschafter Mitunternehmer sind, neu errichtet wird. Dabei überträgt mindestens einer der Zusammenschluss-Partner einen Betrieb, Teilbetrieb oder Mitunternehmeranteil auf die neu errichtete Personengesellschaft (Sachgründung). Für die steuerliche Anerkennung einer Mitunternehmerschaft ist es ohne Bedeutung, ob es sich um eine Außen- oder Innengesellschaft handelt. Bspw. sind folgende Gründungsvorgänge möglich:

- Zwei Einzelunternehmer schließen sich zu einer Personengesellschaft des Unternehmens- oder Zivilrechts zusammen. Jeder der beiden überträgt seinen Betrieb auf die neu errichtete Gesellschaft (Mitunternehmerschaft) und erhält dafür eine entsprechende Beteiligung an dieser.
- Zwei (oder mehrere) Freiberufler schließen sich zu einer Mitunternehmerschaft zusammen. Jeder der Partner überträgt seinen Betrieb auf die neu errichtete Personengesellschaft und erhält dafür eine Beteiligung an dieser. Es liegt ein Anwendungsfall des Art. IV UmgrStG auch dann vor, wenn nach berufsrechtlichen Vorschriften der Zusammenschluss nicht zulässig ist.
- Ein Einzelunternehmer und eine Privatperson schließen sich zu einer neu errichteten Personengesellschaft zusammen. Der Einzelunternehmer überträgt seinen Betrieb, die Privatperson leistet eine Geld- oder Sacheinlage. Jeder der beiden erhält dafür eine Beteiligung an der Personengesellschaft.
- Ein Einzelunternehmer schließt sich mit einer Kapitalgesellschaft zu einer Mitunternehmerschaft zusammen. Der Einzelunternehmer überträgt seinen Betrieb auf die neu errichtete Personengesellschaft, die Kapitalgesellschaft tritt als reiner Arbeitsgesellschafter ohne Kapitaleinlage bei.
- Ein Gesellschafter einer Mitunternehmerschaft überträgt seinen Mitunternehmeranteil bzw. einen Teil davon auf eine (neu errichtete) Mitunternehmerschaft und erhält dafür

eine Beteiligung an dieser. Bei der bestehenden Mitunternehmerschaft kommt es zu einem Gesellschafterwechsel, der keinen Zusammenschluss auslöst.

- Eine (oder mehrere) Privatperson(en) beteiligen sich am Unternehmen einer operativen (betriebsführenden) Kapitalgesellschaft (zB GmbH) als atypisch stille Gesellschafter. Steuerlich überträgt die Kapitalgesellschaft ihren Betrieb auf die neu errichtete Personengesellschaft, die Privatperson(en) leistet (leisten) eine Kapitaleinlage (Bar- oder Sacheinlage). Unternehmensrechtlich geht die Kapitaleinlage in das Vermögen des Geschäftsherrn (der Kapitalgesellschaft) über.

- Zwei Personengesellschaften schließen sich zu einer neu errichteten Personengesellschaft zusammen. Dabei überträgt jede der bisherigen Personengesellschaften ihren Betrieb auf die neu errichtete Mitunternehmerschaft, die Gesellschafter der übertragenden Personengesellschaften erhalten dafür Anteile an der neuen Gesellschaft.

4.1.5.2. Zusammenschluss durch Veränderung in einer bestehenden Mitunternehmerschaft

4.1.5.2.1. Anwendungsfälle des Art. IV UmgrStG

1298

Ein solcher liegt vor, wenn in einer bestehenden Mitunternehmerschaft die Anzahl der Gesellschafter oder das Beteiligungsausmaß einzelner oder aller Gesellschafter sich ändert und die übrigen Voraussetzungen des Art. IV UmgrStG vorliegen. Ungeachtet des zivil- oder unternehmensrechtlichen Gleichstandes überträgt umgründungssteuerrechtlich betrachtet die Mitunternehmerschaft ihren Betrieb auf eine "neue" erweiterte Personengesellschaft; die bisherigen und die neuen Gesellschafter erhalten als Gegenleistung neue Gesellschafterrechte.

Bspw. sind folgende Anwendungsfälle möglich:

- In eine bestehende Mitunternehmerschaft tritt ein weiterer Gesellschafter durch Übertragung seines Betriebes, eines Teilbetriebes oder eines Mitunternehmeranteils als Sacheinlage ein.

- In eine bestehende Mitunternehmerschaft tritt ein weiterer Gesellschafter durch Leistung einer Bareinlage oder einer nicht begünstigtes Vermögen darstellenden Sacheinlage ein.

- In eine bestehende Mitunternehmerschaft tritt ein weiterer Mitunternehmer ein, der nur seine Arbeitskraft zur Verfügung stellt, ohne an der Substanz beteiligt zu sein (reiner Arbeitsgesellschafter ohne Kapitaleinlage).

- In einer bestehenden GmbH&Co KG tätigt der 100-prozentige Kommanditist eine Geld- oder Sacheinlage in die KG und ändert dabei das fixe (starre) Kapitalkonto. Es liegt dem Grunde nach ein Anwendungsfall des Art. IV UmgrStG vor, da die Beteiligung des Kommanditisten (vergleichbar einer Kapitalerhöhung durch den Alleingesellschafter einer Kapitalgesellschaft) erweitert wird. Zu einer Steuerlastverschiebung kann es auf Grund der 100-prozentigen Beteiligung des Kommanditisten nicht kommen.

- In einer bestehenden Mitunternehmerschaft leisten alle Mitunternehmer im Verhältnis ihrer Beteiligungen Geldeinlagen oder gleichwertige Sacheinlagen und erhöhen dadurch jeweils das fixe (starre) Kapitalkonto. Obwohl sich die Beteiligungsverhältnisse nicht ändern, liegt dem Grunde nach ein Anwendungsfall des Art. IV UmgrStG vor, da die „neue" Mitunternehmerschaft neben der Betriebsübertragung durch die „alte" Mitunternehmerschaft hinsichtlich der Vermögenseinlagen für die bisherigen Mitunternehmer ein Erwerb von zusätzlichen Gesellschafterrechten gegeben ist. Zu einer Steuerlastverschiebung kann es dabei nicht kommen.

- In einer bestehenden Mitunternehmerschaft ändert sich das Beteiligungsausmaß eines Gesellschafters durch eine Geld- oder Sacheinlage dadurch, dass er sein fixes (starres) Kapitalkonto erhöht. Der Vermögensübertragung durch die „alte" Mitunternehmerschaft auf die „neue" steht die zusätzliche Einlage des einen Mitunternehmers gegenüber. Da sich in diesem Fall das Beteiligungsausmaß nur eines Gesellschafters zu Lasten der stille haltenden Mitgesellschafter erhöht, ist Vorsorge zu treffen, dass es dabei zu keiner Steuerlastverschiebung kommt.

- Ein Mitunternehmer einer bestehenden Mitunternehmerschaft überträgt seinen Mitunternehmeranteil auf eine andere Mitunternehmerschaft, allerdings nur dem Werte nach und mit Wirkung bloß im Innenverhältnis (quoad sortem). Der übertragene Mitunternehmeranteil geht steuerlich in das Gesellschaftsvermögen der übernehmenden Mitunternehmerschaft über, diese wird wirtschaftlicher Eigentümer des Mitunternehmeranteils, zivilrechtlich und nach außen hin bleibt der Übertragende Eigentümer des Gesellschaftsanteils. Dies stellt einen Anwendungsfall des Art. IV UmgrStG dar, wenn im Innenverhältnis der Übertragende keinerlei Verfügungsmöglichkeit über den Gesellschaftsanteil auf Grund seines zivilrechtlichen Eigentums mehr hat aber von der übernehmenden Mitunternehmerschaft ein Gesellschafterrecht erhält.

1299

Ein Anwendungsfall des Art. IV UmgrStG liegt auch vor, wenn es zu einer übertragenden Umwandlung einer Personengesellschaft auf eine andere Personengesellschaftsstruktur kommt, ohne dass es dabei zu einer inhaltlichen Änderung der Beteiligungen oder der Beteiligten kommt. Die steuerliche Wirkung beschränkt sich in diesem Fall auf die Rückwirkung dieses Vorgangs und auf den Bereich der Gebühren und Verkehrsteuern. Ein strukturändernder Zusammenschluss ist etwa in folgenden Fällen anzunehmen:

- Eine GesBR wird in eine Personenhandelsgesellschaft (OG, KG) umgegründet. Wenn sich dabei die Gesellschafter- oder Beteiligungsstruktur nicht ändert, kann es zu keiner Steuerlastverschiebung kommen. Bleibt bisheriges Sonderbetriebsvermögen eines Gesellschafters Sonderbetriebsvermögen desselben, hat dies keine ertragsteuerlichen Auswirkungen. Dies gilt auch für den Fall, dass eine GesBR infolge des Überschreitens der Umsatzgrenzen des § 189 UGB zur Protokollierung als OG oder KG verpflichtet ist.

- Ein Kommanditist wechselt im Innenverhältnis seine Rechtstellung in die eines atypisch stillen Gesellschafters oder umgekehrt ohne Änderung des Beteiligungsausmaßes. Dieser Vorgang hat keine ertragsteuerlichen Auswirkungen. Ebenso muss keine Vorsorge zur Vermeidung einer Steuerlastverschiebung getroffen werden.

1300

Kein Anwendungsfall des Art. IV UmgrStG liegt mangels Strukturänderung bei einer formwechselnden Umwandlung einer Personengesellschaft im Sinne des UGB vor (siehe Rz 407), dh. eine OG wird KG oder umgekehrt.

4.1.5.2.2. Keine Anwendungsfälle des Art. IV UmgrStG

1301

Faktische Veränderungen bei Mitunternehmerschaften stellen keine Zusammenschlüsse im Sinne des Art. IV UmgrStG dar.

- Zwei nebeneinander personen- und beteiligungsgleich bestehende Personengesellschaften bilanzieren ihre Gesellschaften einheitlich. Bei dieser einheitlichen Bilanzierung handelt es sich um keinen Zusammenschluss zu einer neuen (erweiterten) Personengesellschaft, sondern um eine unrichtige Bilanzierung, die zu einer Bilanzberichtigung führen muss, es sei denn, es liegt eine so genannte Unternehmenseinheit vor (EStR 2000 Rz 5834).

- Ein rechnungslegungspflichtiger oder nicht rechnungslegungspflichtiger Einzelunternehmer erwirbt ein weiteres Einzelunternehmen und führt diese beiden Betriebe zusammen. Da hier keine Mitunternehmerschaft entsteht, kann ein Anwendungsfall des Art. IV UmgrStG nicht vorliegen.

- Ein Einzelunternehmer überträgt eine Quote seines Einzelunternehmens unentgeltlich oder entgeltlich an eine andere Person. Es entsteht dadurch eine Mitunternehmerschaft außerhalb eines Zusammenschlusses. Die Quotenübertragung ist ertragsteuerlich wie die Schenkung (§ 6 Z 9 lit. a EStG 1988) bzw. Veräußerung (§ 6 Z 8 lit. b EStG 1988 in Verbindung mit § 24 EStG 1988) eines Mitunternehmeranteiles zu behandeln. Zur Verbindung dieses Vorganges mit einem Zusammenschluss siehe Rz 1364 ff.

- Der Beitritt einer GmbH als Komplementär-Arbeitsgesellschafter oder Minderheitsgesellschafter im Rahmen der 10%-Grenze bei einer errichtenden Umwandlung nach dem UmwG in Verbindung mit Art. II UmgrStG erfolgt umwandlungsbedingt und ist daher kein Zusammenschluss.

- Eine Umgründung des Inhabers des Unternehmens, wenn der nachfolgeberechtigte atypisch still Beteiligte nach der Umgründung weiterhin nur am bisherigen Vermögen beteiligt ist, führt zu keinem Zusammenschluss.

4.1.6. Erfordernis eines Zusammenschlussvertrages

4.1.6.1. Allgemeines

1302

Grundlage für den Zusammenschluss bildet ein schriftlicher Zusammenschlussvertrag. Dieses Rechtsgeschäft muss nicht ausdrücklich als Zusammenschlussvertrag gekennzeichnet sein, es muss aber klar erkennbar sein, dass es sich um einen gesellschaftsrechtlichen Vorgang handelt. Der Vertrag hat insb. die Beteiligungsverhältnisse an der übernehmenden Personengesellschaft zu regeln und den Umfang des zu übertragenden Vermögens (Rz 1346 ff) und die Gegenleistung (Rz 1374 ff) zu beschreiben.

Bei neu errichteten Personengesellschaften wird der Zusammenschlussvertrag der Gesellschaftsvertrag (Präambel im Gesellschaftsvertrag) der übernehmenden Personengesellschaft oder ein eigener Vertrag sein, bei bereits bestehenden Personengesellschaften ein Nachtrag zum Gesellschaftsvertrag.

Aus § 23 Abs. 1 ergibt sich, dass zu den Anwendungsvoraussetzungen für einen Zusammenschluss das Erstellen eines schriftlichen Zusammenschlussvertrages gehört.

Der Zusammenschlussvertrag kann wegen des Erfordernisses der Einholung von Genehmigungen (zB Grundverkehrs- oder Kartellbehörde) auch aufschiebend bedingt abgeschlossen werden.

Werden im Rahmen von Betriebs- oder Teilbetriebsübertragungen auch GmbH-Beteiligungen (siehe EStR 2000 Rz 492 und Rz 597) mitübertragen, ist für diese ein Notariatsakt erforderlich.

4.1.6.2. Steuerwirksame Anpassungsklauseln

1302a

Zur Unwirksamkeit von Steuerklauseln siehe Rz 1292. Steuerwirksam ist eine Vertragsklausel dahingehend, dass Änderungen des Buch- und/oder Verkehrswertes auf Grund abgabenbehördlicher Feststellungen (Berichtigungen) zu einer Adaptierung der Vorsorgen gegen eine Steuerlastverschiebung im Rahmen der gewählten Zusammenschlussmethode führen, siehe Rz 1303 ff. Das Fehlen einer solchen Klausel berechtigt die Abgabenbehörde allerdings nicht, die begehrten Anpassungen von vornherein abzulehnen.

Zur vertraglichen Fristenklausel siehe Rz 1343.

4.1.7. Erfordernis der Wahl einer geeigneten Zusammenschluss- bzw. Vorsorgemethode

4.1.7.1. Allgemeines

1303

Unabhängig von steuerlichen Erfordernissen ist bei jedem Zusammenschluss eine zivil- bzw. unternehmensrechtliche Einigung über die geplanten Beteiligungsverhältnisse erforderlich. Ebenso wie in allen anderen gesellschaftsrechtlichen Kooperationen prägt dem Grunde nach der Wert des zusammengefassten Vermögens und damit das Umtauschverhältnis die Beteiligungen.

1304

Neben der auch steuerlich relevanten Frage der Beteiligungsverhältnisse ist bei Zusammenschlüssen die Frage der Steuerlastverhältnisse vor und nach dem Zusammenschluss von Bedeutung. § 24 Abs. 2 UmgrStG macht die Fortführung der Buchwerte des zusammengeschlossenen Vermögens in der übernehmenden Personengesellschaft von einer Vorsorge dahingehend abhängig, dass es durch den Zusammenschluss zu keiner endgültigen Verschiebung von persönlichen Steuerlasten (betreffend Einkommen- oder Körperschaftsteuer, nicht Gebühren und Verkehrsteuern) auf Partner kommt. Eine endgültige Verschiebung von Steuerlasten liegt vor, wenn die im Zusammenschlussvermögen vorhandenen Gesamtreserven ganz oder teilweise auf den (die) anderen Zusammenschlusspartner übergehen und auch von diesem (diesen) versteuert werden muss (müssen). Unmaßgeblich ist dabei der auf den Steuerpflichtigen anzuwendende Steuertarif. Da grundsätzlich jeder Steuerpflichtige die von ihm selbst

erwirtschafteten Gesamtreserven auch selbst versteuern muss, ist eine solche Steuerlastverschiebung durch geeignete Vorsorgemaßnahmen zu vermeiden. Da die Vorsorge "für die weitere Gewinnermittlung" erfolgen muss, ist eine Methode erforderlich, die nicht als entgeltlich zu werten ist. Dies kann zB im Wege der Speicherung der Gesamtreserven oder im Wege eines gewinnabhängigen Ausgleichs erfolgen.

Die Vorsorge gegen eine Verschiebung von Steuerlasten kann sich nur auf steuerhängige stille Reserven einschließlich eines allfälligen Firmenwertes beziehen. Daher sind etwa stille Reserven des zum Anlagevermögen gehörenden Grund und Bodens, die bei der Gewinnermittlung nach § 4 Abs. 1 EStG 1988 bzw. § 4 Abs. 3 EStG 1988 außer Ansatz bleiben, nicht Gegenstand einer Vorsorge.

1305

Wird gegen eine endgültige Steuerlastverschiebung nicht vorgesorgt, bleibt Art. IV UmgrStG trotzdem anwendbar. Es sind dann für die übertragenen Wirtschaftsgüter einschließlich Sonderbetriebsvermögen die Teilwerte anzusetzen. Dies bedeutet eine vollständige Gewinnrealisierung innerhalb des Anwendungsbereiches des Art. IV UmgrStG. Die anderen Bestimmungen des Art. IV UmgrStG (Rückwirkung, Gebühren und Verkehrsteuern) bleiben anwendbar (siehe Rz 1427 ff). Ergibt sich aus dem Zusammenschlussvertrag eindeutig, dass wegen der vorliegenden Verkehrs- bzw. Buchwerte eine Vorsorge nicht erforderlich erscheint, ist bei nachträglicher Berichtigung dieser Werte eine Korrektur insofern vorzunehmen, als eine richtige Vorsorge getroffen wird. Zur Frage der Folgen einer sich nachträglich auf Grund abgabenbehördlicher Feststellungen als unrichtig herausstellenden Vorsorge siehe Rz 1503 ff.

1306

Gesamthaft betrachtet müssen im konkreten Fall Maßnahmen in der zivil- oder unternehmensrechtlichen Zusammenschlussvereinbarung definiert werden, die die Fortführung der Buchwerte garantieren, der Maßgeblichkeit des Mitunternehmeranteilsbegriffes Rechnung tragen und die Verschiebung der persönlich bestehenden Steuerlasten vermeiden. Zulässige Maßnahmen sind:

- das vertragliche Abstellen auf die Verkehrswerte des jeweils zu übertragenden Vermögens in Verbindung mit der Abstimmung der den Kapitalkonten nicht entsprechenden Verkehrswertverhältnisse und dem Erstellen von Ergänzungsbilanzen für die einzelnen Mitunternehmer (Verkehrswertzusammenschluss, Rz 1311 ff)

- das vertragliche Abstellen auf den Buchwert des zu übertragenden Vermögens und im Falle der fehlenden Übereinstimmung der Beteiligungsverhältnisse mit den

Verkehrswerten in Verbindung mit gewinnabhängige Ergebnisverteilungsvereinbarungen (Kapitalkontenzusammenschluss, Rz 1316 ff).

Haben die Zusammenschlusspartner eine zulässige Maßnahme im Rahmen der Zusammenschlussvereinbarung getroffen, ist eine Änderung der vertraglich festgelegten Maßnahme nach dem Vollzug des Zusammenschlusses nicht mehr wirksam.

1307

Neben den sich aus den zum Stichtag vorhandenen Verkehrswerten und steuerlichen Gesamtreserven ergebenden vertragsrechtlichen Fragen des Zusammenschlusses ist auch die Anpassung der Verkehrs- bzw. Buchwerte der zusammenzuschließenden Vermögen an vorgegebene Beteiligungsverhältnisse im Wege rückwirkender Korrekturen eine Gestaltungsfrage, die auf die Vorsorgetechnik Einfluss nimmt. Siehe dazu Rz 1431 ff.

1308

Sollten die unternehmensrechtlich maßgebenden Buchwerte von den steuerlich maßgebenden Buchwerten zum Zusammenschlussstichtag abweichen und wird das Beteiligungsverhältnis auf die handelsrechtlichen Werte bezogen, ist dessen ungeachtet die Vorsorge gegen eine Steuerlastverschiebung auf die steuerlich maßgebenden Buchwerte zu beziehen.

4.1.7.2. Mitunternehmeranteil und Beteiligung an der Mitunternehmerschaft

1309

Im Gegensatz zum Unternehmens- bzw. Zivilrecht ist der steuerliche Begriff des Mitunternehmeranteils dadurch geprägt, dass er aus der eigentlichen Substanzbeteiligung (starres/fixes Kapitalkonto), Gewinn- und sonstigen Verrechnungskonten (variable Kapitalkonten), allfälligem Sonderbetriebsvermögenskapital und den anschaffungsbedingten Mehrwerten bzw. Passiva (Ergänzungskapital) besteht. Zivilrechtliche Verbindlichkeiten der Gesellschaft gegenüber dem Gesellschafter zählen idR zum steuerlichen Eigenkapital (§ 23 Z 2 EStG 1988). Zur Überführung von Wirtschaftsgütern ins Sonderbetriebsvermögen siehe Rz 1348 und Rz 1441 ff.

1310

Das Abstellen der Beteiligungsverhältnisse auf den steuerlichen Mitunternehmeranteilsbegriff ist nicht unbedingt erforderlich. Erfolgt ein Abstimmen auf die gesellschaftsvertraglich festgelegten Beteiligungen und damit auf starre/fixe Kapitalkonten, werden damit gleichzeitig auch der Buchwert und der Verkehrwert des zu übertragenden Vermögens beeinflusst:

- Tritt einer bestehenden Mitunternehmerschaft ein weiterer Gesellschafter bei, können die Beteiligungsverhältnisse auf die Substanzbeteiligung (fixes/starres Kapitalkonto) der

Altgesellschafter bezogen und damit die Beteiligung der neu eintretenden Gesellschafter auf diese abgestimmt werden. Voraussetzung ist, dass im Gesellschaftsvertrag eine entsprechende Festlegung erfolgt ist, sodass sich bei einer Auseinandersetzung bei Gesamtveräußerung, Aufgabe oder Austritt eines Gesellschafters die Notwendigkeit der Bereinigung der offenen Verrechnungsposten ergibt.

- Entsteht eine Personengesellschaft durch Zusammenschluss zweier oder mehrerer Unternehmer oder eines Unternehmers mit einem Nichtunternehmer, kann die dargestellte Vorgangsweise dadurch erreicht werden, dass das in der (jeweiligen) Zusammenschlussbilanz ausgewiesene positive Buchvermögen und das sonstige übertragene Vermögen gesellschaftsvertraglich auf fixe Beteiligungen (starre Kapitalkonten) bezogen wird, sodass der Überstand des Übertragungskapitals in ein variables Kapitalkonto eingestellt wird. Dies gilt auch für die Übertragung eines buchmäßig negativen Vermögens, bei dem in Höhe des Einstellens eines Betrages auf das starre Kapitalkonto ein in diesem Ausmaß höheres negatives variables Kapitalkonto entsteht.

  Beispiele:

  1. Die Einzelunternehmer A und B wollen sich zu einer Mitunternehmerschaft zusammenschließen. Die steuerlich maßgebenden Buchwerte des Betriebsvermögens und (mangels rückwirkender Korrekturen) damit das Zusammenschlusskapital zum Zusammenschlussstichtag betragen bei A 1000 und bei B 1500, der Verkehrswert des Betriebes des A beträgt 3000, jener des B 1000. Entsprechend den Verkehrswerten wird das Beteiligungsverhältnis mit 75% für A und 25% für B im Gesellschaftsvertrag festgelegt. Es wird zu Buchwerten übertragen und in der Eröffnungsbilanz für A ein starres Kapitalkonto von 75 und für B ein solches von 25 gebildet. Das variable Kapitalkonto bei A beträgt somit 925 und bei B 1475. Je nach gewählter Zusammenschlussmethode (Verkehrswert- oder Kapitalkontenzusammenschluss) erfolgt die erforderliche Vorsorge zur Vermeidung einer Steuerlastverschiebung.

  2. Der Einzelunternehmer C und die GmbH-D wollen sich zu einer GmbH&CoKG dahingehend zusammenschließen, dass C seinen Betrieb mit einem Buchwert von -1000 und einem Verkehrswert von 900 überträgt und die GmbH eine Bareinlage von 100 leistet. Dem Verkehrswertverhältnis entsprechend wird in der Eröffnungsbilanz der KG für C ein starres Kapitalkonto von 9 und für die GmbH ein solches von 1 gebildet. Das variable Kapitalkonto bei C beträgt somit -1009 und bei der GmbH 99. Die erforderliche Vorsorge gegen eine endgültige Steuerlastverschiebung wird getroffen.

Ist in einem Zusammenschlussvertrag auf Basis starrer/fixer Kapitalkonten für beschränkt haftende Gesellschafter eine unbedingte Auffüllungsverpflichtung allfällig bestehender negativer Verrechnungsstände festgelegt worden, bestehen keine Bedenken, wenn diese Verpflichtung durch eine entsprechende Vertragsänderung aufgehoben wird.

4.1.7.3. Verkehrswertzusammenschluss

1311

Beim Verkehrswertzusammenschluss wird das Beteiligungsverhältnis in der übernehmenden Personengesellschaft entsprechend den Verkehrswerten der übertragenen Vermögen festgelegt. Daraus ergeben sich zwei Fragenbereiche:

- Einerseits sollen die nach dem Umtauschverhältnis festgelegten Beteiligungen in den steuerlichen Kapitalkonten der Zusammenschlusspartner zum Ausdruck kommen und
- andererseits sollen ertragsteuerlich die bis zum Zusammenschlussstichtag angesammelten Gesamtreserven bei jenen Mitunternehmern verbleiben (gespeichert werden), die sie erwirtschaftet haben.

1312

Das Herstellen der Übereinstimmung zwischen gesellschaftsvertraglicher Beteiligung und dem Ausweis der Beteiligungsverhältnisse auf den Kapitalkonten der Personengesellschafter sowie die Vorsorge gegen die Steuerlastverschiebung kann dabei insb. auf folgende Arten geschehen:

- Buchwertübernahme mit Quotenverschiebung der Kapitalkonten und Rückkorrektur in Ergänzungsbilanzen (Rz 1314 ff)
- Verkehrswertübernahme und Rückkorrektur in Ergänzungsbilanzen (Rz 1315).

1313

Die die steuerliche Buchwertfortführung sichernden Ergänzungsbilanzen müssen mit der ersten jährlichen Erklärung über die einheitliche und gesonderte Gewinnfeststellung, spätesten aber über Aufforderung der Abgabenbehörde vorgelegt werden. Sie sind aber jedenfalls nur dann als rechtzeitig vorgelegt anzusehen, wenn sich nicht bereits eine Veränderung der Ergänzungsbilanz durch Realisierung oder laufende Auflösung ergeben hat.

1313a

Für das weitere Schicksal der Vorsorgemaßnahmen gilt Folgendes:

- Wird die Personengesellschaft später veräußert oder aufgegeben oder scheidet ein Gesellschafter im Wege der Anteilsveräußerung oder Abschichtung aus, werden im Rahmen der Veräußerungsgewinnermittlung die Ergänzungsbilanzen der veräußernden Mitunternehmer aufgelöst und gemäß § 24 EStG 1988 in Verbindung mit § 37 EStG 1988 berücksichtigt.
- Im Falle einer unentgeltlichen Übertragung gehen die steuerlichen Verhältnisse auf den Rechtsnachfolger über.

- Im Falle der Einbringung des Betriebes der Personengesellschaft gemäß Art. III UmgrStG ergeben sich die Buchwerte des einzubringenden Vermögens nach Zusammenfassung der Schlussbilanzansätze mit den Ansätzen der Ergänzungsbilanzen und prägen die Verkehrswerte der Mitunternehmeranteile das Umtauschverhältnis. Davon abweichend festgelegte Beteiligungsverhältnisse sind kein Hindernis für die Geltung des Art. III UmgrStG, eine drohende Äquivalenzverletzung kann durch eine alineare Ausschüttungsvereinbarung vermieden werden.
- Im Falle der Einbringung eines Mitunternehmeranteils nach Art. III UmgrStG tritt die übernehmende Körperschaft in die Rechtsstellung des Einbringenden ein, sodass sich an der Vorsorgetechnik nichts ändert.
- Im Falle der Einbringung aller Mitunternehmeranteile nach Art. III UmgrStG zum gleichen Stichtag in dieselbe übernehmende Körperschaft gelten die oben genannten Grundsätze für die Betriebseinbringung.
- Kommt es nach dem Zusammenschluss zu einem weiteren Zusammenschluss, ist neben der bestehenden Vorsorge eine weitere Vorsorge betreffend den nunmehr Übertragenden zu treffen. Die schon bestehenden Ergänzungsbilanzen können an die Veränderungen angepasst werden.
- Kommt es nach dem Zusammenschluss zu einer Realteilung der Personengesellschaft, sind - sofern es nicht zu einer steuerwirksamen Bereinigung der Ergänzungsbilanzen kommt - die offenen Positionen in die realteilungsbedingte Vorsorgetechnik der Ausgleichsposten zu überführen.

4.1.7.3.1. Buchwertübernahme mit Quotenverschiebung der Kapitalkonten und Ergänzungsbilanzen

1314

Dabei werden die übertragenen Betriebe, Teilbetriebe oder Mitunternehmeranteile zu den steuerlich maßgebenden Buchwerten laut der (den) Zusammenschlussbilanz(en) von der übernehmenden Personengesellschaft in der Steuerbilanz angesetzt und das gesamte Buchkapital im Verhältnis der Verkehrswerte der zusammengeschlossenen Vermögen auf die Partner verteilt. Die starren Kapitalkonten entsprechen nunmehr den Verkehrswertverhältnissen. Die mit dieser Quotenverschiebung allerdings verbundene Verschiebung von Gesamtreserven und Steuerlasten muss durch Ergänzungsbilanzen für die betroffenen Gesellschafter rückgängig gemacht werden. Da auf Grund der Buchwertfortführung die verschobenen und in den Ergänzungsbilanzen rückgängig gemachten Differenzen erst bei einer Realisierung der in der Personengesellschaft

gespeicherten Reserven zu einer konkreten Steuerlastverschiebung führen, ist erst bei dieser Gelegenheit eine Gegenrechnung mit den entsprechenden Ergänzungsbilanzansätzen erforderlich. Wurden davon abweichend die Ergänzungsbilanzbeträge laufend (ohne Realisierung) steuerwirksam aufgelöst, bestehen keine Bedenken, diese Methode auslaufend beizubehalten.

Beispiel:

Der Einzelunternehmer A und der Einzelunternehmer B schließen sich zur AB-OG zusammen und übertragen ihre Einzelunternehmen auf diese. Sie vereinbaren, dass das Beteiligungsverhältnis in der OG den Verkehrswerten der übertragenen Einzelunternehmen entsprechen soll. Der Zusammenschluss wird zu Buchwerten durchgeführt. Die aus den Jahres- oder Zwischenabschlüssen abgeleiteten Zusammenschlussbilanzen der beiden Einzelunternehmer zum Zusammenschlussstichtag zu den steuerlich maßgebenden Buchwerten (unter Angabe der Verkehrswerte in Klammer) stellen sich wie folgt dar:

Zusammenschlussbilanz A 31.12.2000			
Anlagevermögen	*500 (700)*	*Zusammenschlusskapital*	*600 (800)*
Umlaufvermögen	*300 (300)*	*Verbindlichkeiten*	*200 (200)*

Zusammenschlussbilanz B 31.12.2000			
Anlagevermögen	*300 (1000)*	*Zusammenschlusskapital*	*100 (800)*
Umlaufvermögen	*200 (200)*	*Verbindlichkeiten*	*400 (400)*

Die Verkehrswerte beider Einzelunternehmen betragen je 800, stille Reserven enthält in beiden Einzelunternehmen nur das Anlagevermögen.

Das Beteiligungsverhältnis in der übernehmenden OG beträgt den Verkehrswertrelationen der übertragenen Einzelunternehmen entsprechend 50:50. Da die Buchwerte des Eigenkapitals diesem Beteiligungsverhältnis nicht entsprechen, müssen die Kapitalkontenstände so zwischen den Gesellschaftern verschoben werden, dass sie die 50:50 Beteiligung wiedergeben.

Eröffnungsbilanz der OG 1.1.2001					
AKTIVA A+B	*gesamt*	*PASSIVA A+B*		*Verschiebung*	*gesamt*
AV A + AV B	*800*	*Eigenkapital A*	*600*	*-250*	*350*
UV A + UV B	*500*	*Eigenkapital B*	*100*	*+250*	*350*
		Verbindl A+B	*200+400*		*600*

Bilanzsumme	*1300*			*1300*

Die in den übertragenen Einzelunternehmen enthaltenen Gesamtreserven betragen für A 200 und für B 700, gesamt in der OG daher 900. Durch das vereinbarte Beteiligungsverhältnis von 50:50 würden bei einer Realisierung auf jeden der beiden Gesellschafter 450 Gesamtreserven entfallen. Dies entspricht einer Verschiebung von 250 von B auf A, welche durch die Quotenverschiebung auf den Kapitalkonten bewirkt wurde. Diese muss daher durch Ergänzungsbilanzen für beide Gesellschafter rückgängig gemacht werden.

Ergänzungsbilanz 1.1.2001 A		*Ergänzungsbilanz 1.1.2001 B*	
Mehrwert Aktiva 250	*Ergänzungskapital 250*	*Ergänzungskapital 250*	*Minderwert Aktiva 250*

Die laufenden Abschreibungen im Stammvermögen der Personengesellschaft wirken sich nicht auf die Ergänzungsbilanzen aus, da nur sicherzustellen ist, dass die verschobenen Kapitalkontenquoten nicht endgültig zu einer Steuerlastverschiebung führen. Diese Verschiebung kann aber erst bei einer tatsächlichen Realisierung (Veräußerung bzw. sonstigem Ausscheiden aus den Betriebsvermögen von Wirtschaftsgütern) eintreten, sodass erst dann die Auflösung der entsprechenden Ergänzungsbilanzposition vorzunehmen und damit die Besteuerung bei den Übertragenden sichergestellt ist.

4.1.7.3.2. Verkehrswertübernahme mit Ergänzungsbilanzen

1315

Bei dieser Methode erfolgt die Übernahme des (der) übertragenen Vermögen(s) von der übernehmenden Mitunternehmerschaft - den festgelegten Beteiligungsverhältnissen entsprechend - in die Steuerbilanz der Mitunternehmerschaft zu Verkehrswerten. Das unternehmensrechtliche Wahlrecht zwischen Buchwertübernahme und Neubewertung im Sinne des § 202 UGB ist davon nicht berührt. Da das UmgrStG allerdings bei Zutreffen der sonstigen Voraussetzungen eine Übernahme der Buchwerte zwingend vorschreibt, sind die Aufwertungen in Ergänzungsbilanzen für die jeweils betroffenen Gesellschafter wieder rückgängig zu machen. Da die Abschreibungen des aufgewerteten Vermögens in der Mitunternehmerschaft steuerwirksam ist, muss eine jährliche Korrektur der entsprechenden Ergänzungsbilanzansätze erfolgen.

Beispiel:

Der Einzelunternehmer A und der Einzelunternehmer B schließen sich zu einer neugegründeten OG zusammen. Jeder der beiden überträgt sein Einzelunternehmen auf diese und erhält dafür eine Beteiligung an der OG. Das Beteiligungsverhältnis wird den Verkehrswerten der übertragenen Einzelunternehmen entsprechend festgelegt. Die zum Zusammenschlussstichtag aufzustellenden aus den Jahres- oder Zwischenabschlüssen abgeleiteten Zusammenschlussbilanzen der beiden Einzelunternehmen unter Darstellung der Verkehrswerte (unter Angabe der Buchwerte in Klammer) haben folgendes Bild:

Zusammenschlussbilanz A 31.12.2000			
Anlagevermögen	*700 (500)*	*Eigenkapital*	*800 (600)*
Umlaufvermögen	*300 (300)*	*Verbindlichkeiten*	*200 (200)*
Bilanzsumme	*1000 (1000)*	*Bilanzsumme*	*1000 (800)*

Zusammenschlussbilanz B 31.12.2000			
Anlagevermögen	*1000 (300)*	*Eigenkapital*	*800 (100)*
Umlaufvermögen	*200 (200)*	*Verbindlichkeiten*	*400 (400)*
Bilanzsumme	*1200 (500)*	*Bilanzsumme*	*1200 (500)*

Die Verkehrswerte beider Einzelunternehmen betragen 800, wobei bei beiden Betrieben die stillen Reserven ausschließlich im Anlagevermögen stecken. Da A und B das Beteiligungsverhältnis in der neu gegründeten Personengesellschaft den Verkehrswerten der übertragenen Betriebe entsprechend festlegen, beträgt dieses 50:50. Um eine endgültige Verschiebung von Steuerlasten zu vermeiden, werden in der Personengesellschaft die Verkehrswerte der übertragenen Einzelunternehmen übernommen.

Eröffnungsbilanz A+B OG 1.1.2001			
Anlagevermögen	*700+1000=1700*	*Eigenkapital A*	*800*
Umlaufvermögen	*300+ 200= 500*	*Eigenkapital B*	*800*
		Verbindlichkeiten	*200+400= 600*

Da Art. IV UmgrStG bei Zutreffen aller Voraussetzungen die Fortführung der Buchwerte in der übernehmenden Personengesellschaft zwingend vorschreibt, müssen beide Gesellschafter die Aufwertung in Ergänzungsbilanzen wieder rückgängig machen. Da die Abschreibung des Anlagevermögens in der Gesellschaftsbilanz durch den Ansatz der Verkehrswerte auf den jeweils übertragenden Gesellschafter bezogen zu hoch ist, müssen die Ergänzungsbilanzpositionen betreffend die Minderwerte Anlagevermögen laufend ertragswirksam aufgelöst werden und führen bei dem auflösenden Mitunternehmer per Saldo zur Buchwertfortführung.

Ergänzungsbilanz A 1.1.2001	
Ergänzungskapital 200	*Minderwert Anlagevermögen 200*

Ergänzungsbilanz B 1.1.2001

Ergänzungskapital 700	*Minderwert Anlagevermögen 700*

4.1.7.4. Kapitalkontenzusammenschluss

4.1.7.4.1. Grundsätzliches

1316

Beim Kapitalkontenzusammenschluss sind zwar wie beim Verkehrswertzusammenschluss die Verkehrswerte des jeweils übertragenen Vermögens die Basis für den Zusammenschluss, in der Vertragsgestaltung kommt es aber zu einer Zweiteilung:

- Zunächst werden die Beteiligungsverhältnisse der Mitunternehmer abweichend von den Verkehrswerten des jeweils auf die Personengesellschaft übertragenen Vermögens vertraglich nach dem Verhältnis der steuerlich maßgebenden Buchwerte der übertragenen Betriebe, Teilbetriebe oder Mitunternehmeranteile festgelegt (zum Zusammenschluss auf Basis fixer Kapitalkonten siehe Rz 1309 ff). Soweit außerbetriebliches Vermögen übertragen wird, prägen die Einlagewerte im Sinne des § 6 Z 5 EStG 1988 die Verhältnisse. Insofern kommt es durch die Buchwertfortführung zu einer mit der gesellschaftsvertraglichen Vereinbarung übereinstimmenden Übernahme der Buchwerte und damit gleichzeitig zu einem diesen Verhältnissen entsprechenden Ausweis der Beteiligungen auf den Kapitalkonten der Zusammenschlusspartner. Eine Kapitalkontenverschiebung erübrigt sich daher.

- Im zweiten Schritt wird entsprechend den Verkehrswerten des jeweils übertragenen Vermögens ein Ausgleich zwischen den vereinbarten und den den Realwerten entsprechenden Beteiligungen durch eine gesellschaftsrechtliche Vereinbarung getroffen, die gleichzeitig der drohenden Steuerlastverschiebung entgegenwirkt.

  Beispiel:

  Der Einzelunternehmer A schließt sich mit B zu einer GesBR zusammen. A überträgt seinen Betrieb, welcher einen steuerlich maßgebenden Buchwert von 500 und einen Verkehrswert von 1000 hat. B leistet eine Geldeinlage. Da das vereinbarte Beteiligungsverhältnis in der GesBR 50:50 betragen soll, leistet B eine Bareinlage von 500. A überträgt Gesamtreserven in Höhe von 500, B überträgt keine stillen Reserven. Würde die Personengesellschaft unmittelbar nach Zusammenschluss liquidiert, entfielen auf jeden der beiden Mitunternehmer entsprechend ihrem Beteiligungsverhältnis 250 der im Betrieb enthaltenen Gesamtreserven. Da diese aber ausschließlich von A erwirtschaftet worden waren, würde dies ohne Vorsorge eine Verschiebung von Reserven und Steuerlasten von A auf B bewirken.

1317

Voraussetzung für einen Kapitalkontenzusammenschluss ist:

- die Feststellung des (jeweiligen) Verkehrswertes
- das (jeweilige) Vorliegen eines positiven Buchwertes bzw. der Bezug auf ein starres Kapitalkonto (siehe Rz 1309 ff).

1318

Zur Vermeidung einer Verschiebung von Steuerlasten sind folgende die Buchwertfortführung nicht beeinträchtigenden Vorsorgemaßnahmen denkbar:

- Gewinnvorab (Rz 1319 ff)
- Liquidationsvorab (Rz 1324 f)
- Gewinn- und Liquidationsvorab (Rz 1326)
- Reservenvorbehalt (Rz 1327 ff).

1318a

Für das weitere Schicksal der Gewinn- oder/und Liquidationsvorabvereinbarungen gilt Folgendes:

- Wird die Personengesellschaft später veräußert oder aufgegeben oder scheidet ein Gesellschafter im Wege der Anteilsveräußerung oder Abschichtung aus, ist ein offener Vorab durch eine entsprechende Zuordnung des Veräußerungs- oder Aufgabegewinnes gemäß § 24 EStG 1988 in Verbindung mit § 37 EStG 1988 zu befriedigen, anderenfalls der Ersatzausgleich zu erfüllen. Da nach § 24 Abs. 2 UmgrStG nur vorausgesetzt wird, dass im Rahmen des Zusammenschlusses eine Vorsorge gegen eine endgültige Steuerlastverschiebung getroffen wird, ist es im Rahmen der späteren Auseinandersetzung eine Frage der Vereinbarung, in welcher Weise der offene Vorab sofort oder auf Grund rechtsgeschäftlicher Regelungen später befriedigt wird. Ergibt sich etwa durch das Ausscheiden des Vorabberechtigten eine Zahlungsverpflichtung, die der Vorabschuldner nicht sofort erfüllen kann, bestehen keine Bedenken, wenn die Liquidierung der Schuld durch Rechtsgeschäft - zB durch Übertragung der Forderung auf den Erwerber des Mitunternehmeranteils - hinausgeschoben wird.
- Im Falle einer unentgeltlichen Übertragung gehen die steuerlichen Verhältnisse auf den Rechtsnachfolger über.
- Im Falle der Einbringung des Betriebes der Personengesellschaft gemäß Art. III UmgrStG besteht zur Bereinigung offener Vorabpositionen die Möglichkeit
  - der Erfüllung der Ersatzausgleichsregelung,

- der Berücksichtigung beim Umtauschverhältnis oder
- der Vereinbarung einer den offenen Vorab deckenden alinearen Ausschüttung.

- Die Einbringung eines Mitunternehmeranteils oder aller Mitunternehmeranteile nach Art. III UmgrStG führt zu den gleichen Regelungsmöglichkeiten wie bei der Betriebseinbringung.
- Kommt es nach dem Zusammenschluss zu einem weiteren Zusammenschluss, ist neben der bestehenden Vorsorge eine weitere Vorsorge betreffend den nunmehr Übertragenden zu treffen. Die schon bestehenden Vorabvereinbarungen können an die Veränderungen angepasst werden. Der Folgezusammenschluss kann auch nach einer anderen Zusammenschlussmethode durchgeführt werden, sodass in diesem Fall die Vorsorge im Rahmen des Vorzusammenschlusses unverändert neben jener des Folgezusammenschlusses fortgesetzt werden kann.
- Kommt es nach dem Zusammenschluss zu einer Realteilung der Personengesellschaft, sind offene Vorabpositionen entweder zu befriedigen oder durch Aufnahme in die Ausgleichsposten gemäß § 29 Abs. 1 Z 2 UmgrStG zu berücksichtigen.

4.1.7.4.2. Gewinnvorab

1319

Eine Vereinbarung über einen Gewinnvorab bedeutet, das demjenigen (denjenigen), dessen (deren) Gesamtreserven sonst verkürzt würden, aus den Gewinnen der Personengesellschaft solange mehr zugewiesen wird, bis diese Verkürzung abgegolten ist. Diese Vorab-Gewinnzuweisung geht zu Lasten desjenigen (derjenigen), der (die) sonst nicht selbst erwirtschaftete Gesamtreserven versteuern müsste(n). Der Gewinnvorab ist vertraglich mit jenem Betrag begrenzt, der sich aus der Gegenüberstellung des steuerlich maßgebenden Buchwertes und des Verkehrswertes des übertragenen Vermögens (also unter Einschluss sämtlicher Reserven einschließlich eines Geschäfts- oder Firmenwertes) vervielfacht mit dem Beteiligungsprozentsatz, den der (die) Zusammenschlusspartner erworben haben, ergibt.

Beispiel:

A überträgt seinen Betrieb mit einem steuerlich maßgebenden Buchwert von 3000 und einem Verkehrswert von 7000. B leistet eine Geldeinlage von 1000, um das vereinbarte Beteiligungsverhältnis von 75 : 25 sicherzustellen. Der für A zu vereinbarende Gewinnvorab zB in Höhe von 10% des jährlichen Gewinnes ist mit insgesamt 1000 begrenzt, da sich B mit einem Viertel in die Gesamtreserven des Betriebes des A von 4000 „einkauft" und dem A gegenüber diesen „Kaufpreis" durch einen Gewinnverzicht bis zum Erreichen des Betrages von 1000 abgilt.

1320

Die Vorabzuweisung muss gewinnabhängig dh. entweder in einem Prozentsatz oder in einem festen aber mit dem (gesellschaftsrechtlichen) Gewinn begrenzten Betrag definiert sein. Die Vereinbarung von fixen oder umsatzabhängigen Beträgen ohne Gewinnbegrenzung oder die ausdrückliche Vereinbarung eines Verlustvorab begründet keine steuerneutrale Vorsorge sondern ist als ein der Mitunternehmeranteilsveräußerung vergleichbarer Vorgang zu sehen und bewirkt im Rahmen des Art. IV UmgrStG die Vollaufwertung der zusammengeschlossenen Vermögen.

1321

Es bestehen keine Bedenken, wenn bei Vollzug des Gewinnvorab zunächst eine Aufteilung des Gewinnes nach den Beteiligungsverhältnissen und in der Folge die Vorabverrechnung erfolgt.

Fortsetzung des Beispiels:

Im ersten Wirtschaftsjahr der Mitunternehmerschaft ergibt sich ein Gewinn von 800. Dieser Gewinn wird zunächst dem A mit 600 und dem B mit 200 zugewiesen. In der Folge verzichtet B auf 10% von 200 zugunsten des A, sodass sich eine Gewinnzuteilung von 620 für A und 180 für B ergibt.

1322

Ein bloßer Vollzugsfehler, der nicht zur Aufwertung des Übertragungsvermögens führt, liegt vor, wenn die Gewinnvorabvereinbarung den Erfordernissen des Art. IV UmgrStG entspricht, in der Durchführung dieser Vereinbarung aber zB ein Verlustvorab zugewiesen wurde.

1323

Da § 24 Abs. 2 UmgrStG die Vorsorge gegen eine „endgültige" Steuerlastverschiebung voraussetzt, muss die Vereinbarung eines Gewinnvorab auch eine Vereinbarung über einen Ersatzausgleich für den Fall beinhalten, dass die Mitunternehmerschaft oder Mitunternehmerstellung beendet wird, bevor der Gewinnvorab zur Gänze erfüllt worden ist. Die Zahlung des Ersatzausgleichs ist Betriebsausgabe, der Empfang durch den Anspruchsberechtigten Betriebseinnahme.

Fortsetzung des Beispiels.

Im Jahre 5 nach dem Zusammenschluss veräußert B zum Bilanzstichtag seinen Mitunternehmeranteil an einen Neugesellschafter und erzielt einen vorläufigen Veräußerungsgewinn von 1000. Aus der laufenden Gewinnverteilung erhält B nach Verzicht einen Anteil von 140. Der Gewinnvorab ist bis auf 500 abgebaut. B muss dem A daher 500 bezahlen, dadurch entsteht bei B ein laufender Verlust von 360 bzw. nach Saldierung mit dem Veräußerungsgewinn ein Gewinn aus Gewerbebetrieb von 640 und bei A ein um 500 höherer laufender Gewinn.

Der Ersatzausgleich ist auch dann zu erfüllen, wenn es bei Beendigung der Mitunternehmerschaft keinen zurechenbaren Gewinn gibt.

Fortsetzung des Beispiels.

Im Jahre 8 nach dem Zusammenschluss muss die OG Konkurs anmelden. Da eine Gewinnzuteilung nicht möglich ist, muss B einen offenen Rest des Gewinnvorab aus seinem Privatvermögen dem A bezahlen. Dieser ist auf beiden Seiten steuerwirksam.

4.1.7.4.3. Liquidationsvorab

1324

Bei einem Liquidationsvorab wird die Abgeltung der vorläufig verschobenen Gesamtreserven für den Zeitpunkt der Beendigung der Mitunternehmerschaft bzw. des Ausscheidens des Mitunternehmers vereinbart. Bei Veräußerung bzw. Liquidation des mitunternehmerischen Betriebes wird dem Berechtigten dabei der Ausgleich nach dem in Rz 1315 definierten Prinzip in Form eines im Zusammenschlussvertrag festgelegten Abgeltungsbetrages aus dem Veräußerungsgewinn zu Lasten des Verpflichteten zugewiesen.

1325

Ein Liquidationsvorab kann wirtschaftsgutbezogen oder kombiniert mit einem unternehmensbezogenen Vorab vereinbart werden. Der wirtschaftsgutbezogene Vorab wird bei Ausscheiden dieses Wirtschaftsgutes aus dem Betriebsvermögen der Personengesellschaft unabhängig davon fällig, ob es dabei zu einem Gewinn kommt.

Auch bei jedem Liquidationsvorab muss ein Ersatzausgleich im Zusammenschlussvertrag vereinbart werden.

Da der endfällige Liquidationsvorab ebenso wie der Gewinnvorab und der wirtschaftsgutbezogene Liquidationsvorab eine Korrekturmaßnahme von bewusst von den Verkehrswertverhältnissen abweichenden Beteiligungsverhältnissen darstellt, ist seine Erfüllung kein Teil eines Veräußerungs- oder Aufgabegewinnes und daher mit dem Normalsteuersatz zu erfassen.

4.1.7.4.4. Gewinn- und Liquidationsvorab

1326

Die Vorsorge gegen eine Steuerlastverschiebung kann auch durch eine Kombination eines Gewinnvorab mit einem Liquidationsvorab vereinbart werden.

4.1.7.4.5. Reserven- und/oder Firmenwertvorbehalt

1327

Eine besondere Form des Kapitalkontenzusammenschlusses ist der Vorbehaltszusammenschluss (zum Zusammenschluss auf Basis starrer Kapitalkonten siehe Rz 1309 f). Bei dieser Vorsorgemethode behält sich derjenige, der Vermögen mit stillen Reserven und/oder einen Firmenwert überträgt, die zum Zusammenschlussstichtag

bestehenden Reserven bzw. den Firmenwert vor, dh. er überträgt nur den Buchwert des Vermögens auf die Mitunternehmerschaft. An den stillen Reserven einschließlich Firmenwert, die ab diesem Stichtag in der Personengesellschaft entstehen, sind die Gesellschafter ihrem Anteil entsprechend beteiligt.

1328

Da in diesem Fall der Buchwert des übertragenen Vermögens dem Verkehrswert entspricht, kann der Zusammenschluss nur zu Buchwerten erfolgen. Die Beteiligungsverhältnisse in der übernehmenden Personengesellschaft orientieren sich damit an den Einlagen der übrigen Zusammenschlusspartner im Verhältnis zum Buchwert des die Gesamtreserven vorbehaltenden Partners.

Voraussetzung für die Anwendung dieser Zusammenschlussmethode ist das Vorliegen von positiven Buchwerten bzw. der Bezug auf ein starres/fixes Kapitalkonto (Rz 1309 f). Zu beachten ist, dass das auf diese Weise sich ergebende Zusammenschlusskapital mit dem Vollzug des Zusammenschlusses (Eintragung im Firmenbuch bzw. Tag der rechtzeitigen Meldung bei dem zuständigen Finanzamt) endgültig definiert ist. Sollte im Rahmen einer abgabenbehördlichen Überprüfung das Zusammenschlusskapital auf Grund von Berichtigungen negativ werden, ist mangels einer nachträglichen Korrekturmöglichkeit Art. IV UmgrStG nicht anwendbar, sofern nicht ein Kapitalkontenzusammenschluss auf Basis fixer Kapitalkonten (Rz 1310) vereinbart wurde.

1329

Die zum Zusammenschlussstichtag vorhandenen aber dem Übertragenden vorbehaltenen stillen Reserven einschließlich eines Firmenwertes haben nur insofern Bedeutung, als im Fall der Beendigung der Personengesellschaft oder bei Ausscheiden eines Gesellschafters geprüft werden muss, ob und wie weit diese Reserven noch vorhanden sind. Es ist daher auch bei dieser Vorsorgemethode erforderlich, im Zusammenschlussvertrag die vorbehaltenen Gesamtreserven betragsmäßig zu definieren und festzulegen, da sonst deren weitere Entwicklung bzw. eine eventuelle Verschiebung dieser zu einem späteren Zeitpunkt nicht mehr nachvollzogen werden kann und damit keine ausreichende Vorsorge getroffen wird.

Es ist daher bei jeder (Teil)Realisierung im Rahmen der Gewinnaufteilung die Aufteilung des Restbestandes der vorbehaltenen Gesamtreserven und der gemeinsam erwirtschafteten Reserven durchzuführen.

1330

Die vertragsgemäße sukzessive Aufgabe des Vorbehaltes gegen eine angemessene höhere Gewinnbeteiligung des Altgesellschafters hat keinen Einfluss auf den Vorbehaltszusammenschluss.

4.1.8. Zusammenschlussstichtag

1331

Nach § 24 Abs. 1 in Verbindung mit § 13 Abs. 1 UmgrStG ist der Zusammenschlussstichtag jener Tag, mit dessen Ablauf das Vermögen mit ertragsteuerlicher Wirkung auf die übernehmende Personengesellschaft übergehen soll. Es ist daher für den oder die Übertragenden und für die übernehmende Mitunternehmerschaft besonders wichtig, dass dieser Stichtag eindeutig bestimmt ist, da die Zurechnung des Vermögens und der daraus resultierenden Einkünfte zum Übertragenden mit Ablauf dieses Tages endet und die Zurechnung des Vermögens und der daraus resultierenden Einkünfte zur übernehmenden Mitunternehmerschaft ab dem, dem Stichtag folgenden Tag erfolgt.

1332

Auf Grund des Verweises auf § 13 UmgrStG kann der Vertragstag nach oder vor dem Stichtag liegen oder mit dem Stichtag zusammenfallen. Wird der Zusammenschlussvertrag vor dem Zusammenschlussstichtag abgeschlossen, liegt im Hinblick auf das Fehlen wesentlicher Vertragsgrundlagen ein vorläufiger Vertrag vor, der innerhalb der Neunmonatsfrist zu ergänzen und abzuschließen ist (siehe Rz 763). Zu den Ergänzungen gehört auch die Möglichkeit, Vorsorgen und Veränderungen des Vermögens im Sinne des § 16 Abs. 5 UmgrStG festzulegen

4.1.8.1. Rückwirkungsfiktion

1333

Sämtliche nach dem Zusammenschlussstichtag vom Übertragenden zivilrechtlich abgeschlossene Rechtsgeschäfte, die das übertragene Vermögen betreffen, sind ertragsteuerlich der übernehmenden Personengesellschaft zuzurechnen. Dies gilt nicht, soweit rückwirkende Korrekturen im Sinne des § 16 Abs. 5 UmgrStG vorgenommen (Rz 1431 ff) oder einzelne Geschäftsvorfälle im Zusammenschlussvertrag ausdrücklich zurückbehalten werden (siehe Rz 889). Der Zusammenschlussstichtag hat damit ausschließlich in ertragsteuerlicher Hinsicht Bedeutung. Siehe weiters Rz 767 ff.

4.1.8.2. Rückwirkungsfrist

1334

§ 24 Abs. 1 UmgrStG in Verbindung mit § 13 Abs. 1 UmgrStG erlaubt die Rückbeziehung des Zusammenschlusses auf einen Stichtag, der vor der Unterfertigung des Zusammenschlussvertrages liegt. Für die Fristenberechnung ist in abgabenrechtlicher Sicht sowohl bei Zuständigkeit des Firmenbuches als auch bei jener des Finanzamtes § 108 BAO maßgebend. Der Fristenlauf wird mit dem gewählten Zusammenschlussstichtag in Gang gesetzt. Die Tage des Postenlaufs werden in die Neunmonatsfrist nicht eingerechnet.

Im Hinblick auf die Tatsache, dass in Fällen der Zuständigkeit des Firmenbuchgerichts (Rz 1337) § 902 Abs. 2 ABGB als maßgeblich angesehen wird (OGH 17.7.1997, 6 Ob 124/97x), hat die abgabenrechtliche Fristenregelung Nachrang.

- Sollte eine abgabenrechtlich rechtzeitige aber nach Firmenbuchrecht verspätete Anmeldung eines Zusammenschlusses vom Firmenbuchgericht zurückgewiesen werden, ist ein Zusammenschluss im Sinne des Art. IV UmgrStG auch abgabenrechtlich nicht zustandegekommen.
- Sollte ein abgabenrechtlich rechtzeitiger aber nach Ablauf der Frist des § 902 Abs. 2 ABGB angemeldeter Zusammenschluss vom Firmenbuchgericht nicht zurückgewiesen werden, ist der Zusammenschluss im Sinne des Art. IV UmgrStG wirksam geworden.

Siehe weiters Rz 1341.

1335

Wurde laut Vertrag ein Zusammenschluss auf einen bestimmten Tag bezogen (zB auf den 1. Jänner, 24 Uhr) bezogen und diesem Zusammenschluss ein Jahresabschluss zum Vortag (im Beispielsfall auf den 31. Dezember des Vorjahres) zu Grunde gelegt, ist die vertragliche Festlegung und nicht die vorgelegte Bilanz steuerlich maßgebend. In diesem Fall ist mangels eines Zwischenabschlusses zum Vertragstag (im Beispielsfall zum 1. Jänner) eine Anwendungsvoraussetzung des Art. IV UmgrStG nicht gegeben. Es bestehen aber keine Bedenken, bei Fehlen eines aktiven Geschäftsbetriebes bzw. bei Fehlen des Erfordernisses einer exakten Vermögensdarstellung und Ergebnisabgrenzung aus anderen Gründen zur Vermeidung zusätzlicher Bilanzierungskosten dem Zusammenschluss einen Zwischenabschluss zum Vertragstag (im Beispielsfall 1. Jänner) zugrunde zu legen, der mit den Ansätzen des Jahresabschlusses zum Vortag (im Beispielsfall 31. Dezember) übereinstimmt. In diesen Fällen erübrigt sich eine Gewinnermittlung für den Rumpfwirtschaftstag des Übertragenden. Liegt die vorgenannte Voraussetzung vor, bestehen auch im Falle des Aufdeckens des Fehlens eines Zwischenabschlusses auf den Folgetag anlässlich einer späteren abgabenbehördlichen Überprüfung keine Bedenken, die Anwendungsvoraussetzung des Art. IV UmgrStG als gegeben anzunehmen.

Zum Bilanzerfordernis siehe Rz 1389 ff.

4.1.8.3. Anmeldung und Meldung

1336

Die steuerliche Rückwirkung ist nur gewahrt, wenn der Zusammenschluss fristgerecht bei dem zuständigen

- Firmenbuchgericht angemeldet (Rz 1337)
- FA gemeldet (Rz 1338 f)

wird.

4.1.8.3.1. Anmeldung beim Firmenbuchgericht

1337

Das Firmenbuchgericht am Sitz der Personengesellschaft ist zuständig, wenn:

- durch den Zusammenschluss eine in das Firmenbuch einzutragende Personengesellschaft neu entsteht (Sachgründung) oder
- ein neuer Gesellschafter in eine im Firmenbuch eingetragene Personengesellschaft eintritt.

1337a

Ob eine Anmeldung des Zusammenschlusses firmenbuchzuständig ist, hängt davon ab, ob eine OG oder eine KG entsteht. Dies gilt unabhängig von einer vor oder nach dem Zusammenschluss nicht bestehenden oder bestehenden oder in der Folge entstehenden Rechnungslegungspflicht. Ausgenommen von der Firmenbuchzuständigkeit ist der Zusammenschluss zu einer Innengesellschaft (atypisch stille Beteiligung an einem rechnungslegungspflichtigen Unternehmen).

4.1.8.3.2. Meldung beim Finanzamt

1338

Dem nach § 54 BAO für die einheitliche und gesonderte Gewinnfeststellung der übernehmenden Mitunternehmerschaft zuständigen FA ist zu melden in Fällen

- der Sachgründung einer nicht in das Firmenbuch einzutragenden Mitunternehmerschaft (zB GesBR, stille Mitunternehmerschaft)
- der Vermögensübertragung in eine in das Firmenbuch eingetragene von den Zusammenschlusspartnern bar gegründete Personengesellschaft durch einen, mehrere oder sämtliche Gründergesellschafter
- der Erhöhung des Gesellschaftsanteils durch einen, mehrere oder alle Mitunternehmer einer bestehenden protokollierten oder nicht protokollierten Mitunternehmerschaft. Im Falle einer Erhöhung von Gesellschaftsanteilen bestehender Gesellschafter im Zusammenhang mit dem Eintritt eines neuen Gesellschafters in eine im Firmenbuch eingetragene Gesellschaft erübrigt sich auf Grund der maßgeblichen

Firmenbuchanmeldung eine eigenständige Meldung der Anteilserhöhung beim zuständigen FA

- des Beitritts eines Gesellschafters in eine bestehende nicht im Firmenbuch eingetragene Personengesellschaft.

Als für die Meldung zuständiges FA gilt in Fällen, in denen eine Kapitalgesellschaft als Inhaber des Unternehmens einer atypisch stillen Mitunternehmerschaft auftritt, das für die Kapitalgesellschaft nach AVOG zuständige Finanzamt.

1339

Fehlt es bei der Übertragung von Vermögen im Wege eines Zusammenschlusses auf eine ausländische übernehmende Personengesellschaft an einem zuständigen inländischen Firmenbuchgericht bzw. FA, ist auf Grund der Maßgeblichkeit des § 13 Abs. 1 UmgrStG die Meldung des Zusammenschlusses bei dem für den Übertragenden zuständigen inländischen FA vorzunehmen.

Ist bei einem Zusammenschluss im Ausland nur inländisches Vermögen oder ein inländischer Mitunternehmer betroffen, ist die Meldung bei dem für das übertragene Vermögen oder den Mitunternehmer zuständigen FA zu erstatten.

1339a

Die Aussagen in Rz 785 bis Rz 791 zur Form und zum Inhalt der Meldung gelten auch für Zusammenschlüsse.

4.1.8.4. Folgen der Fristverletzung

4.1.8.4.1. Zusammenschlüsse mit Firmenbuchzuständigkeit

1340

Wird der beantragte Zusammenschluss in Verbindung mit einer Sachgründung einer in das Firmenbuch einzutragenden Personengesellschaft beim Firmenbuchgericht verspätet angemeldet und weist das Firmenbuchgericht den Zusammenschluss als verspätet zurück, kommt der Zusammenschluss mangels Eintragung der Personengesellschaft in dieser Form nicht zustande. Im Übrigen siehe dazu Rz 794 f.

1341

Sollte trotz der (steuerlich) verspäteten Anmeldung die Eintragung des Zusammenschlusses im Firmenbuch erfolgen und sind die Anwendungsvoraussetzungen des § 23 UmgrStG im Übrigen gegeben, gilt diese Eintragung als Zusammenschluss im Sinne des UmgrStG. Auf Grund des nach § 24 Abs. 1 UmgrStG maßgebenden § 13 UmgrStG führt das Vorliegen einer Fristverletzung nicht automatisch zu einer Verletzung der Anwendungsvoraussetzungen für

Art. IV UmgrStG. Es geht zunächst nur die Möglichkeit einer rückwirkenden Umgründung verloren, es gilt der Tag des Abschlusses des Zusammenschlussvertrages als Ersatzstichtag. In der Folge sind zwei Folgewirkungen denkbar:

- Der Übertragende nimmt die Sanierungsmöglichkeit des letzten Satzes des § 13 Abs. 1 UmgrStG wahr (siehe Rz 765), in diesem Fall bleiben die Wirkungen des Art. IV UmgrStG – bezogen auf den Ersatzstichtag – erhalten.
- Der Übertragende nimmt die Sanierungsmöglichkeit des letzten Satzes des § 13 Abs. 1 UmgrStG nicht wahr oder kann sie auf Grund eines verspäteten Erkennens einer Fristverletzung nicht mehr wahrnehmen. In diesem Fall liegt eine Verletzung der Anwendungsvoraussetzungen des Art. IV UmgrStG vor. Es kommt zum Veräußerungstatbestand gemäß § 24 Abs. 7 EStG 1988 bzw. § 20 KStG 1988 auf den ursprünglich gewählten Zusammenschlussstichtag (siehe Rz 1506 ff).

Die vorstehenden Ausführungen gelten auch für einen durch den Eintritt eines neuen Gesellschafters in eine bestehende im Firmenbuch eingetragene Personengesellschaft bewirkten Zusammenschluss.

4.1.8.4.2. Zusammenschlüsse mit Finanzamtszuständigkeit

1342

Bei verspäteter Meldung eines Zusammenschlusses bei dem zuständigen Finanzamt (Rz 1338) kommen die in Rz 1341 dargestellten Folgewirkungen zur Anwendung.

4.1.8.5. Fristbezogene Vertragsklausel

1343

Die zwingende Gewinnverwirklichung kann vermieden werden, wenn im Zusammenschlussvertrag eine Klausel enthalten ist, nach der die tatsächliche Vermögensübertragung am Tag der fristgerechten Anmeldung beim Firmenbuchgericht bzw. am Tag der fristgerechten Meldung bei der zuständigen Abgabenbehörde erfolgen soll. Bei Fristverletzung kann ein noch nicht vollzogener Zusammenschluss daher nicht wirksam werden bzw. ist davon auszugehen, dass das schon genutzte umzugründende Vermögen der Mitunternehmerschaft nur zur Nutzung überlassen wurde, sodass eine Vermögensübertragung nicht Platz greifen konnte.

4.1.8.6. Erfordernis der Zurechnung des Vermögens zum Übertragenden

1344

Nach dem gemäß § 24 Abs. 1 Z 1 UmgrStG maßgebenden § 13 Abs. 2 UmgrStG muss das zu übertragende begünstigte wie nicht begünstigte Vermögen dem Übertragenden zum Zusammenschlussstichtag zuzurechnen sein (siehe Rz 803 ff).

Auf Grund der Tatsache, dass bei einem Zusammenschluss auf eine bestehende Personengesellschaft auch diese als Übertragender gilt (Rz 1298), ist nach den einkommensteuerrechtlichen Grundsätzen davon auszugehen, dass das von ihr zu übertragende Vermögen den Mitunternehmern zum Zusammenschlussstichtag im Sinne des § 24 BAO zuzurechnen war.

Eine Ausnahme von diesem Grundsatz ist nur für Vermögenserwerbe im Erbwege möglich (siehe Rz 1345).

Wird der Zusammenschluss vertragsgemäß auf ein Vermögen bezogen, das dem (den) Übertragenden zu diesem Stichtag noch nicht zuzurechnen war, kann der Zusammenschluss auf diesen Stichtag nicht wirksam werden (zB Gesellschafterwechsel zwischen Stichtag und Vertragstag). Nach § 13 Abs. 2 UmgrStG gilt der Tag des Abschlusses des Zusammenschlussvertrages als Ersatzstichtag. In der Folge sind zwei Folgewirkungen denkbar:

- Der (die) Übertragende(n) nimmt (nehmen) die Sanierungsmöglichkeit des § 13 Abs. 2 UmgrStG wahr (siehe Rz 765), in diesem Fall bleiben die Wirkungen des Art. IV UmgrStG - bezogen auf den Ersatzstichtag - erhalten.
- Der (die) Übertragende(n) nimmt (nehmen) die Sanierungsmöglichkeit des § 13 Abs. 2 UmgrStG nicht wahr oder kann (können) sie auf Grund eines verspäteten Erkennens des Fehlens des Zurechnungserfordernisses nicht mehr wahrnehmen. In diesem Fall liegt eine Verletzung der Anwendungsvoraussetzungen des Art. IV UmgrStG vor. Es kommt zum Veräußerungstatbestand gemäß § 24 Abs. 7 EStG 1988 bzw. § 20 KStG 1988 auf den ursprünglich gewählten Zusammenschlussstichtag (siehe Rz 1506 ff).

Unschädlich ist der Wechsel eines reinen Arbeitsgesellschafters ohne Vermögensbeteiligung.

1345

Eine Ausnahme von diesem Grundsatz besteht für Vermögenserwerbe im Erbwege (§ 13 Abs. 2 UmgrStG). Wird das zu übertragende Vermögen vom Übertragenden zwischen Zusammenschlussstichtag und Abschluss des Zusammenschlussvertrages im Erbwege erworben, kann der Übertragende den Zusammenschluss auf einen Tag, der nicht über neun

Monate zurück reicht, rückbeziehen, an dem er über das zu übertragende Vermögen noch nicht verfügungsberechtigt war.

Beispiel 1:

A wird am 22.4.2002 Eigentümer eines zum 31.12. bilanzierenden Einzelunternehmens

im Erbwege

durch Kauf

im Schenkungswege

als Legatar.

Nur im erstgenannten Fall ist die Übertragung des Einzelunternehmens zum Zusammenschlussstichtag 31.12.2001, 24.00 Uhr, umgründungssteuerwirksam. In den anderen Fällen ist der 22.4.2002, 24.00 Uhr, der frühestmögliche Zusammenschlussstichtag.

Beispiel 2:

A möchte sich zum 31.12.2001 mit einer Geldeinlage an der den Gesellschaftern B, C und E je zu einem Drittel gehörenden X-KG (Wirtschaftsjahr = Kalenderjahr) beteiligen. Gesellschafter E hat seinen Anteil am 1.4.2002 von D entgeltlich erworben. Da mit der Geldeinlage eine Betriebsübertragung der X-KG auf eine "neue" KG verbunden ist, musste dieses Vermögen zum 31.12.2001 den Mitunternehmern zurechenbar gewesen sein. Da dies erst mit 1.4.2002 gegeben ist, kann ein Zusammenschluss im Sinne des Art. IV UmgrStG zum 31.12.2001 nicht zustande kommen.

Zu mehrfachen Umgründungsschritten auf einen Stichtag siehe Rz 1499 und Rz 1874 ff.

4.1.9. Erfordernis eines übertragungsfähigen Vermögens

4.1.9.1. Allgemeines

1346

Anwendungsvoraussetzung für einen Zusammenschluss im Sinne des Art. IV UmgrStG ist, dass zumindest eine der am Zusammenschluss beteiligten Personen begünstigtes Vermögen im Sinne des § 23 Abs. 2 UmgrStG in Verbindung mit § 12 Abs. 2 UmgrStG überträgt, somit

- Betriebe,
- Teilbetriebe oder
- Mitunternehmeranteile.

Kapitalanteile können bei Zusammenschlüssen auf eine übernehmende Personengesellschaft nur dann begünstigt mitübertragen werden, wenn sie Teil eines Betriebes, Teilbetriebes oder Mitunternehmeranteiles sind, oder wenn daneben von zumindest einer Person begünstigtes

Vermögen im Sinne des § 23 Abs. 2 UmgrStG in Verbindung mit § 12 Abs. 2 UmgrStG übertragen wird.

4.1.9.2. Positiver Verkehrswert

4.1.9.2.1. Begriff

1347

Das übertragene begünstigte Vermögen muss einen positiven Verkehrswert am Zusammenschlussstichtag, jedenfalls aber am Tag des Abschlusses des Zusammenschlussvertrages aufweisen (§ 23 Abs. 1 UmgrStG). Der positive Verkehrswert unterliegt der Überprüfung durch die Abgabenbehörde (keine Bindung an die Rechtsauffassung des Firmenbuchgerichtes) und ist im Zweifel vom Übertragenden durch das Gutachten eines Sachverständigen nachzuweisen. Siehe Rz 672 ff.

1348

Nur tatsächlich in das Gesellschaftsvermögen (gemeinschaftliches Betriebsvermögen) übertragenes Vermögen kann in die Verkehrswertermittlung einbezogen werden. Dazu zählen nicht Wirtschaftsgüter, die ins Sonderbetriebsvermögen der Mitunternehmer überführt werden.

1349

Eine bloß buchmäßige Überschuldung des übertragenen Vermögens hindert nicht die Anwendung des Art. IV UmgrStG.

1350

Das Übertragen der Mitunternehmeranteile durch einzelne oder sämtliche Gesellschafter einer Mitunternehmerschaft auf eine neue Mitunternehmerschaft setzt bei jedem Übertragenden das Vorliegen eines positiven Verkehrswertes voraus. Wird trotz negativer Mitunternehmeranteile übertragen, kommt Art. IV UmgrStG nur für jene Mitunternehmer zur Anwendung, deren Mitunternehmeranteil einen positiven Verkehrswert aufweist.

1351

Wird demgegenüber der einen positiven Verkehrswert aufweisende Betrieb der Mitunternehmerschaft auf eine neue Mitunternehmerschaft gegen Gewährung von Gesellschafterrechten übertragen, liegt trotz realer Überschuldung eines Mitunternehmeranteiles kein Anwendungshindernis für Art. IV UmgrStG vor. Da jede Änderung der Beteiligungen in der bestehenden Mitunternehmerschaft steuerlich als Übertragung auf eine neue Mitunternehmerschaft gilt (siehe Rz 1298 ff), kann bei verbleibenden real überschuldeten Mitunternehmern eine Äquivalenzverletzung vorliegen.

1352

Eine reale Überschuldung (negativer Verkehrswert) am Zusammenschlussstichtag kann insb. durch bis zum Abschluss des Zusammenschlussvertrages tatsächlich getätigte Einlagen oder durch das Zurückbehalten von Verbindlichkeiten beseitigt werden (siehe Rz 1431 ff). Durch eine bloße Zusage des Übertragenden die reale Überschuldung durch Zuführung von Aktiven zu einem späteren Zeitpunkt zu beseitigen (Einlageversprechen), kann ein positiver Verkehrswert nicht geschaffen werden. Das Leisten von Einlagen kann bei nachgewiesener Erzielung von Gewinnen (Zwischenbilanz, Status) bzw. bei nachhaltiger Besserung der Ertragslage (Unternehmensbewertungsgutachten) im Rückwirkungszeitraum, die bei Kenntnis zum Zusammenschlussstichtag einen positiven Verkehrswert ergeben hätte, unterbleiben.

1353

Liegt ein positiver Verkehrswert nicht vor, kann Art. IV UmgrStG nicht angewendet werden. In einem solchen Fall sind die Gesamtreserven des übertragenen Vermögens zu realisieren (§ 24 Abs. 7 EStG 1988). Es bestehen keine Bedenken, von einer Gewinnrealisierung abzusehen, wenn Vorsorgemaßnahmen nicht zu treffen sind, weil eine Vermögensübertragung und damit ein Übergang von allfälligen Reserven auf andere Personen nicht stattfindet.

Beispiele:

Beitritt einer GmbH als reiner Arbeitsgesellschafter zu einer real überschuldeten KG, wobei der bisherige Komplementär ohne Veränderung der Beteiligung zum Kommanditisten wird.

Übertragung eines real überschuldeten Einzelunternehmens auf eine GmbH & Co KG, wobei der Einzelunternehmer einziger Kommanditist mit einer 100-prozentigen Vermögensbeteiligung ist.

Zusammenschluss zweier Personengesellschaften, von denen eine real überschuldet ist, wenn Personen- und Beteiligungsidentität besteht.

4.1.9.2.2. Grundsätze der Unternehmensbewertung

1354

Der Verkehrswert ist der nach den anerkannten betriebswirtschaftlichen und branchenspezifischen Grundsätzen der Unternehmensbewertung ermittelte Wert des übertragenen Vermögens. Der positive Verkehrswert muss für das zu übertragende Vermögen vor der Umgründung vorliegen und ist daher isoliert und unbeeinflusst von Synergieeffekten nach der stand-alone-Betrachtung zu ermitteln. Mögliche Synergieeffekte dürfen nicht berücksichtigt werden. Der Verkehrswert schließt stets einen (vorhandenen) selbstgeschaffenen Firmenwert ein. Näheres siehe Rz 682 ff.

4.1.9.3. Betrieb

1355

Betrieb im Sinne des UmgrStG ist eine selbstständige organisatorische Einheit zur Erzielung von betrieblichen Einkünften gemäß § 2 Abs. 3 Z 1 bis 3 EStG 1988 (Einkünfte aus Land- und Forstwirtschaft, aus selbstständiger Arbeit oder aus Gewerbebetrieb); siehe EStR 2000 Rz 5507. Die Betriebseigenschaft ergibt sich nicht aus der Rechtsform; entscheidend ist vielmehr der Inhalt der ausgeübten Tätigkeit. Daher fällt die Übertragung von Vermögen durch eine vermögensverwaltende Kapitalgesellschaft, die nur kraft Rechtsform Einkünfte aus Gewerbebetrieb hat (§ 7 Abs. 3 KStG 1988), nicht unter Art. IV UmgrStG, wenn nicht ein anderer Partner Vermögen im Sinne des § 23 Abs. 2 UmgrStG überträgt.

1356

Übertragen werden können sowohl in- als auch ausländische Betriebe, die die Anwendungsvoraussetzungen erfüllen.

Auch ein verpachteter - noch nicht aufgegebener - Betrieb (siehe EStR 2000 Rz 5647 bis Rz 5653) ist als begünstigtes Vermögen übertragbar.

Die Betriebseigenschaft des übertragenen Objektes muss beim Übertragenden zum Zusammenschlussstichtag wie auch zum Zeitpunkt des Abschlusses des Zusammenschlussvertrages vorliegen.

1357

Nicht unter Art. IV UmgrStG fallen mangels steuerlicher Betriebseigenschaft die Übertragung eines Liebhabereibetriebes oder des Hoheitsbetriebes einer Körperschaft des öffentlichen Rechts (§ 2 Abs. 5 KStG 1988).

1358

Nicht notwendig ist die Übertragung aller wesentlichen Grundlagen des Betriebes. Das Zurückbehalten von Wirtschaftsgütern des notwendigen Betriebsvermögens ist so lange unschädlich für die Anwendung des Art. IV UmgrStG, als das tatsächlich übertragene Vermögen als Betrieb anzusehen ist (siehe EStR 2000 Rz 5507 bis Rz 5563).

Zu den ertragsteuerlichen Folgen der Zurückbehaltung von Wirtschaftsgütern siehe Abschn. 4.2.4.5.

1359

Das zu übertragende Vermögen muss genau definiert sein. Anwendungsvoraussetzung für Art. IV UmgrStG ist auf Grund des Verweises in § 23 Abs. 2 UmgrStG auf § 12 Abs. 2 UmgrStG ferner, dass für den übertragenen Betrieb zum Zusammenschlussstichtag

- von rechnungslegungspflichtigen Gewerbetreibenden ein Jahres- oder Zwischenabschluss als Grundlage für die steuerlichen Ansätze im Sinne des § 5 Abs. 1 EStG 1988 und
- von den übrigen Übertragenden ein den Grundsätzen des § 4 Abs. 1 EStG 1988 entsprechender Jahres- oder Zwischenabschluss erstellt wird.

Wird einer von mehreren Betrieben eines Unternehmens (zB einer Kapitalgesellschaft) übertragen, ist zum Zusammenschlussstichtag ein Jahres- oder Zwischenabschluss für das gesamte Unternehmen aufzustellen. Ebenso ist jeweils eine Zusammenschlussbilanz zu erstellen. Zum Jahres- oder Zwischenabschluss bei Fortführung der Einnahmen-Ausgaben-Rechnung siehe Rz 1398 ff.

Weiters gehört eine auf die Schluss- oder Zwischenbilanz aufbauende Zusammenschlussbilanz zu den Anwendungsvoraussetzungen des Art. IV UmgrStG. Die Zusammenschlussbilanz dient insbesondere der Darstellung des laut Vertrag tatsächlich zu übertragenden Vermögens zu Steuerwerten laut Schluss- oder Zwischenbilanz, berichtigt um steuerwirksame Aufwertungen und um die rückwirkenden Korrekturen und des sich daraus ergebenden Zusammenschlusskapitals.

1360

Auch Betriebe gewerblicher Art einer Körperschaft des öffentlichen Rechts sowie steuerpflichtige wirtschaftliche Geschäftsbetriebe im Sinne des § 31 BAO zählen zu den zusammenschlussfähigen Betrieben.

4.1.9.4. Teilbetrieb

1361

Auch der Teilbetrieb muss der Erzielung von betrieblichen Einkünften dienen (Einkünfte aus Land- und Forstwirtschaft, aus selbstständiger Arbeit oder aus Gewerbebetrieb). Der Begriff des Teilbetriebes ist nach einkommensteuerlichen Grundsätzen zu beurteilen (siehe EStR 2000 Rz 5579 bis Rz 5628).

Sowohl in- als auch ausländische Teilbetriebe, die unter die Anwendungsvoraussetzungen des Art. IV UmgrStG fallen, sind übertragungsfähig.

1362

Die Teilbetriebseigenschaft des Übertragungsvermögens muss beim Übertragenden sowohl zum Zusammenschlussstichtag als auch zum Zeitpunkt des Abschlusses des Zusammenschlussvertrages gegeben sein.

1363

Auch bei der Übertragung von Teilbetrieben ist als Anwendungsvoraussetzung für Art. IV UmgrStG auf Grund des Verweises in § 23 Abs. 2 UmgrStG auf § 12 Abs. 2 UmgrStG zum Zusammenschlussstichtag ein Jahres- oder Zwischenabschluss für den gesamten Betrieb (das gesamte Unternehmen) des Übertragenden aufzustellen. Daneben ist eine Zusammenschlussbilanz zu erstellen.

Im Übrigen siehe Rz 1355 ff.

4.1.9.5. Mitunternehmeranteil

1364

Zum Begriff des Mitunternehmeranteiles siehe Rz 1309 f, Rz 717 ff und EStR 2000 Rz 5804 ff. Eine Mitunternehmerschaft liegt nur vor, wenn sie Einkünfte gemäß § 2 Abs. 3 Z 1 bis 3 EStG 1988 (Einkünfte aus Land- und Forstwirtschaft, aus selbstständiger Arbeit oder aus Gewerbebetrieb) erzielt.

Übertragender kann jede natürliche und juristische Person sowie jede Mitunternehmerschaft sein.

Zu den übertragungsfähigen Mitunternehmeranteilen gehören alle in- und ausländischen Anteile an Personengesellschaften, bei denen die Gesellschafter als Mitunternehmer anzusehen sind.

1365

Das übertragene Beteiligungsausmaß ist unerheblich. Art. IV UmgrStG ist auch dann anwendbar, wenn lediglich ein Teil des Mitunternehmeranteiles übertragen wird.

Beispiel:

Der zu 40% an der ABC-OG beteiligte A überträgt die Hälfte seines Mitunternehmeranteiles im Wege eines Zusammenschlusses.

1366

Der von der Übertragung betroffene Mitunternehmeranteil umfasst grundsätzlich folgende Positionen: Fixe und variable Kapitalkonten, Gewinnverrechnungskonten, ausstehende Einlagen sowie eventuelles anschaffungsbedingtes Ergänzungskapital und Sonderbetriebsvermögen.

1367

Das Zurückbehalten von Sonderbetriebsvermögen anlässlich der Übertragung des Mitunternehmeranteiles im Wege eines Zusammenschlusses muss nicht eine Gewinnrealisierung auslösen.

Beispiel:

A überträgt seinen 20-prozentigen Mitunternehmeranteil an der ABC-KG zum Zusammenschlussstichtag 31.12.2001 an die B-GmbH & Co KG. Die von A an die ABC-KG vermietete und von dieser betrieblich genutzte Liegenschaft wird nicht mitübertragen, sondern bleibt zivilrechtliches Eigentum von A.

Dieses Zurückbehalten löst keine ertragsteuerlichen Konsequenzen aus, da auf Grund der Mitunternehmerstellung von A an der B GmbH & Co KG und deren Mitunternehmerstellung an der ABC-KG die Eigenschaft der Liegenschaft als Sonderbetriebsvermögen aufrecht bleibt.

1368

Der übertragene Mitunternehmeranteil kann auch vor dem Zusammenschlussstichtag durch Schenkung oder Veräußerung der Quote eines Einzelunternehmens entstehen (siehe Rz 1301). Diese Quotenschenkung bzw. -veräußerung fällt steuerlich unter § 6 Z 9 lit. a EStG 1988 bzw. § 6 Z 8 lit. b EStG 1988 in Verbindung mit § 24 EStG 1988 (EStR 2000 Rz 5966). In der Folge können die nunmehr am Betriebsvermögen beteiligten Personen eine Vergesellschaftung vornehmen, die im Hinblick auf den nach § 24 Abs. 1 UmgrStG maßgebenden § 13 UmgrStG nicht rückwirkend sondern frühestens auf den Quotenübertragungstag steuerwirksam bezogen werden kann.

Beispiel:

Der Einzelunternehmer A schenkt seiner Gattin am 31.12. eine Quote von 40% seines Unternehmens mit Wirkung ab 31.12.2001, 24.00 Uhr. Mit Zusammenschlussvertrag vom 30.8.2002 erfolgt zum Zusammenschlussstichtag 31.12.2001 die Errichtung der A-GmbH & Co KG, an der die neu gegründete A-GmbH als reiner Arbeitsgesellschafter sowie A und seine Gattin mit 60 bzw. 40% als Kommanditisten beteiligt sind.

Es liegt ein Zusammenschluss nach Art. IV UmgrStG vor, da die durch die Quotenschenkung entstehende Personengesellschaft begünstigtes Vermögen gemäß § 23 Abs. 2 UmgrStG in Verbindung mit § 12 Abs. 2 UmgrStG auf die A-GmbH & Co KG überträgt.

1369

Art. IV UmgrStG verlangt auf Grund des Verweises in § 23 Abs. 2 UmgrStG auf § 12 Abs. 2 UmgrStG zum Zusammenschlussstichtag eine Bilanz der gesamten Mitunternehmerschaft, deren Anteil übertragen werden soll. Wird der Mitunternehmeranteil zu einem vom Regelbilanzstichtag der Mitunternehmerschaft abweichenden Zusammenschlussstichtag übertragen (siehe Rz 1410 f), hat auch die Mitunternehmerschaft auf den Zusammenschlussstichtag eine Steuerbilanz zu erstellen. Steuerlich endet mit dem Zusammenschlussstichtag ein (Rumpf)Wirtschaftsjahr. Der Zusammenschlussstichtag begründet aber für die Mitunternehmerschaft kein abweichendes Wirtschaftsjahr, sondern führt nur zu einer Zwischenbilanz. Der Zwischenbilanzstichtag bedarf keiner Zustimmung des Finanzamtes. Art. IV UmgrStG setzt weiters das Aufstellen einer Zusammenschlussbilanz durch den Übertragenden voraus, in der der Mitunternehmeranteil ausgewiesen ist.

4.1.10. Übertragung von nicht unter § 23 Abs. 2 UmgrStG fallendem Vermögen

1370

Zur Anwendung des Art. IV UmgrStG muss mindestens eine der am Zusammenschluss beteiligten Personen begünstigtes Vermögen gemäß § 23 Abs. 2 UmgrStG übertragen. Dann finden die Bestimmungen des Art. IV UmgrStG auf den ganzen Zusammenschluss Anwendung, auf jene Personen, die kein begünstigtes Vermögen übertragen, aber nur hinsichtlich der Rückwirkung.

Beispiel:

A beteiligt sich auf Grund eines Zusammenschlussvertrages vom 7.8.2002 mit Wirkung zum 31.12.2001 als atypisch stiller Gesellschafter am Unternehmen der B-GmbH. Da die B-GmbH einen Betrieb im Sinne des Einkommensteuerrechts unterhält und sich A mit einer Geldeinlage beteiligt, ist Art. IV UmgrStG dadurch erfüllt, dass der Betrieb der GmbH mit einem positiven Verkehrswert in die Mitunternehmerschaft übertragen wird. Obwohl A kein begünstigtes Vermögen überträgt, kann er trotzdem rückwirkend der Mitunternehmerschaft beitreten.

Zur Bewertung siehe Rz 1471 ff.

4.1.11. Erfordernis der tatsächlichen Vermögensübertragung

1371

Das begünstigte Vermögen muss tatsächlich übertragen werden (§ 23 Abs. 1 UmgrStG).

Das Übertragungsvermögen muss in der Zusammenschlussbilanz ausgewiesen werden, im Zeitpunkt des Zusammenschlussvertrages vorhanden sein und auf die Mitunternehmerschaft real übergehen. Soweit es zivilrechtlich zu einem Wechsel auf eine neu entstehende oder bestehende Mitunternehmerschaft kommt, ist der Nachweis der tatsächlichen Übertragung bei Vorliegen von Realvermögen durch die Grundbuchseintragung, zumindest aber durch eine Übertragungsaussage im Zusammenschlussvertrag mit beigelegter Aufsandungserklärung, die den jederzeitigen Herausgabenanspruch der übernehmenden Mitunternehmerschaft sicherstellt, gegeben, abgesehen davon durch die Übertragung der Betriebsführungsgewalt.

1372

Übertragen werden muss das zivilrechtliche, zumindest aber das wirtschaftliche Eigentum. Daher ist auch eine quoad sortem-Übertragung eines Mitunternehmeranteiles gemäß Art. IV UmgrStG möglich (siehe Rz 1298 ff).

1373

Auch das nicht begünstigte Vermögen eines Zusammenschlusspartners muss tatsächlich übertragen werden. Da nach allgemeinem Steuerrecht die Einlage in eine Mitunternehmerschaft eine Einlagehandlung erfordert, muss auch die im Zusammenschlussvertrag vereinbarte Geld- oder Sacheinlage bis zum letzten Tag der Neunmonatsfrist tatsächlich erbracht werden. Stehen der geplanten rechtzeitigen Vermögensübertragung rechtliche bzw. behördliche Hindernisse entgegen, liegt keine Verletzung einer Anwendungsvoraussetzung des Art. IV UmgrStG vor, wenn die tatsächliche Übertragung nach Vorliegen der rechtlichen Möglichkeit ungesäumt erfolgt.

4.1.12. Erfordernis einer Gegenleistung

1374

Anwendungsvoraussetzung des § 23 Abs. 1 UmgrStG ist ua., dass das übertragene Vermögen ausschließlich gegen Gewährung von Gesellschafterrechten an der übernehmenden Personengesellschaft erfolgt. Im Gegensatz zu Einbringungen (siehe Rz 1040 ff) gibt es von der Ausschließlichkeit der Gewährung von Gesellschafterrechten keine Ausnahme.

4.1.12.1. Gewährung von Gesellschafterrechten

1375

Der Begriff der Gesellschafterrechte ist gemäß Einkommensteuerrecht auszulegen (siehe EStR 2000 Rz 5804 ff). Jede positive Veränderung der Rechtsstellung des Gesellschafters ist als Gewährung von Gesellschafterrechten anzusehen. Zum Mitunternehmeranteils- und Beteiligungsbegriff siehe Rz 1309 f. Zur Übernahme des Gesellschafterrechts siehe Rz 1465.

1376

Bei den Personengesellschaften des UGB (OG und KG) bestimmt sich das Gesellschafterrecht nach den Kapitalanteilen, die sich aus den vereinbarten Einlagen ergeben. Diese unternehmensrechtliche Festlegung entspricht der einkommensteuerrechtlichen Substanzbeteiligung am Vermögen der Mitunternehmerschaft im Wege des Einstellens der Einlage in ein starres (fixes) Kapitalkonto. Damit führen bei Gründung der Personengesellschaft im Wege eines Zusammenschlusses die Gründungseinlagen zu Beteiligungen durch das Einstellen auf den starren Kapitalkonten und prägen damit die Gegenleistung für die Vermögensübertragung. Dies gilt auch bei jeder Erweiterung schon bestehender Substanzbeteiligungen oder bei dem Eintreten weiterer Gesellschafter in die Personengesellschaft.

1377

Um dem Ausschließlichkeitserfordernis einer Gegenleistung im Sinne des § 23 UmgrStG zu entsprechen, muss die Übertragung von zusätzlichem Vermögen seitens des 100-prozentigen

Kommanditisten einer KG durch eine Erhöhung des starren (fixen) Kapitalkontos gekennzeichnet sein. Gleichmäßige weitere Einlagen aller Gesellschafter einer Personengesellschaft stellen sich bei Einstellen in den starren Kapitalkonten als Gegenleistung dar. Zur Abgrenzung siehe Rz 1379.

Dem Ausschließlichkeitserfordernis entsprechend muss sich jede weitere Gegenleistung ebenfalls in Gesellschafterrechten abbilden (etwa eine von der Beteiligung abweichende höhere Gewinnbeteiligung oder eine besondere Form eines Mitwirkungsrechtes), es darf sohin zu keiner zusätzlichen über Gesellschafterrechte hinausgehenden Gegenleistung kommen (zB Zahlung in das Privatvermögen des Übertragenden).

1378

Der Eintritt in eine neugegründete oder bestehende Personengesellschaft als Arbeitsgesellschafter begründet ein Gesellschafterrecht (in Form einer Gewinnbeteiligung) und begründet daher dem Grunde nach einen Zusammenschluss im Sinne des Art. IV UmgrStG, er vermag allerdings keine Substanzveränderung in der Rechtsposition des oder der Zusammenschlusspartner bewirken.

1379

Das Gewähren eines Gesellschafterrechtes und damit ein Zusammenschlusstatbestand liegen in Personengesellschaften mit fixierten Beteiligungsverhältnissen nicht vor, wenn Einlagen die Beteiligungsverhältnisse nicht berühren (Einstellen in das variable Kapitalkonto).

Randzahl 1380: *entfällt* [1]

[1] *Redaktionelle Anmerkung: Rz 1380 wurde mit Wartungserlass 2006/2007 gelöscht, aber wegen eines redaktionellen Versehens erst am 16. Juli 2009 aus der gegenständlichen Richtlinie entfernt.*

4.1.12.2. Teilweises Unterbleiben der Gewährung von Gesellschafterrechten

1381

Werden für übertragenes Vermögen teilweise Gesellschafterrechte und teilweise Zahlungen oder geldwerte (über bloße Annehmlichkeiten hinausgehende) Vorteile in das Privatvermögen des Übertragenden gewährt, ist Art. IV UmgrStG zur Gänze nicht anwendbar. Siehe Rz 1506 ff.

4.1.13. Erfordernis einer übernehmenden Personengesellschaft

1382

Gemäß § 23 Abs. 3 UmgrStG muss das Vermögen auf eine Gesellschaft übertragen werden, bei der die Gesellschafter als Unternehmer (Mitunternehmer) anzusehen sind. Die übernehmende Personengesellschaft kann eine inländische oder ausländische, eine bereits

bestehende oder eine erst anlässlich des Zusammenschlusses neu errichtete Mitunternehmerschaft sein.

1383

Vermögensverwaltende Personengesellschaften können zivilrechtlich übernehmende Gesellschaften sein, umgründungssteuerrechtlich sind sie Partner eines Zusammenschlusses, wenn von mindestens einem anderen Partner begünstigtes Vermögen im Sinne des § 23 Abs. 2 UmgrStG übertragen wird.

Beispiel:

In die (Liegenschaften besitzende) vermögensverwaltende A-GmbH&CoKG tritt ein neuer Gesellschafter ein, der einen Betrieb als Sacheinlage überträgt. Umgründungssteuerrechtlich übertragen die A-GmbH&CoKG ihr Liegenschaftsvermögen und B seinen Betrieb auf die „neue" A-GmbH&CoKG, damit liegt dem Grunde nach ein Zusammenschluss im Sinne des Art. IV UmgrStG vor.

4.1.13.1. Inländische übernehmende Personengesellschaft

1384

Als übernehmende Personengesellschaft kommen nach Art. IV UmgrStG alle Mitunternehmerschaften, die betriebliche Einkünfte gemäß § 2 Abs. 3 Z 1 bis 3 EStG 1988 erzielen, in Betracht, insb. folgende Personengesellschaften mit betrieblichen Einkünften:

- Personengesellschaften des Unternehmensrechts
- Gesellschaften bürgerlichen Rechts
- Atypische stille Gesellschaften
- Europäische wirtschaftliche Interessenvereinigungen.

4.1.13.2. Ausländische übernehmende Personengesellschaft

1385

Für eine ausländische übernehmende Personengesellschaft gelten die gleichen Voraussetzungen wie für eine inländische übernehmende Personengesellschaft. Die ausländische Mitunternehmerschaft muss daher einer inländischen Mitunternehmerschaft vergleichbar sein. Die Beurteilung der Vergleichbarkeit richtet sich dabei ausschließlich nach österreichischem innerstaatlichem Recht. Nicht entscheidend ist die steuerliche Behandlung der Gesellschaft im ausländischen Staat.

4.1.13.3. Mehrfachzusammenschlüsse

1385a

Wird von mehreren Übertragenden Vermögen auf eine neue Personengesellschaft übertragen, liegt trotz der Mehrheit letztlich ein einheitlicher Zusammenschluss vor, wenn alle Beteiligten die Vermögensübertragung auf denselben Zusammenschlussstichtag beziehen. Sollten die Einzelübertragungen nicht in einem einheitlichen Zusammenschlussvertrag geregelt werden, ändert sich bei getrennten zu unterschiedlichen Zeitpunkten abgeschlossenen Verträgen nichts daran, solange der individuelle Zusammenschluss nicht je nach Zuständigkeit durch die Eintragung in das Firmenbuch oder durch die Meldung an das Finanzamt vollzogen wird. Sollte dies der Fall sein, kann der Folgezusammenschluss im Hinblick auf den nach § 24 Abs. 1 Z 1 UmgrStG maßgebenden § 13 Abs. 2 UmgrStG nicht mehr auf den ursprünglichen Stichtag bezogen werden.

Beispiel:

Die Einzelunternehmer A und B wollen ihre Betriebe zusammenlegen und C und D wollen sich mit Geldeinlagen an dem vereinigten Unternehmen beteiligen.

- *Werden die vier Vermögensübertragungen in einem Zusammenschlussvertrag zB auf den Stichtag 30.6.01 bezogen, finden sie mit Ablauf des vereinbarten Stichtages statt und ist die übernehmende Personengesellschaft steuerlich am Folgetag (1.7.01) mit vier Gesellschaftern entstanden.*
- *Schließen zunächst nur A und B einen Zusammenschlussvertrag auf den Stichtag 30.6.01 ab, ist ein von C und D danach abgeschlossener Zusammenschlussvertrag mit A und B kein Hindernis für einen Zusammenschluss zum 30.6.01, wenn der erste Vertrag noch nicht vollzogen wurde, dh. bei Firmenbuchzuständigkeit noch nicht protokolliert bzw. bei Finanzamtszuständigkeit noch nicht gemeldet wurde.*
- *Ist der erste Zusammenschluss hingegen schon vollzogen worden, kann der Beitritt von C und D nicht mehr auf den 30.6.01 bezogen werden. Er ist frühestens auf den Ablauf des Folgetages (1.7.01) möglich, da der Folgezusammenschluss mit der schon bestehenden Personengesellschaft als Partner zu vereinbaren ist und diese erst am Ende dieses Tages ihr Vermögen übertragen kann. Die dargestellte Rechtsfolge ist dann nicht gegeben, wenn die Zusammenschlüsse mittels eines Umgründungsplanes gemäß § 39 UmgrStG auf denselben Stichtag bezogen werden.*

1385b

Erfolgt nach einem Zusammenschluss auf einen bestimmten Stichtag im gleichen Kalenderjahr ein weiterer Zusammenschluss auf einen späteren Stichtag, ergeben sich unter Umständen mehrere Wirtschaftsjahre der jeweils Übertragenden. Die Wirkungen des Vorliegens von Wirtschaftsjahren sind dabei grundsätzlich gegeben (zB für die Verteilung von Übergangsverlusten), eine Sonderregelung gilt für die AfA (Rz 1403) bzw. in Fällen, in denen eine Verteilung nicht auf Wirtschaftsjahre bezogen ist (zB die Verteilung von Abfertigungsaufwendungen gemäß § 124b Z 68 lit. c EStG 1988 auf fünf Jahre).

Beispiel:

A und B schließen ihre Einzelbetriebe (Wirtschaftsjahr jeweils das Kalenderjahr) zum 31.1.01 zu einer OG (Wirtschaftsjahr = Kalenderjahr) zusammen (Firmenbucheintragung 14.5.01). Beide Übertragende haben ein Rumpfwirtschaftsjahr vom 1.1 bis 31.1.01 (Rz 1388 und Rz 1389). Die AB-GmbH tritt zum 30.6.01 als Komplementärin und reine Arbeitsgesellschafterin ein. Es entsteht bei der nunmehrigen GmbH&CoKG kein Rumpfwirtschaftsjahr (Rz 1454a). C beteiligt sich zum 30.09.01 mit einer Geldeinlage an der GmbH&CoKG. Die übertragende KG hat ein Rumpfwirtschaftsjahr 1.2. bis 30.9.01 (Rz 1404). Die "neue" KG hat ein Wirtschaftsjahr 1.10. bis 31.12.01.

4.2. Übertragungsvorgang (§ 24 UmgrStG)

4.2.1. Zurechnung des Vermögens zum Übertragenden zum Zusammenschlussstichtag

1386

Dem Übertragenden muss grundsätzlich das Vermögen bereits am Zusammenschlussstichtag zuzurechnen gewesen sein. Siehe dazu Rz 1344 f.

Maßgeblich hiefür ist das wirtschaftliche Eigentum. Demnach können zum Übertragungsobjekt auch Wirtschaftsgüter gehören, die in zivilrechtlicher Betrachtung nicht Bestandteil des Vermögens des Übertragenden sind.

4.2.2. Übertragung von Betriebsvermögen

1387

Gegenstand der Übertragung von begünstigtem Vermögen im Rahmen eines Zusammenschlusses gemäß Art. IV UmgrStG können nur Betriebe, Teilbetriebe und Mitunternehmeranteile sein, die der Erzielung von Einkünften im Sinne des § 2 Abs. 3 Z 1 bis 3 EStG 1988 dienen.

Bezüglich der Begriffe siehe Rz 1355 bis Rz 1369.

4.2.2.1. Zu übertragender Betrieb

1388

Handelt es sich beim übertragenen Vermögen um einen Betrieb, gelten die Grundsätze des § 12 Abs. 2 Z 1 UmgrStG. Bei Übertragung eines Betriebes endet das Wirtschaftsjahr für das übertragene Vermögen jedenfalls mit dem Zusammenschlussstichtag.

Es ist daher zu diesem Stichtag nach steuerlichen Vorschriften ein Gewinn bzw. Verlust zu ermitteln. Fällt dieser Stichtag nicht mit dem Regelbilanzstichtag zusammen, begründet er ein Rumpfwirtschaftsjahr.

4.2.2.1.1. Jahres- oder Zwischenabschluss (Bilanz)

1389

Auf Grund des Verweises des § 23 Abs. 2 UmgrStG auf § 12 Abs. 2 UmgrStG ist die Übertragung eines Betriebes nur zu einem Stichtag möglich, zu dem eine Bilanz für den gesamten Betrieb des zu übertragenden Vermögens aufgestellt wird (Anwendungsvoraussetzung für Art. IV UmgrStG).

Im Hinblick auf den weiten Zusammenschlussbegriff (siehe Rz 1298 ff) ist die Bilanzerstellungspflicht nicht nur dann gegeben, wenn ein Betrieb unmittelbar als Sacheinlage auf eine Personengesellschaft übertragen wird sondern auch dann, wenn ein Betrieb einer bestehenden Personengesellschaft zusammenschlussbedingt auf eine „neue" Personengesellschaft als übertragen gilt.

Beispiel:

A tritt in die B-KG als neuer Gesellschafter ein und überträgt dabei seinen Betrieb. In diesem Fall gelten A und die B-KG als Übertragende, daher müssen beide auf den Zusammenschlussstichtag einen Jahres- oder Zwischenabschluss erstellen.

1390

Wird im Falle eines Zusammenschlusses, bei dem es zu keiner Änderung der Beteiligungsverhältnisse kommt (Beitritt eines Arbeitsgesellschafters zu einem Einzelunternehmen oder einer Körperschaft oder zu einer bestehenden Personengesellschaft) von der Erstellung eines Jahres- oder Zwischenabschlusses (Bilanz) und einer Zusammenschlussbilanz Abstand genommen, fehlt es an einer Anwendungsvoraussetzung für Art. IV UmgrStG. Dies führt allerdings mangels einer Verschiebung von stillen Reserven bzw. Steuerlasten nicht zur Gewinnverwirklichung im Sinne des § 24 Abs. 7 EStG 1988 bzw. des § 24 Abs. 2 UmgrStG. An der Identität des auf die Personengesellschaft übertragenen Betriebes ändert sich in diesem Fall nichts.

1391

Die Bilanzierungspflicht gilt unabhängig davon, ob nach Unternehmens- oder Steuerrecht Buchführungspflicht besteht.

Der die Anwendungsvoraussetzung für einen Zusammenschluss nach Art. IV UmgrStG erfüllende Jahres- bzw. Zwischenabschluss muss nach den Grundsätzen der Gewinnermittlungsart nach § 4 Abs. 1 EStG 1988 (Bestandsaufnahme, vollständige Vermögensdarstellung, Bewertung nach einkommensteuerrechtlichen Grundsätzen) erstellt werden. Rechnungslegungspflichtige Gewerbetreibende haben, wenn der Zusammenschluss nicht auf den Regelbilanzstichtag fällt, den erforderlichen Zwischenabschluss nach den zusätzlichen Regeln des § 5 Abs. 1 EStG 1988 zu erstellen.

Die Einkünfte des Übertragenden sind hinsichtlich des einzubringenden Vermögens so zu ermitteln, als ob der Vermögensübergang mit Ablauf des Zusammenschlussstichtages erfolgt wäre.

1392

Bei Übertragung eines Betriebes ist die Übertragung aller wesentlichen Betriebsgrundlagen nicht Anwendungsvoraussetzung für einen Zusammenschluss gemäß Art. IV UmgrStG (siehe Rz 1358).

1393

Im Hinblick auf das unbedingte Bilanzerfordernis kommt es bei der Übertragung durch nicht bilanzierende Betriebsinhaber zu einer einmaligen Bilanzierungspflicht. Ob damit ein Wechsel der Gewinnermittlungsart im Sinne des § 4 Abs. 10 EStG 1988 verbunden ist, hängt davon ab, ob die übernehmende Mitunternehmerschaft bilanziert oder nicht. Es können somit unterschiedliche Gewinnermittlungsarten aufeinander treffen, insb.:

- Gewinnermittlung nach § 4 Abs. 3 EStG 1988 auf Gewinnermittlung nach § 4 Abs. 1 EStG 1988 oder § 5 Abs. 1 EStG 1988
- Gewinnermittlung nach § 4 Abs. 3 EStG 1988 auf Gewinnermittlung nach § 4 Abs. 3 EStG 1988.
- Gewinnermittlung nach § 4 Abs. 1 EStG 1988 bzw. § 5 Abs. 1 EStG 1988 auf Gewinnermittlung nach § 4 Abs. 3 EStG 1988

Für eine aus dem Zusammenschluss neu oder erweitert entstehende Mitunternehmerschaft besteht keine Bindung an die Gewinnermittlungsart der Rechtsvorgänger.

4.2.2.1.2. Übertragung durch nichtbilanzierenden Unternehmer auf eine bilanzierende Personengesellschaft

1394

Ist die Nachfolgepersonengesellschaft eine bilanzierende, kommt es für den oder die Übertragenden zum Zusammenschlussstichtag zu einem Wechsel der Gewinnermittlungsart im Sinne des § 4 Abs. 10 EStG 1988.

Ermittelt die übernehmende Personengesellschaft ihren Gewinn gemäß § 5 Abs. 1 EStG 1988, kann der Zusammenschluss einen zweimaligen Wechsel der Gewinnermittlungsart bewirken:

- Auf Grund der Verpflichtung zur Erstellung einer Bilanz auf den Zusammenschlussstichtag für den gesamten Betrieb erfolgt beim Übertragenden ein Wechsel der

Gewinnermittlungsart gemäß § 4 Abs. 3 EStG 1988 zur Gewinnermittlungsart gemäß § 4 Abs. 1 EStG 1988.

- Bei der übernehmenden Personengesellschaft erfolgt sodann hinsichtlich des übernommenen Vermögens mit Beginn des dem Zusammenschlussstichtag folgenden Tages ein Wechsel von der Gewinnermittlungsart nach § 4 Abs. 1 EStG 1988 zur Gewinnermittlungsart nach § 5 EStG 1988.

1395

Ein Übergangsgewinn des Übertragenden aus dem Wechsel der Gewinnermittlung von § 4 Abs. 3 EStG 1988 auf § 4 Abs. 1 EStG 1988 ist demzufolge jenem Veranlagungsjahr zuzurechnen, in das der Zusammenschlussstichtag fällt. Ein Übergangsgewinn aus dem Wechsel von der Gewinnermittlung nach § 4 Abs. 1 EStG 1988 auf jene nach § 5 EStG 1988 (§ 4 Abs. 10 Z 3 lit. b EStG 1988) ist in dem nach dem Umgründungsstichtag endenden Wirtschaftsjahr der übernehmenden Mitunternehmerschaft zu erfassen.

Nach Maßgabe des § 37 Abs. 5 EStG 1988 ist für den Übergangsgewinn der begünstigte Steuersatz anwendbar.

1396

Ein Übergangsverlust des Übertragenden aus dem Wechsel der Gewinnermittlung nach § 4 Abs. 3 EStG 1988 zu jener nach § 4 Abs. 1 EStG 1988 ist gemäß § 4 Abs. 10 Z 1 EStG 1988 auf 7 Jahre zu verteilen, beginnend mit dem Jahr, in das der Umgründungsstichtag fällt. Die restlichen sechs Siebentel sind in den folgenden sechs Wirtschaftsjahren Sonderbetriebsausgaben des Übertragenden bei der übernehmenden Mitunternehmerschaft.

1397

Wird eine Liegenschaft mitübertragen, ist bei einem Wechsel der Gewinnermittlungsart auf § 5 Abs. 1 EStG 1988 der Grund und Boden bei der übernehmenden Personengesellschaft mit dem höheren Teilwert anzusetzen.

Zur Behandlung einer betrieblichen Versorgungsrente siehe Rz 1010.

4.2.2.1.3. Übertragung durch nichtbilanzierende Unternehmer auf eine nichtbilanzierende Personengesellschaft

1398

Ermittelt die übernehmende Personengesellschaft ihren Gewinn nach § 4 Abs. 3 EStG 1988, ändert dies nichts an der Notwendigkeit der Aufstellung eines Jahres- oder Zwischenabschlusses unter Beachtung der Grundsätze des § 4 Abs. 1 EStG 1988 (siehe Rz 1389 ff). Aus der Bilanzerstellung ist allerdings nicht die Rechtsfolge des Wechsels der

Gewinnermittlung abzuleiten, dh. die Bilanz des übertragenden Einnahmen-Ausgaben-Rechners hat diesbezüglich bloß Statuscharakter (Evidenzstatus).

1399

Es ist allerdings zur Vermeidung einer Verschiebung von Steuerwirkungen der Übergang von der Gewinnermittlung nach § 4 Abs. 3 zu jener nach § 4 Abs. 1 EStG 1988 und zurück jedenfalls rechnerisch vorzunehmen und den Beteiligten entsprechend zuzuordnen. Es geht dabei um eine von Amts wegen zu beachtende objektiv richtige Gewinnermittlung und Gewinnzurechnung nach der Umgründung. Es handelt sich weder um die Frage einer Steuerlastverschiebung im Sinne des § 24 Abs. 2 UmgrStG, die sich auf Gesamtreserven bezieht, noch um die Frage einer Äquivalenzverletzung im Sinne des § 26 Abs. 1 Z 1 UmgrStG.

Dabei kommen zwei Varianten in Betracht: Das rechnerische Ergebnis wird

- steuerwirksam im ersten Wirtschaftsjahr der neuen Personengesellschaft angesetzt (Zuschlag zum Gewinn- oder Verlustanteil, (Variante 1)
- in die gewählte Vorsorgemethode eingebaut (Variante 2).

Ein sich ergebender Übergangsverlust ist nicht auf 7 Jahre zu verteilen.

1400

Wird der Übergang von § 4 Abs. 3 EStG 1988 zu § 4 Abs. 1 EStG 1988 und zurück nicht rechnerisch vorgenommen und den Mitunternehmern zugeordnet, hat die Abgabenbehörde das steuerliche Ergebnis im ersten Wirtschaftsjahr nach dem Zusammenschlussstichtag im Sinne der Variante 1 zu berichtigen.

Beispiel 1:

Einzelunternehmer A schließt sich zum 31.12.2001 mit Herrn B zu einer GesBR zusammen. A überträgt sein Unternehmen, B leistet eine Geldeinlage. Die Beteiligungsverhältnisse nach dem Zusammenschluss sollen 75: 25 sein. Die von A erstellte Bilanz (Evidenzstatus) zum 31.12.2001 zeigt einen Bestand von Forderungen in Höhe von 1600 und verschiedene Verbindlichkeiten in Höhe von 800 auf. Der Übergangsgewinn für Einzelunternehmer A beträgt somit 800. Um eine objektiv richtige Gewinnzurechnung zu gewährleisten, muss der Saldo aus rechnerisch ermitteltem Übergangsgewinn (dieser ist nur A zuzurechnen) und rechnerisch ermitteltem Übergangsverlust (nach dem Beteiligungsverhältnis auf A und B aufzuteilen) den beiden Gesellschaftern im ersten Jahr nach dem Zusammenschluss als Gewinnzuschlag bzw. Gewinnabschlag zugeordnet werden. Der Gewinnzuschlag bzw. Übergangsverlust im Jahre 2002 ist somit wie folgt zu ermitteln:	*A*	*B*
§ 4 Abs. 3 EStG 1988 auf § 4 Abs. 1 EStG 1988	*800*	*-*
§ 4 Abs. 1 EStG 1988 auf § 4 Abs. 3 EStG 1988	*-600*	*-200*
Saldo Gewinnzuschlag im Jahre 2002	*200*	*-200*

Beispiel 2:

Angaben wie Beispiel 1. Obige Korrektur der Gewinnauswirkung von 200 kann alternativ auch in eine Vorsorgemethode (zB in einen Gewinnvorab) einschließlich einer Ersatzausgleichsvereinbarung eingebaut werden. A kann daher mit B vereinbaren, dass ihm die Gewinnkorrektur in Höhe von 200 in Form eines Gewinnvorab abgegolten wird, bspw. jährlich mit 10% des laufenden Gewinnes so lange, bis der Betrag von 200 verrechnet ist. Für A sind diese jährlichen Abgeltungen zusätzlicher Gewinn, für B Gewinnminderung. Sollte dieser Vorab in der Folge bis zur Beendigung der Mitunternehmerschaft oder dem steuerwirksamen Ausscheiden eines Mitunternehmers nicht erfüllt sein, hat die Ersatzausgleichsregelung auch hier zu gelten (siehe Abschn. 4.1.7.4.2).

4.2.2.1.4. Übertragung durch bilanzierenden Unternehmer auf eine nichtbilanzierende Personengesellschaft

1401

Ermittelt der Übertragende den Gewinn nach § 4 Abs. 1 EStG 1988, die übernehmende Personengesellschaft aber nach § 4 Abs. 3 EStG 1988,

- ist zunächst ein aus dem Wechsel von der Gewinnermittlungsart nach § 4 Abs. 1 EStG 1988 zu jener nach § 4 Abs. 3 EStG 1988 resultierender Übergangsgewinn des Übertragenden im ersten nach dem Zusammenschlussstichtag endenden Wirtschaftsjahr zu erfassen. Ein Übergangsverlust ist mit dem ersten Siebentel

in diesem Wirtschaftsjahr und den nächsten Siebenteln in den Folge-Wirtschaftsjahren zu berücksichtigen,

- und sodann zur Vermeidung einer Verschiebung von Steuerwirkungen im Sinne des Rz 1399 f vorzugehen.

1402

Gehört zum notwendigen Betriebsvermögen des Übertragenden mit Gewinnermittlung gemäß § 5 EStG 1988 eine Liegenschaft, sind die stillen Reserven des nackten Grund und Bodens nach Maßgabe des § 4 Abs. 10 Z 3 lit. b EStG 1988 aufzudecken und entweder in dem, dem Zusammenschlussstichtag folgenden Wirtschaftsjahr zu versteuern, oder auf Antrag einem steuerfreien Betrag zuzuführen. Gehört die Liegenschaft zum gewillkürten Betriebsvermögen, scheidet diese unter Aufdeckung der stillen Reserven in dem, dem Zusammenschlussstichtag folgenden Wirtschaftsjahr aus dem Betriebsvermögen aus (§ 4 Abs. 10 Z 3 lit. b EStG 1988); eine Zuführung zu einem steuerfreien Betrag ist nicht zulässig.

4.2.2.1.5. Gewinnermittlungsgrundsätze

1403

Gemäß § 24 Abs. 1 UmgrStG in Verbindung mit § 14 UmgrStG wird die Besteuerungsgrundlage des Übertragenden durch den Zusammenschluss nicht beeinflusst.

Da eine Betriebsübertragung zu Buchwerten vorliegt, kann im Jahr der Übertragung insgesamt nicht mehr als die ganze Jahres-AfA abgesetzt werden (siehe EStR 2000 Rz 3132).

1404

Weicht der Zusammenschlussstichtag vom Regelbilanzstichtag des Übertragenden ab, ist das letzte Rumpfwirtschaftsjahr des Übertragenden, das mit dem Zusammenschussstichtag endet, als Wirtschaftsjahr anzusehen. Stimmt der Zusammenschlussstichtag nicht mit dem Abschlussstichtag der bestehenden übernehmenden Personengesellschaft überein, zählt der Zeitraum zwischen Zusammenschlussstichtag und nächstem Abschlussstichtag der übernehmenden Personengesellschaft grundsätzlich als weiteres Wirtschaftsjahr (siehe Rz 1454a).

4.2.2.2. Zu übertragender Teilbetrieb

1405

Das zu übertragende Vermögen kann auch ein Teilbetrieb sein, im Rahmen dessen Einkünfte im Sinne des § 2 Abs. 3 Z 1 bis 3 EStG 1988 erzielt werden. Zum Begriff Teilbetrieb siehe EStR 2000 Rz 5579 und Rz 1361 ff.

Für einen zu übertragenden Teilbetrieb endet die Zugehörigkeit zum Betriebsvermögen des Übertragenden mit Ablauf des Zusammenschlussstichtages.

4.2.2.2.1. Jahresabschluss (Bilanz)

1406

Die Übertragung eines Teilbetriebes ist nur zu einem Stichtag möglich, zu dem eine Bilanz für den gesamten Betrieb des Übertragenden vorliegt (Anwendungsvoraussetzung für Art. IV UmgrStG). Siehe Rz 1389 ff.

Auf Grund des Verweises auf § 14 UmgrStG endet für den übertragenen Teilbetrieb das Wirtschaftsjahr des Übertragenden mit dem Zusammenschlussstichtag. Erfolgt die Übertragung zu einem vom Regelbilanzstichtag abweichenden Stichtag, begründet die Bilanz für den gesamten Betrieb des Übertragenden hinsichtlich des verbleibenden Betriebes kein Rumpfwirtschaftsjahr, sondern hat nur Zwischenbilanzcharakter. Der zum Stichtag für den Teilbetrieb ermittelte Gewinn oder Verlust fließt in die laufende Gewinnermittlung des verbleibenden Betriebes des Übertragenden ein.

Beispiel:

Der Einzelunternehmer A (Wirtschaftsjahr = Kalenderjahr) schließt sich mit seinem Erzeugungsteilbetrieb zum 31.7.2001 mit B zu einer OG zusammen. A hat zum 31.7.2001 einen Zwischenabschluss für das gesamte Einzelunternehmen zu erstellen. Für den zu übertragenden Teilbetrieb endet ein Wirtschaftsjahr. Das Restvermögen des A besteht nur mehr in einem Handelsbetrieb. Für den Restbetrieb hat A die Gewinnermittlung zum 31.12.2001 vorzunehmen; es kommt diesbezüglich zu keinem Rumpfwirtschaftsjahr.

4.2.2.2.2. Übertragung durch nichtbilanzierenden Unternehmer auf eine bilanzierende Personengesellschaft

1407

Zu den Konsequenzen eines zusammenschlussbedingten Wechsels der Gewinnermittlungsart bei Teilbetriebsübertragung vgl. Rz 1394 ff.

Wird ein Teilbetrieb eines nichtbilanzierenden Unternehmers auf eine bilanzierende Personengesellschaft übertragen, muss der Übertragende hinsichtlich seines Restbetriebes nicht auf die Gewinnermittlung gemäß § 4 Abs. 1 EStG 1988 übergehen.

4.2.2.2.3. Übertragung durch nichtbilanzierenden Unternehmer auf eine nichtbilanzierende Personengesellschaft

1408

Wird ein Teilbetrieb durch einen nichtbilanzierenden Unternehmer auf eine nicht bilanzierende Personengesellschaft übertragen, gelten die Ausführungen des Rz 1398 ff.

Auch in diesem Falle gilt, dass für das Restvermögen des Übertragenden keine Änderung der Gewinnermittlungsart eintritt.

4.2.2.3. Zu übertragender Mitunternehmeranteil

1409

Die Übertragung von Mitunternehmeranteilen kann durch jede natürliche oder juristische Person sowie jede Mitunternehmerschaft erfolgen.

Gegenstand der Übertragung können Anteile an einer in- oder ausländischen Mitunternehmerschaft sein.

Bei Übertragung von Mitunternehmeranteilen im Rahmen eines Zusammenschlusses werden dem Übertragenden die Anteile an den Einkünften bis zum Zusammenschlussstichtag zugerechnet. Ab dem dem Zusammenschlussstichtag folgenden Tag sind die Einkünfte im Rahmen der einheitlichen und gesonderten Gewinnfeststellung der übernehmenden Mitunternehmerschaft zuzurechnen.

4.2.2.3.1. Jahresabschluss (Bilanz) der Mitunternehmerschaft

1410

Werden Mitunternehmeranteile außerhalb eines (Teil)Betriebes übertragen, muss auf den Zusammenschlussstichtag eine Bilanz für die gesamte Mitunternehmerschaft, an der diese Anteile bestehen, erstellt werden. Diese Bilanz ist Anwendungsvoraussetzung für einen Zusammenschluss gemäß Art. IV UmgrStG. Siehe Rz 1398.

1411

Die im Zuge des Zusammenschlusses erfolgende Übertragung der Mitunternehmeranteile hat keine Auswirkungen auf die Gewinnermittlung der zu Grunde liegenden Mitunternehmerschaft.

Beispiel:

A möchte seinen privat gehaltenen Anteil der B-KG (Wirtschaftsjahr 1.7.-30.6) zum 31.3.2001 als Sacheinlage auf die C-GmbH & Co KG (Wirtschaftsjahr = Kalenderjahr) übertragen. Die B-KG hat zum 31.3.2001 einen Zwischenabschluss zu erstellen. Dieser Zwischenabschluss zeigt den zu übertragenden Mitunternehmeranteil an und ist Grundlage für die Zusammenschlussbilanz des A. Mit dem Zwischenabschluss ist gleichzeitig sichergestellt, dass die Zurechnung des Teilgewinnes oder –verlustes an der B-KG bis zum Zusammenschlussstichtag an den A und für den Rest des Wirtschaftsjahres bis zum 30.6.2002 an die übernehmende C-GmbH & Co KG erfolgt. Bei der übernehmenden C-GmbH & Co KG beginnt mit 1.4.2001 ein Rumpfwirtschaftsjahr, das am 31.12.2001 endet.

4.2.2.3.2. Übertragung eines Mitunternehmeranteiles an einer nichtbilanzierenden Mitunternehmerschaft auf eine bilanzierende Mitunternehmerschaft

1412

Werden Anteile an einer nicht bilanzierenden Mitunternehmerschaft auf eine bilanzierende Personengesellschaft übertragen, hat die nicht bilanzierende Mitunternehmerschaft eine Bilanz gemäß § 4 Abs. 1 EStG 1988 zu erstellen. Für den Mitunternehmeranteil Übertragenden ist somit ein Übergangsgewinn bzw. Übergangsverlust zu ermitteln. Der Wechsel der Gewinnermittlungsart hat zum Zusammenschlussstichtag zu erfolgen. Bei der übernehmenden bilanzierenden Mitunternehmerschaft kommt es im Hinblick auf die Beteiligung an einer nicht bilanzierenden Mitunternehmerschaft hinsichtlich des übernommenen Mitunternehmeranteiles wiederum zu einem Wechsel auf § 4 Abs. 3 EStG 1988. Zu den Besonderheiten der Beteiligung eines bilanzierenden Gesellschafters an einer nicht bilanzierenden Mitunternehmerschaft siehe EStR 2000 Rz 661 und Rz 662.

Durch den Zusammenschluss wird die Gewinnermittlungsart der nichtbilanzierenden Mitunternehmerschaft nicht geändert.

4.2.2.3.3. Übertragung eines Mitunternehmeranteiles an einer nichtbilanzierenden Mitunternehmerschaft auf eine nichtbilanzierende Personengesellschaft

1413

Im Falle der Übertragung eines Mitunternehmeranteiles an einer nichtbilanzierenden Mitunternehmerschaft auf eine nichtbilanzierende Personengesellschaft hat die nicht bilanzierende Mitunternehmerschaft eine Bilanz gemäß § 4 Abs. 1 EStG 1988 zu erstellen.

Diese Bilanz hat nur die Bedeutung eines Status, der für die Feststellung des Buchwertes des umzugründenden Vermögens und der Höhe der Gesamtreserven Bedeutung hat. Jedoch ist zur Vermeidung einer Verschiebung von Steuerwirkungen bei der aufnehmenden Personengesellschaft im Sinne des Rz 1398 ff der Übergang von der Gewinnermittlung nach § 4 Abs. 3 zu jener nach § 4 Abs. 1 EStG 1988 und zurück rechnerisch vorzunehmen und den Beteiligten (Alt- und Neugesellschafter) entsprechend zuzuordnen.

4.2.2.3.4. Übertragung eines Mitunternehmeranteiles an einer bilanzierenden Mitunternehmerschaft auf eine nichtbilanzierende Personengesellschaft

1414

Wird ein Mitunternehmeranteil an einer bilanzierenden Mitunternehmerschaft auf eine nichtbilanzierende Personengesellschaft übertragen, ist zur Vermeidung einer Verschiebung

von Steuerwirkungen bei der aufnehmenden Personengesellschaft im Sinne des Rz 1398 ff der Übergang von der Gewinnermittlung nach § 4 Abs. 3 zu jener nach § 4 Abs. 1 EStG 1988 und zurück rechnerisch vorzunehmen und den Beteiligten (Alt- und Neugesellschafter) entsprechend zuzuordnen.

4.2.2.4. Zu übertragende sonstige Wirtschaftsgüter des Betriebsvermögens des Übertragenden

1415

Werden anlässlich der Übertragung eines Teilbetriebes vom Übertragenden sonstige Wirtschaftsgüter aus dem (Rest)betrieb mitübertragen, gilt auch für diese Wirtschaftsgüter Buchwertfortführung (§ 24 Abs. 1 UmgrStG in Verbindung mit § 16 Abs. 5 Z 4 UmgrStG).

Beispiel:

A überträgt laut Gesellschaftsvertrag vom 12.9.2002 den Teilbetrieb "Handel" seines Einzelunternehmens auf die neu errichtete A-GmbH & Co KG, die durch den Zusammenschluss der als Arbeitsgesellschafterin tätigen A-GmbH und des zu 100% am Vermögen und Erfolg beteiligten Kommanditisten entsteht. Eine bisher dem Teilbetrieb "Erzeugung" zugeordnete Liegenschaft (Buchwert 4.000 samt einer mit der Anschaffung dieser Liegenschaft in Zusammenhang stehenden Verbindlichkeit von 10.000 wird dem Teilbetrieb "Handel" zugeführt und auf die A-GmbH & Co KG übertragen. Die Liegenschaft wird an das Einzelunternehmen vermietet.

1416

Die Übertragung eines zum Betriebsvermögen gehörenden Wirtschaftsgutes ohne Übertragung eines (Teil)Betriebes oder Mitunternehmeranteiles in das Betriebsvermögen der übernehmenden Mitunternehmerschaft gegen Gewährung von Gesellschafterrechten und der damit verbundenen Begründung oder Erhöhung des starren (fixen) Kapitalkontos des Übertragenden ist ein Anwendungsfall des Art. IV UmgrStG, da die zivilrechtlich übernehmende Personengesellschaft steuerrechtlich auch ein Übertragender (ihres Betriebes) ist (Rz 1298). Dies ändert nichts daran, dass eine rückwirkende steuerwirksame Entnahme aus dem Betriebsvermögen gemäß § 6 Z 4 EStG 1988 mit nachfolgender Einlage gemäß § 6 Z 5 EStG 1988 in die übernehmende Mitunternehmerschaft vorliegt.

Gleiches gilt sinngemäß für die Übertragung eines Wirtschaftsgutes aus dem Betriebsvermögen einer unter § 7 Abs. 3 KStG 1988 fallenden Körperschaft. Ein steuerwirksamer Entnahme-Einlage-Tatbestand ist im Falle der Übertragung auf eine Personengesellschaft nicht gegeben, wenn es zu keiner Verschiebung der stillen Reserven auf andere kommt (Übertragung bei 100-prozentiger Mitunternehmerstellung).

Zum Dividendenvorbehalt einer übertragenden Körperschaft hinsichtlich eines im übertragenen Betriebsvermögen enthaltenen Kapitalanteiles siehe Rz 881.

4.2.3. Steuerliche Bewertung des außerbetrieblichen Vermögens

1417

Für einen Zusammenschluss nach Art. IV UmgrStG ist es ausreichend, wenn einer der Zusammenschlusspartner begünstigtes Vermögen im Sinne des § 23 Abs. 2 UmgrStG überträgt. Die Rückwirkungsfiktion für das begünstigte Vermögen im Sinne des § 23 Abs. 2 UmgrStG ist nur dann sinnvoll wirksam, wenn auch der nur einzelne Wirtschaftsgüter übertragende bzw. eine Bareinlage leistende Partner in die Rückwirkungsfiktion eingebunden wird. Die Gleichstellung mit dem begünstigtes Vermögen Übertragenden gilt nicht hinsichtlich der Bewertung. Soweit Privatvermögen übertragen wird, kommt der Einlagentatbestand des § 6 Z 5 EStG 1988 zum Tragen (EStR 2000 Rz 2484 bis Rz 2504). Wurde die Anschaffung (Herstellung) des übertragenen privaten Wirtschaftsgutes fremdfinanziert, wird auch die offene Verbindlichkeit zum Betriebsvermögen (EStR 2000 Rz 1424). Das Wirtschaftsgut kann samt Verbindlichkeit in das Gesellschaftsvermögen übertragen werden, wenn der Einlagewert insgesamt positiv ist. Geht nur das Wirtschaftsgut in das Gesellschaftsvermögen, dann wird die Verbindlichkeit zum negativen Sonderbetriebsvermögen (VwGH 12.9.1989, 88/14/0188). Infolge der Rückwirkung sind ab Beginn des dem Zusammenschlussstichtag folgenden Tages sämtliche mit dem Wirtschaftsgut zusammenhängenden Einnahmen und Ausgaben bzw. Werbungskosten von der übernehmenden Personengesellschaft zu tragen, soweit nichts Abweichendes vereinbart ist.

Beispiel:

Die beiden rechnungslegungspflichtigen Einzelunternehmer A und B errichten per 31.12.2000 (Zusammenschlussstichtag) gemeinsam die C-OG. A überträgt dabei (Gesellschaftsvertrag vom 1.9.2001) einen Teilbetrieb seines Einzelunternehmens mit einem buchmäßigen Reinvermögen von 4.000 und einem Verkehrswert von 7.000, sowie ein 12 Jahre zuvor um 1.000 angeschafftes und kreditfinanziertes Grundstück aus seinem Privatvermögen zur künftigen betrieblichen Nutzung, das einen Teilwert von 5.000 und eine offene Anschaffungsverbindlichkeit von 600 aufweist. B überträgt aus seinem Einzelunternehmen einzelne Wirtschaftsgüter des Anlagevermögens mit einem Buchwert von 500 und einem Teilwert von 2.000 sowie liquide Mittel im Betrag von 1.000.

Der von A übertragene Teilbetrieb wird mit dem Buchwert von 4.000 angesetzt, das Grundstück von A mit seinem Teilwert von 5.000 und einer Verbindlichkeit von 600. Die GrESt, die vom zweifachen Einheitswert erhoben wird (Rz 1490), ist eine laufende Betriebsausgabe. Der Ansatz der übertragenen Anlagegüter des B erfolgt in der C-OG mit dem Einlagewert von 2.000. Für B ergibt sich somit ein steuerpflichtiger Entnahmegewinn von 1.500, welcher im Jahr 2000 zu versteuern ist.

4.2.4. Steuerliche Bewertung des begünstigten Vermögens

1418

Das zu übertragende begünstigte Vermögen ist in der Zusammenschlussbilanz mit dem Wert anzusetzen, der sich nach den steuerrechtlichen Vorschriften über die Gewinnermittlung ergibt (§ 24 Abs. 1 UmgrStG in Verbindung mit § 16 Abs. 1 UmgrStG und § 14 Abs. 1 UmgrStG). Dabei handelt es sich idR um die steuerlichen Jahresabschluss- bzw. Zwischenbilanzwerte des Übertragenden (Grundprinzip der Buchwertübertragung).

Ebenso wie bei allen anderen Umgründungstatbeständen gilt auch für die Bewertung des übertragenen Vermögens der Grundsatz der zwingenden Buchwertfortführung, dh. es besteht kein Wahlrecht zugunsten einer steuerwirksamen Aufwertung (Ausnahme siehe Rz 1426).

4.2.4.1. Allgemeines und Zusammenschlussbilanz

1419

Zum unternehmensrechtlichen Begriff der Zusammenschlussbilanz siehe sinngemäß Rz 837 ff. Gemäß § 24 Abs. 1 UmgrStG in Verbindung mit § 15 UmgrStG ist für den Zusammenschluss eine Zusammenschlussbilanz erforderlich. Die Zusammenschlussbilanz ist ein wesentlicher Teil des Zusammenschlussvertrages. Die Darstellung in Bilanzform kann dann unterbleiben, wenn die steuerlich maßgebenden Daten und Umstände im Zusammenschlussvertrag selbst dargestellt werden. Nicht bilanzmäßig darstellbare Wirtschaftsgüter, die mitübertragen werden (bspw. abgeschriebene Wirtschaftsgüter, nicht aktivierte Mietrechte) müssen im Zusammenschlussvertrag umschrieben werden. Eine gesonderte Beschreibung kann nur dann unterbleiben, wenn der gesamte Betrieb laut Vertrag „mit allen Aktiven und Passiven" übertragen wird.

1420

Erfolgt weder die Aufstellung einer Zusammenschlussbilanz noch eine dem § 15 UmgrStG entsprechende Beschreibung der steuerlich relevanten Daten und Umstände (siehe Rz 1302), liegt die Verletzung einer Anwendungsvoraussetzung des Art. IV UmgrStG vor.

1421

Zweck der Zusammenschlussbilanz ist

- die Darstellung des zu übertragenden Vermögens zu Steuerwerten gemäß § 16 UmgrStG
- bei einer Gesamtbetriebsübertragung die Darstellung des Betriebsvermögens zu den steuerlich maßgebenden Buchwerten
- bei einer Teilbetriebsübertragung die Darstellung des aus der Gesamtsteuerbilanz abgeleiteten zu übertragenden Teilbetriebsvermögens zu den steuerlich maßgebenden Buchwerten. Dabei hat die Zuordnung der Aktiva und Passiva nach den Grundsätzen des

notwendigen Betriebsvermögens zu erfolgen. Neutrales Betriebsvermögen kann dispositiv dem zu übertragenden Teilbetrieb oder dem Restbetrieb zugeordnet werden (kein Fall der rückwirkenden Korrektur im Sinne des § 16 Abs. 5 UmgrStG).

- bei einer Mitunternehmeranteilsübertragung die Darstellung des aus der Gesamtsteuerbilanz der Mitunternehmerschaft abgeleiteten zu übertragenden Anteils laut den Kapitalkonten. Bei der Übertragung eines Teiles des Mitunternehmeranteiles ist davon auszugehen, dass der zu übertragenden Quote alle Teile des Mitunternehmeranteils quotal zuzuordnen sind (siehe das Beispiel zur Einbringung in Rz 721).
- die Darstellung der Steuerwerte im Falle der Aufwertung gemäß § 16 Abs. 3 UmgrStG (Rz 1426).
- die Darstellung der rückwirkenden Veränderungen des zu Steuerwerten dargestellten Vermögens gemäß § 16 Abs. 5 UmgrStG (Rz 1431 ff).
- die Erfassung des sich aus der Vermögensdarstellung und den rückwirkenden Veränderungen ergebenden Saldos als steuerliches Zusammenschlusskapital.

1422

Wird neben dem Vermögen einer Mitunternehmerschaft auch Sonderbetriebsvermögen der Mitunternehmer in das Gesellschaftsvermögen übertragen, ist das Sonderbetriebsvermögen in die Zusammenschlussbilanz oder eine Zusammenschlusssonderbilanz aufzunehmen. Das Überführen vom Sonderbetriebsvermögen ins Gesellschaftsvermögen ist im Rahmen des Art. IV UmgrStG steuerneutral und außerhalb des Art. IV UmgrStG unter Umständen eine Entnahme und Einlage (EStR 2000 Rz 5931). Zum Überführen vom Gesellschaftsvermögen in das Sonderbetriebsvermögen siehe Rz 1444 f.

1423

Die in Ergänzungsbilanzen erfassten Aufwertungsbeträge einzelner Mitunternehmer aus dem entgeltlichen Erwerb der Mitunternehmeranteile sind notwendiger Teil der Zusammenschlussbilanz.

1424

Fehlerhafte Zusammenschlussbilanzen sind zu berichtigen. Stellt sich nach dem Zusammenschluss bspw. heraus, dass – entgegen einer diesbezüglichen Vereinbarung im Zusammenschlussvertrag - eine Entnahme in der Zusammenschlussbilanz nicht rückbezogen wurde, liegt ein solcher fehlerhafter Ausweis vor, der eine Korrektur erforderlich macht. Auch im Falle der Erfassung einer Entnahme in unrichtiger Höhe ist die Zusammenschlussbilanz zu berichtigen.

Ob eine Änderung eines richtigen Zusammenschlussvertrages bzw. einer richtigen unternehmensrechtlichen Zusammenschlussbilanz nach Anmeldung beim Firmenbuch möglich und damit auch steuerwirksam ist, hängt von der Entscheidung des Firmenbuchgerichtes ab. Eine Änderung eines richtigen Zusammenschlussvertrages bzw. einer richtigen Zusammenschlussbilanz ist im Falle der Meldung beim FA unwirksam, da mit der fristgerechten Meldung der Zusammenschluss steuerlich wirksam geworden ist.

4.2.4.2. Zwingende Buchwertübertragung

1425

Gemäß § 24 Abs. 1 UmgrStG in Verbindung mit § 16 Abs. 1 UmgrStG ist bei Übertragung eines (inländischen wie auch ausländischen) Betriebes, Teilbetriebes oder Mitunternehmeranteils das übertragene Vermögen in der Zusammenschlussbilanz im Regelfall mit seinen Buchwerten anzusetzen. Dabei sind die steuerlichen Jahresabschluss- bzw. Zwischenbilanzwerte des Übertragenden sowohl in die Zusammenschlussbilanz als auch in die Eröffnungsbilanz der übernehmenden Mitunternehmerschaft einzustellen. Der Übertragende hat kein Wahlrecht, ob er das zu übertragende Vermögen zu Buchwerten, Teilwerten oder gemeinen Werten überträgt. Damit kommt eine Aufwertung nur für ausdrücklich im UmgrStG vorgesehene Fälle in Betracht.

4.2.4.3. Aufwertungsoption

1426

Überträgt ein Steuerinländer ausländisches Vermögen, kann gemäß § 24 Abs. 1 UmgrStG in Verbindung mit § 16 Abs. 3 UmgrStG abweichend von der Buchwertfortführung das ausländische Vermögen auf den höheren Teilwert einschließlich eines allfälligen Geschäfts-, Firmen- oder Mandantenwertes aufgewertet werden, wenn

- der Zusammenschluss im Ausland zur Gewinnverwirklichung führt und
- mit dem in Betracht kommenden Staat ein DBA besteht, das dafür die Anrechnungsmethode vorsieht oder eine vergleichbare innerstaatliche Maßnahme zur Vermeidung der Doppelbesteuerung getroffen wurde.

4.2.4.4. Zwangsaufwertung (Vorsorgeverletzung)

1427

Gemäß § 24 Abs. 2 UmgrStG ist die Buchwertfortführung nur zulässig, wenn es durch den Zusammenschluss zu keiner endgültigen Verschiebung von Steuerlasten zwischen den am Zusammenschluss beteiligten Steuerpflichtigen kommt.

1428

Werden durch den Zusammenschluss Steuerlasten endgültig verschoben, sieht § 24 Abs. 2 UmgrStG vor, dass auf den Zusammenschlussstichtag die übertragenen Wirtschaftsgüter nicht mit den Buchwerten, sondern mit den Teilwerten unter Berücksichtigung selbst geschaffener unkörperlicher Wirtschaftsgüter und eines selbst geschaffenen Firmenwertes anzusetzen sind. Eine derartige endgültige Verschiebung von Steuerbelastungen liegt vor, wenn vom Beteiligungsverhältnis abweichende stille Reserven übertragen werden und keine Vorsorge getroffen wird, diese Steuerlastverschiebung zu vermeiden. Zu den Methoden zur Vermeidung einer Steuerlastverschiebung siehe Rz 1303 ff.

1429

Im Falle der Nichtbeachtung einer Vorsorge gegen eine endgültige Verschiebung der Steuerbelastung wird nicht die Anwendbarkeit von Art. IV UmgrStG versagt, sondern es tritt lediglich Gewinnverwirklichung beim übertragenen Vermögen ein (siehe Rz 1305). Für diesen Gewinn können bei Zutreffen der Voraussetzungen die Begünstigungen des § 24 EStG 1988 und § 37 EStG 1988 Anwendung finden. Alle sonstigen steuerlichen Folgen des UmgrStG (Umsatzsteuer, Gebühren und Verkehrsteuern) sind anzuwenden.

1430

Die gesetzte Vorsorgemaßnahme muss erkennbar vom Bestreben getragen sein, die Verschiebung stiller Reserven zu vermeiden. Bloße Ungenauigkeiten in der Schätzung der stillen Reserven führen nicht zum Versagen der Buchwertfortführung, sondern lediglich zu einer entsprechenden Berichtigung. Ein Verzicht auf eine erforderliche oder eine bewusst fehlerhaft gestaltete Vorsorge kann unter § 44 UmgrStG fallen und zur Versagung der mit der Veräußerungsgewinnbesteuerung verbundenen Begünstigungen führen.

Zur Übertragung des Betriebes einer GmbH auf eine mit ihren Gesellschaftern gegründete KG siehe KStR 2001 Rz 981.

4.2.4.5. Rückwirkende Korrekturen des zu übertragenden begünstigten Vermögens

4.2.4.5.1. Allgemeines

1431

Das Vermögen geht steuerlich mit dem Zusammenschlussstichtag auf die übernehmende Personengesellschaft über (§ 24 Abs. 1 UmgrStG in Verbindung mit § 13 Abs. 1 UmgrStG). Das bedeutet, dass Vermögenstransaktionen, welche in der Zeit zwischen dem Zusammenschlussstichtag und dem Tag des Abschlusses des Zusammenschlussvertrages (im Rückwirkungszeitraum) erfolgen, bereits der übernehmenden Personengesellschaft zuzurechnen sind.

1432

Nachstehende im Rückwirkungszeitraum tatsächlich durchgeführte Änderungen hinsichtlich des übertragenen begünstigten Vermögens können jedoch auf den Zusammenschlussstichtag rückbezogen werden (§ 24 Abs. 1 UmgrStG in Verbindung mit § 16 Abs. 5 UmgrStG):

- Tatsächliche Geld- und/oder Sachentnahmen (§ 16 Abs. 5 Z 1 UmgrStG)
- Tatsächliche Geld- und/oder Sacheinlagen (§ 16 Abs. 5 Z 1 UmgrStG)
- Zurückbehalten von Wirtschaftsgütern des Anlagevermögens und von Verbindlichkeiten (§ 16 Abs. 5 Z 3 UmgrStG)
- Verschieben von Wirtschaftsgütern in den Restbetrieb oder aus dem Restbetrieb (§ 16 Abs. 5 Z 4 UmgrStG)
- Minderung oder Mehrung des zu übertragenden Vermögens einer Körperschaft durch Ausschüttungen, Einlagenrückzahlungen oder Gesellschaftereinlagen (§ 16 Abs. 5 Z 5 UmgrStG).

1433

Durch diese rückwirkenden Maßnahmen werden der Buchwert und der Verkehrswert des zu übertragenden Vermögens verändert. Es darf dabei aber weder die Eigenschaft als begünstigtes Vermögen im Sinne des § 23 Abs. 2 UmgrStG noch der positive Verkehrswert beeinträchtigt werden. Aus Gründen der Verwaltungsvereinfachung bestehen keine Bedenken, wenn nach Feststellung des Verkehrswertes den rückwirkenden Korrekturen durch lineare Absenkung oder Erhöhung von Buch- und Verkehrswert Rechnung getragen wird.

1434

Die rückwirkenden Änderungen des übertragenen Vermögens können zB der Anpassung des Eigenkapitals (zB zum Angleichen der Kapitalkonten an die gewünschten Beteiligungsverhältnisse) oder der Verkehrswerte oder dem Herstellen eines positiven Verkehrswertes bei einem real überschuldeten Betrieb dienen.

4.2.4.5.2. Bareinlagen nach dem Zusammenschlussstichtag

1435

Der Ansatz einer "Aktivpost für Einlagen" in der Zusammenschlussbilanz führt dazu, dass sich das Zusammenschlusskapital bereits zum Zusammenschlussstichtag um den Wert der Einlage erhöht, obwohl diese erst im Rückwirkungszeitraum geleistet wurde (§ 16 Abs. 5 Z 1 UmgrStG).

Rückbezogene Einlagen müssen bis spätestens zum Vertragstag/Zeitpunkt der Unterschrift des Zusammenschlussvertrages tatsächlich geleistet werden. Bloße Einlageversprechen unter Ansatz einer Forderung gegenüber dem Übertragenden sind nicht geeignet, das Übertragungsvermögen zu verändern. Bleibt mangels einer Einlagewirkung das zu übertragende Vermögen real überschuldet, kann Art. IV UmgrStG nicht Anwendung finden.

4.2.4.5.3. Sacheinlagen nach dem Zusammenschlussstichtag

1436

Gegenstand einer Einlage können gemäß § 16 Abs. 5 Z 1 UmgrStG nicht nur liquide Mittel (Bareinlagen), sondern auch Sachwerte (Einlage von Wirtschaftsgütern, die nicht notwendiges Privatvermögen darstellen) sein. Die Rückbeziehungsoption für Einlagen wird dadurch ausgeübt, dass die bis zum Vertragstag tatsächlich eingelegten Wirtschaftsgüter durch den Ansatz einer Aktivpost ("Aktivpost für Einlagen") in der Zusammenschlussbilanz erfasst werden (§ 16 Abs. 5 Z 1 UmgrStG).

4.2.4.5.4. Barentnahmen nach dem Zusammenschlussstichtag

1437

Der Ansatz einer "Passivpost für Entnahmen" in der Zusammenschlussbilanz führt dazu, dass sich das Zusammenschlusskapital bereits zum Zusammenschlussstichtag um den Wert der Entnahme vermindert, obwohl diese erst später durchgeführt wird
(§ 16 Abs. 5 Z 1 UmgrStG).

Unter baren Entnahmen im Zeitraum zwischen Zusammenschlussstichtag und Abschluss des Zusammenschlussvertrages werden Entnahmen verstanden, die zu einem Zahlungsfluss führen. Das Ausmaß der baren Entnahmen ist insofern begrenzt, als unter Berücksichtigung der getätigten Entnahmen ein positiver Verkehrswert verbleibt. Dabei ist auch der Wert zurückbehaltener Wirtschaftsgüter zu berücksichtigen. Der positive Verkehrswert muss für das übertragene Vermögen vorliegen, das um die zurückbehaltenen Wirtschaftsgüter geschmälert ist.

1438

Wurde die gemäß § 16 Abs. 5 Z 1 UmgrStG rückbezogene Barentnahme durch Kreditaufnahme nach dem Zusammenschlussstichtag finanziert, ändert dies nichts an der den Buch- bzw. Verkehrswert senkenden Wirkung. Es liegt weiters in der Übernahme der Verbindlichkeit durch die übernehmende Mitunternehmerschaft keine dem
§ 23 Abs. 1 UmgrStG widersprechende Gegenleistung vor. Die Kreditaufnahme fällt allerdings nicht unter die mit § 16 Abs. 5 Z 1 UmgrStG verbundene Rückwirkungsfiktion sondern unter die allgemeine Rückwirkung gemäß § 25 Abs. 1 UmgrStG in Verbindung mit
§ 18 Abs. 2 UmgrStG. Die Kreditaufnahme gilt daher als solche der übernehmenden

Mitunternehmerschaft. Anders als im Bereich der vom Trennungsprinzip beherrschten Einbringungen nach Art. III UmgrStG (siehe Rz 903 f) stellen die Aufwandszinsen in jenem Ausmaß, das über die nach einkommensteuerrechtlichen Grundsätzen als betrieblich anerkannte Fremdfinanzierung von tatsächlichen Entnahmen hinausgeht (siehe EStR 2000 Rz 1423), keine Betriebsausgaben dar.

4.2.4.5.5. Sachentnahmen nach dem Zusammenschlussstichtag

1439

Gegenstand einer Entnahme können gemäß § 16 Abs. 5 Z 1 UmgrStG nicht nur liquide Mittel (Barentnahmen), sondern auch Sachwerte (Entnahme von Wirtschaftsgütern mit oder ohne zugehöriger Schulden) und Wirtschaftsgüter, die im Rückwirkungszeitraum veräußert wurden, sein. Die Rückbeziehungsoption für Entnahmen wird dadurch ausgeübt, dass die bis zum Vertragstag tatsächlich entnommenen oder veräußerten Wirtschaftsgüter im Wege einer "Passivpost für Entnahmen" in der Zusammenschlussbilanz erfasst werden (§ 16 Abs. 5 Z 1 UmgrStG).

4.2.4.5.6. Vorbehaltene Entnahmen nach dem Zusammenschlussstichtag

1440

Eine vorbehaltene Entnahme im Sinne des § 16 Abs. 5 Z 2 UmgrStG (siehe Rz 911 ff) kann in der Zusammenschlussbilanz mangels Steuerrechtspersönlichkeit der übernehmenden Personengesellschaft und damit dem Fehlen des Trennungsprinzips keine kapitalkontenmindernde Wirkung entfalten. Sie kann - ggf. im Gegensatz zum Zivilrecht - nicht Verbindlichkeitscharakter annehmen.

4.2.4.5.7. Zurückbehalten von Wirtschaftsgütern

1441

Gemäß § 24 Abs. 1 UmgrStG in Verbindung mit § 16 Abs. 5 Z 3 UmgrStG können bis zum Tag des Abschlusses des Zusammenschlussvertrages tatsächlich vorhandene Wirtschaftsgüter des Anlagevermögens und Verbindlichkeiten (ganz oder teilweise) zurückbehalten werden. Formal geschieht das Zurückbehalten durch Nichtaufnahme in die Zusammenschlussbilanz.

1442

Durch das Zurückbehalten von Wirtschaftsgütern dürfen weder die Betriebs- oder Teilbetriebseigenschaft noch der positive Verkehrswert des Zusammenschlussvermögens verloren gehen.

1443

Das Zurückbehalten von Wirtschaftsgütern zur privaten Nutzung stellt eine Entnahme dar.

Beispiel:

Ein rechnungslegungspflichtiger Einzelunternehmer überträgt seinen Betrieb auf eine Personengesellschaft. Eine bisher als gewillkürtes Betriebsvermögen bilanzierte bebaute Liegenschaft wird zur privaten (nichtunternehmerischen) Nutzung zurückbehalten. Es liegt eine rückwirkende Entnahme zum Teilwert vor; die auf das Gebäude und den Grund und Boden entfallenden stillen Reserven sind zu versteuern. Umsatzsteuerlich liegt im Falle der bisherigen unternehmerischen Nutzung des Grundstückes steuerfreier Eigenverbrauch vor. Es kommt daher zu einer Vorsteuerberichtigung gemäß § 12 Abs. 10 UStG 1994.

1444

Ein Sonderfall des Zurückbehaltens liegt vor, wenn zurückbehaltene aktive oder passive Wirtschaftsgüter in das Sonderbetriebsvermögen wechseln:

- Ein Einzelunternehmer behält sich eine betrieblich genutzte und damit zum notwendigen Betriebsvermögen zählende Liegenschaft zurück, stellt sie aber der Mitunternehmerschaft zur betrieblichen Nutzung zur Verfügung. Die Liegenschaft wechselt zusammenschlussbedingt in das Sonderbetriebsvermögen, die steuerlichen Buchwerte sind fortzuführen (VwGH 19.5.2005, 2000/15/0179). Grund und Boden ist nach Maßgabe des § 4 Abs. 10 Z 3 lit. a EStG1988 steuerneutral mit dem höheren Teilwert anzusetzen. Eine Vorsteuerkorrektur ist im Falle der entgeltlichen Überlassung nicht vorzunehmen. Die Entgelte für die Nutzungsüberlassung sind Sonderbetriebseinnahmen. Wird die Liegenschaft unentgeltlich zur Verfügung gestellt, ergeben sich ertragsteuerlich dieselben Konsequenzen, umsatzsteuerlich kommt es jedoch infolge des steuerfreien Eigenverbrauchs des Grundstücks zur Vorsteuerberichtigung gemäß § 12 Abs. 10 UStG 1994.

- Bei Übertragung des Betriebes durch eine Mitunternehmerschaft ist die gleichzeitige steuerneutrale Überführung von betrieblichen Wirtschaftsgütern aus dem Gesamthand- oder Gemeinschaftsvermögen in das Sonderbetriebsvermögen der beteiligten Mitunternehmerschaft nur möglich, wenn die Eigenschaft von notwendigem oder gewillkürtem Sonderbetriebsvermögen weiterhin vorliegt.

1445

Die Überführung von Wirtschaftsgütern aus dem Gesellschafts- bzw. Gemeinschaftsvermögen einer Mitunternehmerschaft (zB Betriebsliegenschaft) in individuelles Quoteneigentum der Mitunternehmer kann eine Entnahme mit nachfolgender Einlage in das Sonderbetriebsvermögen darstellen:

- In eine unternehmensrechtliche Personengesellschaft (zB KG) tritt ein neuer Gesellschafter (zB Kommanditist) ein. Die bisher im Gesamthandvermögen der Gesellschaft stehende Liegenschaft wird in das Sonderbetriebsvermögen (individuelles

Quoteneigentum) der bisherigen Gesellschafter überführt und der Gesellschaft zur Nutzung überlassen. Das rückwirkende Überführen ist eine Entnahme aus dem Gesamthandeigentum mit anschließender Einlage ins Sonderbetriebsvermögen. Dies gilt nicht, wenn die Beteiligungsquoten an der Mitunternehmerschaft mit den nachfolgenden Miteigentumsquoten übereinstimmen (VwGH 19.5.2005, 2000/15/0179); zu beachten wird dabei sein, dass die steuerlichen Beteiligungsquoten mit den nachfolgenden Miteigentumsquoten übereinstimmen. Andernfalls sind die stillen Reserven des Grund und Bodens zu versteuern, hinsichtlich des Gebäudes erfolgt eine vereinfachte Teilwertermittlung (EStR 2000 Rz 5931); eine allenfalls auf die Anschaffungs- oder Herstellungskosten übertragene Rücklage gemäß § 12 EStG 1988 ist steuerpflichtig aufzulösen. Die Überführung ins individuelle Quotenvermögen kann dann steuerneutral erfolgen, wenn der Mitunternehmeranteil zum Betriebsvermögen des Mitunternehmers gehört (EStR 2000, Rz 5941; KStR 2001, Rz 348) oder quotenwahrend erfolgt. Umsatzsteuerlich kann eine Lieferung der Liegenschaft von der Gesellschaft an die (neue) Miteigentümergemeinschaft angenommen werden. Es kann daher bei Option zur Steuerpflicht eine Vorsteuerberichtigung gemäß § 12 Abs. 10 UStG 1994 vermieden werden, falls eine anschließende entgeltliche Überlassung durch die Miteigentümergemeinschaft erfolgt.

- Zu einer GesbR tritt ein weiterer Gesellschafter hinzu. Eine Liegenschaft wird vom Gesellschaftsvermögen der (alten) GesbR ins Sonderbetriebsvermögen (individuelles Quoteneigentum) der bisherigen Gesellschafter überführt und der erweiterten (neuen) GesbR zur Nutzung überlassen. Es liegt ein Entnahme-Einlagetatbestand vor, es sei denn, es liegt die im Vorpunkt erwähnte Übereinstimmung der Beteiligungsverhältnisse mit den nachfolgenden Miteigentumsverhältnissen vor. Obwohl die GesbR kein zivilrechtliches Gesamthandeigentum haben kann (wie eine OG/KG), besitzt sie aus ertragsteuerlicher Sicht ein diesem gleichwertiges gemeinschaftliches Betriebsvermögen (Gesellschafts-, Gemeinschaftsvermögen). Hinsichtlich des Gebäudes erfolgt eine vereinfachte Teilwertermittlung (EStR 2000, Rz 5931); eine allenfalls auf Anschaffungs- oder Herstellungskosten übertragene Rücklage gemäß § 12 EStG 1988 ist steuerpflichtig aufzulösen. Die auf Grund und Boden entfallenden stillen Reserven sind jedoch nicht zu versteuern, da die GesbR ihren Gewinn nicht nach § 5 Abs. 1 EStG 1988 ermittelt.

1445a

Das Zurückbehalten von Anlagegütern ist im Sinne des dem allgemeinen Ertragsteuerrecht innewohnenden Grundsatzes, dass sich die Sachentnahme aus dem Betrieb grundsätzlich auch auf das mit dem Aktivum zusammenhängenden Passivum bezieht, nur mehr zusammen

mit dem unmittelbar verbundenem Fremdkapital möglich. Der Zusammenhang ist nur dann unbeachtlich, wenn vom Stichtag zurück bereits mehr als sieben Wirtschaftsjahre vergangen sind.

Beispiel:

Der rechnungslegungspflichtige A überträgt seinen Einzelbetrieb zum 31.12.10 auf die A-GmbH&CoKG gegen Gewährung von Gesellschafterrechten und möchte dabei die a) zum gewillkürten b) zum notwendigen Betriebsvermögen gehörende Liegenschaft zurückbehalten. Am Zusammenschlussstichtag ist ein anschaffungsbedingter Kredit in Höhe von 15.000 offen. Sollte die Anschaffung der Liegenschaft vor dem 31.12.03 erfolgt sein, kann A den Kredit übertragen, obwohl die Betriebsliegenschaft zurückbehalten wird. Ist die Anschaffung später erfolgt, kommt es im Fall a) zwingend zur Entnahme der Liegenschaft bzw. hinsichtlich des zurückbehaltenen Kredits zu einem Einlagentatbestand, im Fall b) zum Übergang der Liegenschaft und des Kredits in das Sonderbetriebsvermögen.

Zu den Rechtsfolgen der Verletzung der zusammenhängenden Beurteilung siehe Rz 1447b.

4.2.4.5.8. Verschieben von Wirtschaftsgütern

1446

Gemäß § 24 Abs. 1 UmgrStG in Verbindung mit § 16 Abs. 5 Z 4 UmgrStG können auch aktive und passive Wirtschaftsgüter aus einem nicht übertragenen Betrieb oder Teilbetrieb im Rahmen einer (Teil)Betriebsübertragung mitübertragen werden, soweit dies nach den Gewinnermittlungsgrundsätzen (notwendiges oder gewillkürtes Betriebsvermögen) möglich ist (siehe Rz 926). Die Zuordnung solcher Wirtschaftsgüter zum übertragenen Teilbetrieb erhöht oder senkt den Buch- bzw. Übertragungswert.

Kein Fall des Verschiebens liegt vor, wenn zurückbehaltene Wirtschaftsgüter mangels eines Restbetriebes in das Sonderbetriebsvermögen wechseln.

1447

Fälle des Verschiebens von Wirtschaftsgütern:

- Ein Einzelunternehmer überträgt einen Teilbetrieb auf eine Personengesellschaft und behält die Betriebsliegenschaft dieses Teilbetriebes zur weiteren betrieblichen Nutzung im Restbetrieb. Der Buchwert der Liegenschaft wird im Restbetrieb fortgeführt, es ergeben sich keine steuerlichen Konsequenzen, wenn die Betriebsliegenschaft zum notwendigen bzw. bei rechnungslegungspflichtigen Gewerbetreibenden zum gewillkürten Betriebsvermögen des Restbetriebes gehört. Liegt dies nicht vor, ist eine rückwirkende Entnahme anzunehmen.

- Ein Gewerbetreibender überträgt einen Teilbetrieb einschließlich einer zum Betriebsvermögen des Restbetriebes gehörenden Forderung, um die Finanzierungssituation in der Personengesellschaft zu verbessern.

1447a

Die Verschiebetechnik des § 16 Abs. 5 Z 4 UmgrStG ist dadurch gekennzeichnet, dass Wirtschaftgüter nur zusammen mit unmittelbar verbundenem Fremdkapital zwischen den beiden Teilbetrieben verschoben werden. Damit wird eine Zerlegung unmittelbar wirtschaftlich zusammenhängender Aktiv- und Passivposten ausgeschlossen, was dem einkommensteuerlichen Grundsatz des Zusammenhangs von Aktivum und damit verbundenen Passivum entspricht. Siehe weiters dazu Rz 926a und Rz 926b.

1447b

Sollten entgegen § 16 Abs. 5 Z 3 oder Z 4 UmgrStG Wirtschaftsgüter und mit ihnen unmittelbar zusammenhängendes Fremdkapital dennoch getrennt werden, ist damit keine Anwendungsvoraussetzung des § 23 UmgrStG verletzt, weil es sich hierbei um eine Ordnungsvorschrift handelt.

Wird daher zB die Liegenschaft ohne den Anschaffungskredit nach Z 3 zurückbehalten oder wird der kurz vor dem Stichtag aufgenommene Kredit ohne die vorhandenen liquiden Mittel oder damit erworbenen Aktiva nach Z 4 in den zu übertragenden Teilbetrieb verschoben, ist der in die Personengesellschaft aufgenommene Kredit nicht als negatives gemeinschaftliches Betriebsvermögen zu werten, sodass die Aufwandszinsen bei der einheitlichen Gewinnermittlung nicht abzugsfähig sind. Die Kredite behalten allerdings im Restbetrieb oder im Sonderbetriebsvermögen ihre Betriebsvermögenseigenschaft und können als persönliche (Sonder)Betriebsausgaben abgezogen werden.

Wird das Aktivum mitübertragen und die unmittelbar zusammenhängende Verbindlichkeit zurückbehalten, gilt diese zunächst als mitübertragen und in der Folge vom Übertragenden abgedeckt, dh. in das Sonderbetriebsvermögen übernommen, sodass die Aufwandszinsen als Sonderbetriebsausgaben abzugsfähig sind.

4.2.4.5.9. Rückwirkende Maßnahmen bei übertragenden Körperschaften

1448

Übertragende Körperschaften haben neben der Möglichkeit des Verschiebens von Wirtschaftsgütern (Rz 1446 f) auf Grund des § 16 Abs. 5 Z 5 UmgrStG die Möglichkeit, die im Zeitraum zwischen Zusammenschlussstichtag und Abschluss des Zusammenschlussvertrages beschlossenen Gewinnausschüttungen (nicht verdeckte) bzw. Einlagenrückzahlungen im Sinne des § 4 Abs. 12 EStG 1988 oder die von den Gesellschaftern getätigten Einlagen in die

übertragende Körperschaft dem zu übertragenden Vermögen der Körperschaft zuzurechnen. Siehe weiters Rz 927 f.

4.2.5. Bewertung bei grenzüberschreitenden Zusammenschlüssen

1448a

Die Bewertung richtet sich nach der Art des grenzüberschreitenden Zusammenschlusses:

- Export-Zusammenschluss:

  Ein Export-Zusammenschluss liegt vor, wenn inländisches Vermögen auf eine ausländische Personengesellschaft gegen Gewährung von Gesellschafterrechten übertragen wird. Soweit das übertragene Vermögen im Inland verbleibt, kommt es bei Beachtung der §§ 23 und 24 UmgrStG zur zwingenden Buchwertfortführung. Soweit Vermögensteile auf die ausländische Personengesellschaft überführt werden, ist § 1 Abs. 2 UmgrStG sinngemäß anzuwenden. An die Stelle der in § 1 Abs. 2 genannten Körperschaften treten dabei die vergleichbare EU- bzw. EWR-Personengesellschaften. Eine Nichtfestsetzung der Steuer bis zur Realisierung durch die übernehmende Personengesellschaft ist daher möglich (siehe Rz 41 ff).

- Import-Zusammenschluss:

  Zur Bewertung bei einem Import-Zusammenschluss siehe Rz 1458a.

4.2.6. Internationale Schachtelbeteiligung

1449

Zum Entstehen und zum Untergang einer internationalen Schachtelbeteiligung im Sinne des § 10 Abs. 2 KStG siehe Rz 1462 f. Ausschüttungen aus internationalen Schachtelbeteiligungen sind in Folge des Verweises in § 24 Abs. 1 UmgrStG auf § 14 Abs. 1 UmgrStG auch dann steuerbefreit, wenn die Jahresfrist nur in Folge des Zusammenschlusses nicht eingehalten wird.

4.3. Übernehmende Personengesellschaft (§ 25 UmgrStG)

1450

Gemäß § 25 Abs. 1 UmgrStG hat die übernehmende Personengesellschaft die steuerlichen Werte aus der Zusammenschlussbilanz fortzuführen. Das sind idR die Buchwerte und im Ausnahmefall der Aufwertungsverpflichtung bzw. -option die Teilwerte.

4.3.1. Rechtsnachfolge

1451

Da das Unternehmensrecht für die im Zuge des Zusammenschlusses erfolgende Vermögensübertragung keine speziellen Vorschriften enthält, erfolgt der zusammenschlussbedingte Vermögensübergang regelmäßig im Wege der privatrechtlichen Einzelrechtsnachfolge. Die einzelnen Vermögensgegenstände und Rechte gehen erst durch Einzelübertragung, unter Beachtung der hiefür jeweils gesetzlich vorgeschriebenen Rechtsakte (Grundstücke daher erst durch Intabulation), in das Eigentum der Personengesellschaft über (VwGH 16.6.2004, 2001/08/0034). Die Übertragung von Vertragsverhältnissen ohne Zustimmung der Vertragspartner ist daher allein durch den Zusammenschluss nicht möglich. Eine Ausnahme davon bilden jedoch Arbeitsverhältnisse, welche kraft Gesetzes mit Übergang eines Unternehmens, Betriebes oder Teilbetriebes auf einen anderen idR auch auf diesen übergehen (siehe Rz 1467 ff).

4.3.1.1. Fiktive steuerrechtliche Gesamtrechtsnachfolge

1452

Die übernehmende Personengesellschaft tritt im Rahmen der Buchwertübertragung in die bilanzsteuerrechtlichen Rechte und Pflichten des Übertragenden ein (§ 25 Abs. 1 UmgrStG). Die Siebenjahresfrist des § 37 EStG 1988 wird durch den Zusammenschlussstichtag nur für den einen (Teil)Betrieb oder Mitunternehmeranteil Übertragenden nicht unterbrochen. Bspw. kommt es für den Einzelunternehmer durch den Zusammenschluss mit Buchwertfortführung zu keinem Neubeginn der Siebenjahresfrist, wohl aber für einen mit Bargeld oder anderen Wirtschaftsgütern Beitretenden.

Diese steuerrechtliche Gesamtrechtsnachfolge-Fiktion tritt nicht ein, wenn das entsprechende Vermögen mit Teilwerten angesetzt wird.

1453

Die übernehmende Personengesellschaft hat auf Grund dieser Fiktion bspw. nachstehende Verpflichtungen zu beachten:

- Beibehaltung der Abschreibungsgrundsätze (einschließlich Fortführung der Sonderabschreibung gemäß § 8 Abs. 2 EStG 1988)
- Fortführung steuerfreier Rücklagen siehe auch Rz 1453a,
- Beachtung offener Schwebeverluste (§ 2 Abs. 2a EStG 1988) und aliquote Anrechnung im Rahmen der einheitlichen und gesonderten Gewinnfeststellung der folgenden Wirtschaftsjahre auf die einzelnen übertragenden Gesellschafter
- Fortführung von Pensionsrückstellungen bzw. des Abbaus des Unterdeckungsbetrages der Pensionsrückstellungen (§ 116 Abs. 4 Z 2 EStG 1988) bei fortgesetzter Bilanzierung

- Fortführung der Abfertigungsrückstellung (EStR 2000 Rz 3351) unter Beachtung der Übergangsregelungen des § 124b Z 66 bis 68 EStG 1988 (EStR 2000 Rz 3337)
- Zehntel aus Instandsetzungen gemäß § 4 Abs. 7 EStG 1988, Siebentel aus Teilwertabschreibungen gemäß § 12 KStG 1988, Fünfzehntel aus der Abschreibung des Sockelbetrages aus Jubiläumsgeldrückstellungen sind den Übertragenden weiterhin personenbezogen zuzurechnen.

1453a

Sonderregelungen des EStG 1988 können bei der übernehmenden Personengesellschaft zu besonderen Rechtsfolgen führen:

- Hat der Übertragende die Regelungen des § 11a EStG 1988 über die begünstigte Besteuerung für nicht entnommene Gewinne in Anspruch genommen, ist
  - bei Buchwertführung für Zwecke einer allfälligen Nachversteuerung auf die Gewinne, Entnahmen und Einlagen in der Folgeära der Mitunternehmerstellung abzustellen (EStR 2000 Rz 3860o)
  - bei steuerwirksamer Aufwertung von einem einer Veräußerung gleichzuhaltenden Tatbestand auszugehen, der keine Nachversteuerung auslöst (EStR 2000 Rz 3860m)
- Hat der Übertragende Übertragungsrücklagen gemäß § 12 EStG 1988 gebildet, laufen offene Verwendungsfristen gemäß § 12 Abs. 9 EStG 1988 weiter. Im Fall der Übertragung von Teilbetrieben kann der Übertragende die Übertragungsrücklage frei zuordnen, dh. sie aufteilen oder zur Gänze dem Teilbetrieb oder dem Restbetrieb zurechnen. Ist an der übernehmenden Personengesellschaft eine Körperschaft substanzbeteiligt, die von den Regelungen des § 12 EStG 1988 ausgeschlossen ist, ist beim Übertragenden eine Nachversteuerung zum Zusammenschlussstichtag insoweit nicht vorzunehmen, als die Rücklage weiterhin natürlichen Personen zuzurechnen ist (EStR 2000 Rz 3892d). Daraus ergibt sich, dass eine Nachversteuerung zur Gänze unterbleiben kann, wenn sich der übertragende Einzelunternehmer im Zusammenschlussvertrag die Übertragungsrücklage ungeachtet der quotalen Beteiligung an der übernehmenden Personengesellschaft vorbehält oder die Rücklage in das Sonderbetriebsvermögen übernimmt.

  Beispiel:

  Der Einzelunternehmer A weist zum Zusammenschlussstichtag im Jahresabschluss und der Zusammenschlussbilanz eine Übertragungsrücklage von 1000 aus. An der übernehmenden AB-GmbH&CoKG sind A und die B-GmbH zu je 50% beteiligt. Die Übertragungsrücklage wird zur Gänze übernommen und vertraglich dem A

vorbehalten. Die AB-GmbH&CoKG tätigt in dem dem Zusammenschlusstichtag folgenden Wirtschaftsjahr eine Investition in Höhe von a) 800 b) 5000.

Im Falle a) entfallen auf A 400, er kann daher die Rücklage in diesem Ausmaß bestimmungsgemäß verwenden und hat den steuerlichen Buchwert von 0 in einer Sonderbetriebsvermögensbilanz dadurch evident zu halten, dass er die quotale Bruttoinvestition von 400 aktiviert und eine gleichhohe Passivpost als Berichtigung des Aktivums einstellt. Die restliche Rücklage von 600 kann bei weiteren Investitionen bestimmungsgemäß verwendet werden oder ist mangels solcher von A nachzuversteuern.

Im Falle b) entfallen auf A 2500, sodass die Übertragungsrücklage zur Gänze bestimmungsgemäß verwendet werden kann. In der Sonderbetriebsvermögensbilanz sind die 2500 zu aktivieren und die 1000 als Berichtigung der Aktivpost zu passivieren.

4.3.1.2. Zeitpunkt der steuerlichen Vermögensübernahme

1454

Ertragsteuerlich gilt das Vermögen mit Beginn des dem Zusammenschlussstichtag folgenden Tages als übernommen. Diese Rückwirkungsfiktion ist zwingend und umfasst auch ein im Sinne des § 23 Abs. 2 UmgrStG in Verbindung mit § 12 Abs. 2 UmgrStG mitübertragenes nicht begünstigtes Vermögen (Rz 1417). Die Rückwirkungsfiktion gilt nicht für die Arbeitnehmerbeteiligung im Sinne des § 26 Abs. 2 UmgrStG hinsichtlich der Behandlung der Einkünfte aus nichtselbständiger Arbeit (Rz 1470 f).

1454a

Auf Grund der Rückwirkungsfiktion beginnt für eine im Rahmen des Art. IV UmgrStG neu gegründete Mitunternehmerschaft (siehe Abschn. 4.1.5.1.) das erste Wirtschaftsjahr mit Beginn des dem Zusammenschlussstichtag folgenden Tages. Für eine bestehende (als übertragende zu wertende) Mitunternehmerschaft beginnt dann ein neues Wirtschaftsjahr, wenn sich bei den bisherigen Mitunternehmern die Beteiligungsquoten ändern, mit dem dem Zusammenschlussstichtag folgenden Tag. Tritt hingegen im Beteiligungsverhältnis keine Änderung ein (bspw. Beitritt eines reinen Arbeitsgesellschafters ohne Kapitaleinlage; Einlagen aller Mitunternehmer im Verhältnis ihrer Beteiligungen auf das starre/fixe Kapitalkonto; Einlage des 100-prozentigen Kommanditisten auf das starre/fixe Kapitalkonto; strukturändernder Zusammenschluss im Sinne des Rz 1299), beginnt kein neues Wirtschaftsjahr.

4.3.1.3. Bewertung des übernommenen Vermögens

1455

Der in der Zusammenschlussbilanz des Übertragenden anzusetzende Wert ist für die übernehmende Personengesellschaft bindend. Das sind die Buchwerte und in den Ausnahmefällen der Aufwertungsverpflichtung bzw. –option die Teilwerte bzw. gemeinen Werte.

4.3.1.3.1. Übernahme von Betriebsvermögen

1456

Unternehmensrechtlich hat die übernehmende Personengesellschaft die Wahl, die Buchwerte des Übertragenden fortzuführen (§ 202 Abs. 2 UGB) oder das übertragene Vermögen mit dessen beizulegendem Wert anzusetzen (§ 202 Abs. 1 UGB). Steuerrechtlich hat die übernehmende Personengesellschaft gemäß § 25 Abs. 1 UmgrStG die steuerlich maßgebenden Werte des Übertragenden zwingend zu übernehmen.

Unternehmensrechtliche höhere Ansätze sind auf die steuerlichen Werte zu korrigieren. Diese steuerlichen Werte sind evident zu halten.

1457

Sollte sich nachträglich herausstellen, dass die aus dem Jahres- bzw. Zwischenabschluss in die Zusammenschlussbilanz übernommenen Buchwerte im Hinblick auf das Fehlen einer ausreichenden endgültigen Vorsorge gegen eine Steuerlastverschiebung durch den Ansatz der höheren Teilwerte einschließlich eines selbstgeschaffenen Geschäfts- oder Firmenwertes zu ersetzen sind, müssen auch diese Werte von der übernehmenden Personengesellschaft durch eine Korrektur der Übernahmewerte im Rahmen der Wiederaufnahme des Verfahrens berichtigt werden.

4.3.1.3.2. Übernahme von außerbetrieblichem Vermögen

1458

Für einen Zusammenschlusspartner, der - neben Vermögen im Sinne des § 23 Abs. 2 UmgrStG oder ausschließlich - einzelne Wirtschaftsgüter überträgt bzw. eine Bareinlage leistet, gelten hinsichtlich der einzelnen Wirtschaftsgüter die Bestimmungen betreffend Buchwertfortführung nicht. Zur Bewertung siehe Rz 1417.

4.3.1.3.3. Bewertung bei Import-Zusammenschlüssen

1458a

Ein Import-Zusammenschluss liegt vor, wenn ausländisches Vermögen auf eine inländische Personengesellschaft gegen Gewährung von Gesellschafterrechten übertragen wird. Soweit das übertragene Vermögen im Inland verbleibt, kommt es bei Beachtung des § 24 UmgrStG zur zwingenden Buchwertfortführung. Soweit Vermögensteile auf die inländische Personengesellschaft überführt werden, kommt es unabhängig davon, welche Rechtsfolgen sich nach dem Abgabenrecht des Staates der übertragenden Gesellschaft ergeben, in Österreich nach § 25 Abs. 1 Z 2 UmgrStG zu einer steuerneutralen Neubewertung zum höheren Teilwert. Damit wird erreicht, dass im Ausland entstandene stille Reserven für den Fall einer späteren Realisierung im Inland von der Besteuerung ausgenommen werden.

1458b

Die Neubewertung hat nach § 25 Abs. 1 Z 2 UmgrStG entsprechend der Regelung in § 6 Z 6 EStG 1988 nicht zu erfolgen, wenn es sich um eine Rückübertragung eines von der nunmehr übernehmenden Personengesellschaft nach § 6 Z 6 EStG 1988 oder durch eine Umgründung im Sinne des UmgrStG in das Ausland übertragenen Vermögens(teiles) handelt und dabei die Steuerschuld nicht festgesetzt worden ist. In diesem Fall sind die (fortgeschriebenen) Buchwerte vor der Auslandsüberführung maßgebend, bei späterer Gewinnverwirklichung sind allerdings nachweislich im Ausland entstandenen stillen Reserven auszuscheiden.

Beispiel:

Die A-OG hat sich mit dem EU-Angehörigen B zum 31.12.01 zu einer ausländischen AB-KG dahingehend zusammengeschlossen, dass B seinen Betrieb und die A-OG ihre 20-prozentige Beteiligung an der inländischen C-GmbH übertragen haben. Die A-OG hat Besteuerungsaufschub begehrt. Im Jahre 05 wird die Beteiligung von der AB-KG auf die A-OG übertragen. Es kommt zu keiner Neubewertung sondern zur Fortführung des Buchwertes zum Zusammenschlussstichtag. Bei späterer Veräußerung sind die im Ausland eingetretenen Wertsteigerungen bei Ermittlung des Veräußerungsgewinnes auszuscheiden.

4.3.2. Rechts- und Geschäftsbeziehungen zum Übertragenden

1459

Ist der Übertragende vor dem Zusammenschluss hinsichtlich des übertragenen Vermögens in steuerlich anerkannten Rechtsbeziehungen zur übernehmenden Personengesellschaft gestanden, können die Beziehungen nach dem Zusammenschlussstichtag ertragsteuerlich nicht mehr wirksam sein. Bspw. sind Leistungen des übertragenen Betriebes an die übernehmende Mitunternehmerschaft ab Beginn des dem Zusammenschlussstichtag folgenden Tages ertragsteuerlich Innenvorgänge ohne Realisierungscharakter.

1460

Soweit es durch die Vermögensübertragung zur Vereinigung von Forderungen und Verbindlichkeiten in einer Hand kommt (Confusio), sind allfällige Buchgewinne oder Buchverluste steuerwirksam und in dem auf den Zusammenschlussstichtag folgenden Wirtschaftsjahr steuerlich zu erfassen. Ein dem Confusio-Tatbestand gleichkommender Fall kann sich dadurch ergeben, dass sich zwei Einzelunternehmer mit Leistungsbeziehungen zu einer neuen Mitunternehmerschaft zusammenschließen und die Forderungen und Verbindlichkeiten in der Mitunternehmerschaft zusammentreffen; idR werden diese Positionen allerdings in das jeweilige Sonderbetriebsvermögen übernommen und bleiben damit steuerwirksam.

Beispiel:

A und B schließen ihre Einzelunternehmen nach Art. IV UmgrStG zu einer neuen Personengesellschaft zusammen.

Der Einzelunternehmer A hat gegen den Einzelunternehmer B eine Forderung (Anschaffungskosten 100, teilwertberichtigt auf 25), B hat im Betriebsvermögen eine Verbindlichkeit von 100 an A.

Forderung und Verbindlichkeit gehen auf die Mitunternehmerschaft über. Infolge Vereinigung von Forderung und Verbindlichkeit entsteht ein steuerpflichtiger Confusio-Gewinn von 75. Dieser müsste zur Vermeidung einer Äquivalenzverletzung dem B zugerechnet werden, da er durch den Wegfall seiner Schuld von 100 nach Ausgleich mit der bei A noch zu Buche stehenden 25 Forderung um 75 bereichert wird.

Übertragen A und B die Forderung bzw. die Verbindlichkeit jeweils in das Sonderbetriebsvermögen, ist die Tilgung bei A insoweit gewinnerhöhend, als sie 25 übersteigt und bei B ein Gewinn in dem Ausmaß in dem keine Tilgung erfolgt.

Sollte A auf die Forderung vor dem Zusammenschlussstichtag verzichten, liegt entweder als betrieblicher oder ein außerbetrieblicher Vorgang vor, der nach einkommensteuerrechtlichen Grundsätzen zu beurteilen ist. Gleiches gilt für einen Verzicht im Bereich des Sonderbetriebsvermögens.

1461

Führt ein Mitunternehmer neben der Mitunternehmerschaft einen eigenständigen (Teil)Betrieb, sind ab Beginn des dem Zusammenschlussstichtag folgenden Tages die Leistungsbeziehungen zwischen diesem (Teil)Betrieb und der Gesellschaft anzuerkennen, sofern sie beiderseits betrieblich veranlasst sind und fremdüblich erfolgen (siehe EStR 2000 Rz 5860 ff).

4.3.3. Internationale Schachtelbeteiligung

4.3.3.1. Entstehen bzw. Erweiterung einer internationalen Schachtelbeteiligung

1461a

Eine internationale Schachtelbeteiligung kann im Hinblick auf die in § 10 Abs. 2 KStG 1988 vorgesehene Möglichkeit einer mittelbar gehaltenen Beteiligungen zusammenschlussveranlasst entstehen bzw. erweitert werden.

Dies ist der Fall, wenn die Körperschaft eine weniger als 10% betragende Beteiligung der ausländischen Körperschaft besitzt und durch eine Vermögensübertragung auf eine Mitunternehmerschaft gegen Gewährung von Gesellschafterrechten quotenmäßig an der Beteiligung der Mitunternehmerschaft an derselben ausländischen Körperschaft in Summe nunmehr eine 10% oder mehr betragende Beteiligung besitzt. Eine Erweiterung ist denkbar, wenn die von der Körperschaft gehaltene internationale Schachtelbeteiligung im Sinne des § 10 Abs. 2 KStG 1988 auf Grund des Zusammenschlusses durch die mittelbar durch die Mitunternehmerschaft gehaltene Beteiligung den Besitzstand erweitert.

1461b

Die mit dem Entstehen oder der Erweiterung der internationalen Schachtelbeteiligung verbundene Ausnahme von der Steuerneutralität stellt darauf ab, dass die bis zum Zusammenschlussstichtag angesammelten steuerhängigen stillen Reserven auch in der Folge bei der an der übernehmenden Personengesellschaft beteiligten Körperschaft steuerhängig bleiben. Es unterliegt der Unterschiedsbetrag zwischen Buchwert und dem höheren Teilwert der Schachtelbeteiligung an dem dem Zusammenschlussstichtag folgenden Tag bei späterer Realisierung der Körperschaftsteuerpflicht. Der Unterschiedsbetrag ist in Evidenz zu nehmen.

Da der Zusammenschluss keinen Anschaffungstatbestand darstellt, tritt die Steuerneutralität und die dargestellte Ausnahme davon zwingend ein, eine Option zu Gunsten der Steuerwirksamkeit im Sinne des § 10 Abs. 3 KStG 1988 ist nicht möglich. Die Jahresfrist beginnt in diesem Fall ab dem dem Zusammenschlussstichtag folgenden Tag zu laufen.

4.3.3.2. Untergang einer internationalen Schachtelbeteiligung

1462

Eine am Zusammenschlussstichtag bestehende steuerneutrale internationale Schachtelbeteiligung im Sinne des § 10 Abs. 2 KStG 1988 geht durch einen Zusammenschluss dann unter, wenn sie durch eine Körperschaft im Rahmen der Übertragung eines Betriebes oder Teilbetriebes auf eine Mitunternehmerschaft übertragen wird und auf Grund der quotenmäßigen Beteiligung an der übernehmenden Mitunternehmerschaft eine Beteiligung an der ausländischen Körperschaft von weniger als 10% entsteht (§ 25 Abs. 3 UmgrStG).

1463

Im Falle des Untergehens einer internationalen Schachtelbeteiligung hat eine steuerneutrale Aufwertung auf den höheren Teilwert zum Zusammenschlussstichtag zu erfolgen. Der höhere Teilwert ist nach § 25 Abs. 3 Z 2 UmgrStG um

- bis zum Zusammenschlussstichtag entstandene fiktive Teilwertabschreibungen nach der Rechtslage vor dem Budgetbegleitgesetz 2003 (BGBl. I 71/2003) und
- bis zum Zusammenschlussstichtag umgründungsbedingt entstandene von der Steuerneutralität ausgenommene Unterschiedsbeträge und
- vor dem Entstehen der internationalen Schachtelbeteiligung vorgenommene steuerwirksame Teilwertabschreibungen im Sinne des § 12 Abs. 3 Z 2 KStG 1988

zu kürzen. Der sich nach der Kürzung ergebende Betrag gilt für die an der übernehmenden Mitunternehmerschaft beteiligte Körperschaft als steuerlich maßgebender Buchwert und ist in Evidenz zu nehmen.

4.3.4. Buchführungsgrenzen

1464

Die steuerlichen Buchführungsgrenzen des § 125 BAO werden nicht bereits dadurch überschritten, dass die zusammengeschlossenen Vermögen gemeinsam die Grenzen übersteigen. Wird zivilrechtlich eine Personengesellschaft durch den Zusammenschluss erst begründet, die nicht schon nach der Rechtsform rechnungslegungspflichtig im Sinne des UGB ist, ist der Zeitraum des § 125 Abs. 2 BAO und des § 189 UGB für neue Unternehmer und für übernommene (Teil)Betriebe zu beachten. Bei Veränderungen einer bestehenden Personengesellschaft durch Zusammenschluss sind deren Verhältnisse weiterhin maßgeblich. Eine bilanzsteuerliche und zivilrechtliche Gesamtrechtsnachfolge ist nicht maßgeblich.

4.3.5. Zusammenschlussbedingte Wirkungen in Bezug auf die Kapitalertragsteuer

1464a

Hinsichtlich der Änderungen auf Grund der Vermögensübertragung durch eine Körperschaft in Bezug auf offene Ausschüttungen und Zinsenerträge aus Geldeinlagen und Kapitalerträgen aus Forderungswertpapieren nach dem Zusammenschlussstichtag siehe Rz 565a ff. Die Wirkungen treten nicht ein, wenn die Ausschüttungen bzw. Geldeinlagen und Wertpapiere nach dem nach § 24 Abs. 1 UmgrStG maßgebenden § 16 Abs. 5 Z 4 und 5 UmgrStG nicht auf die Personengesellschaft übertragen werden.

4.4. Behandlung der Mitunternehmer

4.4.1. Zeitpunkt des Erwerbs des Mitunternehmeranteils

1465

Mit der Übernahme des übertragenen Vermögens durch die Personengesellschaft (Rz 1452) zu Beginn des dem Zusammenschlussstichtag folgenden Tages erwirbt der Übertragende auch das als Gegenleistung bestimmte Gesellschafterrecht. Zu diesem Zeitpunkt treten auch die einkommensteuerrechtlichen Folgen allfälliger äquivalenzverletzungsbedingter Anteilsveränderungen ein (siehe Rz 1472 f).

4.4.2. Bewertung des Mitunternehmeranteils

1466

Das als Gegenleistung erworbene Gesellschafterrecht ist dem Grunde nach auf Grund der Spiegelbildtheorie mit dem Mitunternehmeranteil laut Zusammenschlussbilanz ident. Im Falle der Vermögensübertragung durch einen nicht rechnungslegungspflichtigen Partner auf eine rechnungslegungspflichtige Personengesellschaft wirkt sich der Wechsel der Gewinnermittlungsart zu jener nach § 5 Abs. 1 EStG 1988 analog zur Regelung in § 20 Abs. 8 UmgrStG entsprechend auf den Mitunternehmeranteil aus (Aufwertung von Grund und Boden im Gesamthand- oder Sonderbetriebsvermögen, Berücksichtigung von bisher nicht erfassten Passivposten).

4.5. Sonstige Rechtsfolgen des Zusammenschlusses (§ 26 UmgrStG)

4.5.1. Arbeitsverhältnisse (§ 26 Abs. 2 UmgrStG, § 41 UmgrStG)

4.5.1.1. Allgemeines

1467

Sofern die übernehmende Mitunternehmerschaft Dienstnehmer arbeitsrechtlich übernimmt, tritt bezüglich der Lohnabgaben "Gesamtrechtsnachfolge" ein (§ 41 UmgrStG). Der Übergang der Abfuhrverpflichtungen von der übertragenden Rechtsperson auf die übernehmende Mitunternehmerschaft erfolgt nicht rückwirkend, sondern im Falle der Firmenbuchzuständigkeit de jure im Zeitpunkt der Eintragung bzw. sonst mit dem Tag der Meldung bei dem für die übernehmende Mitunternehmerschaft zuständigen FA (§ 41 UmgrStG).

1468

Es bestehen allerdings keine Bedenken, wenn der Übergang der lohnsteuerlichen Verhältnisse kann mit dem der Anmeldung zur Eintragung im Firmenbuch bzw. soweit keine Eintragung im Firmenbuch vorgesehen ist, mit dem der Meldung beim zuständigen FA folgenden Lohnzahlungszeitraum vorgenommen wird.

1469

Wird im Rahmen eines Zusammenschlusses das Dienstverhältnis mit dem umzugründenden Unternehmen als Arbeitgeber einvernehmlich aufgelöst, unterliegen die ausbezahlten Abfertigungen vorbehaltlich der EStR 2000 Rz 1458 und Rz 3350, beim Empfänger der Besteuerung gemäß § 67 Abs. 3 EStG 1988 (vgl. LStR 2002 Rz 1072).

4.5.1.2. Arbeitnehmer als Partner des Zusammenschlusses

1470

Nimmt ein bisheriger Arbeitnehmer mit einer Vermögenseinlage oder als Arbeitsgesellschafter am Zusammenschluss teil, erfolgt die Änderung der Einkunftsart von nicht selbständiger Arbeit auf eine der drei betrieblichen Einkunftsarten erst zum Zeitpunkt der Anmeldung zur Eintragung im Firmenbuch bzw. der Meldung beim für die übernehmende Mitunternehmerschaft zuständigen FA (§ 26 Abs. 2 UmgrStG). Besteht das Arbeitsverhältnis ruhend weiter, ist die Abfertigungsrückstellung weiterzuführen und erst aufzulösen, wenn das arbeitsrechtliche Dienstverhältnis beendet wird (EStR 2000 Rz 3334). Die Auszahlung der Abfertigung ist eine Betriebsausgabe und unterliegt beim Empfänger der Besteuerung gemäß § 67 Abs. 3 EStG 1988 (LStR 2002 Rz 1074).

1471

Ist ein Geschäftsführer Dienstnehmer der Komplementär-GmbH einer GmbH & Co KG oder GmbH & atypische stille Gesellschaft, wird dieses Dienstverhältnis durch einen Zusammenschluss der Personengesellschaft mit dieser Person nicht berührt.

4.5.2. Äquivalenzverletzung (§ 26 Abs. 1 Z 1 UmgrStG)

4.5.2.1. Nicht äquivalente Beteiligungen

1472

Eine Äquivalenzverletzung liegt vor, wenn die Beteiligungsverhältnisse abweichend von den Verkehrswerten der sich zusammenschließenden Vermögen ohne wirtschaftliche Begründung festgelegt werden. Die Ausführungen zu § 6 Abs. 2 UmgrStG gelten sinngemäß (siehe Rz 305 ff) mit der Maßgabe, dass infolge der Rückwirkungsfiktion auch die Äquivalenzverletzung rückwirkend erfolgt.

Beispiel 1:

Ein Einzelunternehmer beteiligt seinen Sohn zu 50% an seinem Betrieb mit einem Verkehrswert von 3000 und einen Buchwert von 1400. Dazu gründet er mit seinem Sohn vorbereitend eine OG, an der beide zu 50% beteiligt sind. In weiterer Folge überträgt er seinen Betrieb auf die OG, sein Sohn leistet eine Bareinlage in Höhe von 1000 (Verkehrswertzusammenschluss).

Schenkungssteuerliche Folgen:

Da die Beteiligungsverhältnisse entsprechend den Verkehrswerten 75% : 25% betragen müssten, liegt im Ausmaß von 25% eine Schenkung von Gesellschaftsanteilen vom Vater an den Sohn vor. Der Sohn wird von seinem Vater um 1000 bereichert. Liegt auch ein subjektiver Bereicherungswille vor (der bei Vermögensübertragungen innerhalb der Familie vermutet werden kann), wird der Tatbestand der freigebigen Zuwendung im Sinne des § 3 Abs. 1 Z 2 ErbStG 1955 verwirklicht. Für die Ermittlung der Bemessungsgrundlage ist das Gesellschaftsvermögen nach der in § 19 b ErbStG 1955 festgelegten Weise zu bewerten (dh. es ist bspw. für inländische Liegenschaften der dreifache Einheitswert, für Betriebsvermögen der Teilwert maßgeblich).

Ertragsteuerliche Folgen:

Bei äquivalentem Zusammenschluss würde der Vater eine Beteiligung von 75% und der Sohn eine solche von 25% erhalten: Buchwert des Betriebes 1.400 + Bareinlage 1.000 = 2.400, davon entfallen entsprechend den Verkehrswerten (3.000 : 1.000) auf den Vater 75% (Buchkapital 1.800) und den Sohn 25% (Buchkapital 600). Da sich der Sohn mit seiner Bareinlage in 25% der Gesamtreserven von 1.600 "eingekauft" hat, ist zur Vermeidung einer Steuerlastverschiebung vom Vater auf den Sohn für 400 eine Vorsorgemaßnahme in Ergänzungsbilanzen zu treffen: Vater - Minderwert Passiva 400, Sohn - Mehrwert Aktiva 400.

Bilanz der OG nach äquivalentem Zusammenschluss

Aktiva	*2.400*	*Vater*	*1.800 (75%)*
		Sohn	*600 (25%)*
	2.400		*2.400*

Ergänzungsbilanz Vater		*Ergänzungsbilanz Sohn*	
Kapital 400	*Minderwert 400*	*Mehrwert 400*	*Kapital 400*

Dann schenkt der Vater 1/3 seiner 75-prozentigen Beteiligung samt 1/3 seiner stillen Reserven von 1.600 dem Sohn. Auf Vater und Sohn entfällt dann jeweils ein Buchkapital von 1.200, die Ergänzungsbilanzposten verringern sich um 1/3.

Bilanz der OG nach Schenkung

Aktiva	*2.400*	*Vater*	*1.200 (50%)*
		Sohn	*1.200 (50%)*
	2.400		*2.400*

Ergänzungsbilanz Vater		*Ergänzungsbilanz Sohn*	
Kapital 267	*Minderwert 267*	*Mehrwert 267*	*Kapital 267*

Wird unmittelbar nach Zusammenschluss und Schenkung der gesamte Betrieb fremdüblich veräußert, ergeben sich folgende Auswirkungen:

	Vater	*Sohn*
Erlös	*2.000*	*2.000*
Buchkapital OG	*-1.200*	*-1.200*
Zwischensumme	*800*	*800*
Kapital Ergänzungsbilanz	*+267*	*-267*
Veräußerungsgewinn	*1.067 (2/3 der stRes)*	*533 (1/3 der stRes)*

Beispiel 2

Die Einzelunternehmen A und B schließen sich zu einer Mitunternehmerschaft zusammen (Verkehrswertzusammenschluss).

Der Verkehrswert des Betriebes A beträgt 200 (Buchwert 140, stille Reserven 60), jener des Betriebes B 200 (Buchwert 100, stille Reserven 100). Die Beteiligungen sollen nicht 50% zu 50%, sondern 75% zu 25% betragen.

Äquivalenter Zuschuss: Buchwert des A 140 + Buchwert des B 100 = 240, davon entfallen je 1/2 auf A und B.

Bilanz nach äquivalentem Zusammenschluss

Aktiva	240	A	120
		B	120
	240		240

Mehr-, Minderwerte (Ergänzungsbilanz)

	A	B
Stille Res vor Zus.schluss	60	100
Stille Res nach Zus.schluss	80	80
	+20	-20

Ergänzungsbilanz A		Ergänzungsbilanz B	
Mehrwert 20	Kapital 20	Kapital 20	Minderwert 20

Dann schenkt B die Hälfte seiner 50% Beteiligung samt stillen Reserven dem A. Dadurch verändert sich das Buchkapital von A und B, weiters vermindern sich die Ergänzungsbilanzposten um die Hälfte.

Bilanz nach Schenkung

Aktiva	240	A	180 (120+60) 75%
		B	60 (120-60) 25%
	240		240

Ergänzungsbilanz A		Ergänzungsbilanz B	
Mehrwert 10	Kapital 10	Kapital 10	Minderwert 10

Wird unmittelbar nach Zusammenschluss und Schenkung der gesamte Betrieb fremdüblich veräußert, ergeben sich folgende Auswirkungen:

	A	B
Erlös	300	100

Buchkapital in der Gesellschaft	*-180*	*-60*
Zwischensumme	*120*	*40*
Kapital Ergänzungsbilanz	*-10*	*+10*
Veräußerungsgewinn	*110*	*50*

StRes vor Zus.schluss	*60*	*100*
Schenkung	*+50*	*-50*
Veräußerungsgewinn	*110*	*50*

4.5.2.2. Nicht rückwirkende Schenkung

1473

Keine Äquivalenzverletzung sondern eine von der Rückwirkungsfiktion nicht erfasste Schenkung (siehe Rz 1368), die ein Vorsorgeerfordernis ausschließt, liegt vor, wenn

- eine Person als bloßer mitunternehmerischer Arbeitsgesellschafter (ohne Beteiligung am Vermögen) in eine Personengesellschaft im Sinne des Art. IV UmgrStG eintritt und die Altgesellschafter an den Neugesellschafter einen Teil ihres Mitunternehmeranteils unentgeltlich übertragen;
- nach Zusammenschluss eines Einzelunternehmers mit einem mitunternehmerischen Arbeitsgesellschafter auf den letzteren eine Quote des vom Einzelunternehmer erworbenen 100-prozentigen Mitunternehmeranteiles unentgeltlich übergeht.

4.5.3. Umsatzsteuer (§ 26 Abs. 1 Z 2 UmgrStG)

4.5.3.1. Allgemeines

1474

Die Rückwirkungsfiktion gilt nicht für den Bereich der Umsatzsteuer. Der Übergang der umsatzsteuerlichen Zurechnung kann mit dem der Anmeldung des Zusammenschlusses zur Eintragung im Firmenbuch bzw. mit dem der Meldung beim zuständigen FA folgenden Monatsersten angenommen werden, sofern der zuständigen Abgabenbehörde kein anderer Stichtag des tatsächlichen Wechsels der Unternehmereigenschaft dargetan wird. Für Zeiträume bis zu diesem Zeitpunkt sind die Umsatzsteuervorauszahlungen unter der Steuernummer des übertragenden Unternehmens vorzunehmen.

1475

Für die betroffenen UVA-Zeiträume ist unter der Steuernummer des übertragenden Unternehmens eine Umsatzsteuerjahreserklärung (§ 21 Abs. 4 UStG 1994) zu legen.

1476

Entsteht keine neue Mitunternehmerschaft, sondern treten in eine bereits bestehende Mitunternehmerschaft nur neue Gesellschafter ein, bleibt die umsatzsteuerliche Unternehmereigenschaft (der bisherigen Mitunternehmerschaft) unverändert bestehen.

1477

Der Zusammenschluss selbst ist kein steuerbarer Umsatz, daher fällt keine Umsatzsteuer an und es kommt zu keiner Vorsteuerberichtigung.

Nur die Übertragung von begünstigtem Vermögen gilt nicht als steuerbarer Umsatz. Die Übertragung von nicht begünstigtem Vermögen ist nach den allgemeinen umsatzsteuerlichen Grundsätzen zu beurteilen.

1478

Hält der Übertragende eine bis zum Zusammenschluss unternehmerisch genutzte Liegenschaft im Zuge des Zusammenschlusses im Sonderbetriebsvermögen zurück, muss er mit der Liegenschaft eine umsatzsteuerbare Leistung erbringen (zB diese Liegenschaft an die Mitunternehmerschaft vermieten), wenn er die Rechtsfolgen des Entnahmeeigenverbrauchs der Liegenschaft (verbunden unter Umständen mit einer Vorsteuerberichtigung gemäß § 12 Abs. 10 UStG 1994) vermeiden will. Rechnungen zum Zwecke des Vorsteuerabzuges sind in der Folge auf den Gesellschafter auszustellen. Siehe auch Rz 1441 ff.

1479

Schließt sich ein Unternehmer mit anderen Personen zu einer reinen Innengesellschaft (zB atypisch stillen Gesellschaft) zusammen, so hat dies umsatzsteuerlich keine Auswirkung, da die Innengesellschaft nicht Unternehmer im Sinne des § 2 UStG 1994 ist (vgl. UStR 2000 Rz 181).

4.5.3.2. Organschaft

1479a

Die Regelung des § 26 Abs. 1 Z 2 UmgrStG betreffend den Zeitpunkt der umsatzsteuerlichen Wirkung des Zusammenschlusses gilt auch für eine Organschaft. Da eine Organschaft in umsatzsteuerlicher Hinsicht unabhängig von der Rechtsform des Organträgers bestehen kann, endet eine entsprechende Organschaft nur, wenn als Folge des Zusammenschlusses die Voraussetzungen des § 2 Abs. 2 Z 2 UStG 1994 nicht mehr gegeben sind (kein eigener Wille des Organs, finanzielle, wirtschaftliche und organisatorische Eingliederung in das Unternehmen des Organträgers nach dem Gesamtbild der tatsächlichen Verhältnisse).

4.5.4. Gebühren (§ 26 Abs. 3 UmgrStG)

1480

Gemäß § 26 Abs. 3 UmgrStG sind Zusammenschlüsse nach § 23 UmgrStG hinsichtlich des übertragenen Vermögens (§ 23 Abs. 2 UmgrStG) von den Gebühren nach § 33 TP 21 GebG (Zessionen) befreit, wenn das zu übertragende Vermögen am Tag des Abschlusses des Zusammenschlussvertrages länger als zwei Jahre als Vermögen des Übertragenden besteht.

Die Befreiungsvoraussetzungen entsprechen jenen der Befreiung von den Kapitalverkehrsteuern. Auf die folgenden Ausführungen zu Rz 1481 ff sowie auch auf die sinngemäß geltenden Ausführungen zu Art. III UmgrStG (Rz 1223 ff) wird verwiesen.

Hinsichtlich des Bestehens von behördlichen Zweifeln am Vorliegen der Anwendungsvoraussetzungen für Art. IV UmgrStG siehe Rz 1290.

Fallen Gebühren an, sind sie als sofortiger Aufwand abzugsfähig (vgl. EStR 2000 Rz 1662).

4.5.5. Kapitalverkehrsteuern

4.5.5.1. Allgemeines

1481

Zusammenschlüsse nach § 23 UmgrStG sind gemäß § 26 Abs. 3 UmgrStG hinsichtlich des übertragenen Vermögens (§ 23 Abs. 2 UmgrStG) von der Gesellschaftsteuer befreit, wenn das zu übertragende Vermögen am Tag des Abschlusses des Zusammenschlussvertrages länger als zwei Jahre als Vermögen des Übertragenden besteht.

Grundvoraussetzung für die Anwendung des § 26 Abs. 3 UmgrStG ist, dass ein Zusammenschluss nach § 23 UmgrStG vorliegt.

1482

Die Befreiung umfasst jedoch nur die Übertragung von begünstigtem Vermögen (Betriebe, Teilbetriebe und Mitunternehmeranteile im Sinne des § 12 Abs. 2 UmgrStG) sowie den Erwerb der dafür gewährten Gesellschaftsrechte.

1483

Ob ein Zusammenschluss nach § 23 UmgrStG vorliegt und ob es sich beim übertragenen Vermögen um begünstigtes Vermögen handelt, ist nach ertragsteuerlichen Grundsätzen zu beurteilen. Hinsichtlich des Bestehens von behördlichen Zweifeln am Vorliegen der Anwendungsvoraussetzungen für Art. IV UmgrStG Rz 1290.

1484

Eine Geldeinlage an eine Kapitalgesellschaft anlässlich der Gründung einer stillen Gesellschaft unterliegt der Gesellschaftsteuer, weil nicht Vermögen im Sinne des § 23 Abs. 2 UmgrStG übertragen, sondern nur eine Geldeinlage an eine Kapitalgesellschaft geleistet wurde und

diese Einlage gemäß § 178 Abs. 1 UGB in das Vermögen der Kapitalgesellschaft übergeht (VwGH 1.9.1999, 98/16/0181).

1485

Bezüglich der Zweijahresfrist und Leistungen an eine übertragende Gesellschaft zur Erhöhung des Verkehrswertes wird auf die sinngemäß geltenden Ausführungen zur Einbringung im Rz 1228 ff verwiesen.

1486

Im Falle eines Beitrittes einer Kapitalgesellschaft als Komplementär zu einer reinen Kommanditgesellschaft, womit im Sinne des KVG die Kommanditisten Gesellschaftsrechte an einer "neuen" Kapitalgesellschaft erwerben und im Sinne des UmgrStG ein Zusammenschluss von Mitunternehmeranteilen vorliegt, ist die Übertragung von Mitunternehmeranteilen und somit die Anwendbarkeit des § 26 Abs. 3 UmgrStG zu bejahen, weil die bisher als Mitunternehmer an der ursprünglichen reinen Personengesellschaft beteiligten Kommanditisten dadurch nach dem KVG Gesellschaftsrechte an der "neuen" Kapitalgesellschaft gegen Übertragung der bisherigen Mitunternehmeranteile an der reinen Personengesellschaft auf die "neue" Kapitalgesellschaft erlangen (VwGH 16.12.1999, 99/16/0205).

1487

Die Befreiungsbestimmungen im UmgrStG bewirken vielfach ein Konkurrenzverhältnis zu den Befreiungsbestimmungen des § 6 Abs. 1 Z 2 und 3 KVG. Es sind grundsätzlich die für den Abgabenpflichtigen günstigeren Bestimmungen anzuwenden.

Auf die entsprechenden Ausführungen zu Art. I UmgrStG, Art. II UmgrStG und Art. III UmgrStG (Rz 325, Rz 610 f und Rz 1237) wird hingewiesen.

4.5.5.2. Mehrfachumgründungen und Gesellschaftsteuer

1488

Erfolgt anlässlich einer Mehrfachumgründung (§ 39 UmgrStG) eine Realteilung mit Übertragung eines Teilbetriebes einer GmbH & Co KG auf ihren Gesellschafter (natürliche Person) und in weiterer Folge ein Zusammenschluss nach § 23 UmgrStG, womit dieser Teilbetrieb auf eine andere GmbH & Co KG übertragen wird, kann die Befreiungsbestimmung des § 26 Abs. 3 UmgrStG mangels erfüllter Zweijahresfrist keine Anwendung finden.

1489

Die Bestimmung des § 39 UmgrStG stellt lediglich eine ertragsteuerlich wirksame Erleichterung dar. Erfolgt aber eine uno-actu-Durchführung der Teilbetriebsübertragung, auf Grund welcher keine zwischenzeitige Weiterführung des Teilbetriebes durch den

Gesellschafter als Einzelunternehmer erfolgt, stellt dies eine Übertragung eines Teilbetriebes einer Kapitalgesellschaft im Sinne des KVG auf eine andere Kapitalgesellschaft im Sinne des KVG dar, und ist im Hinblick darauf, dass die Übertragung ausschließlich gegen Erhöhung von Gesellschaftsrechten erfolgt, die Befreiung gemäß § 6 Abs. 1 Z 3 KVG zuzuerkennen (VwGH 29.11.2001, 99/16/0119).

4.5.6. Grunderwerbsteuer

1490

§ 26 Abs. 4 UmgrStG sieht für Erwerbsvorgänge nach § 1 Abs. 1 GrEStG 1987 oder § 1 Abs. 2 GrEStG 1987 die Erhebung der Grunderwerbsteuer vom zweifachen Einheitswert vor, wenn diese Erwerbsvorgänge auf Grund eines Zusammenschlusses nach § 23 UmgrStG verwirklicht werden.

Hinsichtlich des Bestehens von behördlichen Zweifeln am Vorliegen der Anwendungsvoraussetzungen für Art. IV UmgrStG Rz 1290.

1491

Bei der Übertragung von Grundstücken im Zuge eines Zusammenschlusses gemäß Art. IV UmgrStG ist bei jeder derartigen Übertragung unabhängig davon, ob es sich um Vermögen im Sinne des § 12 Abs. 2 UmgrStG handelt, die Grunderwerbsteuer vom zweifachen Einheitswert zu berechnen. Tritt in Folge eines Zusammenschlusses nach Art. IV UmgrStG eine Anwachsung nach § 142 UGB ein, ist die Grunderwerbsteuer gemäß § 26 Abs. 4 UmgrStG ebenfalls vom zweifachen Einheitswert zu berechnen.

1492

Die Grunderwerbsteuer knüpft als eine Verkehrsteuer an die äußere zivilrechtliche (gesellschaftsrechtliche), durch die Umgründungsvorgänge bewirkte Gestaltung an.

Werden daher in einer gemeinsamen Urkunde zuerst eine Realteilung und dann ein Zusammenschluss vereinbart, und gehört zum übertragenen Vermögen ein Grundstück im Sinne des § 2 GrEStG 1987, sind diese Rechtsvorgänge jeweils gesondert der Grunderwerbsteuer zu unterwerfen.

Die Bestimmung des § 1 Abs. 4 GrEStG 1987 kann keine Anwendung finden, weil sie voraussetzt, dass die einzelnen Erwerbsvorgänge zwischen den gleichen Vertragspartnern stattfinden (VwGH 27.5.1999, 98/16/0304).

Im Übrigen wird auf die Ausführungen zur Verschmelzung und Einbringung (Rz 330 ff und 1238 ff) verwiesen.

4.6. Zusammenschluss und Unternehmensgruppen

4.6.1. Gruppeninterne Zusammenschlüsse

4.6.1.1. Inländische Zusammenschlüsse

1493

Der Zusammenschluss zweier Gruppenmitglieder oder des Gruppenträgers mit einem Gruppenmitglied zu einer neuen Personengesellschaft ändert nichts am Bestand der Unternehmensgruppe. Soweit ein Betrieb oder Teilbetrieb übertragen wird, tritt an seine Stelle der Mitunternehmeranteil an der übernehmenden Personengesellschaft. Soweit eine beteiligte Körperschaft die Beteiligung an einem Gruppenmitglied überträgt, tritt an die Stelle einer unmittelbaren Beteiligung eine mittelbare. Bleibt dadurch die ausreichende finanzielle Verbindung erhalten, ergibt sich keine unmittelbare Änderung. Sinkt die finanzielle Verbindung über die Personengesellschaft auf 50% oder weniger, bleibt die Gruppenzugehörigkeit der Beteiligungskörperschaft erhalten, da die an beiden an der Personengesellschaft beteiligten Gruppenmitglieder zusammen die ausreichende finanzielle Verbindung sicherstellen.

Hat die an der übertragenden Körperschaft beteiligte Körperschaft eine anschaffungsbedingte Firmenwertabschreibung vorgenommen, kommt es mit der Übertragung des gesamten Betriebes zum Ende der Firmenwertabschreibung, mit der Übertragung eines Teilbetriebes zu Verminderung.

Hat die die Beteiligung übertragende Körperschaft eine anschaffungsbedingte Firmenwertabschreibung vorgenommen, endet diese mangels einer unmittelbar gehaltenen Beteiligung nach dem Zusammenschluss.

Beispiele:

1. Gruppenmitglied A und Gruppenmitglied B (Wirtschaftsjahr 1.4. bis 31.3.) schließen sich zum 31.12.01 zu einer AB-OG zusammen, wobei A einen Teilbetrieb und B die 100-prozentige Beteiligung an der Beteiligungskörperschaft C (Wirtschaftsjahr 1.7. bis 30.6.) überträgt. Auf Grund des Verkehrswertzusammenschlusses ergibt sich ein Beteiligungsverhältnis von 60% für A und 40% für B. Gruppenmitglied A ist mit 1.1.02 mittelbar mit 60% an C und damit ausreichend beteiligt. Der Wechsel der finanziellen Verbindung von B zu C auf A zu C mitten im Wirtschaftsjahr von C ändert im Hinblick auf § 9 Abs. 5 KStG 1988 nichts an der unverändert gegebenen Gruppenzugehörigkeit von C.

Der zu 100% an A und B beteiligte Gruppenträger (Wirtschaftsjahr 1.11. bis 31.10.) hat auf beide Beteiligungen eine Firmenwertabschreibung vorgenommen. Die Bemessungsgrundlage hinsichtlich der A-Beteiligung beträgt 30.000, der Gruppenträger kann bei der Gewinnermittlung des zum 31.10.01 endenden Wirtschaftsjahres letztmalig 200 absetzen, ab dem Folgejahr ist durch den Wegfall des Teilbetriebes, der

zB 45% des Gesamtwertes beträgt, nur mehr 110 (55% von 200). Die Firmenwertabschreibung bezüglich der B-Beteiligung ändert sich nicht.

Die von B vorgenommene Firmenwertabschreibung endet zusammenschlussbedingt. B kann das letzte Fünfzehntel zu Lasten des mit 31.3.01 endenden Wirtschaftsjahres geltend machen.

2. Gruppenträger F ist zu 60% an Gruppenmitglied G und zu 75% an Gruppenmitglied H beteiligt. G und H schließen sich zur GH-OG zusammen, wobei G einen Teilbetrieb samt der zugehörigen 100%-Beteiligung am Gruppenmitglied J und H die 70%-Beteiligung am Gruppenmitglied K übertragen. An der übernehmenden GH-OG sind G mit 55% und H mit 45% beteiligt. G ist nunmehr mittelbar zu 55% an J und zu 38,5% an K beteiligt, H zu 45% an J und 31,5% an K. An der Unternehmensgruppe ändert sich nichts, da die ausreichende finanzielle Verbindung zu J und K nach § 9 Abs. 4 dritter Teilstrich KStG 1988 auch mittelbar über die Beteiligungen von Gruppenmitgliedern bestehen kann und G die Stimmrechtsmehrheit hinsichtlich der Beteiligung an der GH-OG besitzt. Das Einkommen von J ist unverändert G, das Einkommen von K ist nunmehr dem Gruppenträger F zuzurechnen. Behandeln G und H die GH-OG als Beteiligungsgemeinschaft, ist das Einkommen von J und K den Beteiligungspartnern anteilig zuzurechnen.

Sollten G und H vor dem Zusammenschluss Firmenwertabschreibungen auf die Beteiligung an J und K vorgenommen haben, enden diese durch den Zusammenschluss auf Grund der mittelbaren Beteiligung.

1493a

Besteht in der Unternehmensgruppe eine Mitunternehmerschaft, über die weitere Gruppenmitglieder gehalten werden, ist ein Zusammenschluss durch Vermögensübertragung durch den Gruppenträgers oder ein Gruppenmitglied möglich, wodurch unter Umständen Beteiligungsverschiebungen ergeben können, ohne dass sich die Unternehmensgruppe ändert.

Beispiel:

Gruppenmitglied A und Gruppenmitglied B (Wirtschaftsjahr 1.4. bis 31.3.) sind zu 60% und 40% am der AB-OG beteiligt, die die 100%-Beteiligung an der Beteiligungskörperschaft E hält. Gruppenmitglied D überträgt die 100%ige Beteiligung an der Beteiligungskörperschaft F gegen Gewährung einer 25%igen Beteiligung auf die OG. Nach dem Zusammenschluss sind daher an der AB-OG A zu 45%, B zu 30% und D zu 25% beteiligt. A, B und D sind demnach in diesem Verhältnis am Gruppenmitglied E und F beteiligt. Keines der drei Gruppenmitglieder besitzt die Mehrheit der Stimmrechte an der OG. Damit scheiden E und F mit Beginn des dem Zusammenschlussstichtag folgenden Tages aus der Unternehmensgruppe aus, sofern die drei beteiligten Körperschaften nicht eine Gruppenmitglieder-Beteiligungsgemeinschaft bilden oder bei einem übergeordneten Gruppenmitglied bzw. dem Gruppenträger eine mittelbare finanzielle Verbindung vorliegt.

4.6.1.2. Grenzüberschreitende Zusammenschlüsse

1493b

Schließt sich ein inländisches Gruppenmitglied mit einem ausländischen Gruppenmitglied zu einer ausländischen Personengesellschaft zusammen, bleibt bei diesem Export-

Zusammenschluss in der Regel das inländische Vermögen im Inland und das ausländische Vermögen im Ausland. Die Ergebnisse inländischer (Teil)Betriebe sind quotal dem inländischen Gruppenmitglied zuzurechnen und werden quotal im Rahmen der beschränkten Körperschaftsteuerpflicht des ausländischen Gruppenmitglieds erfasst, sodass eine Einbeziehung zur Ermittlung des ausländischen Verlustes unterbleibt. Gehen zusammenschlussbedingt Beteiligungen an einem inländischen Gruppenmitglied auf die ausländische Personengesellschaft über, ändert sich nichts an der Unternehmensgruppe, wenn das beteiligte inländische Gruppenmitglied über die Personengesellschaft die ausreichenden finanziellen Verbindungen hält.

Zu den Auswirkungen des Zusammenschlusses auf eine Firmenwertabschreibung siehe Rz 1493.

1493c

Die Vermögensvereinigung aus- und inländischer Gruppenmitglieder in einer inländischen Personengesellschaft ändert an der Unternehmensgruppe in der Regel nichts. Dies Ausführung in Rz 1493b gelten entsprechend. Wird das ausländische Gruppenmitglied über die übernehmende Personengesellschaft ausreichend an einem in- oder ausländischen Gruppenmitglied beteiligt, scheidet das betreffende Gruppenmitglied aus der Unternehmensgruppe aus.

4.6.1.3. Ausländische Zusammenschlüsse

1493d

Der Zusammenschluss ausländischer Gruppenmitglieder zu einer ausländischen Personengesellschaft ändert nichts an deren Gruppenzugehörigkeit, solange nicht Beteiligungen an anderen inländischen Gruppenmitgliedern übertragen werden und eine ausreichende finanzielle Verbindung über die Personengesellschaft entsteht und das betreffende Gruppenmitglied ausscheidet.

4.6.2. Zusammenschlüsse mit Gruppenfremden

4.6.2.1. Inländische Zusammenschlüsse

1494

Der Zusammenschluss eines inländischen Gruppenmitglieds mit einem Gruppenfremden hat für die Unternehmensgruppe zunächst nur insoweit Bedeutung, als der Gewinn oder Verlust aus dem übertragenen (Teil)Betrieb durch einen Gewinn- oder Verlustanteil am Einkommen der Mitunternehmerschaft ersetzt wird. Wird die Beteiligung an einem Gruppenmitglied übertragen, ist die neue Beteiligung an der Personengesellschaft und die Durchrechnung

dafür maßgebend, ob die ausreichende finanzielle Verbindung zu dem betreffenden Gruppenmitglied weiterhin besteht.

Beispiel:

Das Gruppenmitglied A schließt sich mit dem Einzelunternehmer B dadurch zu einer OG zusammen, dass B seinen Betrieb und A die 100%-Beteiligung an der Beteiligungskörperschaft C und die 75%-Beteiligung an der Beteiligungskörperschaft D überträgt. Voraussetzung für die fortgesetzte Gruppenzugehörigkeit von C und D ist einerseits, dass A nach dem Zusammenschluss in der OG die Stimmrechtsmehrheit (idR gekoppelt mit der Beteiligungsmehrheit) erlangt, und andererseits durchgerechnet weiterhin ausreichend mit C und D finanziell verbunden ist. Sollte A an der Personengesellschaft mit 70% beteiligt sein, ändert sich nichts an der Gruppenzugehörigkeit, sollte A mit 60% beteiligt sein, scheidet D aus der Unternehmensgruppe aus.

Gleiches gilt für die Beteiligung eines Gruppenfremden an einer für die Unternehmensgruppe bedeutsamen Personengesellschaft.

Beispiel:

An der TZ-OG sind das Gruppenmitglied T zu 70% und das Gruppenmitglied Z zu 30% beteiligt. Die OG hält unter anderem die 100%-Beteiligung an der Beteiligungskörperschaft X und die 70%-Beteiligung an der ausländischen Beteiligungskörperschaft Y. Die gruppenfremde A-GmbH tritt der OG als neuer Gesellschafter bei und überträgt einen Teilbetrieb einschließlich einer 80%-Beteiligung an der B-GmbH. Nach dem Kapitalkontenzusammenschluss auf Basis fixer Kapitalkonten (Rz 1310) sind T mit 64%, Z mit 27% und A mit 9% beteiligt. Die Gruppenzugehörigkeit von X ist weiterhin gegeben, Y hingegen scheidet dann aus der Unternehmensgruppe aus, wenn auch über eine übergeordnete beteiligte Körperschaft keine mittelbare finanzielle Verbindung vorliegt. Liegt dies nicht vor, könnten T und Z auch eine Beteiligungsgemeinschaft bilden. Scheidet Y aus, sind offene nicht nachverrechnete Verluste zum Zusammenschlussstichtag nachzuversteuern. Die von der OG übernommene B-Beteiligung vermittelt T eine ausreichende finanzielle Verbindung. B kann mittels eines Ergänzungsantrages ab dem Jahr in die Unternehmensgruppe aufgenommen werden, ab dem die OG ganzjährig an B beteiligt ist.

4.6.2.2. Grenzüberschreitende Zusammenschlüsse

1494a

Der Exportzusammenschluss eines inländischen Gruppenmitglieds mit einem ausländischen Gruppenfremden zu einer in- oder ausländischen Personengesellschaft ist für die Gruppenzugehörigkeit nicht von Bedeutung, solange nicht Beteiligungen an Gruppenmitgliedern übertragen werden und die ausreichende finanzielle Verbindung verloren geht.

Gleiches gilt für den Importzusammenschluss eines ausländischen Gruppenmitglieds mit einem inländischen Gruppenfremden zu einer in- oder ausländischen Personengesellschaft.

4.6.2.3. Ausländische Zusammenschlüsse

1494b

Für den Zusammenschluss eines ausländischen Gruppenmitglieds mit einem ausländischen Gruppenfremden zu einer ausländischen Personengesellschaft gilt die Aussage in Rz 1493d entsprechend.

4.7. Zusammenschluss und atypisch stille Beteiligung

4.7.1. Grundsätzliches

1495

Beteiligt sich jemand am Unternehmen eines anderen als stiller Gesellschafter (§ 179 UGB) mit einer Vermögenseinlage und erstreckt sich die Beteiligung auch auf die stillen Reserven und den Geschäfts- oder Firmenwert des Unternehmens, liegt eine atypisch stille Gesellschaft mit betrieblichen Einkünften und steuerrechtlich eine stille Mitunternehmerschaft vor. Die stillen Gesellschafter erzielen Einkünfte gemäß § 2 Abs. 3 Z 1 bis 3 EStG 1988 und sind steuerrechtlich wie Gesamthandeigentümer am Gesellschaftsvermögen zu betrachten (siehe EStR 2000 Rz 5815 ff). Das UmgrStG normiert keine Spezialtatbestände für atypisch stille Gesellschaften.

Die Gründung einer atypischen stillen Gesellschaft stellt bei Vorliegen der Anwendungsvoraussetzungen des § 23 UmgrStG einen Zusammenschluss im Sinne des Art. IV UmgrStG dar, unabhängig davon, worin die Vermögenseinlage des stillen Gesellschafters besteht, da der Inhaber der Unternehmens steuerlich seinen Betrieb auf die entstehende Mitunternehmerschaft gegen Gewährung von Gesellschafterrechten überträgt. Ein Anwendungsfall des Art. IV UmgrStG kann auch dann vorliegen, wenn der Inhaber des Unternehmens keinen Betrieb unterhält (vor allem bei einer vermögensverwaltenden Kapitalgesellschaft) und die Vermögenseinlage des stillen Gesellschafters begünstigtem Vermögen im Sinne des § 23 Abs. 2 UmgrStG darstellt. In den Anwendungsbereich des Art. IV UmgrStG fallen auch Veränderungen einer bestehenden atypisch stillen Mitunternehmerschaft (Eintritt neuer Gesellschafter, Erhöhung der Beteiligungen) oder der Zusammenschluss zweier atypisch stiller Mitunternehmerschaften.

1496

Das Einhalten aller Regelungen des Art. IV UmgrStG und der damit verbundene Zusammenschluss zu einer Mitunternehmerschaft schließt nicht aus, dass die Vermögensübertragung in besonders gelagerten Fällen nicht als Übertragung im Sinne des § 23 UmgrStG zu werten ist. So kann die zusätzliche Beteiligung des Gesellschafters einer

GmbH als atypisch stiller Gesellschafter unter Umständen als eigenkapitalersetzende Gesellschaftereinlage gewertet werden (VwGH 19.3.1986, 83/13/0109, siehe Rz 1289).

Zur Übertragung des Betriebes einer GmbH auf eine mit ihren Gesellschaftern gegründete KG siehe KStR 2001 Rz 981.

1497

Reine Innengesellschaften können weder Unternehmer im Sinne des UStG 1994 noch Arbeitgeber sein. Diese Funktionen kommen dem nach außen in Erscheinung tretendem Geschäftsherrn zu. Umsatzsteuerrechtlich (siehe Rz 1447 ff) und für die Lohnabgaben (siehe Rz 1467 ff) ergeben sich durch einen Zusammenschluss zu einer atypisch stillen Gesellschaft keine Auswirkungen.

4.7.2. Beendigung einer (atypisch) stillen Gesellschaft durch Zusammenschluss des Geschäftsherrn

1498

Besteht eine atypisch stille Mitunternehmerschaft, gilt Folgendes:

Fällt als Folge eines Zusammenschlusses der Geschäftsinhaber (Inhaber des Unternehmens) weg, führt dies ipso jure zur Beendigung der stillen Gesellschaft, es sei denn, es wäre im Gesellschaftsvertrag über die stille Gesellschaft anderes ausdrücklich vereinbart worden (Fortsetzungsklausel bei wesentlichen Veränderungen des Inhabers des Unternehmens, vgl. VwGH 28.11.2001, 97/13/0078). Die Fortsetzungsklausel ist spätestens zum Zeitpunkt des Abschlusses des Zusammenschlussvertrages zu vereinbaren, andernfalls gehen die stillen Gesellschaften mit der Protokollierung oder mangels Protokollierung mit der Übertragung der Verfügungsmacht auf die Mitunternehmerschaft unter, sofern nicht ein anderer Zeitpunkt vereinbart wurde. Der atypisch stille Gesellschafter hat dann idR einen Abfindungsanspruch, der sich am Verkehrswert des übertragenden Unternehmens orientiert. Die Abfindung kann gegebenenfalls die Voraussetzungen für eine Realteilung im Sinne des Art. V UmgrStG erfüllen.

4.7.3. Beitritt mehrerer atypisch stiller Gesellschafter

1499

Beteiligen sich mehrere Personen als atypische stille Gesellschafter an einem Unternehmen im Sinne des UGB, wird zur Vermeidung mehrfacher Zusammenschlüsse ein und derselbe Stichtag vereinbart und eine gemeinsame Meldung vorgesehen werden müssen. Es ist zulässig, für künftige Mitunternehmer einen Treuhänder auftreten zu lassen, selbst wenn die Treugeber im Zeitpunkt der Fassung des Umgründungsplanes noch nicht namentlich bekannt sind. Innerhalb der neunmonatigen Rückwirkungspflicht müssen die künftigen

Mitunternehmer ihre Beitrittserklärungen abgeben und muss die entsprechende Meldung beim zuständigen FA erfolgt sein (siehe Rz 1879 ff).

Beispiel:

Rückwirkend auf den 31.12.2001 soll unter Anwendung der neunmonatigen Rückwirkungsfrist im Sinne des Art. IV UmgrStG zuerst eine KG gegründet werden, der in einem zweiten Schritt zum selben Stichtag atypisch stille Gesellschafter beitreten. Umgründungssteuerrechtlich wird mit diesem Beitritt zur KG neuerlich eine Mitunternehmerschaft gegründet.

Lösung: Für die allenfalls noch nicht namentlich bekannten atypisch stillen Gesellschafter kann ein Treuhänder die an den Umgründungen beteiligten atypisch stillen Gesellschafter bei der Fassung des Umgründungsplanes vertreten. Bis zum 30.09.02 haben die atypisch Stillen ihre Beitrittserklärung abgegeben und die Einlage zu leisten und muss die Meldung beim zuständigen FA erfolgt sein.

4.7.4. Formwechselnde Umwandlung

1500

Eine formwechselnde Umwandlung einer Mitunternehmerschaft mit strukturändernder Wirkung dadurch, dass ein atypisch stiller Gesellschafter Hauptgesellschafter oder ein Hauptgesellschafter atypisch stiller Gesellschafter wird, fällt unter Art. IV UmgrStG, löst aber keine ertragsteuerlichen Konsequenzen aus. Siehe Rz 1300.

Beispiel 1:

A ist am Unternehmen des rechnungslegungspflichtigen Einzelunternehmers B atypisch still beteiligt. A und B vereinbaren die Gründung der AB-KG, in der ohne Änderung der bisherigen Beteiligungsverhältnisse A Kommanditist und B Komplementär werden soll.

Beispiel 2:

Der bisherige Kommanditist wechselt unter Beibehaltung seiner Rechtsstellung im Innenverhältnis in die Stellung eines atypisch stillen Gesellschafters. Das FA ist durch Vorlage des Vertrages über die atypisch stille Gesellschaft zu verständigen. Besteht die Identität der zuvor als KG und nunmehr als atypisch stille Gesellschaft geführten Mitunternehmerschaft weiter, wird sie unter derselben Steuernummer weitergeführt.

4.8. Zusammenschluss und begünstigte Besteuerung für nicht entnommene Gewinne

1501

Hat der übertragende Einzelunternehmer oder Mitunternehmer die begünstigte Besteuerung für nicht entnommene Gewinne gemäß § 11a EStG 1988 in Anspruch genommen, ist im Falle des Zusammenschlusses mit Buchwertfortführung für Zwecke einer allfälligen Nachversteuerung auf die Gewinne, Entnahmen und Einlagen in der Folgeära der neuen oder veränderten Mitunternehmerstellung abzustellen.

1502

Rückwirkende Entnahmen und Einlagen gemäß dem nach § 24 Abs. 1 Z 1 UmgrStG maßgebenden § 16 Abs. 5 UmgrStG gelten als am Zusammenschlussstichtag getätigt und wirken sich bei der Einkommensermittlung des Übertragenden im Zusammenschlussjahr auf § 11a EStG 1988 aus.

- Tatsächliche Entnahmen (§ 16 Abs. 5 Z 1 UmgrStG) und in den zu übertragenden Teilbetrieb aus dem verbleibenden verschobene Vermögensteile (§ 16 Abs. 5 Z 4 UmgrStG) können daher zu einer eigenkapitalabfallbedingten (letzten) Nachversteuerung führen.
- Rückwirkende Einlagen (§ 16 Abs. 5 Z 1 UmgrStG) und in den verbleibenden aus dem zu übertragenden Teilbetrieb verschobene Vermögensteile (§ 16 Abs. 5 Z 4 UmgrStG) bewirken einen Anstieg des Eigenkapitals zum Zusammenschlussstichtag. Soweit sie getätigt werden, um einen positiven Verkehrswert darstellen zu können, sind als betriebsnotwendig anzusehen.

Soweit Entnahmen und Einlagen nach dem Zusammenschlussstichtag nicht rückbezogen werden, sind sie in dem dem Zusammenschlussstichtag folgenden Jahr zu berücksichtigen. Eine gebildete Passivpost für vorbehaltene Entnahmen hat im Bereich des Art. IV UmgrStG keine Wirkung, sie verändert das Zusammenschlusskapital nicht und führt erst bei Tilgung zu einer Entnahme. Zurückbehaltenes Anlagevermögen und zurückbehaltene Verbindlichkeiten (§ 16 Abs. 5 Z 3 UmgrStG) führen im Gegensatz zu Einbringungen nicht zu einer rückwirkenden Entnahme oder Einlage, da sie die Eigenschaft von Sonderbetriebsvermögen annehmen (VwGH 19.5.2005, 2000/15/0179).

4.9. Auswirkung abgabenbehördlicher Feststellungen auf Zusammenschlüsse

1503

Die Feststellungen im Rahmen abgabenbehördlicher Überprüfungen eines vollzogenen Zusammenschlusses können zu nachträglichen Änderungen des Buchwertes und damit unter Umständen auch des Verkehrswertes des übertragenden Vermögens führen.

Die Änderungen können auf bilanzsteuerrechtliche Berichtigungen aus der Zeit bis zum Zusammenschlussstichtag zurückzuführen sein und beeinflussen daher den dem Zusammenschluss zu Grunde gelegten Jahres- bzw. Zwischenabschluss, die darauf aufbauende Zusammenschlussbilanz und wirken sich auf die steuerlichen Verhältnisse bei der

übernehmenden Mitunternehmerschaft aus. Die Änderungen können auch auf fehlerhafte Maßnahmen im Zuge des Zusammenschlusses zurückzuführen sein.

1504

Im Rahmen von Betriebsprüfungen werden die Auswirkungen dieser Feststellungen in der auf den Zusammenschlussstichtag projizierten Prüferbilanz festgehalten. Betriebsvermögenserhöhungen bzw. - verminderungen führen zu geänderten Buchwerten im Jahres- bzw. Zwischenabschluss:

- Einstellung der steuerlich maßgebenden Aktiv- bzw. Passivwerte
- Übernahme der Aktiv- und Passivwerte in die Zusammenschlussbilanz, soweit sie nicht entnommen oder zurückbehalten wurden
- Erhöhung bzw. Verminderung des Zusammenschlusskapitals
- Berichtigung der Buchwerte der übernehmenden Mitunternehmerschaft.

Es ist weiters zu prüfen, ob und wieweit sich durch die Feststellungen Auswirkungen je nach vorgenommener Zusammenschlussmethode ergeben:

- Beim Verkehrswertzusammenschluss ist die Quotenverschiebung bzw. ein veränderter Verkehrswert berichtigt darzustellen und sind die Ergänzungsbilanzen entsprechend anzupassen. Beim Kapitalkontenzusammenschluss ist der Gewinn- oder Liquidationsvorab entsprechend anzupassen oder ein ergänzender zu vereinbaren.
- Eine Verminderung des Betriebsvermögens löst vergleichbare Folgen in den Bilanzen und bei der übernehmenden Mitunternehmerschaft aus. Auf Grund der Wertänderungen kann sich auch hier die Frage nach der Beseitigung einer nachträglich eintretenden Äquivalenzverletzung stellen.
- Weiters kann sich die Frage nach dem Vorliegen eines positiven Verkehrswertes oder des Vorliegens eines zusammenschlussfähigen Vermögens (vor allem Teilbetrieb) ergeben. Im Hinblick auf die Tatsache einer rechtlich abgeschlossenen Umgründung ist eine nachträgliche Veränderung tatsächlicher Verhältnisse oder tatsächlich vorgenommener rückwirkender Korrekturen nicht möglich bzw. nicht rückwirkend steuerwirksam. Liegt der positive Verkehrswert bzw. die Vermögensqualität nicht mehr vor, ist Art. IV UmgrStG nicht anwendbar.
- Zur Fristverletzung siehe Rz 1340 ff.

1505

Formelle Anwendungsfehler bei einem Zusammenschluss werden dahingehend zu würdigen sein, ob ein erkennbares Bemühen um eine richtige Durchführung des Zusammenschlusses vorliegt.

4.10. Rechtsfolgen eines nicht unter Art. IV UmgrStG fallenden Zusammenschlusses

1506

Fällt die gesellschaftsvertragliche Übertragung von (Teil-)Betrieben oder Mitunternehmeranteilen nicht unter Art. IV UmgrStG (zB bei realer Überschuldung), ist ein steuerwirksamer Veräußerungsgewinn auf den umgründungssteuerrechtlich maßgebenden Stichtag zu ermitteln (§ 24 Abs. 7 EStG 1988). Dieser Gewinn ist rückwirkend zum gewählten Zusammenschlussstichtag zu ermitteln, wenn der Zusammenschluss bei der jeweils zuständigen Behörde (Firmenbuchgericht oder FA) innerhalb der Neunmonatsfrist (an-)gemeldet wird; andernfalls ist der Tag des Abschlusses des Zusammenschlussvertrages maßgebend.

Diese Rückwirkung ist für Personen, die mit einer Geldeinlage oder sonstigen Wirtschaftsgütern beitreten, nicht anwendbar; diese nehmen am Betriebsergebnis frühestens ab dem Abschlusstag des Zusammenschlussvertrages teil (siehe EStR 2000 Rz 5719).

1507

Bei der übernehmenden Mitunternehmerschaft ist von einem entgeltlichen Betriebs- oder Mitunternehmeranteilserwerb auszugehen. Sie hat in ihrer Eröffnungsbilanz die Teilwerte der übernommenen Wirtschaftsgüter (einschließlich Firmenwert) anzusetzen und von den Anschaffungskosten abnutzbarer Wirtschaftsgüter Abschreibungen nach den Grundsätzen der § 7 EStG 1988 und § 8 EStG 1988 vorzunehmen. Hinsichtlich der mit einer Geldeinlage oder sonstigen Wirtschaftsgütern Beitretenden bleibt es beim Einlagetatbestand (siehe Rz 1417).

Ein entgeltlicher Betriebs- oder Mitunternehmeranteilserwerb ist nicht anzunehmen, wenn die errichtete Personengesellschaft in besonders gelagerten Fällen steuerlich nicht anerkannt wird (Rz 1289). In diesem Fall ist unverändert das Unternehmen des Übertragenden steuerlich zu erfassen.

1508

Auf einen nicht unter Art. IV UmgrStG fallenden Zusammenschluss sind die übrigen Wirkungen des UmgrStG nicht anwendbar (Umsatzsteuer, Verkehrsteuern).

Zur Zwangsaufwertung infolge Vorsorgeverletzung siehe Rz 1427 ff.

5. Realteilungen (Art. V UmgrStG)

5.1. Begriff und Anwendungsvoraussetzungen (§ 27 UmgrStG)

5.1.1. Allgemeines

5.1.1.1. Begriffsbestimmung

1509

Eine Realteilung im Sinne des § 27 Abs. 1 UmgrStG liegt vor, wenn

- Personengesellschaften (Mitunternehmerschaften)
- Vermögen
- auf Grund eines Teilungsvertrages (Gesellschaftsvertrages)
- zum Ausgleich untergehender Gesellschafterrechte
- ohne oder ohne wesentliche Ausgleichszahlungen
- auf Nachfolgeunternehmer übertragen, denen das Vermögen ganz oder teilweise zuzurechnen war.

1510

Für die Realteilung bestehen keine unternehmens- und gesellschaftsrechtlichen Grundlagen. Der Tatbestand der Realteilung wird somit ausschließlich durch das Steuerrecht in den §§ 27 ff UmgrStG definiert. Daher kommt einer allfälligen Eintragung einer Realteilung in das Firmenbuch keine für steuerliche Zwecke maßgebende Wirkung zu, dh. auch in diesem Fall hat die Abgabenbehörde das Vorliegen der Anwendungsvoraussetzungen des § 27 UmgrStG eigenständig zu beurteilen.

1511

Personengesellschaften sind Gesellschaften, bei denen die Gesellschafter als Mitunternehmer anzusehen sind. Darunter fallen insb. die OG, KG, die GesBR, Europäische wirtschaftliche Interessenvereinigung sowie die atypisch stille Gesellschaft, wenn sie jeweils Einkünfte gemäß § 2 Abs. 3 Z 1 bis 3 EStG 1988 (betriebliche Einkunftsarten) erzielen.

1512

Zum Vermögen zählen nur (in- oder ausländische) Betriebe, Teilbetriebe oder Mitunternehmeranteile. Ausnahmen von der Teilbetriebseigenschaft werden bei Forstflächen und beim Kunden- bzw. Klientenstock gemacht.

Das Vermögen muss einen positiven Verkehrswert haben und auf Gesellschafter verteilt werden, die bereits an diesem Vermögen beteiligt waren. Das Aufgehen eines übertragenen Vermögens in einem bereits bestehenden Betrieb ist unschädlich. Wird ein Betrieb

(Teilbetrieb) zerschlagen oder werden lediglich einzelne Gegenstände des Betriebsvermögens auf einen Gesellschafter überführt, liegt keine Realteilung im Sinne des Art. V UmgrStG vor. Dies gilt auch dann, wenn derartige Gegenstände weiterhin betrieblich eingesetzt werden.

Zur Frage der tatsächlichen Übertragung siehe Rz 738 ff und Rz 1371 ff.

1513

Nachfolgeunternehmer können natürliche und juristische Personen oder Mitunternehmerschaften sein. In Betracht kommen unbeschränkt oder beschränkt Steuerpflichtige.

1514

Zwingende Anwendungsvoraussetzungen des Art. V UmgrStG sind nach § 27 Abs. 1 UmgrStG folgende:

- Ein schriftlicher Teilungsvertrag (Änderung des Gesellschaftsvertrags, siehe Rz 1526)
- Ein Vermögen (Teilungsvermögen) im Sinne des § 27 Abs. 2 bzw. § 27 Abs. 3 UmgrStG (siehe Rz 1545 ff)
- Ein Teilungsstichtag (siehe Rz 1536 f)
- Ein Jahres- oder Zwischenabschluss
- Eine Teilungsbilanz (§ 12 Abs. 2 UmgrStG) zum Teilungsstichtag, die zumindest den Erfordernissen des § 4 Abs. 1 EStG 1988 entspricht (siehe Rz 1598 ff)
- Ein positiver Verkehrswert des Teilungsvermögens nach der "Stand-alone-Methode" (siehe Rz 1546 ff)
- Die tatsächliche Übertragung des Vermögens auf den oder die Rechtsnachfolger (siehe Rz 1563)
- Eine Gegenleistung in Form der vollständigen oder teilweisen Aufgabe von Gesellschafterrechten (siehe Rz 1564 ff).

§ 27 UmgrStG schränkt den Anwendungsbereich nicht auf inländische Personengesellschaften ein. Auch das inländische bzw. dem inländischen Vermögen zurechenbare ausländische Vermögen einer ausländischen Personengesellschaft kann unter Art. V UmgrStG fallen (zB im inländischen Vermögen einer schweizerischen Mitunternehmerschaft gehaltener Anteil an einer italienischen Personengesellschaft).

1515

Bei Vorliegen der Anwendungsvoraussetzungen des § 27 Abs. 1 UmgrStG ist Art. V UmgrStG im Hinblick auf § 27 Abs. 5 UmgrStG gesamthaft anzuwenden. Entstehen bei der für die

Verkehrsteuern zuständige Abgabenbehörde Zweifel, ob die Anwendungsvoraussetzungen des § 27 UmgrStG erfüllt sind, ist im Interesse einer einheitlichen Beurteilung der Umgründung eine Abstimmung mit den für die Ertragsbesteuerung der Mitunternehmerschaft und der Nachfolgeunternehmer zuständigen Abgabenbehörden herbeizuführen.

Ebenso wie bei den anderen Umgründungstatbeständen besteht auch im Art. V UmgrStG kein Wahlrecht, ob auf eine gesellschaftsvertragliche Übertragung von Vermögen Umgründungssteuerrecht oder allgemeines Steuerrecht angewendet wird.

5.1.1.2. Steuerklauseln

1516

Der Eintritt der steuerlichen Wirkungen einer Realteilung bzw. das Verhindern der negativen Wirkungen einer missglückten Realteilung kann nicht durch Steuerklauseln im Teilungsvertrag von der Erfüllung sämtlicher Anwendungsvoraussetzungen des § 27 UmgrStG abhängig gemacht werden. Steuerlich beachtlich ist

- eine auf eine nachträgliche behördliche Änderung der erklärten Grundlagen bezogene Anpassungsklausel (siehe Rz 1527) und
- eine auf die Fristenwahrung bezogene Vertragsklausel (siehe Rz 1543).

5.1.1.3. Teilungsvorgänge nach Art. V UmgrStG

1517

Unter § 27 UmgrStG fallen insb. die folgenden Vorgänge:

- Aufteilung einer Personengesellschaft (Liquidationsteilung):

  Alle Gesellschafter erhalten als Abgeltung für die Aufgabe ihrer Gesellschafterrechte einen (oder mehrere) Betrieb(e), Teilbetrieb(e) und/oder einen (oder mehrere) Mitunternehmeranteil(e); die Personengesellschaft geht unter.

- Abteilung (Übertragungsteilung):
  - Ein Gesellschafter oder mehrere Gesellschafter scheiden aus der Personengesellschaft aus oder vermindern ihren Anteil an derselben und erhalten als Abgeltung dafür einen (oder mehrere) Betrieb(e), Teilbetrieb(e) und/oder Mitunternehmeranteil(e).
  - Die Personengesellschaft überträgt Vermögen im Sinne des § 27 Abs. 2 UmgrStG auf eine neu zu gründende oder bestehende Personengesellschaft, an der die Gesellschafter im gleichen Ausmaß wie an der realgeteilten Mitunternehmerschaft beteiligt sind.

Die Personengesellschaft bleibt als Mitunternehmerschaft bestehen (Verkleinerung der Personengesellschaft).

- Änderung der Beteiligungsverhältnisse von an mehreren Mitunternehmerschaften beteiligten Gesellschaftern in der Form, dass bestimmte Gesellschafter nicht mehr an allen Gesellschaften beteiligt sind.

Beispiel 1:

Variante 1:

A und B sind an der AB-OG beteiligt, die den Teilbetrieb I und den Teilbetrieb II führt. Die OG wird aufgelöst, wobei A den Teilbetrieb I und B den Teilbetrieb II erhält. Da A und B vor der Auflösung an der AB-OG beteiligt waren, liegt dem Grunde nach eine Realteilung im Sinne des Art. V UmgrStG vor.

Variante 2:

A führt als Einzelunternehmer den Betrieb I, B als Einzelunternehmer den Betrieb II. A und B tauschen die Betriebe I und II. Da A vor dem Tausch nicht am Betrieb II und B vor dem Tausch nicht am Betrieb I beteiligt waren, liegt kein Vorgang im Sinne des Art. V UmgrStG, sondern ein solcher im Sinne des § 24 EStG 1988 vor. Dieses Ergebnis kann auch durch einen kurzfristigen Zusammenschluss zu einer Personengesellschaft mit nachfolgender Auflösung nicht vermieden werden (missbräuchliche Umgründung im Sinne des § 44 UmgrStG).

Beispiel 2:

Variante 1:

A und B sind an der AB-OG und an der AB-KG beteiligt. A und B vereinbaren, dass A den Betrieb der OG und B den Betrieb der KG jeweils als Einzelunternehmer weiterführen. A und B war vor dieser Vereinbarung sowohl Vermögen der OG als auch Vermögen der KG zuzurechnen. Es liegt daher dem Grunde nach eine Realteilung im Sinne des Art. V UmgrStG vor.

Variante 2:

A, B und C sind an der ABC-OG, an der ABC-KG1 und ABC-KG2 beteiligt. Die Gesellschafter vereinbaren, dass C aus dem Betrieb der KG2 ausscheidet und dafür einen höheren Anteil an der ABC-KG 1 erhält. A, B und C waren vor dieser Vereinbarung am Vermögen der OG, KG1 und KG2 beteiligt. Es liegt daher dem Grunde nach eine Realteilung im Sinne des Art. V UmgrStG vor.

Variante 3:

A und C sind an der AC-OG beteiligt. Weiters sind A und B an der AB-KG beteiligt. B und C vereinbaren einen Tausch ihrer Anteile. Vor der Vereinbarung waren B nicht an der OG und C nicht an der KG beteiligt. Es liegt daher kein Vorgang im Sinne des Art. V UmgrStG, sondern ein solcher im Sinne des § 24 EStG 1988 vor.

Beispiel 3:

Der Betrieb einer OG wird aufgelöst und die einzelnen Gegenstände des Betriebsvermögens auf die Gesellschafter übertragen. Es liegt keine Realteilung vor, und zwar auch dann und insoweit nicht, als die Gesellschafter die einzelnen Gegenstände des Betriebsvermögens in ihre eigenen Betriebe überführen. Es ist vielmehr von einer Aufgabe des Betriebes der OG auszugehen.

Beispiel 4:

Aus dem Betrieb einer OG werden unwesentliche Teile des Betriebsvermögens auf einen Gesellschafter übertragen. Es liegt keine Realteilung vor, und zwar auch dann und insoweit nicht, als der Gesellschafter die übertragenen Teile des Betriebsvermögens in einen eigenen Betrieb überführt.

5.1.2. Inländische Realteilung

1518

Eine inländische Realteilung liegt vor, wenn eine Vermögensübertragung ausschließlich nach inländischem Steuerrecht zu beurteilen ist. Dies ist dann der Fall, wenn ein inländischer Teilbetrieb oder Mitunternehmeranteil einer Personengesellschaft mit Sitz im Inland auf einen Steuerinländer (unbeschränkt Steuerpflichtigen) übertragen wird.

5.1.3. Ausländische Realteilung

1519

Eine ausländische Realteilung liegt vor, wenn auf eine Vermögensübertragung ausländisches Steuerrecht zur Anwendung kommt. Art. V UmgrStG kommt dann zur Anwendung, wenn ein Inlandsbezug gegeben ist, bspw. wenn ausscheidende ausländische Gesellschafter mit Anteilen an einer inländischen Mitunternehmerschaft oder einem inländischen Teilbetrieb der ausländischen Personengesellschaft abgefunden werden.

5.1.4. Grenzüberschreitende Realteilung

1520

Eine grenzüberschreitende Realteilung liegt vor, wenn an einer Vermögensübertragung in- und ausländische natürliche oder juristische Personen oder Personengesellschaften beteiligt sind und in- und/oder ausländisches Vermögen übertragen wird. Unter Art. V UmgrStG fällt sowohl eine Export-Teilung (Rz 1603) wie eine Import-Teilung (Rz 1622a ff).

5.1.5. Aufteilung

5.1.5.1. Verhältniswahrende Aufteilung

1521

Eine verhältniswahrende Aufteilung liegt dann vor, wenn die Gesellschafter einer Mitunternehmerschaft deren Auflösung in der Weise beschließen, dass Vermögen im Sinne des § 27 Abs. 2 UmgrStG auf von den Gesellschaftern neu gegründete Personengesellschaften übertragen wird und sich an den Beteiligungsverhältnissen nichts ändert.

Beispiel:

An der AB-OG sind die Gesellschafter A und B je zu 50% beteiligt. Die AB-OG führt die Teilbetriebe I und II. Die AB-OG wird in der Form realgeteilt, dass der Teilbetrieb I auf die von A und B jeweils mit Halbbeteiligung gegründete KG1-AB und der Teilbetrieb II auf die von A und B ebenfalls mit Halbbeteiligung gegründete KG2-AB übergeht.

5.1.5.2. Nichtverhältniswahrende bzw. entflechtende Aufteilung

1522

Eine nicht verhältniswahrende bzw. entflechtende Aufteilung liegt dann vor, wenn die Gesellschafter einer Mitunternehmerschaft die Auflösung ihrer Gesellschaft in der Weise beschließen, dass Vermögen im Sinne des § 27 Abs. 2 UmgrStG auf die ausscheidenden Gesellschafter als Abfindung übertragen wird. Nach der Aufteilung führen die bisherigen Mitunternehmer das ihnen übertragene Vermögen allein als Einzelunternehmer oder gemeinsam in bereits bestehenden Mitunternehmerschaften fort, oder schließen sich selbst wieder zu einer oder mehreren neuen Mitunternehmerschaften zusammen. Die Gesellschafter können an sämtlichen Nachfolgegesellschaften in unterschiedlichem Ausmaß, aber auch nur an einzelnen Nachfolgegesellschaften beteiligt sein (dies entspricht der nicht verhältniswahrenden Spaltung im Sinne des Art. VI UmgrStG).

Beispiel:

Die ABC-OG, an der die Gesellschafter A, B und C zu je 1/3 beteiligt sind, führt die Teilbetriebe I, II und III. Möglichkeiten einer entflechtenden bzw. nichtverhältniswahrenden Aufteilung sind bspw.:

Jeder der Gesellschafter erhält einen Teilbetrieb, den er als Einzelunternehmer fortführt.

A erhält den Teilbetrieb I, B und C errichten eine neue Mitunternehmerschaft, die die Teilbetriebe II und III fortführt.

A erhält den Teilbetrieb I und gründet mit B und C eine neue Mitunternehmerschaft, die die Teilbetriebe II und III fortführt.

1523

Eine nicht verhältniswahrende bzw. entflechtende Aufteilung kann auch im Falle eines Mitunternehmeranteilstausches vorliegen. Da im Falle der Aufteilung an alle Gesellschafter Vermögen im Sinne des § 27 Abs. 2 UmgrStG übertragen werden muss, ist gedanklich zunächst von einer Vereinigung der beiden Personengesellschaften mit anschließender Aufteilung je eines Betriebes an je einen Gesellschafter auszugehen, sodass eine Grundvoraussetzung für die Anwendung des Art. V UmgrStG erfüllt ist.

Beispiel:

A und B sind je zur Hälfte an der OG 1 und der OG 2 beteiligt. Die Gesellschaften werden in der Form aufgeteilt, dass jeder der Gesellschafter die gesamte 50-prozentige Beteiligung an der einen Gesellschaft gegen Erwerb der 50-prozentigen Beteiligung an der anderen Gesellschaft aufgibt, sodass jeder der Gesellschafter die Alleingesellschafterstellung an einer OG erwirbt.

Zum Kapitalkontenclearing siehe Rz 1625.

5.1.6. Abteilung

5.1.6.1. Verhältniswahrende Abteilung

1524

Eine verhältniswahrende Abteilung liegt dann vor, wenn die Gesellschafter einer Mitunternehmerschaft beschließen, Vermögen im Sinne des § 27 Abs. 2 UmgrStG auf eine neu zu gründende oder bestehende Personengesellschaft, an der die Gesellschafter im gleichen Ausmaß wie an der realgeteilten Mitunternehmerschaft beteiligt sind, zu übertragen, sich sohin an den Beteiligungsverhältnissen nichts ändert. Der abteilenden Mitunternehmerschaft muss selbst Vermögen im Sinne des § 27 Abs. 2 UmgrStG verbleiben.

Beispiel:

An der AB-OG sind die Gesellschafter A und B je zur Hälfte beteiligt. Die OG führt die Teilbetriebe I und II. A und B beschließen, die OG in der Weise abzuteilen, dass die OG den Teilbetrieb I behält, und der Teilbetrieb II auf die neu errichtete AB-OG2, an der A und B ebenfalls je zur Hälfte beteiligt sind, übertragen wird.

5.1.6.2. Nichtverhältniswahrende bzw. entflechtende Abteilung

1525

Eine nicht verhältniswahrende bzw. entflechtende Abteilung liegt dann vor, wenn die Gesellschafter einer Mitunternehmerschaft beschließen, Vermögen im Sinne des § 27 Abs. 2 UmgrStG auf den oder die ausscheidenden Gesellschafter als Abfindung zu übertragen, die Mitunternehmerschaft jedoch bestehen bleibt und selbst Vermögen im Sinne des § 27 Abs. 2 UmgrStG behält. Auch in diesem Fall führen die abgefundenen Mitunternehmer das ihnen übertragene Vermögen allein als Einzelunternehmer oder gemeinsam in bereits bestehenden Mitunternehmerschaften fort, oder schließen sich selbst wieder zu einer oder mehreren neuen Mitunternehmerschaften zusammen. Die Gesellschafter können an sämtlichen Nachfolgegesellschaften in unterschiedlichem Ausmaß, aber auch nur an einzelnen Nachfolgegesellschaften beteiligt sein (dies entspricht der nicht verhältniswahrenden Spaltung im Sinne des Art. VI UmgrStG).

Beispiel:

Die ABC-OG, an der die Gesellschafter A, B und C zu je 1/3 beteiligt sind, führt die Teilbetriebe I, II und III. Möglichkeiten einer entflechtenden bzw. nichtverhältniswahrenden Abteilung sind bspw.:

A erhält den Teilbetrieb I, B und C führen die OG mit den Teilbetrieben II und III fort

A erhält den Teilbetrieb I, bleibt aber zusammen mit B und C an der OG beteiligt, die die Teilbetriebe II und III fortführt.

Eine nichtverhältniswahrende bzw. entflechtende Abteilung kann auch im Falle der Übertragung eines Mitunternehmeranteiles vorliegen.

Beispiel:

A, B und C sind je zu einem Drittel an der ABC-OG beteiligt. Die OG wird durch Abteilung in der Form realgeteilt, dass C aus der OG ausscheidet und mit einem von der OG gehaltenen Mitunternehmeranteil an der Y-KG abgefunden wird. A und B bleiben Gesellschafter der OG, die ihren Betrieb fortführt.

5.1.7. Erfordernis eines Teilungsvertrages

5.1.7.1. Allgemeines

1526

§ 27 Abs. 1 UmgrStG setzt als Grundlage für die Vornahme einer Realteilung den Abschluss eines schriftlichen Teilungsvertrages (Gesellschaftsvertrages) voraus. Dieses Rechtsgeschäft muss nicht ausdrücklich als Teilungsvertrag bezeichnet werden, es muss aber klar erkennbar sein, dass es sich um einen gesellschaftsrechtlichen Vorgang handelt. Beim Teilungsvertrag handelt es sich um eine gesellschaftsrechtlich veranlasste Willenseinigung zwischen den Teilungspartnern über eine Vermögensübertragung.

Der Teilungsvertrag kann wegen des Erfordernisses der Einholung von Genehmigungen (zB Grundverkehrs- oder Kartellbehörde) auch aufschiebend bedingt abgeschlossen werden.

Der Teilungsvertrag ist jedenfalls dann vollständig, wenn er folgende Punkte enthält:

- Teilungspartner
- Teilungsstichtag (Rz 1536 ff)
- Das definierte Teilungsvermögen (Teilungsmassen; Rz 1545 ff) unter Bezugnahme auf den zugrunde liegenden Jahres- oder Zwischenabschluss gemäß § 4 Abs. 1 EStG 1988 und die darauf aufbauende Teilungsbilanz (Rz 1598 ff)
- Vereinbarte Gegenleistung (Rz 1564 ff).

5.1.7.2. Steuerwirksame Anpassungsklausel

1527

Zur Unwirksamkeit von Steuerklauseln siehe Rz 1516.

Steuerwirksam ist eine Vertragsklausel dahingehend, dass Änderungen des Buch- und Verkehrswertes auf Grund abgabenbehördlicher Feststellungen zu einer Adaptierung der Ausgleichszahlungen (im Rahmen der Drittelbegrenzung) und der Ausgleichsposten führen sollen. Das Fehlen einer solchen Klausel berechtigt die Abgabenbehörde allerdings nicht, die begehrten Anpassungen von vornherein abzulehnen.

Zur vertraglichen Fristenklausel siehe Rz 1543.

5.1.8. Teilungsrelevante Faktoren

5.1.8.1. Anteil am Gesamtverkehrswert und Verkehrswert der Teilungsmasse - Ausgleichszahlung

5.1.8.1.1. Allgemeines

1528

Eine Realteilung zu Buchwerten ist nach § 27 Abs. 1 UmgrStG nur möglich, wenn Vermögen im Sinne des § 27 Abs. 2 und 3 UmgrStG ohne oder ohne wesentliche Ausgleichszahlungen tatsächlich auf Nachfolgeunternehmer übertragen wird. Dabei ist Folgendes zu prüfen:

- Stimmt der Verkehrswert der aufzugebenden Beteiligung an der teilenden Personengesellschaft mit dem Verkehrswert der Teilungsmasse überein, liegt ein (unternehmens- und) abgabenrechtlich äquivalentes Verhalten vor.
- Stimmt der Verkehrswert der aufzugebenden Beteiligung an der teilenden Personengesellschaft mit dem Verkehrswert der Teilungsmasse nicht überein, kann
  - ein innerbetrieblicher Ausgleich durch die Zuordnung von neutralen Aktiva und Passiva zu den Teilungsmassen (siehe Rz 1574 ff) oder ein Verschieben von Aktiva und Passiva im Rahmen des nach § 29 Abs. 1 UmgrStG anwendbaren § 16 Abs. 5 Z 1 und 4 UmgrStG zwischen den Teilungsmassen versucht (siehe Rz 1617 f) oder
  - ein externer Ausgleich durch eine Ausgleichszahlung der begünstigten Gesellschafter an die benachteiligten gewählt oder
  - eine Kombination von beiden vereinbart werden.

Die Ausgleichszahlungen stellen beim Leistenden keine Betriebsausgabe und beim Empfänger keine Betriebseinnahme dar.

1529

Wird bei fehlender Übereinstimmung

- auf einen Ausgleich zum Teil oder zur Gänze verzichtet, kann eine Äquivalenzverletzung im Sinne des § 31 Abs. 1 Z 1 UmgrStG mit Schenkungswirkung vorliegen (siehe Rz 1629), die die Geltung des Art. V UmgrStG nicht beeinträchtigt, wenn im Übrigen die notwendige Vorsorge gegen eine Steuerlastverschiebung getroffen wird (Rz 1532)
- die Drittelgrenze durch Ausgleichszahlungen überschritten, liegt eine Verletzung der Anwendungsvoraussetzungen des Art. V UmgrStG vor, die zum Veräußerungs(Aufgabe)tatbestand des § 24 Abs. 7 EStG 1988 bei der Personengesellschaft (für alle Gesellschafter) zum Teilungsstichtag führt.

Zu den steuerlichen Wirkungen beim Rechtsnachfolger siehe Rz 1624 f.

5.1.8.1.2. Drittelbegrenzung

1530

Ausgleichszahlungen zwischen den am Teilungsvorgang beteiligten Steuerpflichtigen dürfen nach § 29 Abs. 2 UmgrStG ein Drittel des Verkehrswertes des empfangenen Vermögens nicht übersteigen, andernfalls ist insgesamt ein entgeltlicher Vorgang anzunehmen, der die Anwendung des Art. V UmgrStG zur Gänze ausschließt (vgl. zur verunglückten Realteilung Rz 1640 f).

Bei Prüfung der Drittelgrenze sind die Ausgleichszahlungen in Relation zum Wert jenes Vermögens zu setzen, das der Empfänger der Ausgleichszahlungen erhält.

> *Beispiel:*
>
> *A und B sind zu je 50% an der AB-OG beteiligt, die die Teilbetriebe I und II führt. Der Verkehrswert des Teilbetriebs I beläuft sich auf 5 Mio., jener des Teilbetriebes II auf 3 Mio. A und B vereinbaren eine Aufteilung der OG in der Form, dass A den Teilbetrieb I und B den Teilbetrieb II erhält. Zum Ausgleich der Wertdifferenzen muss A an B 1 Mio. zahlen. Diese Ausgleichszahlung ist zum Verkehrswert des von B empfangenen Vermögens, also zum Verkehrswert des Teilbetriebs II in Relation zu setzen. Da sie nicht mehr als ein Drittel von 3 Mio. beträgt, liegt eine Realteilung im Sinne des Art. V UmgrStG vor.*

5.1.8.1.3. Verdeckter Spitzenausgleich

1531

Den Ausgleichszahlungen auf Grund ausdrücklicher Vereinbarungen der Gesellschafter sind Einlagen gleichzuhalten, die zum Zwecke des Herstellens der Teilungsfähigkeit der Vermögen geleistet werden (so genannter verdeckter Spitzenausgleich). Ein Zusammenhang einer Einlage mit der Herstellung der Teilungsfähigkeit der Vermögen kann insb. dann vorliegen, wenn die Einlage kurze Zeit (Richtwert: 6 Monate) vor dem Teilungsstichtag geleistet wird. Zur Behandlung von rückwirkenden Einlagen nach dem Stichtag siehe Rz 1609 f. Zur Behandlung der Zurechnung von Fremdkapital siehe Rz 1575.

5.1.8.2. Anteil an den Gesamtreserven und Gesamtreserven der Teilungsmasse - Ausgleichsposten

5.1.8.2.1. Grundsätzliches

1532

Die Vornahme einer Realteilung zu Buchwerten ist nach § 29 Abs. 1 UmgrStG nur zulässig, wenn für die weitere Gewinnermittlung Vorsorge getroffen wird, dass es bei den an der Teilung beteiligten Steuerpflichtigen durch den Vorgang der Teilung zu keiner endgültigen Verschiebung der Steuerbelastung kommt. Diese Verschiebung tritt ein, wenn die im übernommenen Vermögen enthaltenen steuerhängigen Gesamtreserven nicht dem auf die aufgegebene Beteiligung an der Mitunternehmerschaft entfallenden Anteil an den

steuerhängigen Gesamtreserven der Mitunternehmerschaft entsprechen und keine Vorsorge getroffen wird.

Die einzige im Gesetz vorgesehene Vorsorgemethode ist die Bildung von Ausgleichsposten, durch die die "überspringenden" stillen Reserven ausgewiesen und ausgeglichen werden. Diese Ausgleichsposten stellen keine Wirtschaftsgüter dar, sondern sind nur Bilanzierungshilfen. Die Ausgleichposten beziehen sich nur auf die Verschiebung stiller Reserven. Diese Vorsorge ist unabhängig von der Frage zu treffen, ob es im Hinblick auf die Wertverhältnisse der in den Teilungsvorgang einbezogenen Vermögen zu Ausgleichszahlungen im Sinne des § 29 Abs. 2 UmgrStG kommt. Der Ausgleichposten kann daher auch jenen Nachfolgeunternehmer "belasten", der eine Ausgleichszahlung erhalten hat.

Die Vorsorge gegen eine Verschiebung kann sich nur auf in der Teilungsmasse enthaltene steuerhängige stille Reserven einschließlich eines allfälligen Firmenwertes beziehen. Daher sind etwa stille Reserven des zum Anlagevermögen gehörenden Grund und Bodens, die bei der Gewinnermittlung nach § 4 Abs. 1 bzw. Abs. 3 EStG 1988 außer Ansatz bleiben, nicht Gegenstand der Einbeziehung in Ausgleichsposten.

5.1.8.2.2. Behandlung der Ausgleichsposten

1533

Ausgleichsposten sind ab dem dem Teilungsstichtag folgenden Wirtschaftsjahr gleichmäßig verteilt auf 15 Wirtschaftsjahre steuerwirksam abzusetzen bzw. aufzulösen:

- Der Rechtsnachfolger hat einen aktiven Ausgleichsposten einzustellen, wenn der Anteil der in der ihm zukommenden Teilungsmasse enthaltenen Gesamtreserven (stillen Reserven inklusive Firmenwert) den beteiligungsbezogenen Anteil an den Gesamtreserven der Personengesellschaft übersteigt. Der Gesellschafter bekommt in diesem Fall zu viel an steuerhängigen stillen Reserven zugewiesen. Der aktive Ausgleichsposten ist gleichmäßig auf 15 Wirtschaftsjahre verteilt steuerwirksam abzuschreiben. Damit wird im Ergebnis die bei späterer Realisierung eintretende zu hohe Steuerpflicht neutralisiert.
- Der Rechtsnachfolger hat einen passiven Ausgleichsposten einzustellen, wenn der Anteil der in der ihm zukommenden Teilungsmasse enthaltenen Gesamtreserven den beteiligungsbezogenen Anteil an den Gesamtreserven der Personengesellschaft unterschreitet. Der Gesellschafter bekommt in diesem Fall zu wenig an steuerhängigen stillen Reserven zugewiesen. Der passive Ausgleichsposten ist gleichmäßig auf 15

Wirtschaftsjahre verteilt gewinnerhöhend aufzulösen. Damit wird im Ergebnis die bei späterer Realisierung eintretende zu niedrige Steuerpflicht neutralisiert.

Zur weiteren Behandlung der Ausgleichsposten siehe Rz 1623.

1534

Die gesetzte Vorsorgemaßnahme muss erkennbar vom Bestreben getragen sein, die Verschiebung stiller Reserven einschließlich eines Geschäfts- oder Firmenwertes zu vermeiden. Bloße Ungenauigkeiten in der Schätzung der stillen Reserven führen nicht zum Versagen der Buchwertfortführung, sondern lediglich zu einer entsprechenden Berichtigung.

Beispiel:

AB-OG			
Teilbetrieb I	*4.000.000*	*Teilungskapital A*	*3.050.000*
Teilbetrieb II	*2.100.000*	*Teilungskapital B*	*3.050.000*

A übernimmt den Teilbetrieb I, B den Teilbetrieb II. A und B haben vor der Teilung Anteile im Wert von jeweils 4 Mio. Zum Ausgleich der Wertverhältnisse leistet A an B eine Ausgleichszahlung von 1 Mio. Überdies tritt eine Verschiebung in den stillen Reserven ein, die auf A und B vor der Teilung zu jeweils 950.000 entfallen. Nach der Teilung entfallen auf A 1 Mio. und auf B 900.000. Eine Buchwertfortführung ist zulässig, wenn A und B zur Vermeidung dieser Verschiebung Ausgleichsposten einstellen. Die Eröffnungsbilanzen der Einzelunternehmen haben dann folgenden Inhalt:

Einzelunternehmen A			
Teilbetrieb I	*4.000.000*	*Kapital A*	*3.050.000*
Ausgleichsposten	*50.000*	*Ausgleichsverbindlichkeit*	*1.000.000*

Einzelunternehmen B			
Teilbetrieb II	*2.100.000*	*Kapital B*	*3.050.000*
Ausgleichsforderung	*1.000.000*	*Ausgleichsposten*	*50.000*

Für A stellt die Ausgleichszahlung als solche keinen abzugsfähigen Aufwand, für B keinen steuerpflichtigen Ertrag dar. Werden die Nachfolgeunternehmen unmittelbar nach der Teilung veräußert, würde A unter Anrechnung der Ausgleichsverbindlichkeit 4 Mio. (bar) erlösen, B in Hinblick auf den zusätzlichen Wert seiner Ausgleichsforderung ebenfalls 4 Mio. erhalten. Bei beiden Nachfolgeunternehmern ergäbe sich wie vor der Realteilung eine Realisierung stiller Reserven von jeweils 950.000.

5.1.8.2.3. Fehlen einer Vorsorge

1535

Wird die erforderliche Vorsorge nicht getroffen, ist nach § 29 Abs. 1 UmgrStG in Verbindung mit § 24 Abs. 2 letzter Satz UmgrStG bei der auf- oder abteilenden Mitunternehmerschaft der Teilwert der übertragenen Wirtschaftsgüter einschließlich selbst geschaffener unkörperlicher Wirtschaftsgüter anzusetzen (vgl. Rz 1643), ohne dass die Geltung des Art. V UmgrStG im Übrigen beeinträchtigt ist.

Ergibt sich aus dem Teilungsvertrag, dass wegen den vorliegenden Verkehrs- bzw. Buchwerten eine Vorsorge nicht erforderlich erscheint, ist bei nachträglicher Berichtigung dieser Werte eine Korrektur dahingehend vorzunehmen, dass eine richtige Vorsorge getroffen wird.

Auch eine Vorsorge im Wege einer Vereinbarung von Zahlungen zum Ausgleich von Mehr- bzw. Minderbelastungen an Einkommen- oder Körperschaftsteuer entspricht nicht den Voraussetzungen des § 29 Abs. 1 UmgrStG.

5.1.9. Teilungsstichtag

5.1.9.1. Rückwirkungsfiktion

1536

Teilungsstichtag ist der Tag, zu dem das Vermögen der realzuteilenden Personengesellschaft mit ertragsteuerlicher Wirksamkeit auf den oder die Nachfolgeunternehmer übergehen soll. Teilungsstichtag kann jeder von den Teilungspartnern bestimmte Tag sein (§ 28 in Verbindung mit § 13 Abs. 1 UmgrStG).

Bei einem vom Regelbilanzstichtag abweichenden Teilungsstichtag liegt – für an Nachfolgeunternehmer übertragene Betriebe - kein zustimmungsbedürftiger Wechsel des Bilanzstichtages im Sinne des § 2 Abs. 7 EStG 1988 vor.

Für den im Falle einer Abteilung bei der Personengesellschaft verbleibenden Betrieb läuft das Wirtschaftsjahr mangels Vorliegens einer "neuen" Personengesellschaft weiter. Die Auskehrung eines Mitunternehmeranteiles hat auf das Wirtschaftsjahr der Personengesellschaft ebenfalls keinen Einfluss.

Im Falle der Aufteilung endet mit dem Stichtag das Wirtschaftsjahr der untergehenden Mitunternehmerschaft.

1537

Der Teilungsvertrag kann einen bevorstehenden oder einen rückwirkenden Teilungsstichtag festlegen oder den Vertragstag als Stichtag definieren. Bei vertragsstichtags- oder zukunftsbezogenen Stichtagen können nur einzelne Fakten der Realteilung im Rahmen eines Grundsatzvertrages (Festlegung des Stichtages, abstrakte Definition der Teilungsmasse, Bestimmung des oder der Ausscheidenden) festgelegt werden. Dieser vorläufige Vertrag

muss ergänzt und vervollständigt werden und ist in diesem Sinn ebenfalls ein rückwirkender, da die Endfassung einer abschließenden Willensübereinstimmung und damit der Unterfertigung bedarf. Es sind daher auch in diesem Fall auf Grund des Verweises auf § 202 Abs. 2 UGB innerhalb von neun Monaten ab dem Stichtag die Ergänzungen vorzunehmen (Bilanzerstellung, soweit nach § 12 Abs. 2 UmgrStG erforderlich, Wertermittlung, Gegenleistungsdefinition) und der zuständigen Behörde vorzulegen. Sowohl in diesem Fall als auch in jenem, dass der Teilungsstichtag ausdrücklich auf einen Zeitpunkt vor Unterfertigung des Teilungsvertrages rückbezogen wird, ist diese Rückbeziehung steuerlich anzuerkennen, wenn die Realteilung innerhalb der nach § 28 UmgrStG maßgebenden in § 13 Abs. 1 UmgrStG genannten Frist von neun Monaten beim zuständigen Firmenbuchgericht angemeldet bzw. beim zuständigen FA gemeldet wird.

1537a

Für die Fristenberechnung ist in abgabenrechtlicher Sicht sowohl bei Zuständigkeit des Firmenbuches als auch bei jener des Finanzamtes § 108 BAO maßgebend. Der Fristenlauf wird mit dem gewählten Teilungsstichtag in Gang gesetzt. Die Tage des Postenlaufs werden in die Neunmonatsfrist nicht eingerechnet.

Im Hinblick auf die Tatsache, dass in Fällen der Zuständigkeit des Firmenbuchgerichts (Rz 1538) § 902 Abs. 2 ABGB als maßgeblich angesehen wird (OGH 17.7.1997, 6 Ob 124/97x), hat die abgabenrechtliche Fristenregelung Nachrang.

- Sollte eine abgabenrechtlich rechtzeitige aber nach Firmenbuchrecht verspätete Anmeldung einer Realteilung vom Firmenbuchgericht zurückgewiesen werden, ist eine Realteilung im Sinne des Art. V UmgrStG auch abgabenrechtlich nicht zustandegekommen.
- Sollte eine abgabenrechtlich rechtzeitige aber nach Ablauf der Frist des § 902 Abs. 2 ABGB angemeldete Realteilung vom Firmenbuchgericht nicht zurückgewiesen werden, ist die Realteilung im Sinne des Art. V UmgrStG wirksam geworden.

Zur Fristverletzung siehe Rz 1541.

Zur Berechnung der Fristen bei Teilungsstichtagen zu einem Monatsende siehe Rz 775.

5.1.9.2. Rückwirkungsfrist

5.1.9.2.1. Fälle der Anmeldung beim Firmenbuch

1538

Beim zuständigen Firmenbuchgericht ist eine fristgerechte Anmeldung einer Realteilung nach § 28 in Verbindung mit § 13 Abs. 1 UmgrStG in folgenden Fällen erforderlich:

- Bei Löschung einer protokollierten Personengesellschaft (Aufteilung).

- Beim Ausscheiden eines eingetragenen Gesellschafters aus einer protokollierten Personengesellschaft (Abteilung).

Unabhängig von der umgründungssteuerrechtlichen Zuständigkeit und von einer Neunmonatsfrist besteht bei Übertragung von (Teil-)Betrieben von protokollierten Personengesellschaften eine Eintragungspflicht ins Firmenbuch gemäß § 3 Z 15 FBG; diese Verpflichtung hat allerdings keine umgründungssteuerrechtliche Bedeutung.

5.1.9.2.2. Fälle der Meldung beim Finanzamt

1539

In allen nicht vom Firmenbuch erfassten Fällen ist eine Realteilung nach § 28 UmgrStG in Verbindung mit § 13 Abs. 1 UmgrStG bei dem gemäß den §§ 55, 56 oder 58 BAO für die Nachfolgeunternehmer zuständigen Wohnsitz-, Tätigkeits- oder Sitzfinanzamt oder dem nach § 54 BAO für eine übernehmende Mitunternehmerschaft zuständigen FA fristgerecht im Sinne des § 108 Abs. 4 BAO zu melden. Darunter fallen insb. die folgenden Realteilungsvorgänge:

- Aufteilung einer nichtprotokollierten Personengesellschaft
- Ausscheiden eines Gesellschafters aus einer nichtprotokollierten Personengesellschaft (Abteilung)
- (Teil-)Betriebs- oder Mitunternehmeranteilsübertragungen einer nichtprotokollierten Personengesellschaft auf protokollierte Übernehmende (bspw. bei Realteilung einer Kapitalgesellschaft und atypisch stille Gesellschaft)
- (Teil-)Betriebs- oder Mitunternehmeranteilsübertragungen einer protokollierten Personengesellschaft auf nicht zur Gänze aus der Personengesellschaft Ausscheidende
- Änderungen der Beteiligungsverhältnisse bei bestehend bleibenden Personengesellschaften, an denen die gleichen Personen (gleich oder ungleich) beteiligt sind.

Bei einer Mehrheit von Übernehmenden müssen alle Meldungen rechtzeitig bei dem zuständigen FA bzw. den zuständigen FÄ eintreffen.

1539a

Fehlt es bei der Übertragung von Vermögen im Wege einer Realteilung einer ausländischen übertragenden Personengesellschaft an einem zuständigen inländischen Firmenbuchgericht bzw. FA, ist die Meldung der Realteilung bei dem für den Rechtsnachfolger zuständigen inländischen FA maßgeblich.

Ist bei einer Realteilung im Ausland nur inländisches Vermögen eines ausländischen Nachfolgeunternehmers betroffen, ist die Meldung bei dem für das übertragene Vermögen zuständigen FA zu erstatten.

1539b

Im Gegensatz zu den Fällen der Anmeldung beim Firmenbuch erfolgt auf Grund der Meldung beim zuständigen FA keine mit Konstitutivwirkung verbundene Bestätigung oder Zurückweisung. Die steuerliche Wirksamkeit einer alle Voraussetzungen des § 27 UmgrStG erfüllenden Realteilung ist daher mit dem Tag des rechtzeitigen Einlangens der vollständigen Meldung selbst gegeben (Rz 1540). Damit kommt der Meldung eine über eine bloße Formvorschrift hinausgehende Bedeutung zu. Ein Zurückziehen der erfolgten Meldung seitens der teilenden Personengesellschaft hebt die Wirkung einer nach Art. V UmgrStG vollzogenen Realteilung nicht auf.

1540

Der Textaufbau des nach § 28 maßgebenden § 13 Abs. 1 UmgrStG zeigt an, dass das System der Meldung dem System der Anmeldung beim Firmenbuch gleichgestellt bzw. ihm nachempfunden ist. Die Meldung muss daher, um die Eigenschaft einer die Steuerwirksamkeit einer Realteilung auslösenden Handlung zu besitzen, vollständig sein und alle Mindestelemente des Teilungsvertrages einschließlich erforderlicher Beilagen in exakter und jeden Zweifel ausschließenden Form enthalten oder sich auf den unterfertigten Teilungsvertrag beziehen.

Zum Inhalt der Meldung bei rückbezogenen und vorbezogenen Realteilungen siehe die entsprechend anzuwendenden Rz 786 bis Rz 788, zu sonstigen Rechtsfolgen Rz 789 bis Rz 791.

5.1.9.2.3. Folgen der Fristverletzung

5.1.9.2.3.1. Verspätete Anmeldung bei dem Firmenbuchgericht

1541

Weist das Firmenbuchgericht die nicht fristgerechte (nach Ablauf der Neunmonatsfrist vorgenommene) Anmeldung der Realteilung in Form einer Aufteilung einer protokollierten Personengesellschaft als verspätet zurück, kann Art. V UmgrStG in dieser Form nicht zur Anwendung gelangen.

Sollten trotz steuerlich verspäteter Anmeldung der Realteilung die entsprechenden Eintragungen im Firmenbuch erfolgen und sind die Anwendungsvoraussetzungen des § 27 UmgrStG im Übrigen gegeben, ist die Realteilung als solche im Sinne des Art. V UmgrStG zu werten, auf die die Rechtsfolgen einer verspäteten Anmeldung anzuwenden sind.

Es geht zunächst nur die Möglichkeit einer rückwirkenden Umgründung verloren, es gilt der Tag des Abschlusses des Teilungsvertrages als Ersatzstichtag. In der Folge sind zwei Folgewirkungen denkbar:

- Die Personengesellschaft nimmt die Sanierungsmöglichkeit des § 13 Abs. 1 vorletzter Satz UmgrStG wahr (siehe Rz 765), in diesem Fall bleiben die Wirkungen des Art. V UmgrStG - bezogen auf den Ersatzstichtag - erhalten.
- Die Personengesellschaft nimmt die Sanierungsmöglichkeit des § 13 Abs. 1 vorletzter Satz UmgrStG nicht wahr oder kann sie auf Grund eines verspäteten Erkennens einer Fristverletzung nicht mehr wahrnehmen. In diesem Fall liegt eine Verletzung der Anwendungsvoraussetzungen des Art. V UmgrStG vor. Es kommt zum Veräußerungstatbestand gemäß § 24 Abs. 7 EStG 1988 bzw. § 20 KStG 1988 auf den ursprünglich gewählten Teilungsstichtag (siehe Rz 1640 ff).

5.1.9.2.3.2. Sonstige Fälle der verspäteten Anmeldung bzw. Meldung

1542

In allen anderen als den unter Rz 1541 genannten Fällen der verspäteten Anmeldung bzw. Meldung der Realteilung kommen die in Rz 1541 dargestellten Folgewirkungen zur Anwendung.

5.1.9.2.3.3. Fristbezogene Vertragsklausel

1543

Die zwingende Gewinnverwirklichung kann vermieden werden, wenn im Teilungsvertrag eine Klausel enthalten ist, nach der die tatsächliche Vermögensübertragung am Tag der fristgerechten Anmeldung beim Firmenbuchgericht bzw. am Tag der fristgerechten Meldung bei der zuständigen Abgabenbehörde erfolgen soll. Bei Fristverletzung kann eine noch nicht vollzogene Realteilung daher nicht wirksam werden bzw. ist davon auszugehen, dass das umzugründende Vermögen der Mitunternehmerschaft dem Rechtsnachfolger nur zur Nutzung überlassen wurde, sodass eine Vermögensübertragung nicht Platz greifen konnte.

5.1.9.3. Erfordernis der Zurechnung des Vermögens zur übertragenden Mitunternehmerschaft

1544

Zu den Anwendungsvoraussetzungen einer Realteilung zu Buchwerten gehört, dass das am Tag des Abschlusses des Teilungsvertrages vorhandene und zu übertragende Vermögen auch zum Teilungsstichtag den Mitunternehmern im Sinne des § 24 BAO zuzurechnen war (siehe Rz 1573). Eine Ausnahme von diesem Grundsatz ist nur für Vermögenserwerbe im Erbwege möglich (§ 28 in Verbindung mit § 13 Abs. 2 UmgrStG), siehe Rz 809 und Rz 1345.

Wird die Realteilung vertragsgemäß auf ein Vermögen bezogen, das den Mitunternehmern zum geplanten Teilungsstichtag noch nicht zuzurechnen war, kann die Realteilung auf diesen Stichtag nicht wirksam erfolgen (zB Gesellschafterwechsel zwischen Stichtag und Vertragstag).

Nach dem nach § 28 UmgrStG maßgebenden § 13 Abs. 2 UmgrStG gilt der Tag des Abschlusses des Teilungsvertrages als Ersatzstichtag. In der Folge sind zwei Folgewirkungen denkbar:

- Die Personengesellschaft nimmt die Sanierungsmöglichkeit des § 13 Abs. 2 UmgrStG wahr (siehe Rz 765), in diesem Fall bleiben die Wirkungen des Art. V UmgrStG - bezogen auf den Ersatzstichtag - erhalten.
- Die Personengesellschaft nimmt die Sanierungsmöglichkeit des § 13 Abs. 2 UmgrStG nicht wahr oder kann sie auf Grund eines verspäteten Erkennens des Fehlens des Zurechnungserfordernisses nicht mehr wahrnehmen. In diesem Fall liegt eine Verletzung der Anwendungsvoraussetzungen des Art. V UmgrStG vor. Es kommt zum Veräußerungstatbestand gemäß § 24 Abs. 7 EStG 1988 bzw. § 20 KStG 1988 auf den ursprünglich gewählten Teilungsstichtag (siehe Rz 1640 ff).

Unschädlich ist der Wechsel eines reinen Arbeitsgesellschafters ohne Vermögensbeteiligung.

5.1.10. Erfordernis eines teilungsfähigen Vermögens

5.1.10.1. Allgemeines

1545

Die Vornahme einer nach Art. V UmgrStG begünstigten Realteilung setzt voraus, dass das zu übertragende Vermögen im Sinne des § 27 Abs. 2 UmgrStG am Teilungsstichtag, jedenfalls aber am Tag des Abschlusses des Teilungsvertrages, einen positiven Verkehrswert besitzt, und tatsächlich auf Nachfolgeunternehmer übertragen wird (§ 27 Abs. 1 UmgrStG).

Bei der Aufteilung muss jeder Mitunternehmer Vermögen im Sinne des § 27 Abs. 2 UmgrStG erhalten, bei der Abteilung muss jeder abzufindende Mitunternehmer Vermögen im Sinne des § 27 Abs. 2 UmgrStG erhalten und die verbleibende Mitunternehmerschaft Vermögen im Sinne des § 27 Abs. 2 UmgrStG behalten.

5.1.10.2. Positiver Verkehrswert

5.1.10.2.1. Begriff

1546

Die Teilungsmasse muss am Teilungsstichtag, jedenfalls aber am Tag des Abschlusses des Teilungsvertrages, bei

- Aufteilung hinsichtlich des auf die Gesellschafter übergehenden Vermögens
- Abteilung hinsichtlich des auf den bzw. die ausscheidenden Gesellschafter übergehenden Vermögens

einen Verkehrswert von mehr als Null besitzen (§ 23 Abs. 1 UmgrStG).

1547

Der positive Verkehrswert muss bei dem von der teilenden Personengesellschaft unmittelbar übertragenen Vermögen gegeben sein. Diese Voraussetzung bezieht sich nicht auf die nach der Umgründung entstehende Unternehmensform, sondern auf den Wert des umzugründenden Vermögens vor der Realteilung und ist daher isoliert und unbeeinflusst von möglichen Synergieeffekten zu betrachten (Stand-alone-Betrachtung). Daraus ergibt sich, dass die zum geplanten Umgründungsstichtag allenfalls fehlende Umgründungsfähigkeit auf Grund einer realen (wirtschaftlichen) Überschuldung bis zum Vertragstag herzustellen ist. Dies kann geschehen durch

- eine entsprechende Besserung der wirtschaftlichen Ertragslage in der Zeit zwischen dem Realteilungsstichtag und dem Vertragsabschlusstag, oder
- durch solche rückwirkende Korrekturmaßnahmen im Sinne des § 16 Abs. 5 UmgrStG (rückbezogene Einlagen oder Nutzung der Verschiebetechnik),

die das Vorliegen eines (nachhaltigen) positiven Verkehrswertes auch ohne nachfolgende Realteilung rechtfertigen.

Ein positiver Verkehrswert liegt trotz buchmäßig überschuldeten Vermögens vor, wenn im Vermögen entsprechend hohe stille Reserven und/oder ein originärer Firmenwert mit dementsprechend guten künftigen Ertragsaussichten enthalten sind.

Die Personengesellschaft hat den positiven Verkehrswert im Zweifel durch ein begründetes Gutachten eines Sachverständigen nachzuweisen. Dem Gutachten kommt die Stellung eines Beweismittels im Sinne der BAO zu, das wie jedes andere der Würdigung der Abgabenbehörde unterliegt. Zum Sachverständigen kann auch der die Realteilung betreuende Wirtschaftstreuhänder bestellt werden. Siehe Rz 685.

Kommt bis zum Abschluss des Teilungsvertrages ein positiver Verkehrswert nicht zu Stande, ist eine Realteilung im Sinne des Art. V UmgrStG nicht möglich, was zur Ermittlung eines Veräußerungsgewinnes führt. Es bestehen keine Bedenken, von einer Gewinnverwirklichung abzusehen, wenn Vorsorgemaßnahmen nicht zu treffen sind und damit ein Übergang von allfälligen Reserven auf andere Personen nicht stattfindet.

5.1.10.2.2. Grundsätze der Unternehmensbewertung

Siehe Rz 682 ff.

5.1.10.3. Betrieb

1548

Der Betrieb als Übertragungsobjekt im Sinne des § 27 Abs. 2 UmgrStG ist nach dem hier maßgebenden EStG 1988 ein in sich organisch geschlossener Komplex von Wirtschaftsgütern, der die wesentliche Grundlage einer im wirtschaftlichen Verkehr stehenden Tätigkeit bildet und dem Übernehmer objektiv die Fortführung ermöglicht (vgl. EStR 2000 Rz 5507 ff).

Auch ein verpachteter oder ruhender - noch nicht aufgegebener - Betrieb (siehe EStR 2000 Rz 5647 bis Rz 5653) ist als begünstigtes Vermögen übertragbar.

Erfüllt einer der Betriebe die Kriterien nicht, kommt es nach allgemeinem Steuerrecht bei der zu teilenden Mitunternehmerschaft zur Veräußerungsgewinnbesteuerung im Sinne des § 24 Abs. 7 EStG 1988, die auch für den anderen einen Betrieb übernehmenden Teilungspartner maßgebend ist.

5.1.10.4. Teilbetrieb

1549

Der Teilbetrieb als Übertragungsobjekt im Sinne des § 27 Abs. 2 UmgrStG ist nach dem hier maßgebenden EStG 1988 als organisch in sich geschlossener Betriebsteil zu sehen, der mit einer gewissen Selbstständigkeit ausgestattet ist und durch seine organische Geschlossenheit es ermöglicht, die gleiche Erwerbstätigkeit ohne weiteres fortzusetzen (vgl. EStR 2000 Rz 5579 ff).

Der Teilbetriebsbegriff muss aus der Sicht der teilenden Personengesellschaft gegeben sein. Entscheidend ist, dass der zu übertragende Teilbetrieb am Realteilungsstichtag bereits als solcher existiert und nicht erst in der Zeit zwischen Realteilungsstichtag und Vertragstag geschaffen wird. Die Teilbetriebseigenschaft darf durch Teilungsmaßnahmen nicht verloren gehen.

Verpachtete oder ruhende (noch nicht aufgegebene) Teilbetriebe können im Rahmen der Realteilung übertragen werden. Erfüllt einer der Teilbetriebe die Kriterien nicht, kommt es nach allgemeinem Steuerrecht bei der zu teilenden Mitunternehmerschaft zur Veräußerungsgewinnbesteuerung im Sinne des § 24 Abs. 7 EStG 1988, die auch für den anderen einen Teilbetrieb übernehmenden Teilungspartner maßgebend ist.

5.1.10.5. Teilbetriebsfiktion

5.1.10.5.1. Anwendungsbereich

1550

Besitzt die Personengesellschaft nur einen einheitlichen Betrieb, kommt eine Realteilung im Sinne des Art. V UmgrStG auf Grund der Sonderregelung des § 27 Abs. 3 UmgrStG nur in zwei Fällen in Betracht:

- Bei einem Forstbetrieb (reiner Forstbetrieb oder Forst innerhalb einer Land- und Forstwirtschaft), der auf Grund gesetzlicher Teilungsfähigkeit geteilt wird, wobei der (die) Nachfolger mit den übernommenen, keinen Teilbetrieb im Sinne des EStG 1988 darstellenden Flächen einen Forstbetrieb führen kann (können); siehe Rz 1551 ff.
- Bei einem freiberuflichen oder gewerblichen Betrieb, bei dem die wesentliche Grundlage der Klienten-, Mandanten- oder Kundenstock (und nicht die Erzeugung oder der Handel) darstellt und bei dem der ausscheidende Gesellschafter einen bestimmten - keine Teilbetriebseigenschaft im Sinne des EStG 1988 besitzenden - Teil des Klienten-, Mandanten- oder Kundenstocks übernimmt, den er schon vor der Teilung dauerhaft betreut hat und mit dem er nach der Teilung einen Betrieb führen kann; siehe Rz 1559 ff.

5.1.10.5.2. Teilbetriebsfiktion bei Forstbetrieben

5.1.10.5.2.1. Allgemeines

1551

Die Teilbetriebsfiktion ermöglicht die Aufteilung von Flächen des dem Grunde nach unteilbaren Forstbetriebes. Zur Vermeidung unerwünschter Gestaltungen wird die erweiterte Teilungsmöglichkeit dadurch abgesichert, dass die forstbetriebliche Teilung auf einen gesetzlichen Teilungsanspruch und eine gesonderte Lebensfähigkeit (§ 15 Forstgesetz 1975, BGBl. Nr. 440/1975 idgF) der geteilten Flächen bezogen wird. Demgemäß ist Voraussetzung für die Anwendung der Teilbetriebsfiktion, dass die geteilten Flächen vom Nachfolgeunternehmer für sich (gesondert und daher auch unabhängig von einem allenfalls schon bestehenden Forstbetrieb des Teilungspartners) als Forstbetrieb (im Sinne der Begriffsbestimmung der Rz 1552 f) geführt werden können.

Abgesehen von der Teilbetriebsfiktion sind auf die Realteilung die allgemeinen Grundsätze des Art. V UmgrStG anzuwenden. Es ist daher auf den Teilungsstichtag ein Jahres- oder Zwischenabschluss der teilenden Mitunternehmerschaft aufzustellen und die Teilungsmasse in einer Teilungsbilanz darzustellen. Dabei ist das Vermögen in erster Linie nach objektiven Kriterien der Teilungsmasse zuzuordnen (Rz 1575). Nach § 29 Abs. 1 UmgrStG können

rückwirkende Korrekturen des zu teilenden Vermögens im Sinne des § 16 Abs. 5 UmgrStG vorgenommen werden.

5.1.10.5.2.2. Teilungsmassen

1552

Von den Regelungen über die Teilbetriebsfiktion können auf- und abteilende Mitunternehmerschaften Gebrauch machen, die ausschließlich einen Forstbetrieb oder neben dem forstwirtschaftlichen Betrieb auch einen anderen, vor allem landwirtschaftlichen Betrieb unterhalten. Ist neben dem forstwirtschaftlichen Betrieb ein eigenständiger Gewerbebetrieb vorhanden, ändert die einkommensteuerliche Einheitsbetrachtung nichts an der Teilungsfähigkeit des Forstbetriebes im Sinne der Teilbetriebsfiktion.

Liegen in der Mitunternehmerschaft innerhalb der Landwirtschaft und der Forstwirtschaft Teilbetriebe im Sinne des § 12 Abs. 2 Z 1 UmgrStG und damit des EStG 1988 vor (zB an getrennten Standorten), kann die Auf- oder Abteilung nach den allgemeinen Regeln des Art. V UmgrStG erfolgen.

Liegt ein in einkommensteuerlicher Hinsicht unteilbarer landwirtschaftlicher und unteilbarer forstwirtschaftlicher Betrieb vor, kann von der Teilbetriebsfiktion des § 27 Abs. 3 Z 1 UmgrStG nur hinsichtlich des forstwirtschaftlichen Teiles Gebrauch gemacht werden.

1553

Wird entgegen den vorstehend dargestellten Grundsätzen im Rahmen der Realteilung der land- und forstwirtschaftlich tätigen Mitunternehmerschaft neben der Anwendung der Teilbetriebsfiktion auf den Forstbetrieb der steuerlich nicht teilbare landwirtschaftliche Betrieb dennoch nach Flächen und dem sonstigen Vermögen geteilt, sind die Vorschriften des Art. V UmgrStG insgesamt nicht anwendbar. Es ist demzufolge ein Fall der Veräußerungsgewinnbesteuerung im Sinne des § 24 Abs. 7 EStG 1988 für das Gesamtvermögen der Mitunternehmerschaft und für sämtliche Mitunternehmer gegeben. Zur Vermeidung eines solchen Ergebnisses kann der Realteilung des Forstbetriebes eine (idR verhältniswahrende) Realteilung in Form der Übertragung des landwirtschaftlichen Betriebes auf eine Schwester-Mitunternehmerschaft vorgelagert werden. Dabei können räumlich mit dem Forstbetrieb zusammenhängende landwirtschaftlich genutzte Flächen bei Einhaltung der Bagatellgrenze (siehe Rz 1558) beim Forstbetrieb verbleiben.

Ebenso kann bei eindeutiger getrennter vertraglicher Gestaltung die Teilung des Forstbetriebes mit der Teilung des mitunternehmerischen landwirtschaftlichen Teilbetriebes verbunden werden. Dabei fällt, bei Vorliegen der Voraussetzungen, die Teilung des Forstbetriebes unter Art. V UmgrStG und ist daher mit dem Realteilungsstichtag steuerlich wirksam, während die Aufteilung des landwirtschaftlichen Teilbetriebes als

Teilbetriebsaufgabe mit Veräußerungsgewinnbesteuerung nach allgemeinem Steuerrecht nicht rückwirkend, sondern idR mit dem Tag des Vertragsabschlusses wirksam wird.

5.1.10.5.2.3. Begriff und Umfang des Forstbetriebes

1554

Der Begriff des Forstbetriebes ist zur Abgrenzung vom landwirtschaftlichen Betrieb (oder sonstigen Aktivitäten) nach ertragsteuerlichen Grundsätzen zu beurteilen. Für die Zuordnung von Grundflächen zum Forstbetrieb ist der forstrechtliche Begriff des "Waldes" (§§ 1 bis 4 Forstgesetz, BGBl. Nr. 440/1975 idgF) heranzuziehen. Dieser Begriff umfasst neben voll bestockten Waldflächen und Nutzungsflächen, die vorübergehend nicht oder nicht voll bestockt sind (Schläge, Aufforstungen usw.), auch die Kampfzonen, Räumden und jene Flächen, die zwar dauernd unbestockt sind, aber in direktem räumlichen und wirtschaftlichen Zusammenhang mit der Waldbewirtschaftung stehen, wie zB Bringungsanlagen, Holzlagerplätze und Waldschneisen.

1555

Zum Forstbetrieb zählen weiters

- die ertragsteuerlich als forstwirtschaftliche Nebenbetriebe anzusehenden Tätigkeiten wie Sägen, Schottergruben und Forstgärten,
- die Jagd und die Fischerei auf dem Forstbetrieb zugehörigen Flächen und Gewässern (ausgenommen Teichwirtschaft und Fischzucht) unabhängig davon, ob sie selbst betrieben werden oder verpachtet sind,
- Flächen, auf denen sich Betriebsgebäude des Forstbetriebes oder eines forstlichen Nebenbetriebes (Sägewerk, Jagdhütten, usw.) befinden.

1556

Zum Forstbetrieb zählen nicht

- landwirtschaftlich genutzte Flächen, die nicht unter den Waldbegriff fallen (zB Christbaumzucht, Almen, Schipisten, Wildgatter zur Wildfleischproduktion), es sei denn, sie werden im Rahmen eines Forstbetriebes betrieben (zB Forstgärten).
- Grundflächen, die direkt weder einer forstwirtschaftlichen noch einer landwirtschaftlichen Nutzung unterliegen (zB Ödland), es sei denn, die außerforstwirtschaftliche Nutzung zieht keine wesentliche Änderung der forstlichen Nutzung nach sich (zB Langlaufloipen).

5.1.10.5.2.4. Zurechnung von Wirtschaftsgütern

1557

Die Grundsätze der Gewinnermittlung nach § 4 EStG 1988 hinsichtlich der Zugehörigkeit von Wirtschaftsgütern zu einem Betriebsvermögen sind dahingehend zu beachten, dass

bewegliche, überwiegend gesamtbetrieblichen Zwecken der Mitunternehmerschaft dienende Wirtschaftsgüter zur Gänze jenem Betrieb(steil) zuzurechnen sind, in dem sie überwiegend genutzt werden.

Unterhält die Personengesellschaft nicht nur einen Forstbetrieb, sind Gebäude zum Betriebsvermögen des landwirtschaftlichen bzw. gewerblichen oder forstwirtschaftlichen Betriebes nach Maßgabe der nachhaltigen Nutzung zuzurechnen. Denkbar ist bei einer Mischnutzung auch die Begründung von Miteigentum, eine Parifizierung oder das Einräumen eines Nutzungsrechtes für den Teilungspartner. Weiters kann im Wege einer rückwirkenden Korrektur die Zuordnung des Gebäudes zu einem Partner nach § 16 Abs. 5 Z 4 UmgrStG erfolgen.

5.1.10.5.2.5. Bagatellgrenze

1558

Da ein Forstbetrieb völlig ohne landwirtschaftlich genutzte Flächen in der Praxis kaum vorstellbar erscheint, bestehen keine Bedenken, die Eigenschaft als Forstbetrieb auch dann noch als gegeben anzunehmen, wenn landwirtschaftlich genutzte oder ungenutzte Flächen, die nicht unter den Waldbegriff fallen, aber in unmittelbarem räumlichen Zusammenhang mit den Waldflächen stehen, im (Teil)Betrieb vorhanden sind, und folgende Kriterien vorliegen:

- Es besteht am Tag des Abschlusses des Teilungsvertrages kein eigener aktiv betriebener oder verpachteter landwirtschaftlicher Hauptbetrieb (die der Realteilung vorgelagerte Abteilung eines landwirtschaftlichen Betriebes im Sinne der Rz 1552 f auf den Teilungsstichtag stellt kein Hindernis dar).
- Die landwirtschaftlich genutzten Flächen umfassen nicht mehr als 20% der Gesamtgrundfläche des Forstbetriebes im Sinne des Folgepunktes.
- Als Gesamtgrundfläche gelten alle Flächen im Sinne der Rz 1552 f, wobei die nicht zum Forstbetrieb zählenden Flächen, ausgenommen Ödland, mit zu berücksichtigen und Almflächen nur mit 50% ihrer Fläche anzusetzen sind.
- Der Einheitswert der landwirtschaftlich genutzten Flächen übersteigt nicht 15.000 Euro.
- Diese Einheitswertgrenze ist unbeachtlich, wenn die landwirtschaftlich genutzten Flächen höchstens 5% der Gesamtgrundflächen des Betriebes betragen.

Beispiel 1:

Der zu teilende Betrieb umfasst eine Gesamtfläche von 1.902 ha, davon 6 ha Ödland. Daher Berechnungsgrundlage 1.896 ha. Davon sind 165 ha Almflächen mit einem Einheitswert von 3.700 Euro und 97 ha landwirtschaftlich genutzte Flächen mit einem Einheitswert von 9.200 Euro. Alm- und landwirtschaftlich genutzte Flächen sind verpachtet. Zur Berechnung der 20%-Grenze für landwirtschaftlich genutzte Flächen

sind die Almflächen mit 50% = 83 ha anzusetzen, so dass sich eine landwirtschaftlich genutzte Fläche von 180 ha ergibt. Der Prozentsatz der landwirtschaftlich genutzten Flächen beträgt daher 9,5 und ein Überschreiten der 20%-Grenze ist nicht gegeben. Da der landwirtschaftliche Einheitswert 12.900 Euro (3.700 Euro + 9.200 Euro) beträgt, ist die Einheitswertgrenze nicht überschritten und der Betrieb gilt daher als Forstbetrieb.

Beispiel 2:

Der zu teilende Betrieb umfasst eine Gesamtfläche von 7.315 ha, davon 45 ha Ödland. Daher Berechnungsgrundlage 7.270 ha. Davon sind 316 ha Almflächen mit einem Einheitswert von 7.600 Euro und 205 ha landwirtschaftlich genutzte Flächen mit einem Einheitswert von 19.000 Euro. Alm- und landwirtschaftlich genutzte Flächen sind verpachtet. Zur Berechnung der 20%-Grenze für landwirtschaftliche Flächen sind die Almflächen mit 50% = 158 ha anzusetzen, so dass sich eine landwirtschaftlich genutzte Fläche von 363 ha ergibt. Der Prozentsatz der landwirtschaftlich genutzten Flächen beträgt daher 4,99 und ein Überschreiten der 20%-Grenze ist nicht gegeben. Da der landwirtschaftliche Einheitswert 26.600 Euro (7.600 Euro + 19.000 Euro) beträgt, ist die Einheitswertgrenze überschritten, die landwirtschaftlich genutzten Flächen umfassen aber unter 5% der Gesamtfläche, so dass auch dieser Betrieb als Forstbetrieb gilt.

Liegen die oben genannten Kriterien nicht vor, ist hinsichtlich der genannten Flächen von einem eigenständigen, nicht unter die Teilbetriebsfiktion des § 27 Abs. 3 Z 1 UmgrStG fallenden landwirtschaftlichen Betrieb oder von einem unselbständigen Teil eines neben dem Forstbetrieb unterhaltenen landwirtschaftlichen Betriebes auszugehen.

5.1.10.5.3. Teilbetriebsfiktion bei Dienstleistungsbetrieben

5.1.10.5.3.1. Allgemeines

1559

Um im Wesentlichen kunden- bzw. mandantenorientierte Berufsgruppen im freiberuflichen Bereich (zB die der Rechtsanwälte und Wirtschaftstreuhänder, selten bei Ärzten und Notaren) und im gewerblichen Bereich (zB Makler) nicht von vornherein von der Möglichkeit einer Realteilung auszuschließen, besteht in § 27 Abs. 3 Z 2 UmgrStG neben der forstbetrieblichen Teilbetriebsfiktion auch für diese Berufsgruppen eine solche. Danach wird der freiberufliche oder gewerbliche Teilbetrieb in jenem Umfang als gegeben angesehen, in dem der ausscheidende Mitunternehmer Kunden bzw. Mandanten bereits vor der Realteilung dauerhaft betreut hat. Voraussetzung für die Anwendung der Teilbetriebsfiktion ist, dass die wesentliche Grundlage des Betriebes im Kunden- bzw. Klientenstock besteht. Ob dies bei freien Berufen der Fall ist, kann anhand der Judikatur zur Betriebsaufgabe bzw. –veräußerung geklärt werden, denn der Entzug der wesentlichen Betriebsgrundlagen führt im Normalfall zur Anwendung des § 24 EStG 1988 (vgl. EStR 2000 Rz 5507 ff). Ebenso kann auf die Judikatur zu § 10 EStG 1988 (1972) betreffend den Ausschluss des Investitionsfreibetrages bei Betriebserwerb (wesentliche Betriebsgrundlagen) hingewiesen

werden. Die Teilbetriebsfiktion wird vor allem dann von Bedeutung sein, wenn die Aufteilung des Kunden- bzw. Klientenstocks eine wesentliche Frage der Auseinandersetzung darstellt.

Voraussetzung für das Vorliegen des fiktiven Teilbetriebes ist

- eine dauerhafte Betreuung des zu übertragenden Klienten- oder Kundenstocks und
- die Eignung für eine eigenständige Berufs- bzw. Betriebsausübung.

5.1.10.5.3.2. Dauerhafte Betreuung

1560

Der Gesetzgeber definiert den Begriff "dauerhaft" nicht. Es bestehen keine Bedenken, eine Betreuung von mindestens einem Jahr als dauerhaft anzusehen.

In die Zeit der dauerhaften Mandantenbetreuung ist sowohl eine unselbstständige als auch selbstständige Tätigkeit bis zum Abschluss des Teilungsvertrages einzurechnen, wobei eine untergeordnete Mitbetreuung eines Mandanten nicht ausreicht. Ausschlaggebend ist, dass der Mandant vom Nachfolgeunternehmer eigenverantwortlich betreut wurde.

Ob und wie weit im Bereich von Freiberufler-Sozietäten vor dem Teilungsstichtag ein fiktiver Teilbetrieb geschaffen werden kann, ist insoweit Tatbestandsfrage, als in Sozietäten teilweise eine dauerhaft betreute Klientel nicht vorliegt, sondern ein häufig wechselnder Bestand an Mandanten. Die Spezialisierung der Partner der Sozietät und damit die Betreuung der Mandanten nur auf diesem Spezialgebiet reicht für die Annahme eines Teilbetriebes nicht aus. Ein Teilbetrieb liegt auch dann nicht vor, wenn der Ausscheidende keinen Anspruch auf Mitnahme von Mandanten hat, ihm aber einzelne Klienten von sich aus folgen.

Liegt auf Grund dauerhafter Betreuung ein fiktiver Teilbetrieb vor, ist die Zuordnung von weiteren Mandanten der Sozietät (insb. jenen, die von niemanden dauerhaft betreut wurden) in analoger Anwendung des § 29 Abs. 1 in Verbindung mit § 16 Abs. 5 Z 4 UmgrStG nicht schädlich und führt zu keiner Versagung des Art. V UmgrStG, wenn es dadurch zu keiner wesentlichen Änderung des Charakters des übertragenen Klientenstocks kommt.

5.1.10.5.3.3. Selbstständige Betriebseignung

1561

Voraussetzung für die Anwendung der Teilbetriebsfiktion ist ferner, dass der übernommene Teilbetrieb (Klientenstock samt sonstigem Vermögen und Schulden) für sich als Betrieb fortbestehen kann. Die Betriebseigenschaft wird dann gegeben sein, wenn mit den übernommenen Mandanten spätere Betriebseinnahmen verbunden sind und die übernommenen Mandanten noch aktiv betreut werden müssen bzw. können. Die bloße Übernahme von (bereits "abgegangenen") Mandanten mit offenen Honorarnoten ohne weitere Betreuung(smöglichkeit) reicht dementsprechend für die Betriebseigenschaft nicht

aus. Die Fortführungsfähigkeit bedingt auch, dass es sich beim übernommenen Teilbetrieb um keinen Liebhabereibetrieb handelt, es muss also vom Nachfolgeunternehmer eine Einkunftsquelle übernommen werden.

5.1.10.6. Mitunternehmeranteil

1562

Zum Mitunternehmeranteil als Übertragungsobjekt im Sinne des § 27 Abs. 2 UmgrStG gehören starre und variable Kapitalkonten, das aktive und/oder passive Sonderbetriebsvermögen und allfällige sich aus der Verteilung des Anteilskaufpreises auf die Quoten des erworbenen Vermögens in Ergänzungsbilanzen dargestellte Aktiv- und Passivposten (siehe Rz 717 ff und EStR 2000 Rz 5912 ff).

5.1.11. Erfordernis der tatsächlichen Vermögensübertragung

1563

Das Vermögen muss tatsächlich auf die Nachfolgeunternehmer übertragen worden sein (§ 27 Abs. 1 UmgrStG). Das bedeutet, dass das in der Teilungsbilanz ausgewiesene Vermögen, aber auch das im Teilungsvertrag angeführte nicht bilanzierte Vermögen wirtschaftlich auch noch am Tag des Abschlusses des Teilungsvertrages vorhanden ist und auf den Nachfolgeunternehmer übergeht.

Die Veräußerung einzelner Wirtschaftsgüter zwischen Teilungsstichtag und Zeitpunkt der Unterfertigung des Teilungsvertrages ist nicht schädlich, solange der (Teil)Betrieb bzw. Mitunternehmeranteil als solcher noch erhalten ist. Die Veräußerung der Teilungsmasse nach dem Tag des Abschlusses des Teilungsvertrages (Risikoübergang) ist bereits als Verfügung des Übernehmers anzusehen und ihm zuzurechnen.

5.1.12. Erfordernis einer Gegenleistung

5.1.12.1. Allgemeines

1564

Die Realteilung ist ungeachtet der gesellschaftsrechtlichen Verankerung ein tauschartiger Vorgang, der sich ertragsteuerlich von einem rechtsgeschäftlichen Veräußerungsvorgang insofern unterscheidet, als der ausscheidende Mitunternehmer nicht mit Geld und/oder anderen Wirtschaftsgütern der Mitunternehmerschaft abgefunden wird, sondern als Gegenleistung für die Aufgabe oder Verminderung seiner Beteiligung an der Mitunternehmerschaft von der Mitunternehmerschaft eine betriebliche Einheit erhält.

Wirtschaftlich bedeutet dies im Fall der Abteilung eine (Teil)Abschichtung und im Fall der Aufteilung eine Verteilung des "Liquidationsvermögens". Durch die Verankerung in Art. V UmgrStG ist diesen Realisierungsfällen die sofortige Ertragsteuerwirksamkeit

genommen. Erfordernis für eine steuerneutrale Realteilung ist idR die Feststellung des Verkehrs- und Buchwertes der Mitunternehmerschaft und des zu übertragenden Vermögens (ausgenommen die Verkehrwertfeststellung bei der verhältniswahrenden Abteilung im Sinne der Rz 1524).

5.1.12.2. Verzicht auf Gesellschafterrechte (Ausscheiden)

1565

Die Übertragung des Vermögens auf den oder die Mitunternehmer setzt nach § 27 Abs. 1 UmgrStG untergehende Gesellschafterrechte voraus. Unter „untergehende Gesellschafterrechte" fällt der mit dem Ausscheiden verbundene

- vollständige Verzicht auf die Gesellschafterstellung oder
- eine mit einem Teilausscheiden verbundene Verminderung der Gesellschafterstellung.

Obwohl im Gegensatz zu § 23 Abs. 1 UmgrStG das Ausschließlichkeitsgebot nicht erwähnt wird, ist aus der Begriffsbestimmung des § 27 Abs. 1 UmgrStG abzuleiten, dass der gesellschaftsrechtliche Tausch in der – abgesehen von zulässigen Ausgleichszahlungen – ausschließlichen Übernahme von Vermögen im Sinne des § 27 Abs. 2 oder 3 UmgrStG (Teilungsmasse) gegen anteilige oder volle Aufgabe der Gesellschafterrechte besteht. Die Übernahme von Vermögen der Mitunternehmerschaft, das nicht vom § 27 Abs. 2 oder 3 UmgrStG erfasst wird, fällt nicht unter den "gesellschaftsrechtlichen" Begriff der Realteilung, sondern unter den "rechtsgeschäftlichen" Begriff der Anteilsveräußerung. Geldzahlungen sind lediglich im Rahmen der Ausgleichszahlungen gemäß § 29 Abs. 2 UmgrStG umgründungsteuerrechtlich unbedenklich.

Die Rückwirkung wirkt sich auf alle und nicht nur auf die bei einer Abteilung ausscheidenden Mitunternehmer aus.

5.1.12.3. Verminderung der Gesellschafterrechte

1566

Nach allgemeinem Einkommensteuerrecht führt die entgeltliche Aufgabe eines Teiles der Beteiligung an einer Mitunternehmerschaft zur Veräußerungsgewinnbesteuerung im Sinne des § 24 EStG 1988 auf den vereinbarten Auflösungsstichtag. Sollte der Abfindungsanspruch durch die Herausgabe eines Wirtschaftsgutes der Mitunternehmerschaft befriedigt werden, liegt darin neben dem Veräußerungs- ein Entnahmetatbestand, der für die verbleibenden Mitunternehmer insoweit zum Aufdecken ihrer steuerhängigen stillen Reserven führt (Sachabfindung, EStR 2000 Rz 5975).

1567

Im Falle der Einbettung des Veränderungstatbestandes in eine Realteilung im Sinne des Art. V UmgrStG unterbleibt die Veräußerungsgewinn(Entnahme)besteuerung. Liegt eine Abteilung dergestalt vor, als ein Mitunternehmer mit einem Teilbetrieb bzw. Mitunternehmeranteil der Mitunternehmerschaft und daher mit Vermögen im Sinne des § 27 Abs. 2 UmgrStG gegen Aufgabe seiner Beteiligung abgefunden wird und die Mitunternehmerschaft nach der Abteilung Vermögen im Sinne des § 27 UmgrStG behält, ist eine der Anwendungsvoraussetzungen für Art. V UmgrStG gegeben.

1568

Die gesellschaftsvertragliche Veränderung der Beteiligungsverhältnisse in einer Mitunternehmerschaft bei gleich bleibender Mitunternehmerzahl ist dem Grunde nach ein Realteilungstatbestand, wenn die Anwendungsvoraussetzungen des § 27 UmgrStG erfüllt sind. Beschließen die Mitunternehmer eine "Kapitalherabsetzung" dahin gehend, dass die Beteiligungen (verkörpert durch die starren Kapitalkonten) gleichmäßig herabgesetzt werden und der Herabsetzungsbetrag entnommen wird, ergibt sich vor und nach diesem Vorgang keine Änderung der Beteiligungsverhältnisse. Eine Realteilung im Sinne des Art. V UmgrStG liegt nicht vor, da die Mitunternehmer für den anteiligen Anteilsverzicht kein begünstigtes Vermögen im Sinne des § 27 Abs. 2 UmgrStG erhalten; es kann darin aber auch keine verunglückte, unter § 24 Abs. 7 EStG 1988 fallende Realteilung erblickt werden, da sich gesamthaft keine Veränderung der Beteiligungsverhältnisse und der Steuerlastverhältnisse ergibt. Sollte die gleichmäßige Herabsetzung der starren Kapitalkonten gegen Übertragung eines Wirtschaftsgutes der Mitunternehmerschaft erfolgen, ohne eine Steuerlastverschiebung zu bewirken, liegt für alle Mitunternehmer nur insoweit ein steuerwirksamer Entnahmetatbestand im Sinne des § 6 Z 4 EStG 1988 vor.

5.1.13. Erfordernis eines übernehmenden Mitunternehmers

1569

Übernehmende und damit Nachfolgeunternehmer im Sinne des § 30 UmgrStG können nur Mitunternehmer der übertragenden Mitunternehmerschaft sein.

5.1.13.1. Inländischer übernehmender Mitunternehmer

1570

Bei der Aufteilung (Liquidationsteilung) müssen alle Übernehmer Vermögen im Sinne des § 27 Abs. 2 UmgrStG erhalten. Dabei ist es gleichgültig, ob eine verhältniswahrende oder eine nicht verhältniswahrende (entflechtende) Aufteilung erfolgt.

Bei der Abteilung (Übertragungsteilung) muss der (müssen die) ganz oder zum Teil Ausscheidende(n) Vermögen im Sinne des § 27 Abs. 2 UmgrStG erhalten und der bestehen bleibenden Personengesellschaft Vermögen im Sinne des § 27 Abs. 2 UmgrStG verbleiben.

5.1.13.2. Ausländischer Mitunternehmer

1571

Art. V UmgrStG ist auch auf ausländische Realteilungen anzuwenden, wenn sich ein Inlandsbezug insofern ergibt, als ausländische Gesellschafter mit inländischem Vermögen im Sinne des § 27 Abs. 2 UmgrStG abgefunden werden, sodass sich realteilungsbedingt beim inländischen Vermögen ein Eigentümerwechsel ergibt.

5.2. Teilungsvorgang (§ 28 UmgrStG)

1572

Zum Teilungsvorgang verweist § 28 UmgrStG hinsichtlich des Teilungsstichtages, der zu teilenden Personengesellschaft und der zum Zweck der Darstellung des Vermögens erstellten Teilungsbilanz auf die Bestimmungen der §§ 13 bis 15 UmgrStG.

5.2.1. Zurechnung des Vermögens bis zum Teilungsstichtag

1573

Das am Tag des Abschlusses des Teilungsvertrages vorhandene zu übertragende Vermögen (Teilungsmasse) muss schon am Teilungsstichtag

- sowohl der übertragenden Mitunternehmerschaft
- als auch jedem Mitunternehmer (in Erbfällen seinem Rechtsvorgänger)

zuzurechnen gewesen sein (siehe Rz 1544), sonst verschiebt sich steuerlich der festgelegte Teilungsstichtag auf den Tag des tatsächlichen Vermögensüberganges (Abschluss des Teilungsvertrages).

Beispiel:

Die ABC-OG erwirbt am 1.7.01 einen 25-prozentigen Mitunternehmeranteil. Die Abfindung des rückwirkend zum 31.12.00 ausscheidenden C mit dem Mitunternehmeranteil ist frühestens zum 1.7.01 als Realteilungsfall möglich. Sollte C laut Teilungsvertrag vom 25.9.01 mit einem am 31.12.00 bestehenden Teilbetrieb samt dem am 1.7.01 erworbenen Mitunternehmeranteil abgefunden werden, könnte auch in diesem Fall der Mitunternehmeranteil nicht Gegenstand der Realteilung zum 31.12.00 werden, da er stets als begünstigtes Vermögen anzusehen ist. Als Ersatzstichtag kommt der 25.9.01 in Betracht, wenn alle Voraussetzungen des § 27 UmgrStG innerhalb der mit 25.9.01 beginnenden Neunmonatsfrist erfüllt werden.

Art. V UmgrStG kann diesfalls aber nur zur Anwendung kommen, wenn die Anwendungsvoraussetzungen des § 27 UmgrStG auf diesen Stichtag (fristgerecht) geschaffen werden.

5.2.2. Teilungsmasse

5.2.2.1. Allgemeines

1574

Steuerrechtlich kann die Teilungsmasse nur Betriebsvermögen in nachstehender Form umfassen:

- In- und ausländische land- und forstwirtschaftliche, freiberufliche, sonstige selbständige oder gewerbliche Betriebe (Rz 1548)
- In- und ausländische Teilbetriebe und zwar
  - Teilbetriebe im Sinne des EStG 1988 (Rz 1549)
  - Teilbetriebe im Sinne des § 29 Abs. 3 Z 1 UmgrStG betreffend forstwirtschaftlich genutzte Flächen (Rz 1552 f)
  - Teilbetriebe im Sinne des § 29 Abs. 3 Z 2 UmgrStG betreffend gesellschafterbezogene Klienten-, Mandanten- oder Kundenstockteile eines freiberuflichen, sonstigen selbständigen oder gewerblichen Betriebes (Rz 1559 ff)
- Beteiligungen jeglichen Ausmaßes an in- und ausländischen Personengesellschaften, wenn den Beteiligungen die Eigenschaft einer Mitunternehmerbeteiligung an einer Mitunternehmerschaft zukommt (Rz 1562).

Die Tatbestandsvoraussetzungen des § 27 Abs. 1 UmgrStG sind nicht erfüllt bei Übertragung einzelner Wirtschaftsgüter, von Liebhabereibetrieben oder aufgegebenen Betrieben. Auch (qualifizierte) Beteiligungen an in- und ausländischen Kapitalgesellschaften und Genossenschaften fallen nicht unter das teilungsfähige Vermögen, es sei denn, sie werden als unselbständige Teile eines (Teil)Betriebes oder Mitunternehmeranteiles mitübertragen.

5.2.2.2. Reihenfolge der Vermögenszurechnung

1575

Besteht das Vermögen der teilenden Personengesellschaft aus zwei (mehreren) Betrieben oder aus zwei (mehreren) Teilbetrieben, ist bei der Zuordnung der Aktiva und Passiva zu den Teilungsmassen in folgender Weise vorzugehen:

- Zunächst sind die Aktiva und Passiva dem jeweiligen (Teil)Betrieb nach den Grundsätzen des notwendigen Betriebsvermögens zuzurechnen. Beidseitig genutztes Anlagevermögen wird jener Teilungsmasse zuzuordnen sein, der das Anlagegut überwiegend dient. Fremdkapital ist ebenfalls primär nach Zugehörigkeit zu den Teilungsmassen aufzuteilen, bspw. Lieferantenschulden, Anschaffungskredite, drohende Verluste aus schwebenden Geschäften, Gewährleistungsrückstellungen, Abfertigungsvorsorgen für die ausschließlich oder überwiegend in einem (Teil)Betrieb tätigen Arbeitnehmer.
- Über die Zuordnung neutraler (indifferenter) Aktiva kann unabhängig von nach § 28 UmgrStG in Verbindung mit § 16 Abs. 5 UmgrStG zulässigen rückwirkenden

Korrekturen disponiert werden. Auch neutrales Fremdkapital kann nach Disposition der Gesellschafter den Betrieben zugeordnet werden.

Der sich aus der Zuordnung ergebende Buchwert (Saldo der steuerlich maßgebenden Aktiva und Passiva) kann bereits im Jahres- oder Zwischenabschluss festgehalten werden, sonst kommt er in der (den) Teilungsbilanz(en) zum Ausdruck.

- In der Folge kann von der Verschiebetechnik des § 29 Abs. 1 UmgrStG in Verbindung mit § 16 Abs. 5 Z 4 UmgrStG Gebrauch gemacht werden (siehe Rz 1617 f).

5.2.2.3. Zu übertragender Betrieb

5.2.2.3.1. Allgemeines

1576

Anwendungsvoraussetzung für Art. V UmgrStG ist nach dem auf § 12 Abs. 2 UmgrStG verweisenden § 27 Abs. 2 UmgrStG das Aufstellen eines Jahres- oder Zwischenabschlusses zum Teilungsstichtag nach den Grundsätzen der Gewinnermittlungsart des § 4 Abs. 1 EStG 1988 und bei rechnungslegungspflichtigen Personengesellschaften kraft entsprechenden Umsatzes oder kraft Rechtsform nach den zusätzlichen Regeln des § 5 Abs. 1 EStG 1988. Weiters ist idR der Verkehrswert der Personengesellschaft bzw. dessen Zurechnung zu den Teilungsmassen zu ermitteln.

Kommt es im Zuge einer Realteilung zur Übertragung von bestehendem Sonderbetriebsvermögen auf ein Nachfolgeunternehmen oder eine Nachfolgemitunternehmerschaft, umfasst die realteilungsbedingte, dem Grunde nach zwingend zu Buchwerten erfolgende Vermögensübertragung auch das Sonderbetriebsvermögen (kein Entnahme-Einlagen-Tatbestand), vorausgesetzt, es tritt in der persönlichen Zurechnung keine Änderung ein.

1577

Eine bloß einheitliche Bilanzierung für zwei nebeneinander personen- und beteiligungsgleich bestehende Personengesellschaften begründet außerhalb einer gesellschaftsrechtlichen Verbindung der beiden keine zusätzliche Mitunternehmerschaft (siehe Rz 1301), so dass die Zerlegung des Rechenwerkes und die getrennte Bilanzierung der Gesellschaften nicht als Auflösung oder Realteilung einer Mitunternehmerschaft zu werten sind.

5.2.2.3.2. Betriebsübertragung durch eine bilanzierende Mitunternehmerschaft auf einen bilanzierenden Nachfolgeunternehmer

1578

Im Falle einer Aufteilung hat die Personengesellschaft den Gewinn (Verlust) des mit dem Teilungsstichtag endenden Wirtschaftsjahres im Rahmen der einheitlichen und gesonderten

Gewinnfeststellung zu erklären. Die Gewinn(Verlust)anteile sind den Gesellschaftern zum Bilanzstichtag zuzurechnen.

Beispiel:

Die den unbeschränkt steuerpflichtigen Gesellschaftern A und B je zur Hälfte gehörende, zwei örtlich getrennte inländische Betriebe besitzende OG-AB (Wirtschaftsjahr = Kalenderjahr) soll in der Weise zum Bilanzstichtag 31. Dezember des Jahres 2001 aufgeteilt werden (Liquidationsteilung), dass A den Betrieb 1 und B den Betrieb 2 jeweils gegen Aufgabe der Beteiligung an der OG-AB erhalten. Nach Aufstellung einer aus dem Jahresabschluss abgeleiteten Teilungsbilanz wird im September des dem Teilungsstichtag folgenden Jahres ein Teilungsvertrag geschlossen.

Der Jahresabschluss der OG-AB ist nach allgemeinem Bilanzsteuerrecht zu erstellen.

Jahresabschluss OG-AB						
	Buchwert	*Verkehrswert*	*Stille Reserven*		*Buchwert*	*Anteil stille Reserven*
B 1	*100*	*200*	*100*	*EK A**	*50*	*100*
B 2	*100*	*200*	*100*	*EK B**	*50*	*100*
				FK	*100*	*-*
	200	*400*	*200*		*200*	*200*

** Starres und variables Kapitalkonto*

Die OG-AB weist einen Buchwert von 100 aus und hat einen Verkehrswert von 300 (400 - 100).

Die Verkehrswerte der beiden Betriebe sind nach Zurechnung des Fremdkapitals je zur Hälfte gleich hoch, es kann daher die Zuteilung an die beiden je zur Hälfte beteiligten Gesellschafter ohne weitere Korrekturmaßnahmen (zum Kapitalkontenclearing siehe Abschnitt 5.4.1.2.2) bzw. ohne Ausgleichszahlungen erfolgen. Da die stillen Reserven in den beiden Betrieben ebenfalls gleich hoch sind, kann es durch die Aufteilung zu keiner (endgültigen) Verschiebung der Steuerlastverhältnisse kommen, so dass sich eine Vorsorge (im Wege von Ausgleichsposten) erübrigt.

Da die OG-AB je einen Betrieb auf die beiden Gesellschafter als Nachfolge-Einzelunternehmer überträgt, ist sie zur Buchwertteilung verpflichtet, dh. es unterbleibt eine Aufwertungs(Veräußerungs)gewinnbesteuerung.

Die von der OG-AB aufzustellende Teilungsbilanz muss die steuerlich maßgebenden Werte des Jahresabschlusses übernehmen. Die Teilungsbilanz weicht im gegenständlichen Fall vom Jahresabschluss nur dadurch ab, dass die Eigenkapitalpositionen durch die Bezeichnung Teilungskapital ersetzt wurden.

Teilungsbilanz OG-AB (HR = StR)						
	Buchwert	*Verkehrswert*	*Stille Reserven*		*Buchwert*	*Anteil stille Reserven*
B 1	*100*	*200*	*100*	*Teilungskapital A*	*50*	*100*
B 2	*100*	*200*	*100*	*Teilungskapital B*	*50*	*100*
				FK 1	*50*	*-*
				FK 2	*50*	*-*
	200	*400*	*200*		*200*	*200*

5.2.2.3.3. Betriebsübertragung durch eine nichtbilanzierende Mitunternehmerschaft auf einen nichtbilanzierenden Nachfolgeunternehmer

5.2.2.3.3.1. Allgemeines

1579

Ermittelt die teilende Personengesellschaft ihren Gewinn gemäß § 4 Abs. 3 EStG 1988, ändert eine Realteilung nichts daran, dass die Personengesellschaft zum Teilungsstichtag einen Jahres- oder Zwischenabschluss zu erstellen hat, der den Grundsätzen des § 4 Abs. 1 EStG 1988 entspricht (Bestandsaufnahme, Ansatz und Bewertung aller Wirtschaftsgüter). Der mit der Bilanzierung im Normalfall verbundene Wechsel zur Gewinnermittlungsart gemäß § 4 Abs. 1 EStG 1988 tritt in diesem Fall nicht ein, wenn die verbleibende Mitunternehmerschaft und der abzufindende Mitunternehmer die Gewinnermittlung nach § 4 Abs. 3 EStG 1988 beibehalten wollen. Zur Vermeidung eines doppelten Wechsels der Gewinnermittlungsart hat der Jahres- oder Zwischenabschluss diesfalls bloß Statuscharakter (Evidenzstatus).

5.2.2.3.3.2. Rechnerischer Wechsel der Gewinnermittlungsart

1580

Zur Vermeidung einer Verschiebung von Steuerwirkungen ist der Übergang von § 4 Abs. 3 zu § 4 Abs. 1 EStG 1988 und zurück rechnerisch vorzunehmen und den Beteiligten entsprechend zuzuordnen. Dabei kommen zwei Varianten in Betracht: Das rechnerische Ergebnis wird

- steuerwirksam im ersten Wirtschaftsjahr der Nachfolgeunternehmen angesetzt = Zuschlag zum Gewinn oder Verlust (Variante 1)
- bei den Ausgleichsposten mitberücksichtigt (Variante 2).

Dabei geht es um eine von Amts wegen zu beachtende objektiv richtige Gewinnermittlung und Gewinnzurechnung nach der Umgründung. Es handelt sich weder um die Frage einer Steuerlastverschiebung im Sinne des § 29 Abs. 1 UmgrStG, die sich auf stille Reserven einschließlich eines Firmenwertes bezieht, noch um die Frage einer Äquivalenzverletzung im Sinne des § 31 Abs. 1 Z 1 UmgrStG, die sich auf eine den übertragenen Werten nicht entsprechende Gegenleistung bezieht.

Welche Methode zur Anwendung gelangt, ist Sache der Gesellschafter, sämtliche Gesellschafter haben sich allerdings der gleichen Methode zu bedienen.

1581

Ergibt sich bei der teilenden Mitunternehmerschaft ein rechnerischer Übergangsgewinn (Übergangsverlust), wird dieser bei allen Mitunternehmern quotenmäßig festgehalten, dh. zunächst in Evidenz genommen. Nach der Realteilung kommt es nach Maßgabe des Vermögens laut Teilungsbilanz(en) und dem verbleibenden Vermögen in der allenfalls bestehen bleibenden Mitunternehmerschaft zu einem rechnerischen Übergangsverlust (Übergangsgewinn). Ebenso wie bei Zusammenschlüssen sind die Auswirkungen dieser rechnerischen Vorgänge mangels Geltung des § 4 Abs. 10 EStG 1988 steuerwirksam im ersten Wirtschaftsjahr der Nachfolgeunternehmen oder bei den Ausgleichsposten zu berücksichtigen. Ein rechnerischer Übergangsverlust ist daher nicht auf sieben Gewinnermittlungszeiträume zu verteilen.

Beispiel:

An der teilenden Mitunternehmerschaft sind A, B und C zu je einem Drittel beteiligt. C scheidet

a) zum 31. Dezember 2001

b) zum 30. Juni 2001

aus der Mitunternehmerschaft aus und wird mit einem Teilbetrieb abgefunden. Die von der Mitunternehmerschaft zum Teilungsstichtag aufgestellte Bilanz (Status) zeigt Forderungen von 1.200 und Verbindlichkeiten aus Warenlieferungen und Leistungen von 600 auf.

Personengesellschaft ABC:

Rechnerischer Übergang von § 4 Abs. 3 auf § 4 Abs. 1 EStG 1988

Lieferforderungen	*+ 1.200*
Warenverbindlichkeiten	*- 600*
Übergangsgewinn	*+ 600* *dh. je 200 für A, B und C*

Nach der Realteilung rechnerischer Übergang von § 4 Abs. 1 zu § 4 Abs. 3 EStG 1988.

Teilungsbilanz C:

C hat laut Teilungsbilanz zum Teilungsstichtag Forderungen in Höhe von 900 und Verbindlichkeiten in Höhe von 100 übernommen.

Lieferforderungen	*- 900*
Warenverbindlichkeiten	*+ 100*
Übergangsgewinn	*- 80*

Personengesellschaft AB:

In der teilenden Mitunternehmerschaft verbleiben Restforderungen in Höhe von 300 und Restverbindlichkeiten in Höhe von 500.

Lieferforderungen	*- 300*
Warenverbindlichkeiten	*+ 500*
Übergangsgewinn	*+ 200* *dh. je 100 für A und B*

Variante 1:

C hat den Saldo aus dem rechnerischen Übergangsgewinn (200) und dem rechnerischen Übergangsverlust (800) in Höhe von - 600

bei a) im Rahmen der Gewinnermittlung des Jahres 2002 und

bei b) im Rahmen der Gewinnermittlung des Jahres 2001

abzusetzen.

A und B haben die Summen aus den beiden rechnerischen Übergangsgewinnen (je 200 + je 100) in Höhe von je 300

bei a) im Rahmen der Gewinnermittlung des Jahres 2002 und

bei b) im Rahmen der Gewinnermittlung des Jahres 2001

dem sich ergebenden Gewinnanteil zuzurechnen.

Variante 2:

Eine steuerwirksame Berücksichtigung des Übergangsgewinnes im ersten Jahr der Nachfolgeunternehmer kann im Einzelfall zu Härten in der Besteuerung führen, wenn in der Bilanz (Status) ein erheblicher Forderungsbestand ausgewiesen ist, mit dessen Eingang in dem der Umgründung folgenden Wirtschaftsjahr nicht zu rechnen ist. Es bestehen daher keine Bedenken, wenn alle an der Umgründung Beteiligten dahingehend übereinkommen, dass die rechnerischen Ergebnisse des doppelten Wechsels in die dem § 29 Abs. 1 UmgrStG entsprechende Methode der Ausgleichsposten eingekleidet werden. In diesem Fall ist die gewählte Alternativmethode von allen Beteiligten durchzuführen. Zur Vermeidung von Zweifeln wird die gewählte Alternativmethode in geeigneter Weise der Abgabenbehörde zu dokumentieren sein; sollte sie mit einer zur Vermeidung einer endgültigen Steuerlastverschiebung erforderlichen Methode kombiniert werden, steht der Erfassung in einer Summe nichts im Wege, wenn die Bemessungsgrundlagen der beiden Methoden getrennt dargestellt werden.

Fortsetzung des Beispiels:

A, B und C wählen die Berücksichtigung nach Art von Ausgleichsposten (Variante 2). Für C ergibt sich ein aktiver Ausgleichsposten von 600, der

bei a) beginnend ab dem Jahr 2002

bei b) beginnend ab dem Jahr 2001

gleichmäßig auf 15 Jahre verteilt abzusetzen ist.

Für A und B ergibt sich je ein passiver Ausgleichsposten von 300, der

bei a) beginnend ab dem Jahr 2002

bei b) beginnend ab dem Jahr 2001

gleichmäßig auf 15 Wirtschaftsjahre verteilt gewinnerhöhend aufzulösen ist.

Wird der rechnerische Übergang von § 4 Abs. 3 zu § 4 Abs. 1 EStG 1988 und zurück nicht vorgenommen und den Beteiligten zugeordnet, hat die Abgabenbehörde das steuerliche Ergebnis des ersten Wirtschaftsjahres nach dem Realteilungsstichtag im Sinne der Variante 1 zu berichtigen.

5.2.2.3.4. Betriebsübertragung durch eine nichtbilanzierende Mitunternehmerschaft auf einen bilanzierenden Nachfolgeunternehmer

1582

Ermittelt die verbleibende Mitunternehmerschaft auch nach Teilung den Gewinn gemäß § 4 Abs. 3 EStG 1988, ergibt sich Folgendes:

- Für die Mitunternehmerschaft kommt es zum Statusverfahren im Sinne der Rz 1580 f.
- Für alle abzufindenden Mitunternehmer kommt es zum Übergang von der Gewinnermittlung nach § 4 Abs. 3 EStG 1988 zu jener nach § 4 Abs. 1 EStG 1988.
- Auf Grund der Bilanzierungspflicht der Mitunternehmerschaft zum Teilungsstichtag ergeben sich die Steuerwirkungen des Wechsels zur Gewinnermittlung nach § 4 Abs. 1 EStG 1988 am Teilungsstichtag. Der Abzufindende hat einen Übergangsgewinn somit im Wirtschaftsjahr, auf den der Teilungsstichtag fällt, zu versteuern und kann einen Übergangsverlust in diesem Wirtschaftsjahr zu einem Siebentel und die restlichen Siebentel in den folgenden Wirtschaftsjahren, beginnend mit dem dem Stichtag folgenden Wirtschaftsjahr, absetzen.
- Die verbleibende Personengesellschaft geht rechnerisch von § 4 Abs. 1 auf § 4 Abs. 3 EStG 1988 über und versteuert den rechnerisch ermittelten Übergangsgewinn gesellschafterbezogen nach Variante 1 oder 2.

Beispiel:

Angaben wie Rz 1581 mit der Maßgabe, dass C den Gewinn durch Bilanzierung ermittelt:

Der Nachfolger C hat im Jahre 2001 als Übergangsgewinn 200 zu versteuern.

Bei der verbleibenden Personengesellschaft entfallen nach Übergang von § 4 Abs. 1 auf § 4 Abs. 3 EStG 1988 im Jahre 2002 je 300 auf A und B.

Ein Übergangsgewinn unterliegt im Normalfall der vollen Tarifbesteuerung, der Hälftesteuersatz steht dafür nur nach Maßgabe des § 37 Abs. 5 EStG 1988 zu.

Wird Grund und Boden einer nicht rechnungslegungspflichtigen Mitunternehmerschaft nach Art. V UmgrStG ins Gesellschaftsvermögen eines unter § 5 Abs. 1 EStG 1988 fallenden Nachfolgeunternehmers oder ins Sonderbetriebsvermögen überführt, ist nach Maßgabe des § 4 Abs. 10 Z 3 lit. a EStG 1988 eine steuerneutrale Aufwertung auf den höheren Teilwert vorzunehmen.

5.2.2.3.5. Betriebsübertragung durch eine bilanzierende Mitunternehmerschaft auf einen nichtbilanzierenden Nachfolgeunternehmer

1583

Ermittelt die teilende Mitunternehmerschaft ihren Gewinn nach § 4 Abs. 1 oder § 5 Abs. 1 EStG 1988 und will der Nachfolgeunternehmer seinen Gewinn nach § 4 Abs. 3 EStG 1988 ermitteln, ist damit beim Nachfolgeunternehmer nach § 4 Abs. 10 EStG 1988 die Ermittlung eines Übergangsverlustes oder -gewinnes durch Ab- und Zuschläge verbunden.

Das Übergangsergebnis ist in jenem Gewinnermittlungszeitraum zu erfassen, das dem Teilungsstichtag folgt, da das mit dem Teilungsstichtag - hinsichtlich des zu übertragenden Vermögens - endende Wirtschaftsjahr der teilenden Mitunternehmerschaft mit Bilanzierung endet und eine Änderung der Gewinnermittlungsart erst mit Beginn des ersten Wirtschaftsjahres des Nachfolgeunternehmers möglich ist. Entsteht durch Zu- und Abschläge ein Übergangsverlust, kann dieser in der Folge in jedem Wirtschaftsjahr nur zu je einem Siebentel geltend gemacht werden, wobei die Siebentel vom Nachfolgeunternehmer abzusetzen bzw. bei durch Teilung entstehenden Mitunternehmerschaften wie Sonderbetriebsausgaben im Rahmen der einheitlichen und gesonderten Gewinnfeststellung geltend zu machen sind.

5.2.2.3.6. Gewinnermittlungsgrundsätze bei Betriebsübertragung

5.2.2.3.6.1. Allgemeines

1584

Gemäß § 28 in Verbindung mit § 14 UmgrStG ist zum Teilungsstichtag ein Jahres- oder Zwischenabschluss der Mitunternehmerschaft zu erstellen, wobei das Betriebsvermögen mit dem Wert anzusetzen ist, der sich nach den steuerlichen Vorschriften über die Gewinnermittlung ergibt.

Im Fall der Realteilung zu Buchwerten nach Art. V UmgrStG kommt es zu keiner Auflösung von Rücklagen.

Im Fall der Abteilung einer unter § 5 Abs. 1 EStG 1988 fallenden Mitunternehmerschaft kann es beim Nachfolgeunternehmer zum sofortigen Wegfall der Rechnungslegungspflicht mit Beginn des dem Teilungsstichtag folgenden Tages kommen, wenn für das übernommene Vermögen schon vor der Realteilung isoliert betrachtet die Umsatzgrenzen nach § 189 Abs. 2 Z 2 UGB nicht überschritten wurden. Diesfalls liegt ein Wechsel zur Gewinnermittlung nach § 4 Abs. 1 oder 3 oder § 17 EStG 1988 vor.

Beispiel:

An der rechnungslegungspflichtigen ABC-OG (Wirtschaftsjahr = Kalenderjahr) sind A, B und C beteiligt. B scheidet zum 31.12.03 im Wege einer Abteilung aus der OG aus und erhält als Abfindung einen Teilbetrieb. Die Umsätze des Teilbetriebes in den Jahren 02 und 03 betrugen jeweils 300.000 Euro B kann in diesem Fall im Jahr 04 zwischen der Gewinnermittlung nach § 5 Abs. 1 (Fortführungsoption nach § 5 Abs. 2 EStG 1988), nach § 4 Abs. 1 und nach § 4 Abs. 3 EStG 1988 wählen.

Im Fall einer Aufteilung einer unter § 5 Abs. 1 EStG 1988 fallenden Mitunternehmerschaft ist entsprechend vorzugehen, dh. bei jedem Nachfolgeunternehmer ist isoliert auf die bisherigen Umsätze des übernommenen Vermögens abzustellen.

5.2.2.3.6.2. Einzelpunkte

1585

- Forschungsfreibetrag gemäß § 4 Abs. 4 Z 4 EStG 1988: Siehe EStR 2000 Rz 1323.
- Zehntelbeträge nach § 4 Abs. 7 EStG 1988: Sie sind bei Buchwertfortführung von dem das Gebäude übernehmenden Nachfolgeunternehmer fortzuführen (EStR 2000 Rz 1406).
- Überführung von Wirtschaftsgütern in das Ausland, Betriebs- und Betriebsstättenverlegung: § 6 Z 6 EStG 1988 hat als allgemeine Norm Nachrang gegenüber den speziellen Normen des Umgründungssteuerrechtes (EStR 2000 Rz 2506).
- AfA: Im Jahr der Übertragung kann insgesamt nicht mehr als die ganze Jahres-AfA abgesetzt werden. Da der Rechtsnachfolger in die Rechtsstellung des Rechtsvorgängers eintritt, bestehen keine Bedenken, wenn in diesem Fall die Jahres-AfA aliquot bei der Gewinnermittlung des Rechtsvorgängers und des Rechtsnachfolgers berücksichtigt wird (EStR 2000 Rz 3132).
- Übertragung stiller Reserven: Wird ein Anlagegut vor dem Realteilungsstichtag veräußert, kann die Mitunternehmerschaft bei Vorliegen der Voraussetzungen des § 12 EStG 1988 im Veräußerungsjahr eine Ersatzübertragung vornehmen oder in dem zum Realteilungsstichtag zu erstellenden Jahresabschluss eine Übertragungsrücklage im Sinne

des § 12 Abs. 7 EStG 1988 bilden. Auf Grund des damit verbundenen Einstellens in die Teilungsbilanz geht diese Rücklage auf den Rechtsnachfolger über. Der Nachfolgeunternehmer hat daher innerhalb der in § 12 EStG 1988 vorgesehenen Frist die Möglichkeit der Ersatzübertragung.

- Die Veräußerung eines in der Teilungsmasse enthaltenen Anlagegutes in der Zeit zwischen Realteilungsstichtag und Abschluss des Teilungsvertrages ist ertragsteuerlich dem diese Teilungsmasse übernehmenden Nachfolgeunternehmer zuzurechnen. Ist die Besitzzeit unter Anrechnung jener der realgeteilten Mitunternehmerschaft gegeben (vgl. EStR 2000 Rz 3878 und Rz 3879), kann der Nachfolgeunternehmer im Veräußerungsjahr eine Ersatzübertragung vornehmen oder im nächsten Jahresabschluss eine Übertragungsrücklage bilden.
- Die Abfertigungsrückstellung ist in dem zum Teilungsstichtag zu erstellenden Jahres- oder Zwischenabschluss nach den allgemeinen Grundsätzen des § 14 EStG 1988 unter Beachtung der Übergangsregelungen des § 124b Z 66 bis 68 EStG 1988 (EStR 2000 Rz 3351a bis Rz 3351c) oder der Möglichkeit der Übertragung von Anwartschaften auf Versicherungen (EStR 2000 Rz 3369) zu bilden bzw. zu behandeln.
- Jubiläumsgeldrückstellung: Wird der Betrieb mit Buchwertfortführung übertragen, sind die Fünfzehntelabsetzungen für Jubiläumsgeldrückstellungen (§ 14 Abs. 12 EStG 1988) vom Rechtsnachfolger fortzuführen (EStR 2000 Rz 3442).
- Progressionsermäßigung: Ein seit der Eröffnung oder dem letzten entgeltlichen Erwerbsvorgang erfolgter Wechsel der Gewinnermittlungsart hat auf Beginn und Lauf der siebenjährigen Frist (§ 37 Abs. 2 und 5 EStG 1988) keinen Einfluss. Im Falle der Buchwertfortführung (insb. bei der unentgeltlichen Betriebsübernahme gemäß § 6 Z 9 EStG 1988 und Buchwertübertragungen im Sinne der Art. II, IV und V UmgrStG) sind die Zeiträume zusammenzurechnen; die Frist berechnet sich jeweils pro Betrieb bzw. Teilbetrieb (EStR 2000 Rz 7375, mit Beispielen).

5.2.2.4. Zu übertragender Teilbetrieb

5.2.2.4.1. Allgemeines

1586

Zum Begriff des Teilbetriebes siehe Rz 714 ff. Die Ausführungen in Rz 1576 ff zur Betriebsübertragung gelten auch hier. Die Mitunternehmerschaft hat in jedem Fall den Gewinn (Verlust) des mit dem Teilungsstichtag endenden Wirtschaftsjahres im Rahmen der einheitlichen und gesonderten Gewinnfeststellung zu erklären.

5.2.2.4.2. Teilbetriebsübertragung durch eine bilanzierende Mitunternehmerschaft auf einen bilanzierenden Nachfolgeunternehmer

1587

Die Vorgangsweise bei zu übertragenden Teilbetrieben entspricht jener bei Betriebsübertragungen, dh. es ist unternehmens- bzw. steuerrechtlich ein Jahres- oder Zwischenabschluss für den gesamten Betrieb auf der Grundlage des § 4 Abs. 1 bzw. § 5 Abs. 1 EStG 1988 aufzustellen. Die Bilanzerstellung ist Anwendungsvoraussetzung für Art. V UmgrStG und gilt auch für Einnahmen-Ausgaben-Rechner und pauschalierte Steuerpflichtige.

Beispiel:

Die den unbeschränkt steuerpflichtigen Gesellschaftern A und B je zur Hälfte gehörende nur inländisches Vermögen besitzende OG-AB soll zum 30. Juni in der Weise aufgeteilt werden, dass A den Teilbetrieb 1 und B den Teilbetrieb 2 jeweils gegen Aufgabe ihrer Beteiligung an der OG-AB erhalten. Nach Aufstellung eines Jahresabschlusses zum 30. Juni wird im Februar des dem Teilungsstichtag folgenden Jahres ein Teilungsvertrag geschlossen. Durch die Übertragung je eines Teilbetriebes ist eine Grundvoraussetzung für die Anwendung des Art. V UmgrStG erfüllt.

Die steuerliche Existenz der OG-AB als Mitunternehmerschaft endet mit Ablauf des Teilungsstichtages. Sie hat den Gewinn (Verlust) des mit 30. Juni endenden (letzten) Wirtschaftsjahres im Rahmen der einheitlichen und gesonderten Gewinnfeststellung zu erklären. Die Gewinn(Verlust)anteile sind den Gesellschaftern A und B zum Bilanzstichtag zuzurechnen und zur Einkommensteuer zu erklären.

Jahresabschluss OG-AB								
	Buchwert		*Verkehrswert*	*stille Reserven*		*Buchwert*		*Anteil stille Reserven*
	HR	*stR*				*HR*	*stR*	
TB 1	*40*	*50*	*350*	*300*	*EK A*	*85**	*100*	*250*
TB 2	*180*	*200*	*400*	*200*	*EK B*	*85**	*100*	*250*
					FK	*50*	*50*	*-*
	220	*250*	*750*	*500*		*220*	*250*	*500*

** starres und variables Kapitalkonto*

Die OG-AB weist einen Buchwert von 200 aus und hat einen Verkehrswert von 700 (750-50). Die Verkehrswerte der Teilbetriebe 1 und 2 sind nach Zurechnung je des halben Fremdkapitals nicht gleich groß (325 : 375). A erhält trotz des Anspruches auf das halbe Vermögen weniger als 50% und B mehr als die ihm zustehenden 50%. Eine Glattstellung über Ausgleichszahlungen (in Geld oder Sachwerten) ist zulässig, wenn sie ein Drittel des Wertes des empfangenen Vermögens des Zahlungsempfängers nicht übersteigen.

Die zurechenbaren Fremdkapitalposten sind dem TB 1 mit 23 und dem TB 2 mit 17 zuzurechnen. Über die neutralen Fremdkapitalposten von 10 kann dahingehend

disponiert werden, dass sie dem TB 1 mit 2 und dem TB 2 mit 8 zugerechnet werden, um zu einer Aufteilung von 25 : 25 zu gelangen (siehe Teilungsbilanz). Zulässig ist weiters, die neutralen Fremdkapitalposten zur Gänze dem TB 1 zuzuordnen, so dass das Verhältnis der Verkehrswerte 317 : 383 beträgt und dadurch der Anpassungsbedarf größer wird.

Die stillen Reserven inklusive Firmenwert der Teilbetriebe 1 und 2 sind nicht gleich groß (300 : 200); ohne Vorsorgemaßnahmen würde sich eine (endgültige) Verschiebung der den beiden Gesellschaftern vertragsmäßig je zur Hälfte zuzurechnenden stillen Reserven inklusive Firmenwert ergeben.

Da die OG je einen Teilbetrieb auf die beiden Gesellschafter als Nachfolge-Einzelunternehmer überträgt, ist sie zur Buchwertteilung verpflichtet, dh. es unterbleibt eine Aufwertungs-(Veräußerungs-)gewinnbesteuerung, wenn die Ausgleichs- und Vorsorgemaßnahmen im gesetzlichen Ausmaß erfolgen.

Die von der OG-AB aufzustellende Teilungsbilanz muss die steuerlich maßgebenden Werte des Jahresabschlusses übernehmen, soweit nicht Vermögensänderungen auf den Teilungsstichtag rückbezogen werden. Im Hinblick auf die Abweichungen der handels- und steuerrechtlichen Ansätze werden in der Teilungsbilanz im Doppelspaltensystem beide Werte dargestellt. Die steuerlichen Ansätze weichen vom Jahresabschluss nur insofern ab, als die Eigenkapitalpositionen durch die Bezeichnung Teilungskapital ersetzt werden.

Teilungsbilanz OG-AB								
	Buchwert		Verkehrswert	stille Reserven		Buchwert		Anteil stille Reserven
	HR	stR				HR	stR	
TB 1	40	50	350	300	Teilungskapital A	85	100	250
TB 2	180	200	400	200	Teilungskapital B	85	100	250
					FK 1	25	25	-
					FK 2	25	25	-
	220	250	750	500		220	250	500

Die gesamten stillen Reserven inklusive Firmenwert der OG-AB betragen 500, die auf Grund der jeweils 50-prozentigen Beteiligung von A und B je zur Hälfte auf die beiden entfallen. Durch die Realteilung darf es zu keiner endgültigen Verschiebung der Steuerbelastung kommen, anderenfalls kommt es im Rahmen des Art. V UmgrStG zu einer Versagung der Buchwertfortführung. Da A mit dem Teilbetrieb 1 stille Reserven von 300 und damit um 50 zu viel und B mit dem Teilbetrieb 2 solche von 200 und damit um 50 zu wenig übernimmt, ist bei A ein aktiver Ausgleichsposten von 50 und bei B ein passiver Ausgleichsposten von 50 bilanzmäßig (nach der Realteilung) anzusetzen.

Ausgleichsposten (Beteiligung zwar gleich, stille Reserven inklusive Firmenwert ungleich)			
A		B	
Stille Reserven TB1	300	Stille Reserven TB2	200

Anteil stille Reserven	*-250*	*Anteil stille Reserven*	*-250*
Ausgleichsposten	*50*	*Ausgleichsposten*	*-50*

A hat ab dem der Realteilung folgenden Wirtschaftsjahr 3,33 (50:15) gewinnmindernd abzusetzen.

B hat ab dem der Realteilung folgenden Wirtschaftsjahr 3,33 (50:15) gewinnerhöhend aufzulösen.

Der Verkehrswert der OG-AB beträgt 700, der auf Grund der jeweils 50-prozentigen Beteiligung von A und B je zur Hälfte auf die beiden entfällt. Gegenüber dem Anspruch beider Gesellschafter auf einen Verkehrswertanteil von jeweils 350 ergibt sich für A ein Anteil von 325, und damit um 25 zu wenig, und für B ein Anteil von 375, und damit um 25 zu viel. Die Ausgleichszahlung von 25 an A darf ein Drittel von 325 = 108,33 nicht übersteigen. Die Zahlung stellt bei B keine Betriebsausgabe und bei A keine Betriebseinnahme dar.

Ausgleichszahlungen (Beteiligungen stimmen mit Verkehrswert des geteilten Vermögens nicht überein)			
A		*B*	
Gesamter Verkehrswert 750 - 50	*= 700 : 2 = 350*	*Gesamter Verkehrswert 750 – 50*	*= 700 : 2 = 350*
Verkehrswert TB 1 350 - 25	*= -325*	*Verkehrswert TB 2 400 – 25*	*= 375*
Ausgleichszahlung von B	*=25*	*Ausgleichszahlung an A*	*= 25*
Zulässigkeitsprüfung: 1/3 von (350 - 25) = 108,33 zu 25.			

5.2.2.4.3. Teilbetriebsübertragung durch eine nichtbilanzierende Mitunternehmerschaft auf einen nichtbilanzierenden Nachfolgeunternehmer

1588

Siehe die Ausführungen zur Betriebsübertragung in Rz 1579.

5.2.2.4.4. Teilbetriebsübertragung durch eine nichtbilanzierende Mitunternehmerschaft auf einen bilanzierenden Nachfolgeunternehmer

1589

Siehe die Ausführungen zur Betriebsübertragung in Rz 1582.

5.2.2.4.5. Teilbetriebsübertragung durch eine bilanzierende Mitunternehmerschaft auf einen nichtbilanzierenden Nachfolgeunternehmer

1590

Siehe die Ausführungen zur Betriebsübertragung in Rz 1583.

5.2.2.4.6. Gewinnermittlungsgrundsätze bei Teilbetriebsübertragung

1591

Zum Teilungsstichtag ist eine Bilanz der Mitunternehmerschaft zu erstellen, wobei das Betriebsvermögen mit dem Wert anzusetzen ist, der sich nach den steuerlichen Vorschriften über die Gewinnermittlung ergibt (siehe auch Rz 1584 ff).

5.2.2.5. Zu übertragender Mitunternehmeranteil

1592

Zum Begriff des Mitunternehmeranteils siehe Rz 717 ff und EStR 2000 Rz 5804 ff. Die Übertragung des Mitunternehmeranteils setzt wie bei den anderen Realteilungstatbeständen die gänzliche oder teilweise Aufgabe eines Gesellschafterrechtes voraus. Das Ausscheiden eines substanzbeteiligten Mitunternehmers aus einer Mitunternehmerschaft unter Verzicht auf eine Abfindung stellt mangels Gegenleistung keinen Vorgang gemäß Art. V UmgrStG dar, sondern ist idR eine unentgeltliche Mitunternehmeranteilsübertragung an die verbleibenden Mitunternehmer.

5.2.2.5.1. Jahresabschluss (Bilanz) der Mitunternehmerschaft

1593

Bei außerhalb von (Teil)Betrieben zu übertragenden Mitunternehmeranteilen ist zum Teilungsstichtag

- unternehmensrechtlich kein Bilanzerfordernis gegeben
- steuerrechtlich ein Jahres- oder Zwischenabschluss der Mitunternehmerschaft, an der die Beteiligung besteht, aufzustellen. Bei rechnungslegungspflichtigen Gesellschaften ist der Jahresabschluss und bei Zwischenstichtagen eine Bilanz im Sinne des § 4 Abs. 1 bzw. § 5 Abs. 1 EStG 1988 Grundlage für die Betriebsvermögensdarstellung des Mitunternehmeranteils. Die Bilanz ist nicht erforderlich, wenn der Mitunternehmeranteil im Rahmen eines (Teil)Betriebes mitübertragen wird.

Beispiel:

Die unbeschränkt steuerpflichtigen natürlichen Personen A, B und C sind im Verhältnis von 25 : 25 : 50 an der inländischen OG-ABC (Kalenderjahr = Wirtschaftsjahr) beteiligt. Die OG, die an der KG-D beteiligt ist, soll in der Weise durch Abteilung (Übertragungsteilung) zum Bilanzstichtag 31. Dezember realgeteilt werden, als C aus der Gesellschaft ausscheidet und mit dem Betrieb gegen Aufgabe seiner Beteiligung abgefunden wird, während die verbleibende OG-AB den Kommanditanteil an der KG-D behält. Nach Aufstellung einer Teilungsbilanz wird im September des dem Teilungsstichtag folgenden Jahres ein Teilungsvertrag geschlossen.

Da der ausscheidende Gesellschafter Vermögen im Sinne des § 27 Abs. 2 UmgrStG erhält und der übertragenden Personengesellschaft ebenfalls Vermögen im Sinne des § 27 Abs. 2 UmgrStG verbleibt, ist eine Grundvoraussetzung für die Anwendung des Art. V UmgrStG erfüllt.

Die OG-ABC hat den Gewinn (Verlust) des mit dem Teilungsstichtag = Regelbilanzstichtag endenden Wirtschaftsjahres im Rahmen der einheitlichen und gesonderten Gewinnfeststellung zu erklären. Die Gewinn(Verlust)anteile sind den Gesellschaftern A, B und C zum Bilanzstichtag zuzurechnen und im Veranlagungswege zu erfassen.

Jahresabschluss OG-ABC						
	Buchwert	*Verkehrs-wert*	*stille Reserven*		*Buchwert*	*Anteil stille Reserven*
Beteiligung KG-D	*200*	*1.000*	*800*	*EK A*	*275*	*250*
Betrieb	*1.000*	*1.200*	*200*	*EK B*	*275*	*250*
				EK C	*550*	*500*
				FK Betrieb	*100*	*-*
	1.200	*2.200*	*1.000*		*1.200*	*1.000*

Die OG-ABC weist einen Buchwert von 1.100 (Buchwert des Betriebes 900) aus und hat einen Verkehrswert von 2.100 (Verkehrswert des Betriebes 1.100). Der Verkehrswert des Betriebes übersteigt 50% des Gesamtverkehrswertes, C erhält daher mehr als die ihm zustehende Quote. Eine Glattstellung über Ausgleichszahlungen (in Geld oder Sachwerten) ist zulässig, wenn sie ein Drittel des Wertes des empfangenen Vermögens des Zahlungsempfängers nicht übersteigen.

Die stillen Reserven inklusive Firmenwert des Betriebes und des Mitunternehmeranteiles sind nicht gleich groß, es würde sich ohne Vorsorgemaßnahmen eine (endgültige) Verschiebung der den Gesellschaftern nach ihrer Beteiligungsquote zuzurechnenden stillen Reserven inklusive Firmenwert ergeben.

Da die OG-ABC einen Betrieb im Sinne des § 27 Abs. 2 UmgrStG auf den abzufindenden Gesellschafter C als inländischen Nachfolge-Einzelunternehmer überträgt, ist sie zur Buchwertteilung verpflichtet, dh. es unterbleibt eine Veräußerungsgewinnbesteuerung.

Die von der OG-ABC aufzustellende Teilungsbilanz muss die steuerlich maßgebenden Werte des Betriebes laut Jahresabschluss übernehmen, soweit nicht Vermögensveränderungen auf den Teilungsstichtag rückbezogen werden; dies liegt im gegenständlichen Fall nicht vor.

Teilungsbilanz OG-ABC für Betrieb (HR=StR)						
	Buchwert	*Verkehrs-wert*	*stille Reserven*		*Buchwert*	*Anteil stille Reserven*
Betrieb	*1.000*	*1.200*	*200*	*Teilungskapital*	*900*	*200*
				FK	*100*	*-*
	1.000	*1.200*	*200*		*1.000*	*200*

Die gesamten stillen Reserven inklusive Firmenwert der OG-ABC betragen 1.000, sodass auf Grund der 50-prozentigen Beteiligung auf C ein Anteil von 500 entfällt. Da C

mit dem Betrieb stille Reserven inklusive Firmenwert von 200 und damit um 300 zu wenig übernimmt, ist bei ihm ein passiver Ausgleichsposten in dieser Höhe und in der OG-ABC ein aktiver Ausgleichsposten von jeweils 300 bilanzmäßig anzusetzen.

Ausgleichsposten (Beteiligung zwar gleich, stille Reserven inklusive Firmenwert ungleich)			
A + B		*C*	
stille Reserven MU-Anteil	*800*	*stille Reserven Betrieb*	*200*
Anteil stiller Reserven an OG-ABC	*-500*	*Anteil stille Reserven an OG A,B,C*	*-500*
Aktiver Ausgleichsposten	*300*	*Passiver Ausgleichsposten*	*-300*

Der Verkehrswert der OG-ABC beträgt 2.100, von dem A und B je 525 (je 25%) und auf C 1.050 (50%) entfallen. Gegenüber dem Anspruch des Gesellschafters C auf einen Verkehrswertanteil von 1.050 ergibt sich betriebsbedingt ein solcher von 1.100 und damit um 50 zu viel. Die Ausgleichszahlung des C an die OG-ABC darf ein Drittel von 1.000 = 333,33 nicht übersteigen, sie ist daher gedeckt. Die Zahlung des C und die Einnahme der OG-ABC sind steuerneutral.

Ausgleichszahlungen (Beteiligungen stimmen mit Verkehrswert des geteilten Vermögens nicht überein)			
OG-ABC		*C*	
Gesamter Verkehrswert 2.200 - 100 = 2.100, davon 50%	*1.050*	*Gesamter Verkehrswert 2.100, davon 50%*	*1.050*
Verkehrswert MU-Anteil	*-1.000*	*Verkehrswert Betrieb*	*- 1.100*
Ausgleichszahlung von C	*50*	*Ausgleichszahlung an OG-ABC*	*50*
Zulässigkeitsprüfung: 1/3 von 1.000 = 333,33 zu 50			

5.2.2.5.2. Übertragung durch eine nichtbilanzierende Mitunternehmerschaft auf einen bilanzierenden Nachfolgeunternehmer

1594

Siehe die Ausführungen zur Betriebsübertragung in Rz 1574 ff.

5.2.2.5.3. Übertragung durch eine nichtbilanzierende Mitunternehmerschaft auf einen nichtbilanzierenden Nachfolgeunternehmer

1595

Siehe die Ausführungen zur Betriebsübertragung in Rz 1574 ff.

5.2.2.5.4. Übertragung durch eine bilanzierende Mitunternehmerschaft auf einen nichtbilanzierenden Nachfolgeunternehmer

1596

Siehe die Ausführungen zur Betriebsübertragung in Rz 1574 ff.

5.2.2.5.5. Gewinnermittlungsgrundsätze

1597

Siehe die Ausführungen zur Betriebsübertragung in Rz 1574 ff.

5.3. Steuerliche Bewertung des zu übertragenden Vermögens (§ 29 UmgrStG)

5.3.1. Allgemeines und Teilungsbilanz

1598

Infolge der Unmaßgeblichkeit der Bewertungsvorschriften des Unternehmensrechts für Umgründungen (§ 202 UGB) sind jene des UmgrStG unabhängig davon anzuwenden, ob die Rechtsnachfolger das übernommene Vermögen mit dem Buchwert oder dem beizulegenden Wert ansetzen. Es ist daher sowohl in Fällen der steuerlich zwingenden Buchwertfortführung, der steuerlich vorgesehenen Aufwertungsoption und des steuerlichen Aufwertungszwanges unmaßgeblich, ob eine Übereinstimmung mit der unternehmensrechtlichen Bewertung besteht. Unterschiedliche Ansätze sind hinsichtlich der Auswirkung auf den steuerlichen Gewinn in der jährlichen Steuererklärung in der Mehr-Weniger-Rechnung zu korrigieren.

1599

Gemäß § 28 in Verbindung mit § 15 UmgrStG ist für die Realteilung eine Teilungsbilanz erforderlich. Sie stellt einen Teil des Teilungsvertrages dar (siehe Rz 1526). Die Aufstellung einer (steuerlichen) Teilungsbilanz auf den Teilungsstichtag ist, anders als ein Jahres- bzw. Zwischenabschluss, formal keine Anwendungsvoraussetzung des Art V UmgrStG. Die Bilanzform ist dann nicht zwingend, wenn die Abweichungen in beschreibender Form im Teilungsvertrag dargestellt werden. Nicht darstellbare Wirtschaftsgüter, welche ebenfalls mitübertragen werden (bspw. ein originärer Firmenwert), müssen im Teilungsvertrag umschrieben werden.

Erfolgt weder die Aufstellung einer Teilungsbilanz noch eine eindeutige Beschreibung der steuerlich relevanten Daten und Umstände, ist von einem unvollständigen Teilungsvertrag auszugehen. Die Abgabenbehörde hat in diesem Fall zu beurteilen, ob die Mängel als Verletzung der Anwendungsvoraussetzungen des § 27 Abs. 1 UmgrStG zu werten sind.

1600

Bei einer vom Steuerrecht abweichenden Bewertung sind die unternehmens- und steuerrechtlich maßgebenden Aktiva und Passiva getrennt, aber möglichst in einer Teilungsbilanz darzustellen (Doppelspaltenform). Die Teilungsbilanz wird aus dem Jahres- oder Zwischenabschluss abgeleitet. In der Teilungsbilanz ist das von der teilenden Personengesellschaft laut Teilungsvertrag tatsächlich auf den oder die Rechtsnachfolger zu übertragende Vermögen in Bilanzform auszuweisen. Diese Sonderbilanz hat vier Funktionen:

- Darstellung der steuerlich maßgebenden Buchwerte der bilanzierungspflichtigen Aktiva und Passiva.
- Darstellung der steuerwirksamen Aufwertungen betreffend inländisches und/oder ausländisches Vermögen in den Fällen des § 29 Abs. 1 in Verbindung mit § 16 Abs. 3 UmgrStG.
- Darstellung der rückwirkenden Korrekturen im Sinne des § 29 in Verbindung mit § 16 Abs. 5 UmgrStG.
- Ausweis des Saldos der Aktiva und Passiva unter Berücksichtigung der rückwirkenden Korrekturen als Teilungskapital.

Nicht darstellbares Vermögen (zB originäre Mietrechte, Klientenstock, Patentrechte) sollte im Teilungsvertrag beschrieben werden.

5.3.2. Zwingende Buchwertübertragung

1601

Soweit das UmgrStG Buchwertfortführung vorsieht, ist diese - abgesehen von den dort normierten Ausnahmen - zwingend vorzunehmen.

Zu einem Veräußerungsgewinn kommt es nur dann, wenn die Buchwertfortführung entweder auf Grund der Bestimmungen des UmgrStG nicht möglich ist oder das UmgrStG ein Wahlrecht einräumt und im Rahmen dessen auf die Buchwertfortführung verzichtet wird (EStR 2000 Rz 5718 unter Hinweis auf VwGH 29.1.1998, 97/15/0197).

5.3.3. Aufwertungsoption

1602

Rechtslage ab 21. August 2003:

Abweichend von der grundsätzlich zwingenden Buchwertfortführung kann bei Mitunternehmerschaften mit In- und Auslandsbezug das ausländische Vermögen (ausländische Betriebe, Teilbetriebe und Anteile an ausländischen Mitunternehmerschaften) auf den höheren Teilwert einschließlich eines allfälligen Geschäfts-, Firmen- oder Mandantenwertes aufgewertet werden, wenn

- die Realteilung einer ausländischen Personengesellschaft im Ausland zur Gewinnverwirklichung und
- mit dem jeweiligen Staat ein DBA besteht, das dafür die Anrechnungsmethode vorsieht oder eine vergleichbare innerstaatliche Maßnahme zur Vermeidung der Doppelbesteuerung getroffen wurde (§ 29 Abs. 1 in Verbindung mit § 16 Abs. 3 UmgrStG).

Damit kann die ausländische Einkommensteuer auf die sich bei den einzelnen Mitunternehmern ergebende inländische Aufwertungsgewinnsteuer angerechnet werden.

5.3.4. Aufwertungszwang

5.3.4.1. Export-Realteilung

1603

Eine Export-Realteilung liegt vor, wenn Vermögen einer inländischen teilenden Personengesellschaft auf einen im Ausland ansässigen Nachfolgeunternehmer gegen Verzicht auf ein Gesellschafterrecht übertragen wird. Soweit das übertragene Vermögen im Inland verbleibt, kommt es bei Beachtung des § 28 UmgrStG zur zwingenden Buchwertfortführung. Soweit teilungsveranlasst das Besteuerungsrecht der Republik Österreichs eingeschränkt wird, ist nach § 29 Abs. 1 Z 3 UmgrStG § 1 Abs. 2 UmgrStG sinngemäß anzuwenden. Das bedeutet, dass Art. V UmgrStG insoweit nicht zur Anwendung kommt.

5.3.4.2. Fehlen einer Vorsorge gegen eine Steuerlastverschiebung

1603a

Mit der Realteilung gibt der Nachfolgeunternehmer die Beziehung zu allen bei der Aufteilung den anderen Mitunternehmern zukommenden oder bei der Abteilung in der verkleinerten Mitunternehmerschaft verbleibenden steuerhängigen stillen Reserven einschließlich eines allfälligen Firmenwertes auf und erhält die in der ihm zugeteilten Teilungsmasse enthaltenen stillen Reserven einschließlich eines allfälligen Firmenwertes. Es sind drei mögliche Ergebnisse zu beurteilen:

- Die quotenmäßig bestehenden steuerhängigen Gesamtreserven an der Mitunternehmerschaft (= Steuerlast in Höhe des Unterschiedsbetrages zwischen dem Buchwert und dem Verkehrswert des aufzugebenden Mitunternehmeranteiles) übersteigen die zu übernehmenden steuerhängigen Gesamtreserven der Teilungsmasse (= Steuerlast in Höhe des Unterschiedsbetrages zwischen dem Buchwert und dem Verkehrswert der zu übernehmenden wirtschaftlichen Einheit). Der ausscheidende Mitunternehmer hätte ohne Vorsorgemaßnahmen daher in der Folge zu Lasten der

anderen Mitunternehmer weniger zu versteuern als bei Auflösung der Mitunternehmerschaft zum Teilungsstichtag.

- Die zu übernehmenden steuerhängigen Gesamtreserven der Teilungsmasse übersteigen die quotenmäßigen steuerhängigen Gesamtreserven an der Mitunternehmerschaft. Der Nachfolgeunternehmer hätte ohne Vorsorgemaßnahmen daher in der Folge zu Gunsten der anderen Mitunternehmer mehr zu versteuern als bei Auflösung der Mitunternehmerschaft zum Teilungsstichtag.
- Die quotenmäßig steuerhängigen Gesamtreserven an der Mitunternehmerschaft entsprechen den erhaltenen steuerhängigen Gesamtreserven an der Mitunternehmerschaft. Die Versteuerung der stillen Reserven einschließlich eines allfälligen Firmenwertes bleibt bei allen Mitunternehmern betragsmäßig gleich, es ist daher eine Vorsorge nicht erforderlich. Die stillen Reserven einschließlich eines allfälligen Firmenwertes können allerdings in den fortgesetzten Unternehmen zu unterschiedlichen Zeitpunkten steuerwirksam werden.

Wird in den ersten beiden Fällen keine oder nur eine unzureichende Vorsorge gegen eine Steuerlastverschiebung mittels Ausgleichsposten getroffen, kommt es im Rahmen des Art. V UmgrStG zum Gewinnrealisierungsfall. Dabei sind sämtliche stille Reserven einschließlich eines allfälligen Firmenwertes der Mitunternehmerschaft samt Sonderbetriebsvermögen von allen Mitunternehmern zum Teilungsstichtag nach § 29 Abs. 1 in Verbindung mit § 24 Abs. 2 letzter Satz UmgrStG im Sinne der §§ 24 und 37 EStG 1988 als Veräußerungsgewinn quotenmäßig zu versteuern. Es ist somit jenes Ergebnis die Folge, das bei Fehlen der Anwendungsvoraussetzungen im Sinne des § 27 UmgrStG und damit außerhalb des Art. V UmgrStG erzielt wird.

1604

Die Rechtsfolge der ertragssteuerwirksamen Realteilung ist nicht zu ziehen, wenn sich der (die) Nachfolgeunternehmer bzw. die verbleibende Personengesellschaft im Teilungsvertrag ausdrücklich verpflichten, durch Ausgleichsposten gegen eine endgültige Steuerlastverschiebung vorzusorgen, später aber einer, mehrere oder alle Teilungspartner den Ansatz des Ausgleichsposten unterlassen. In diesem Falle wird die Abgabenbehörde von sich aus die Vorsorge infolge vertraglicher Verpflichtung vorzunehmen haben, da es sich um einen bloßen Vollzugsfehler handelt.

5.3.5. Rückwirkende Korrekturen des zu übertragenden Vermögens

5.3.5.1. Allgemeines

1605

Die Möglichkeiten im Sinne des auf § 16 Abs. 5 UmgrStG verweisenden § 29 UmgrStG, bis zum Abschluss des Teilungsvertrages das zu teilende Vermögen (Betriebe, Teilbetriebe und Mitunternehmeranteile) laut Jahres- oder Zwischenabschluss auf den Teilungsstichtag rückwirkend buch- und wertmäßig zu verändern, sind:

- Tatsächliche Geld- und/oder Sacheinlagen (§ 16 Abs. 5 Z 1 UmgrStG)
- Tatsächliche Geld- und/oder Sachentnahmen (§ 16 Abs. 5 Z 1 UmgrStG)
- Verschieben von Wirtschaftsgütern (Aktiva bzw. Passiva) aus dem oder in den zu übertragenden (Teil)Betrieb (§ 16 Abs. 5 Z 4 UmgrStG)
- Aufdecken interner Verrechnungsposten aus innerbetrieblichen Leistungsbeziehungen zwischen den Teilungsmassen.

Die Maßnahmen im Sinne des § 16 Abs. 5 Z 2 und 5 UmgrStG haben im Rahmen der Realteilung nach Art. V UmgrStG keine Bedeutung.

1606

Rückwirkende Korrekturen sind tatsächliche Vorgänge, die mit dem Tag des Abschlusses des Teilungsvertrages abgeschlossen sein müssen. Sie können nach diesem Zeitpunkt nicht mehr geändert werden. Dies gilt auch im Falle von Feststellungen der Abgabenbehörde im Veranlagungsverfahren oder der Betriebsprüfung im Erstverfahren oder wieder aufgenommenen Verfahren (siehe Rz 1638 ff).

5.3.5.2. Bar- oder Sacheinlagen nach dem Teilungsstichtag

1607

Das rückwirkende Erhöhen der Teilungsmasse kann nach § 29 Abs. 1 in Verbindung mit § 16 Abs. 5 Z 1 UmgrStG durch das Rückbeziehen tatsächlich bis zum Abschluss des Teilungsvertrages getätigter Bareinlagen, die in der Teilungsbilanz als Aktivpost (technische Forderung gegen den/die einlegenden Mitunternehmer) eingestellt werden und daher das Mitunternehmerschaftsvermögen und den Mitunternehmeranteil des einlegenden Mitunternehmers buch- und wertmäßig erhöhen. Zivilrechtlich führt die Bareinlage zu einem Zugang auf dem variablen Kapitalkonto. Die Aktivpost löst sich durch die nachfolgenden tatsächlichen Einlagen auf. Rückwirkende Einlagen eignen sich auch zur Sanierung wirtschaftlich überschuldeter Personengesellschaften. Versprochene, aber bis Vertragsabschluss nicht erbrachte Einlagen sind selbst bei rechtsverbindlicher Verpflichtung mangels einer Deckung in § 29 Abs. 1 in Verbindung mit § 16 Abs. 5 Z 1 UmgrStG nicht steuerwirksam.

1608

Der Mitunternehmer der zu teilenden Mitunternehmerschaft kann weiters im Wege des § 29 Abs. 1 in Verbindung mit § 16 Abs. 5 Z 1 UmgrStG seinen Mitunternehmeranteil rückwirkend auch durch tatsächlich in der Zeit zwischen Teilungsstichtag und Abschluss des Teilungsvertrages getätigte Sacheinlagen vergrößern. Zum Einlagetatbestand im Wege des Zurückbehaltens siehe Rz 1616.

Beispiel:

Die den unbeschränkt steuerpflichtigen Gesellschaftern A und B je zur Hälfte gehörende, nur inländisches Vermögen besitzende OG-AB soll in der Weise zum Bilanzstichtag aufgeteilt werden, dass A den Teilbetrieb 1 und B den Teilbetrieb 2 jeweils gegen Aufgabe ihrer Beteiligung an der OG-AB erhalten. Auf Grund eines Gutachtens wird festgestellt, dass die stillen Reserven inklusive Firmenwert nicht ausreichen, um die Überschuldung der OG-AB zu beseitigen.

Im Falle der Sanierung vor der Realteilung endet die steuerliche Existenz der OG-AB als Mitunternehmerschaft mit Ablauf des Teilungsstichtages. Die OG-AB hat den Gewinn (Verlust) des mit dem Regelbilanzstichtag endenden letzten Wirtschaftsjahres im Rahmen der einheitlichen und gesonderten Gewinnfeststellung zu erklären.

Jahresabschluss OG-AB						
	Buchwert	*Verkehrs-wert*	*Stille Reserven*		*Buchwert*	*Anteil stille Reserven*
TB 1	*50*	*200*	*150*	*EK A*	*-100*	*75*
TB 2	*200*	*200*		*EK B*	*-100*	*75*
				FK	*450*	*-*
	250	*400*	*150*		*250*	*150*

Die OG-AB weist einen Buchwert von -200 aus und ist wirtschaftlich (real) mit 50 überschuldet. Da es gelingt, das Fremdkapital von 450 je zur Hälfte den Teilbetrieben zuzurechnen, ergibt sich für die Teilbetriebe 1 und 2 jeweils eine reale Überschuldung von 25. Es ist die Teilungsfähigkeit daher bis zum Tag des Abschlusses des Teilungsvertrages unter Annahme keiner weiteren tatsächlichen Verluste durch Einlagen von mindestens 51 herzustellen.

Die von der OG-AB aufzustellende Teilungsbilanz muss die steuerlich maßgebenden Werte des Jahresabschlusses übernehmen, soweit nicht Vermögensveränderungen auf den Teilungsstichtag rückbezogen werden. Im gegenständlichen Fall beschließen die Gesellschafter, nach dem Teilungsstichtag Einlagen im Ausmaß von jeweils 200 zu leisten. Diese Einlagen wirken sich positiv auf das Teilungsvermögen aus, wenn sie auf den Teilungsstichtag rückbezogen werden. Voraussetzung ist, dass die Einlagen bis zum Tag des Abschlusses des Teilungsvertrages tatsächlich geleistet sind.

Während A eine Bareinlage von 200 erbracht hat, überträgt B mangels verfügbarer liquider Mittel die von ihm bisher privat gehaltene 20-prozentige Beteiligung an einer GmbH (Bewertung gemäß § 6 Z 5 EStG 1988 mit den Anschaffungskosten von 200) auf die OG-AB. Die beiden Einlagen werden in der Teilungsbilanz als Aktivposten für Einlagen angesetzt, wobei die Sacheinlage des B als neutrales Aktivum zur Gänze dem Teilbetrieb 2 zugeordnet wird. Durch die Einlagen ergibt sich für A und B jeweils ein

positives Teilungskapital von 100 bzw. liegt bei linearer Wirkung der Einlagen nunmehr ein Verkehrswert der OG-AB in Höhe von 350 (800 - 450) vor.

Teilungsbilanz OG-AB (Unternehmensrecht=StR)						
	Buchwert	Verkehrs -wert	stille Reserven		Buchwert	Anteil stille Reserven
TB 1	50	200	150	Teilungskapital A	100	75
Bareinlage A	200	200	-	Teilungskapital B	100	75
TB 2	200	200	-	FK 1	225	-
Sacheinlage B	200	200	-	FK 2	225	-
	650	800	150		650	150

Ausgleichsposten (Beteiligung zwar gleich, stille Reserven inklusive Firmenwert ungleich)			
A		B	
Stille Reserven TB 1	150	Stille Reserven TB 2	0
Anteil stille Reserven	-75	Anteil stille Reserven	-75
Ausgleichsposten	75	Ausgleichsposten	-75

Bei A ab dem der Realteilung folgenden Wirtschaftsjahr gewinnmindernd abzusetzen: 5 (75 : 15).

Bei B ab dem der Realteilung folgenden Wirtschaftsjahr gewinnerhöhend aufzulösen: 5 (75 : 15).

Ausgleichszahlungen (Beteiligungen stimmen mit Verkehrswert des geteilten Vermögens überein)			
A		B	
Summe VKW 800 - 450 = 350 : 2 =	175	Summe VKW 800 – 450 = 350 : 2 =	175
Verkehrswert TB 1 400 - 225 =	-175	Verkehrswert TB 2 400 – 225 =	-175
Ausgleichszahlung	0	Ausgleichszahlung	0

Es kommt daher zu keinen Ausgleichszahlungen.

Nach Realteilung: EU-A					
	Buchwert	*Verkehrs-wert*	*Stille Reserven*		*Buchwert*
TB 1	*250*	*400*	*150*	*EK*	*100*
AP	*75*			*FK*	*225*
	325				*325*
Nach Realteilung: EU-B					
	Buchwert	*Verkehrs-wert*	*Stille Reserven*		*Buchwert*
TB 2	*400*	*400*	*0*	*EK*	*100*
				AP	*75*
				FK	*225*
	400				*400*

Hätte A mangels Zahlungsfähigkeit des B eine Einlage von 400 erbracht, die zur Hälfte dem Teilbetrieb 2 zugerechnet worden wäre, hätte sich damit ein Ausgleichszahlungstatbestand ergeben, der mangels Deckung in der Drittelgrenze zur Nichtanwendung des Art. V UmgrStG geführt hätte.

5.3.5.3. Einlagen als verdeckter Spitzenausgleich

1609

Einlagen zum Zwecke der Herstellung einer den gesellschaftsvertraglichen Beteiligungsverhältnissen entsprechenden Teilungsmasse kurz vor dem Teilungsstichtag (Richtwert: 6 Monate) können als verdeckter Spitzenausgleich Ausgleichszahlungscharakter haben und fallen diesfalls unter die Drittelbegrenzung des § 29 Abs. 2 UmgrStG (siehe Rz 1624 f)

1610

Ein verdeckter Spitzenausgleich im Wege rückwirkender Korrekturen ist auch denkbar, wenn der gleiche Effekt durch Einlagen nach dem Stichtag dadurch erreicht wird, dass sie auf die Teilungsmasse(n) des (der) Teilungspartner „durchgeschleust" werden. Siehe auch Rz 1611 ff und Rz 1617 f. Hinsichtlich der Unbedenklichkeit von sanierungsbedingten rückwirkenden Einlagen siehe Rz 1607.

5.3.5.4. Barentnahmen nach dem Teilungsstichtag

1611

Das rückwirkende Verringern der Teilungsmasse kann nach § 29 Abs. 1 in Verbindung mit § 16 Abs. 5 Z 1 UmgrStG durch das Rückbeziehen tatsächlich bis zum Abschluss des Teilungsvertrages getätigter Barentnahmen, die in der Teilungsbilanz als Passivpost

(technische Verbindlichkeit der Mitunternehmerschaft gegenüber den/die ausscheidenden Mitunternehmer) eingestellt und als Geldbestandsminderung des zu übertragenden Vermögens der Mitunternehmerschaft und als Buch- bzw. Verkehrswertminderung des Mitunternehmeranteils wirksam werden. Die Grenze für Barentnahmen ist unter der Annahme einer linearen Verminderung des Verkehrswertes der Erhalt des positiven Verkehrswertes des übertragenen Vermögens.

1612

Reichen die vorhandenen liquiden Mittel und Bankguthaben nicht aus, können die Entnahmen auch kreditfinanziert werden. Da die Regelung des § 29 Z 1 in Verbindung mit § 16 Abs. 5 Z 1 UmgrStG der rückwirkenden Gestaltung der Teilungsmasse dient, ist die kreditfinanzierte Entnahme der liquiden Mittel an sich im vollen Umfang als Bestand- und Wertminderung der Teilungsmasse anzuerkennen und – wie oben erwähnt – als technische Verbindlichkeit der Mitunternehmerschaft in der Teilungsbilanz auszuweisen. Dies ändert allerdings nichts daran, dass die Kreditfinanzierung nicht betrieblich, sondern umgründungs- und damit gesellschaftsrechtlich veranlasst ist. Die Aufwandszinsen sind somit in jenem Ausmaß, das über die auch nach einkommensteuerrechtlichen Grundsätzen als betrieblich anerkannte Fremdfinanzierung von tatsächlichen Entnahmen hinausgeht (siehe EStR 2000 Rz 1423), beim Rechtsnachfolger nicht als Betriebsausgaben anzuerkennen. Sollte ein vor dem Teilungsstichtag von der Personengesellschaft aufgenommener Bankkredit nur dazu dienen, gemäß § 29 Z 1 in Verbindung mit § 16 Abs. 5 Z 4 UmgrStG dem einen Teilungspartner die liquiden Mittel und dem anderen die Kreditverbindlichkeit zuzurechnen, wird dies als verdeckter Spitzenausgleich zu werten sein (siehe Abschn. 5.3.5.3.).

1613

Die zwischen dem Teilungsstichtag und dem Vertragsabschluss getätigten Entnahmen sind, soweit sie nicht durch tatsächliche Einlagen im gleichen Zeitraum wieder ausgeglichen werden, im Hinblick auf die ab dem Teilungsstichtag eintretende ertragsteuerliche Fremdbeziehung rückzubeziehen. Ein Verzicht auf die Rückbeziehung würde in dieser Höhe Ausgleichszahlungsfunktion annehmen und, soweit die Drittelgrenze überstiegen wird, rückwirkend auf den Teilungsstichtag zu einem vollständigen steuerwirksamen Aufdecken aller stiller Reserven einschließlich eines allfälligen Firmenwertes der Mitunternehmerschaft samt Sonderbetriebsvermögen führen (§ 24 Abs. 7 EStG 1988). Wird auf die Ausgleichsforderung zum Teil oder zur Gänze verzichtet, liegt ein Fall der Äquivalenzverletzung nach § 31 Abs. 1 Z 1 in Verbindung mit § 6 Abs. 2 UmgrStG vor (unentgeltliche Zuwendung, siehe Abschn. 1.6.2.), der die Geltung des Art. V UmgrStG grundsätzlich nicht berührt (siehe Rz 1629).

5.3.5.5. Sachentnahmen nach dem Teilungsstichtag

1614

Die Summe der rückzubeziehenden Bar- und Sachentnahmen unter Berücksichtigung von Einlagen und der Verschiebetechnik gemäß § 16 Abs. 5 Z 4 UmgrStG darf den positiven Verkehrswert nicht unterschreiten. Es ist daher in Höhe des auf dem Privatkonto erfassten Buchwertes der Sachentnahmen eine Passivpost für Entnahmen im Sinne des § 16 Abs. 5 Z 1 UmgrStG in die Teilungsbilanz einzustellen. Sollte zu viel entnommen worden sein, kann der Ausgleich bis zum Tag des Abschlusses des Teilungsvertrages im Wege von Bar- oder Sacheinlagen oder das Zurückbehalten von Verbindlichkeiten hergestellt werden. Ein bloßes Einlageversprechen genügt nicht.

5.3.5.6. Vorbehaltene Entnahmen nach dem Teilungsstichtag

1615

Eine vorbehaltene Entnahme im Sinne des § 16 Abs. 5 Z 2 UmgrStG (siehe Rz 911 ff) kann mangels Geltung des Trennungsprinzips in der Beziehung zwischen Mitunternehmerschaft und dem Mitunternehmer in der Teilungsbilanz keine kapitalkontenmindernde Wirkung entfalten. Sie kann nur die steuerliche Eigenschaft eines variablen Kapitalkontos des betreffenden Gesellschafters und - ggf. im Gegensatz zum Zivilrecht - nicht Verbindlichkeitscharakter annehmen.

5.3.5.7. Zurückbehalten von Wirtschaftsgütern

1616

Die rückwirkende Korrektur im Sinne des nach § 29 Z 1 UmgrStG anwendbaren § 16 Abs. 5 Z 3 UmgrStG im Wege des Zurückbehaltens von notwendigem Anlagevermögen oder von Verbindlichkeiten versteht sich als Sonderfall einer rückwirkenden Entnahme oder Einlage im Sinne des § 16 Abs. 5 Z 1 UmgrStG, da diese Wirtschaftsgüter im laufenden Betrieb nach allgemeinem Einkommensteuerrecht nicht entnahmefähig sind. Im Geltungsbereich des Art. V UmgrStG kann sich dieser Sonderfall daher nicht auf ein Zurückbehalten in der teilenden Mitunternehmerschaft, sondern auf eine im letzten Augenblick der Korrekturmöglichkeiten getätigte Entnahme in das Vermögen des ausscheidenden Mitunternehmers oder eine Einlage in das Vermögen der Mitunternehmerschaft beziehen. Zurückbehaltene Anlagegüter oder Verbindlichkeiten können daher durch Nichtansatz in der Teilungsbilanz entnommen oder eingelegt werden. Ein Entnahmetatbestand kann allerdings nur dann vorliegen, wenn das zurückbehaltene Anlagegut nicht dem Nachfolgebetrieb dient, dh. wenn es teilungsbedingt die Eigenschaft eines Anlagegutes verliert.

5.3.5.8. Verschieben von Wirtschaftsgütern

1617

Eine für Auf- und Abteilungen geltende rückwirkende Korrektur im Sinne des nach § 29 Z 1 UmgrStG anwendbaren § 16 Abs. 5 Z 4 UmgrStG im Wege des Verschiebens von objektiv dem einen oder anderen (Teil)Betrieb zurechenbaren Aktiva bzw. Passiva zum jeweils anderen kann der Erhöhung oder Verminderung des Buch- und Verkehrswertes der Teilungsmassen führen. Der Begriff der rückwirkenden Korrektur bezieht sich nicht auf die Zuordnung von neutralen Aktiva oder Passiva, da dies bereits in der Phase der Bestimmung des Betriebsvermögens der einzelnen Teilungsmassen erfolgt (siehe Rz 1575). Die Anwendung der Korrekturtechnik des Verschiebens kann insoweit die Eigenschaft eines verdeckten Spitzenausgleichs annehmen, als mit Aktiva unmittelbar verbundene Verbindlichkeiten im Rahmen des Verschiebens, ausschließlich zur Anpassung der Teilungsmassen, getrennt werden.

1618

Eine Unterart der Verschiebetechnik stellt das Aufdecken interner Leistungsbeziehungen zwischen zu trennenden Teilungsmassen dar, bei der die offene Verrechnungspost zum Teilungsstichtag in der Teilungsbilanz beim „Gläubiger(teil)betrieb" als technische Forderung und beim „Schuldner(teil)betrieb" als technische Verbindlichkeit eingestellt wird.

> *Beispiel:*
>
> *Die den Gesellschafter A, B und C gehörende X-KG (Wirtschaftsjahr = Kalenderjahr) unterhält einen Erzeugungsbetrieb und ein Kleinkraftwerk, das zum Teil der Versorgung des Erzeugungsbetriebes dient, den überwiegenden Teil des erzeugten Stroms aber an das öffentliche Versorgungsnetz abgibt. A soll rückwirkend zum 31. Dezember 2000 als Gegenleistung für die Aufgabe seiner Beteiligung das Kleinkraftwerk erhalten.*
>
> *Eine bisher dem E-Werk zugerechnete Beteiligung an einer Elektroinstallations-GmbH wird der verbleibenden KG zugeordnet und scheint daher in der Teilungsbilanz nicht mehr auf. In dieser wird eine Forderung auf die bis zum Teilungsstichtag erfolgte und noch nicht abgerechnete innerbetriebliche Stromlieferung an den Erzeugungsbetrieb ausgewiesen.*

5.4. Nachfolgeunternehmer (§ 30 UmgrStG)

5.4.1. Rechtsnachfolge

5.4.1.1. Fiktive steuerrechtliche Gesamtrechtsnachfolge

1619

Der Nachfolgeunternehmer ist für Zwecke der Gewinnermittlung so zu behandeln, als ob er Gesamtrechtsnachfolger wäre (§ 30 Abs. 1 UmgrStG). Diese Quasigesamtrechtsnachfolge bezieht sich nur auf das Ertragsteuerrecht und gilt nur im Falle der Buchwertteilung.

1620

Für alle anderen Abgaben und das Abgabenverfahren bleibt es bei der Einzelrechtsnachfolge. Demnach können alle Bescheide und sonstigen Verfahrensschritte, soweit sie die Zeit vor der Teilung betreffen, nur mit Wirkung gegen die realgeteilte Personengesellschaft bzw. deren ehemalige Gesellschafter, nicht jedoch gegen die Nachfolgeunternehmer als solche ergehen bzw. gesetzt werden.

1621

Die Fiktion der steuerrechtlichen Gesamtrechtsnachfolge bewirkt den Eintritt des Nachfolgeunternehmers in die ertragsteuerrechtlichen Rechte und Pflichten der realgeteilten Personengesellschaft. Damit hat der Nachfolgeunternehmer bspw. die Abschreibungsgrundsätze fortzusetzen, steuerfrei gebildete Rücklagen fortzuführen und offene Verwendungsfristen hinsichtlich solcher Rücklagen zu beachten, offene Behaltefristen zu wahren, übergehende Schwebeverluste in Evidenz zu halten, den Abbau des Unterdeckungsbetrages bei Pensionsrückstellungen fortzuführen, für die Wertpapierdeckung für Pensionsrückstellungen Sorge zu tragen.

Der Nachfolgeunternehmer hat insbesondere die nachstehenden ertragsteuerrechtlichen Rechte bzw. Pflichten der realgeteilten Personengesellschaft fortzuführen bzw. zu beachten:

- Die personenbezogene Verrechnung von Schwebeverlusten gemäß § 2 Abs. 2a EStG 1988 (EStR 2000 Rz 156 ff)
- Fortführung von Zehntelabsetzungen gemäß § 4 Abs. 7 EStG 1988 (EStR 2000 Rz 1406)
- Fortführung der Abfertigungsrückstellung (EStR 2000 Rz 3351) unter Beachtung der Übergangsregelungen des § 124b Z 66 bis 68 EStG 1988 (EStR 2000 Rz 3337)
- Fortführung der AfA; da der Nachfolgeunternehmer in die Rechtsstellung des Rechtsvorgängers eintritt, bestehen keine Bedenken, wenn im Jahr der Vermögensübertragung die Jahres-AfA aliquot bei der Gewinnermittlung des Rechtsvorgängers- und des Rechtsnachfolgers berücksichtigt wird (EStR 2000 Rz 3132)
- Fortführung der Fünfzehntelregelung bei Jubiläumsgeldrückstellungen (EStR 2000 Rz 3442).
- Beachtung der Nachversteuerung gemäß § 11a EStG 1988
- Fortführung einer Übertragungsrücklage nach § 12 EStG 1988.

1621a

Die Einkünfte des Nachfolgeunternehmers sind so zu ermitteln, als ob der Vermögensübergang mit Beginn des dem Teilungsstichtag folgenden Tages erfolgt wäre

(§ 30 Abs. 1 in Verbindung mit § 14 Abs. 2 UmgrStG). Auf Grund dieser Rückwirkungsfiktion sind alle Einkünfte bis zum Ablauf des Teilungsstichtages der teilenden Personengesellschaft zuzurechnen (einheitliche und gesonderte Feststellung im Sinne des § 188 BAO). Alle Einkünfte, die nach diesem Stichtag erzielt werden, sind auch dann den Nachfolgeunternehmern zuzurechnen, wenn der Teilungsvertrag erst zu einem späteren Zeitpunkt abgeschlossen wird.

1621b

Begründet die Übernahme der Teilungsmasse für den Nachfolgeunternehmer die Gewinnermittlung gemäß § 5 Abs. 1 EStG 1988, kann das Wirtschaftsjahr frei gewählt werden. Ist die Teilungsmasse einem bestehenden Unternehmen des Rechtsnachfolgers zuzurechnen, ändert dies nichts am bestehenden Wirtschaftsjahr. Zu einer nachfolgenden Protokollierung siehe EStR 2000 Rz 702 ff.

1621c

Die Übernahme eines die Voraussetzungen des § 27 Abs. 3 UmgrStG erfüllenden fiktiven Teilbetriebes begründet für den Nachfolgeunternehmer die Eigenschaft eines Betriebes im Sinne des § 2 Abs. 3 Z 1 bis 3 EStG 1988.

5.4.1.2. Bewertung des übernommenen Vermögens

5.4.1.2.1. Allgemeines

1622

Unternehmensrechtlich hat der Nachfolgeunternehmer die Wahl, entweder die Buchwerte fortzuführen (§ 202 Abs. 2 UGB) oder das übertragene Vermögen mit dessen beizulegendem Wert anzusetzen (§ 202 Abs. 1 UGB).

Steuerrechtlich hingegen ist das übertragene Vermögen nach § 30 Abs. 1 UmgrStG mit jenen Werten anzusetzen, die sich bei der geteilten Personengesellschaft bei Anwendung des § 16 UmgrStG unter Beachtung des § 29 UmgrStG ergeben. Die Nachfolgeunternehmer haben daher in ihren Eröffnungsbilanzen die jeweiligen Buchwerte der Teilungsbilanz weiterzuführen, und zwar

- im Falle der Buchwertteilung die aus dem Jahres- bzw. Zwischenabschluss abgeleiteten steuerlich maßgebenden Buchwerte
- im Falle der Aufwertung von Auslandsvermögen im Sinne des § 16 Abs. 3 UmgrStG die sich aus der Darstellung des Teilwertes (Rz 1602) ergebenden Buchwerte
- im Falle der Zwangsaufwertung die sich aus der Darstellung der Teilwerte ergebenden Buchwerte.

5.4.1.2.2. Import-Realteilung

1622a

Eine Import-Realteilung liegt vor, wenn bei der Realteilung einer ausländischen Personengesellschaft Vermögen auf einen im Inland ansässigen Nachfolgeunternehmer gegen Verzicht auf Gesellschafterrechte übertragen wird. Soweit das übertragene Vermögen im Ausland verbleibt, kommt es bei Beachtung des § 29 UmgrStG zur zwingenden Buchwertfortführung. Soweit das Besteuerungsrecht der Republik Österreich entsteht, kommt es unabhängig davon, welche Rechtsfolgen sich nach dem Abgabenrecht des Staates der übertragenden Gesellschaft ergeben, in Österreich nach § 30 Abs. 1 Z 2 UmgrStG zu einer steuerneutralen Neubewertung zum höheren Teilwert. Damit wird erreicht, dass im Ausland entstandene stille Reserven für den Fall einer späteren Realisierung im Inland von der Besteuerung ausgenommen werden. Eine Neubewertung kommt nicht in Frage, wenn mit dem Staat der übertragenden Personengesellschaft ein DBA mit der Anrechnungsmethode besteht oder kein DBA besteht und auch keine innerstaatlichen befreienden Maßnahmen getroffen wurden.

1622b

Die Neubewertung hat nach § 30 Abs. 1 Z 2 UmgrStG entsprechend der Regelung in § 6 Z 6 EStG 1988 und § 31 EStG 1988 nicht zu erfolgen, wenn es sich um eine Rückübertragung eines vom nunmehr übernehmenden Nachfolgeunternehmer nach § 6 Z 6 EStG 1988 oder durch eine Umgründung im Sinne des UmgrStG in das Ausland übertragenen Vermögens(teiles) handelt und dabei die Steuerschuld nicht festgesetzt worden ist. In diesem Fall sind die (fortgeschriebenen) Buchwerte vor der Auslandsüberführung maßgebend, bei späterer Gewinnverwirklichung sind allerdings nachweislich im Ausland entstandenen stillen Reserven auszuscheiden.

Beispiel:

Die A-GmbH hat im Jahre 01 ein Wirtschaftsgut auf die belgische AB-KG übertragen, an der sie zu 30% beteiligt ist, und dabei Besteuerungsaufschub begehrt. Im Jahre 05 kommt es zur Abteilung in Form des Verzichtes auf die 30-prozentige Beteiligung gegen Übernahme eines Teilbetriebes. Da anlässlich der Realteilung das seinerzeit übertragene Wirtschaftsgut in das Inland überführt wird, kommt es zu keiner Neubewertung, sondern zur Fortführung des Buchwertes zum Teilungsstichtag. Bei späterer Veräußerung sind die im Ausland eingetretenen Wertsteigerungen bei Ermittlung des Veräußerungsgewinnes auszuscheiden.

5.4.1.2.3. Vorsorgemaßnahmen

1623

Eine Teilung zu Buchwerten ist nach § 29 Abs. 1 UmgrStG nur zulässig, wenn für die weitere Gewinnermittlung (der Nachfolgeunternehmer) durch Ausgleichsposten Vorsorge getroffen

wird, dass es bei den an der Teilung beteiligten Steuerpflichtigen zu keiner endgültigen Verschiebung der Steuerbelastung (der stillen Reserven) kommt. Siehe weiters dazu Rz 1532 ff.

Ein aktiver Ausgleichsposten ist gleichmäßig auf 15 Jahre verteilt abzusetzen. Ein passiver Ausgleichsposten ist gleichmäßig auf 15 Jahre verteilt gewinnerhöhend aufzulösen. Im Falle der steuerwirksamen Beendigung der betrieblichen Tätigkeit durch Veräußerung oder Aufgabe des übernommenen Betriebes ist ein offener Betrag des aktiven Ausgleichspostens sofort zu Lasten des Veräußerungsgewinnes abzuschreiben, ein offener Posten des negativen Ausgleichspostens sofort zu Gunsten des Veräußerungsgewinnes aufzulösen. In den Fällen der Betriebsübertragung mit Buchwertfortführung (unentgeltliche Übertragung, Umgründung mit Buchwertfortführung) sind die Ausgleichsposten vom Erwerber zu übernehmen und weiterzuführen.

5.4.1.2.4. Ausgleichszahlungen

1624

Entspricht das in der Teilungsmasse enthaltene Vermögen wertmäßig nicht dem Wert der bisherigen Beteiligung des Mitunternehmers an der teilenden Personengesellschaft, können Ausgleichszahlungen zwischen den am Teilungsvorgang beteiligten Steuerpflichtigen vereinbart werden, die nach § 29 Abs. 2 UmgrStG ein Drittel des Wertes des empfangenen Vermögens des Zahlungsempfängers nicht übersteigen dürfen. Siehe dazu und zum verdeckten Spitzenausgleich weiters Rz 1530 f, Rz 1609 f, Rz 1611 ff und Rz 1617 f.

Beispiel:

A und B sind zu je 50% an der AB-OG beteiligt, die den Teilbetrieb I und den Teilbetrieb II führt. Der Teilbetrieb I hat einen Buchwert von 4 Mio. und einen (Teil-) Wert von 5 Mio. Der Teilbetrieb II hat einen Buchwert von 2,1 Mio. und einen (Teil-) Wert von 3 Mio. Es wird folgende Teilungsbilanz erstellt:

AB-OG			
Teilbetrieb I	*4.000.000*	*Kapital A*	*3.050.000*
Teilbetrieb II	*2.100.000*	*Kapital B*	*3.050.000*

A übernimmt den Teilbetrieb I, B den Teilbetrieb II. A und B hatten vor der Teilung Anteile im Wert von jeweils 4 Mio. Zum Ausgleich der Wertverhältnisse leistet daher A an B eine Ausgleichszahlung von 1 Mio. Überdies tritt eine Verschiebung in den stillen Reserven ein, die auf A und B vor der Teilung zu jeweils 950.000 entfielen. Nach der Teilung entfallen auf A 1 Mio. und auf B 900.000. Eine Buchwertfortführung ist zulässig, wenn A und B zur Vermeidung dieser Verschiebung Ausgleichsposten einstellen. Die Eröffnungsbilanzen der Einzelunternehmen haben dann folgenden Inhalt:

Einzelunternehmen A			
Teilbetrieb I	*4.000.000*	*Kapital A*	*3.050.000*
Ausgleichsposten	*50.000*	*Ausgleichsverbindlichkeit*	*1.000.000*
Einzelunternehmen B			
Teilbetrieb II	*2.100.000*	*Kapital B*	*3.050.000*
Ausgleichsforderung	*1.000.000*	*Ausgleichsposten*	*50.000*

Für A stellt die Ausgleichszahlung als solche keine Betriebsausgabe und für B keine Betriebseinnahme dar. Werden die Nachfolgeunternehmen unmittelbar nach der Teilung veräußert, würde A unter Anrechnung der Ausgleichsverbindlichkeit 4 Mio. (bar) erlösen, B in Hinblick auf den zusätzlichen Wert seiner Ausgleichsforderung ebenfalls 4 Mio. erhalten. Bei beiden Nachfolgeunternehmern ergäbe sich wie vor der Realteilung eine Realisierung stiller Reserven von jeweils 950.000.

Die Ausgleichszahlung ist zum (Teil-)Wert des von B empfangenen Vermögens, also zum (Teil-)Wert des Teilbetriebs II in Relation zu setzen. Da sie nicht mehr als ein Drittel von 3 Mio. beträgt, liegt eine Realteilung im Sinne des Art. V UmgrStG vor.

Zulässige Ausgleichszahlungen lassen die Buchwertfortführung unberührt. Sie führen weder zu erfolgswirksamen Betriebseinnahmen noch zu Betriebsausgaben.

1625

Keine Ausgleichszahlung liegt vor, wenn zum Teilungsstichtag die (variablen) Kapitalkonten der Mitunternehmer den Beteiligungsverhältnissen (starre Kapitalkonten) buchmäßig angepasst werden (Kapitalkontenclearing).

5.4.2. Rechts- und Geschäftsbeziehungen zur übertragenden Mitunternehmerschaft

1626

Zum Aufdecken von Innenbeziehungen siehe Rz 1618.

Ergebnisse aus Veränderungen des Betriebsvermögens infolge der Vereinigung von Aktiven und Passiven wegen des Zusammenfallens von Gläubiger- und Schuldnerstellung sind in dem auf den Teilungsstichtag folgenden Wirtschaftsjahr steuerlich zu erfassen (Confusio).

Beispiel:

An der rechnungslegungspflichtigen GmbH & Co KG sind die operativ tätige GmbH mit 50% und der Kommanditist B privat mit 50% beteiligt. Die GmbH steht in laufender Geschäftsbeziehung mit der KG, beide Gesellschafter haben jeweils ein in ihrem Alleineigentum befindliches Grundstück an die KG vermietet und damit Sonderbetriebsvermögen begründet. Die KG wird dahingehend realgeteilt, dass die GmbH den Betrieb 1 und der Kommanditist B den Betrieb 2 gegen Aufgabe ihrer Beteiligungen übernehmen. Die GmbH hat gegen den Betrieb 1 der KG eine Forderung (Anschaffungskosten 100, teilwertberichtigt auf 40), der Betrieb 1 der KG hat eine Verbindlichkeit von 100 gegen die GmbH.

- *Die GmbH "tauscht" die untergehende Beteiligung steuerneutral (bei entsprechender Vorsorge) gegen den übernommenen Betrieb 1. Infolge Vereinigung der Forderung und Verbindlichkeit entsteht bei der GmbH ein steuerpflichtiger Buchgewinn von 60 (keine Rücklagenbildung). Das vermietete im Sonderbetriebsvermögen stehende Grundstück kehrt steuerneutral in das Betriebsvermögen der GmbH zurück (KStR 2001 Rz 348).*
- *Bei B entsteht durch die Aufgabe der Beteiligung ein Einzelunternehmen. Dabei ist zu prüfen, ob B den Gewinn weiterhin nach § 5 Abs. 1 EStG 1988 zu ermitteln hat oder nach § 5 Abs. 2 EStG 1988 ermittelt oder mangels Rechnungslegungspflicht mit Beginn des dem Teilungsstichtag folgenden Tages die Gewinnermittlungsart wechselt.*
- *Wird die vermietete Liegenschaft im übernommenen Betrieb genutzt und kommt es zum Wechsel der Gewinnermittlungsart, sind die stillen Reserven des Grund und Bodens nach Maßgabe des § 4 Abs. 10 EStG 1988 steuerhängig, während das Gebäude zu Buchwerten auf das Einzelunternehmen übergeht.*
- *Wird die vermietete Liegenschaft einem Dritten, zB der GmbH zur Nutzung überlassen, liegt im Rahmen der Gewinnermittlung nach § 5 Abs. 1 EStG 1988 gewillkürtes Betriebsvermögen vor, beim Wechsel der Gewinnermittlungsart sind die gesamten stillen Reserven infolge des Überganges in das Privatvermögen als normal steuerpflichtiger Entnahmetatbestand zu erfassen.*

Auf Leistungsbeziehungen zwischen der Mitunternehmerschaft und den nach der Abteilung im verminderten Ausmaß verbliebenen Mitunternehmern ist weiterhin die Zurechnungsvorschrift gemäß § 21 Abs. 2 Z 2, § 22 Z 3 und § 23 Z 2 EStG 1988 anzuwenden (EStR 2000 Rz 5860 ff), sofern nicht fremdübliche Leistungsbeziehungen des (abgeteilten) Betriebes der Rechtsnachfolger zur Mitunternehmerschaft vorliegen (EStR 2000 Rz 5862).

Ist der Nachfolgeunternehmer im Falle einer Abteilung nicht mehr Mitunternehmer der verbleibenden Mitunternehmerschaft, sind auf die nach dem Teilungsstichtag erfolgenden Leistungsbeziehungen zu dieser die allgemeinen Regeln anzuwenden (EStR 2000 Rz 5879).

5.4.3. Internationale Schachtelbeteiligung

5.4.3.1. Entstehen bzw. Erweiterung einer internationalen Schachtelbeteiligung

1627

Entsteht durch die realteilungsbedingte Vermögensübernahme - zu Buchwerten - bei einer übernehmenden Körperschaft im Sinne des § 7 Abs. 3 KStG 1988 eine internationale Schachtelbeteiligung im Sinne des § 10 Abs. 2 KStG 1988, ist nach § 30 Abs. 3 UmgrStG hinsichtlich der bisher nicht steuerbegünstigten Beteiligungsquote der Unterschiedsbetrag zwischen den Buchwerten und den höheren Teilwerten als Ausnahme von der Steuerneutralität des § 10 Abs. 3 KStG 1988 zu werten. Da die Übernahme der Beteiligung im Rahmen der Realteilung keinen Anschaffungstatbestand darstellt, tritt die Steuerneutralität zwingend ein, eine Option zu Gunsten der Steuerwirksamkeit im Sinne des § 10 Abs. 3 KStG 1988 ist nicht möglich. Die Jahresfrist im Sinne des § 10 Abs. 2 KStG 1988

(vgl. KStR 2001 Rz 561 ff) beginnt in diesem Fall ab dem dem Teilungsstichtag folgenden Tag zu laufen.

Beispiel:

Vor Realteilung:

An einer inländischen OG sind seit Jahren die A mit 75% und die B-GmbH mit 25% beteiligt. Die OG hält seit Jahren eine 30%-ige Beteiligung an der ausländischen, einer inländischen Kapitalgesellschaft vergleichbaren C-AG. A ist quotenmäßig zu 22,5% an der C-AG beteiligt. Die B-GmbH ist quotenmäßig zu 7,5% und damit nicht an der C-AG schachtelbeteiligt.

Die OG soll in der Weise aufgeteilt werden, dass A den Teilbetrieb 1 und 20% der 30-prozentigen Beteiligung an der C-AG und die B-GmbH den Teilbetrieb 2 und 10% der 30-prozentigen Beteiligung an der C-AG erhält.

Nach Realteilung:

A hält nunmehr unmittelbar 20% der Aktien an der C-AG unverändert als steuerhängige Beteiligung.

Die B-GmbH hält nunmehr unmittelbar 10% der Aktien an der C-AG. Bei ihr entsteht dadurch eine internationale Schachtelbeteiligung.

1627a

Eine Erweiterung einer internationalen Schachtelbeteiligung ist realteilungsbedingt möglich:

- Die an der Mitunternehmerschaft beteiligte Körperschaft ist quotenmäßig 10% oder mehr an einer ausländischen Körperschaft beteiligt und wird realteilungsbedingt durch Übernahme der Beteiligung unmittelbar in einem höheren Ausmaß beteiligt. Da die Anschaffung der Beteiligung durch die Personengesellschaft erfolgte, konnte die Körperschaft nicht zugunsten der Steuerpflicht optieren, die Übernahme der erweiterten Beteiligung bleibt eine steuerneutrale, für die die Jahresfrist mit dem dem Teilungsstichtag folgenden Tag zu laufen beginnt.

  Beispiel:

  An der B-OG sind die A-GmbH zu 50% und die natürlichen Personen F und G zu je 25% beteiligt. Die OG hält sei Jahren eine 25-prozentige Beteiligung an der ausländischen C-GmbH. Da die A-GmbH quotal mit 12,5% an der C-GmbH beteiligt ist, liegt eine steuerneutrale internationale Schachtelbeteiligung vor. Anlässlich der Abteilung zum 31.12.01 im Wege des Verzichts der A-GmbH auf ihr Gesellschafterrecht gegen Übernahme eines Teilbetriebes übernimmt die A-GmbH im Wege der Nutzung der Verschiebetechnik des § 16 Abs. 5 Z 4 UmgrStG die gesamte C-Beteiligung. Damit erweitert sich die internationale Schachtelbeteiligung von 12,5% auf 25%. Die Steuerneutralität setzt ein, ausgenommen die am Teilungsstichtag bestehende stille Reserve für den zuerworbenen Teil.

- Die an der Mitunternehmerschaft beteiligte Körperschaft ist schon vor der Realteilung durch die Zusammenrechnung von einer unmittelbar die 10%-Grenze nicht erreichenden und quotal über die Personengesellschaft gehaltenen Beteiligung im Besitz einer

steuerneutralen internationalen Schachtelbeteiligung und übernimmt realteilungsbedingt einen weiteren Teil.

Beispiel:

Die D-GmbH ist an der ausländische Z-AG mit 5% beteiligt. Über die 25%-Beteiligung an der C-KG, die an der Z-AG mit 30% beteiligt ist, ergibt sich für die D-GmbH eine 12,5-prozentige Beteiligung an der Z-AG und damit eine internationale Schachtelbeteiligung. Anlässlich der Aufteilung zum 31.12.01 übernimmt die D-GmbH einen Betrieb und im Wege der Nutzung der Verschiebetechnik des § 16 Abs. 5 Z 4 UmgrStG die gesamten Z-Aktien. Damit erweitert sich die internationale Schachtelbeteiligung von 12,5% auf 35%. Auch die Erweiterung der Beteiligung ist steuerneutral, soweit nicht bisher steuerhängige Teile übernommen werden.

5.4.3.2. Untergang einer internationalen Schachtelbeteiligung

1627b

Da eine internationale Schachtelbeteiligung mittelbar über eine Personengesellschaft bestehen kann, ist auch der Untergang einer solchen realteilungsveranlasst möglich. Dies ist dann denkbar, wenn eine Körperschaft als Mitunternehmer mittelbar oder zusammen mit einer unmittelbar gehaltenen Beteiligung an der ausländischen Körperschaft eine unter § 10 Abs. 2 KStG 1988 fallende internationale Schachtelbeteiligung besitzt und durch die Zuordnung der in der Mitunternehmerschaft gehaltenen Beteiligung an andere Mitunternehmer die Beteiligung auf ein Ausmaß von weniger als 10% herabsinkt. Siehe dazu Rz 1463.

5.5. Sonstige Rechtsfolgen der Realteilung (§ 31 UmgrStG)

5.5.1. Arbeitsverhältnisse

1628

Sofern der Nachfolgeunternehmer Dienstnehmer arbeitsrechtlich übernimmt, tritt bezüglich der Lohnabgaben "Gesamtrechtsnachfolge" ein (§ 41 UmgrStG). Der Übergang der Abfuhrverpflichtungen von der übertragenden Personengesellschaft auf den Nachfolgeunternehmer erfolgt nicht rückwirkend, sondern im Falle der Firmenbuchzuständigkeit de jure im Zeitpunkt der Eintragung bzw. sonst mit dem Tag der Meldung bei dem für den Nachfolgeunternehmer zuständigen FA. Es bestehen allerdings keine Bedenken, wenn der Übergang der lohnsteuerlichen Verhältnisse mit dem der Anmeldung zur Eintragung im Firmenbuch bzw. soweit keine Eintragung im Firmenbuch vorgesehen ist, mit dem der Meldung beim zuständigen FA folgenden Lohnzahlungszeitraum vorgenommen wird.

5.5.2. Äquivalenzverletzung (§ 31 Abs. 1 Z 1 UmgrStG)

1629

Entsprechen die Beteiligungsverhältnisse vor der Realteilung nicht den Wertverhältnissen des von den Nachfolgeunternehmern übernommenen Vermögens, gilt der Unterschiedsbetrag, wenn der Wertausgleich nicht auf andere Weise erfolgt, nach dem auf § 6 Abs. 2 UmgrStG verweisenden § 31 Abs. 1 Z 1 UmgrStG als unentgeltlich zugewendet. Die Ausführungen zu § 6 Abs. 2 UmgrStG gelten sinngemäß (siehe Rz 305 ff) mit der Maßgabe, dass infolge der Rückwirkungsfiktion auch die Äquivalenzverletzung rückwirkend erfolgt. Der für Art. V UmgrStG in Betracht kommende Wertausgleich ist in der Regel die Ausgleichszahlung (siehe Rz 1528 ff und Rz 1624 f).

Eine Äquivalenzverletzung gefährdet nicht die Buchwertfortführung, wenn Vorsorge getroffen wird, dass es hinsichtlich der nicht unentgeltlich übertragenen Quoten zu keiner endgültigen Verschiebung der stillen Reserven kommt.

5.5.3. Umsatzsteuer

1630

Nach § 31 Abs. 1 Z 2 UmgrStG ist in Bezug auf die umsatzsteuerrechtliche Behandlung von Realteilungen § 22 Abs. 2 UmgrStG anzuwenden.

Demnach gelten Vermögensübertragungen auf Grund von Realteilungen nicht als steuerbare Umsätze im Sinne des UStG 1994. Das bedeutet, dass auf Grund der Realteilung weder ein steuerbarer Umsatz bewirkt, noch die Verpflichtung zur Vornahme von Vorsteuerberichtigungen nach § 12 Abs. 10 bzw. 11 UStG 1994 ausgelöst werden (vgl. VwGH 5.7.1994, 94/14/0021).

Die Nachfolgeunternehmer treten für den Bereich der Umsatzsteuer unmittelbar in die Rechtsstellung der realgeteilten Personengesellschaft ein.

Beispiel:

Die inländische AB-OG führt zwei Teilbetriebe. Die OG wird zum 31. Dezember 2003 in der Weise aufgeteilt, dass der Gesellschafter A den Teilbetrieb A und der Gesellschafter B den Teilbetrieb B gegen Aufgabe ihrer Beteiligungen übernehmen.

Die Realteilung fällt unter das UmgrStG. Die AB-OG überträgt unter anderem eine bebaute Liegenschaft (Lagerhalle), die unter Inanspruchnahme des Vorsteuerabzuges am 1. Juli 2000 erworben und zur Ausführung steuerpflichtiger Umsätze verwendet wurde, an A.

A veräußert die (von ihm nach der Realteilung weiterhin für die Ausführung steuerpflichtiger Umsätze verwendete) Liegenschaft am 1. Mai 2005 ohne Inanspruchnahme der Optionsmöglichkeit des § 6 Abs. 2 UStG 1994.

Auf Grund des unmittelbaren Eintritts des A in die umsatzsteuerliche Rechtsstellung der AB-OG muss A eine Vorsteuerberichtigung gemäß § 12 Abs. 10 UStG 1994 im Ausmaß von 5/10 des beim Erwerb der Liegenschaft durch die AB-OG geltend gemachten Vorsteuerabzugs vornehmen.

1631

Das UmgrStG sieht keine umsatzsteuerliche Rückwirkung vor. Der Übergang der umsatzsteuerlichen Zurechnung kann mit dem der Anmeldung zur Eintragung im Firmenbuch bzw. - soweit unternehmensrechtlich keine Eintragung im Firmenbuch vorgesehen ist - mit dem der Meldung beim zuständigen FA folgenden Monatsersten angenommen werden, sofern der zuständigen Abgabenbehörde kein anderer Stichtag des tatsächlichen Wechsels der Unternehmereigenschaft dargetan wird. Ab diesem Zeitpunkt sind die Umsätze bzw. Vorsteuerbeträge (für den übertragenen Bereich) dem Nachfolgeunternehmer zuzurechnen.

Die Umsatzsteuer für Dienstleistungen, die die übertragende Gesellschaft für die Durchführung der Übertragung in Anspruch nimmt (zB Beratungsleistungen), ist insoweit als Vorsteuer abzugsfähig, als für die Umsätze der übertragenden Körperschaft das Recht auf Vorsteuerabzug besteht (EuGH 22.2.2001, Rs C-408/98, Abbey National plc).

Beispiel:

Die (inländische) AB-GesBR überträgt ihren Teilbetrieb A (Realitätenvermittlung - 50% des Umsatzes) ihrem Gesellschafter A und ihren Teilbetrieb B (Versicherungsvertretung - 50% des Umsatzes) ihrem Gesellschafter B.

Bei der AB-GesBR fallen im Zusammenhang mit der Realteilung (nicht einem Bereich direkt zurechenbare) Vorsteuern von 2.000 Euro an.

Die AB-GesBR kann Vorsteuern in Höhe von 1.000 Euro abziehen (Aufteilung nach dem Umsatzverhältnis).

5.5.4. Gebühren

1632

§ 31 Abs. 2 UmgrStG sieht für Realteilungen eine Befreiung von den Gebühren gemäß § 33 TP 21 GebG (Zessionen) vor. Diese Befreiung ist nur anwendbar, wenn die Personengesellschaft das zu teilende Vermögen unmittelbar oder als zivilrechtlicher Gesamtrechtsnachfolger unter Einbeziehung des Vorbesitzers am Tage des Abschlusses des Teilungsvertrages länger als zwei Jahre besessen hat.

Gemäß § 33 TP 21 Abs. 2 Z 6 GebG unterliegen Übertragungen der mit der Stellung eines Gesellschafters verbundenen Rechte und Pflichten nicht der Zessionsgebühr.

Im Übrigen gelten die Ausführungen zur Einbringung und zum Zusammenschluss sinngemäß (Rz 1223 ff und Rz 1480).

5.5.5. Kapitalverkehrsteuern

1633

Die in § 31 Abs. 2 UmgrStG normierte Befreiungsbestimmung bezieht sich nur auf die Gesellschaftsteuer. Sie ist nur anwendbar, wenn das zu teilende Vermögen am Tag des

Abschlusses des Teilungsvertrages länger als zwei Jahre als Vermögen der zu teilenden Personengesellschaft besteht.

Die Befreiung von der Gesellschaftsteuer ist nur von Bedeutung, wenn der Nachfolgeunternehmer eine Kapitalgesellschaft oder eine GmbH & Co KG ist.

Die Steuerbefreiung kommt auch hinsichtlich des Übergangs bereits bestehender stiller Beteiligungen in Betracht, wenn diese im Rahmen einer Vermögens-, Betriebs- oder Teilbetriebsübertragung mitübertragen werden.

5.5.6. Grunderwerbsteuer

1634

§ 31 Abs. 3 UmgrStG sieht für Erwerbsvorgänge nach § 1 Abs. 1 oder 2 GrEStG 1987 die Erhebung der Grunderwerbsteuer vom zweifachen Einheitswert vor, wenn diese Erwerbsvorgänge auf Grund einer Realteilung nach § 27 UmgrStG verwirklicht werden.

Voraussetzung dafür ist aber, dass diese Grundstücke nicht innerhalb der letzten drei Jahre Gegenstand eines nach dem UmgrStG begünstigten Erwerbsvorganges waren.

Die Grunderwerbsteuer knüpft als eine Verkehrsteuer an die äußere zivilrechtliche (gesellschaftsrechtliche) durch die Umgründungsvorgänge bewirkte Gestaltung an.

Werden daher in einer gemeinsamen Urkunde zuerst eine Realteilung und dann ein Zusammenschluss vereinbart und gehört zum übertragenem Vermögen ein Grundstück im Sinne des § 2 GrEStG, sind diese Rechtsvorgänge (auch bei Erstellung eines Umgründungsplans gemäß § 39 UmgrStG) jeweils gesondert der Grunderwerbsteuer zu unterwerfen.

Die Bestimmung des § 1 Abs. 4 GrEStG 1987 kann keine Anwendung finden, weil sie voraussetzt, dass die einzelnen Erwerbsvorgänge zwischen den gleichen Vertragspartnern stattfinden (siehe VwGH 27.5.1999, 98/16/0304).

Wird anlässlich der Realteilung nach Art. V UmgrStG ein Grundstück der übertragenden Personengesellschaft geteilt, ist hiefür die Befreiungsbestimmung des § 3 Abs. 2 GrEStG 1987 anwendbar.

Im Übrigen wird auf die Ausführungen zur Verschmelzung und zur Einbringung (Rz 330 ff und Rz 1238 ff) verwiesen.

5.6. Realteilung und Unternehmensgruppen

5.6.1. Realteilungen innerhalb der Unternehmensgruppe

1635

Die Realteilung einer nur aus Gruppenangehörigen bestehenden Personengesellschaft ändert an der bestehenden Unternehmensgruppe nur insoweit etwas, als bei einer Aufteilung die über die Personengesellschaft bestehenden finanziellen Verbindungen zu unmittelbaren werden und bei einer Abteilung entweder beim Nachfolgeunternehmer eine unmittelbare finanzielle Verbindung entsteht oder die mittelbare in der Personengesellschaft verbleibt. Firmenwertabschreibungen können realteilungsbedingt nicht begründet werden.

Beispiele:

1. An der AB-OG sind das Gruppenmitglied A zu 30% und das Gruppenmitglied B zu 70% beteiligt. Anlässlich der Aufteilung der beiden Betriebe wird die 75%-Beteiligung an der Beteiligungskörperschaft C quotal den beiden Partnern zugerechnet. Nach der Aufteilung hat A eine 22,5-prozentige und B eine 52,5-prozentige Beteiligung an C. Die ausreichende finanzielle Verbindung besteht nunmehr zu B, eine Unterbrechung der Gruppenzugehörigkeit ist nicht gegeben.

2. Handelt es sich im Beispiel 1 um eine 70%-Beteiligung an C, sind nach der Aufteilung A mit 21% und B mit 49% an C beteiligt. Die unverändert gegebene finanzielle Verbindung kann in diesem Fall nach § 9 Abs. 4 dritter Teilstrich KStG 1988 gegeben sein. Ist sie nicht gegeben, können A und B auch eine Beteiligungsgemeinschaft bilden.

3. An der EFG-KG sind der Gruppenträger E mit 20% und die Gruppenmitglieder F mit 65% und G mit 15% beteiligt. Die KG hält eine 80%-Beteiligung an der Beteiligungskörperschaft K. Anlässlich der Abteilung im Wege des Verzichtes des Gruppenträgers auf sein Gesellschafterrecht gegen Übernahme eines Teilbetriebes wird diesem auch die gesamte Beteiligung an K mittels der Verschiebetechnik gemäß § 16 Abs. 5 Z 4 UmgrStG zugeordnet. Nach der Realteilung ist das Einkommen nicht mehr F, sondern dem Gruppenträger E zuzurechnen.

5.6.2. Realteilungen bei Vorliegen von Gruppenfremden

1635a

Die Realteilung einer Personengesellschaft, an der neben Gruppenmitgliedern auch inländische Gruppenfremde beteiligt sind, ändert an der bestehenden Unternehmensgruppe nur dann etwas, wenn die mittelbar bestehende finanzielle Verbindung teilungsbedingt verloren geht.

Beispiel:

1. An der OP-KG sind das Gruppenmitglied O zu 55%, das Gruppenmitglied P zu 15% und der gruppenfremde R zu 30% beteiligt. Die KG ist an der Beteiligungskörperschaft T zu 75% beteiligt, die finanzielle Verbindung durch die beiden Gruppenmitglieder in Summe ist durch einen Syndikatsvertrag zwischen O und P gegeben. R scheidet aus der KG aus und wird mit einem Teilbetrieb abgefunden.

- *Verbleibt die Beteiligung zur Gänze in der Personengesellschaft, sind O nunmehr mit 58,92% an T (78,57% von 75%) und P mit 16,07% an T (21,43% von 75%) beteiligt, sodass die Gruppenzugehörigkeit von T weiterhin gegeben ist.*
- *Erhält R von der 75%-Beteiligung eine seiner Beteiligung an der KG entsprechende Quote von 22,5%, ist die finanzielle Verbindung ab dem dem Teilungsstichtag folgenden Tag weiterhin auf Grund des Syndikatsvertrages gegeben.*

2. Die U-GmbH als Gruppenmitglied und die V-GmbH als gruppenfremde Körperschaft sind an der UV-OG zu 60% bzw. 40% beteiligt. Anlässlich der Aufteilung erhält V einen der beiden Betriebe. Da die V-GmbH unbedingt die Beteiligungsmehrheit an der 90%-Beteiligung an der Z-GmbH haben will, bekommt V 75%-Punkte und U 15%-Punkte der Beteiligung. U war bis zur Realteilung mittelbar mit 54% an Z beteiligt und hatte sie in die Unternehmensgruppe aufgenommen. Mit dem dem Teilungsstichtag folgenden Tag erlischt die finanzielle Verbindung. U könnte am Einkommen von Z nur dann partizipieren, wenn V mit Z eine Unternehmensgruppe bildet und U als Minderbeteiligten einer Gruppenträger-Beteiligungsgemeinschaft annimmt.

5.6.3. Grenzüberschreitende Realteilungen

5.6.3.1. Export-Realteilungen

1635b

Sind an der inländischen Personengesellschaft auch ausländische Gruppenmitglieder oder gruppenfremde Personen beteiligt, stellt sich wie bei Inlandsteilungen die Frage des Fortbestehens der finanziellen Verbindung.

Beispiel:

An der KL-KG sind das Gruppenmitglied K zu 55% und das ausländische Gruppenmitglied L zu 45% beteiligt. Die KG ist zu 80% an der inländischen J-GmbH beteiligt. Anlässlich der Aufteilung übernimmt K den inländischen und L den ausländischen Betrieb.

- *Wird die J-Beteiligung quotal aufgeteilt, sind K mit 44% und L mit 36% beteiligt. Die Gruppenzugehörigkeit von J bleibt bestehen, wenn eine übergeordnete beteiligte Körperschaft mittelbar beteiligt ist.*
- *Wird die J-Beteiligung zur Gänze K zugeordnet, bleibt die Gruppenzugehörigkeit bestehen.*
- *Wird die J-Beteiligung zur Gänze L zugeordnet, erlischt die finanzielle Verbindung zu J, da die maßgebliche Beteiligung von L die zweite Ebene betrifft (nur ein Auslandsmitglied, das unmittelbar mit inländischen Gruppenmitgliedern verbunden ist, kann Mitglied sein).*

Soweit inländische Vermögensteile teilungsbedingt in das Ausland übertragen werden und das Besteuerungsrecht der Republik Österreich eingeschränkt wird, kommt es zur sofortigen und unter Umständen zur aufgeschobenen Besteuerung der stillen Reserven (siehe Rz 1603).

5.6.3.2. Import-Realteilungen

1635c

Sind an der ausländischen Personengesellschaft auch inländische Gruppenmitglieder oder gruppenfremde Personen beteiligt, stellt sich wie bei Inlandsteilungen die Frage des Fortbestehens der finanziellen Verbindung.

Beispiel:

An der ausländischen XY-Personengesellschaft sind das inländische Gruppenmitglied X zu 65% und das ausländische Gruppenmitglied Y zu 35% beteiligt. Die XY unterhält einen inländischen und einen ausländischen Betrieb und ist zu 60% an der

ausländischen R-GmbH und zu 75% an der inländischen S-GmbH beteiligt. Da der Gruppenträger Alleingesellschafter von X und Y ist, sind R und S über die Beteiligungen beider Mitunternehmer Gruppenmitglieder, da Y nur minderbeteiligt ist. Bis zur Realteilung ist X der im ausländischen Betrieb anfallende Verlust zu 65% als Verlust im Sinne des § 2 Abs. 8 EStG 1988 zuzurechnen. Zusätzlich ist X zu 65% der Gewinn oder Verlust des inländischen Betriebes zuzurechnen.

Die XY wird aufgeteilt:

- *Erhält X den inländischen Betrieb und die R-Beteiligung, scheidet S aus der Unternehmensgruppe im Hinblick auf das Entstehen einer zweiten Auslandsebene aus.*
- *Erhält X den inländischen Betrieb und die S-Beteiligung, scheidet R aus der Unternehmensgruppe aus.*
- *Werden die beiden Beteiligungen quotal aufgeteilt, bleiben R und S in der Unternehmensgruppe.*

5.7. Realteilung und atypisch stille Beteiligung

1636

Die Realteilung einer atypisch (unechten) stillen Gesellschaft (vgl. EStR 2000 Rz 5815) kann unter den Anwendungsbereich des Art. V UmgrStG fallen.

Beispiel 1:

Am Unternehmen der AB-OG ist C als atypisch stiller Gesellschafter beteiligt. Die atypisch stille Gesellschaft führt die Teilbetriebe 1 und 2. Die atypisch stille Gesellschaft soll in der Weise aufgeteilt werden, dass die AB-OG den Teilbetrieb 1 und der atypisch stille Gesellschafter den Teilbetrieb 2 erhält.

Die Aufteilung fällt - bei Zutreffen der sonstigen Voraussetzungen - unter Art. V UmgrStG.

Beispiel 2:

Die dem A und dem B gehörende AB-OG ist an der CD-OG als atypisch stiller Gesellschafter beteiligt. Die AB-OG soll in der Form aufgeteilt werden, dass A den von der OG geführten Betrieb und B die von der OG gehaltene atypisch stille Beteiligung an der CD-OG erhalten soll.

Die Aufteilung fällt - bei Zutreffen der sonstigen Voraussetzungen - ebenfalls unter Art. V UmgrStG.

5.8. Realteilung und begünstigte Besteuerung für nicht entnommene Gewinne

1637

Bei Umgründungen nach dem UmgrStG unter Buchwertfortführung werden grundsätzlich die Verhältnisse des Rechtsvorgängers auf den Rechtsnachfolger übertragen (vgl. EStR 2000 Rz 3852).

Bei Personengesellschaften, die als Mitunternehmerschaften anzusehen sind, können jeweils nur die Gesellschafter die bis 2004 geltende Verzinsung des Eigenkapitals gem § 11 Abs. 2

EStG 1988 als Betriebsausgabe abziehen. Sie haben daher das bis zur Realteilung für ihren Mitunternehmeranteil geführte Eigenkapitalevidenzkonto fortzuführen. Durch die Realteilung ändert sich auch das Eigenkapital betraglich nicht, da das Eigenkapital im weggefallenen Mitunternehmeranteil nur durch einen (Teil-)Betrieb oder einen anderen Mitunternehmeranteil ersetzt wird (vgl. EStR 2000 Rz 3859).

1637a

Hat der Nachfolgeunternehmer als Mitunternehmer der teilenden Mitunternehmerschaft die begünstigte Besteuerung für nicht entnommene Gewinne gemäß § 11a EStG 1988 in Anspruch genommen, ist im Falle der Realteilung mit Buchwertfortführung für Zwecke einer allfälligen Nachversteuerung auf die Gewinne, Entnahmen und Einlagen in der Folgeära abzustellen.

1637b

Rückwirkende Entnahmen und Einlagen gemäß dem nach § 29 Abs. 1 Z 1 UmgrStG maßgebenden § 16 Abs. 5 UmgrStG gelten als am Teilungsstichtag getätigt und wirken sich bei der Einkommensermittlung des ausscheidenden Mitunternehmers im Teilungsjahr auf § 11a EStG 1988 aus.

- Tatsächliche Entnahmen (§ 16 Abs. 5 Z 1 UmgrStG) und in den zu übertragenden Teilbetrieb aus dem verbleibenden verschobene Vermögensteile (§ 16 Abs. 5 Z 4 UmgrStG) können daher zu einer eigenkapitalabfallbedingten (letzten) Nachversteuerung führen.
- Rückwirkende Einlagen (§ 16 Abs. 5 Z 1 UmgrStG) und in den verbleibenden aus dem zu übertragenden Teilbetrieb verschobene Vermögensteile (§ 16 Abs. 5 Z 4 UmgrStG) bewirken einen Anstieg des Eigenkapitals zum Teilungsstichtag. Soweit sie getätigt werden, um einen positiven Verkehrswert darstellen zu können, sind als betriebsnotwendig anzusehen.

Soweit Entnahmen und Einlagen nach dem Teilungsstichtag nicht rückbezogen werden, sind sie in dem dem Teilungsstichtag folgenden Jahr zu berücksichtigen. Eine gebildete Passivpost für unbare Entnahmen hat im Bereich des Art. V UmgrStG keine Wirkung, sie verändert das Teilungskapital nicht und führt erst bei Tilgung zu einer Entnahme. Sonderbetriebsvermögen wird bei vollständigem Ausscheiden aus der Mitunternehmerschaft zu Betriebsvermögen des Nachfolgeunternehmers und führt nicht zu einer Entnahme oder Einlage.

5.9. Auswirkung abgabenbehördlicher Feststellungen auf Realteilungen

1638

Die Feststellungen im Rahmen abgabenbehördlicher Überprüfungen einer vollzogenen Realteilung können zu nachträgliche Änderungen des Buchwertes und damit unter Umständen auch des Verkehrswertes des übertragenden Vermögens führen.

Die Änderungen können auf bilanzsteuerrechtliche Berichtigungen aus der Zeit bis zum Teilungsstichtag zurückzuführen sein und beeinflussen daher den der Realteilung zu Grunde gelegten Jahres- bzw. Zwischenabschluss, die darauf aufbauende Teilungsbilanz und wirken sich auf die steuerlichen Verhältnisse beim Rechtsnachfolger aus. Die Änderungen können auch auf fehlerhafte Maßnahmen im Zuge der Realteilung zurückzuführen sein.

1639

Im Rahmen von Betriebsprüfungen werden die Auswirkungen dieser Feststellungen in der auf den Teilungsstichtag projizierten Prüferbilanz festgehalten. Führen die Feststellungen der Betriebsprüfung zu einer Erhöhung oder Verminderung des Betriebsvermögens, können nachstehende Positionen der Teilungsbilanz folgende Änderung erfahren:

- Erhöhung bzw. Verminderung der (jeweiligen) Kapitalkonten
- Korrektur der Ausgleichszahlung (siehe Rz 1624 ff)
- Korrektur der Ausgleichsposten (siehe Rz 1623)

Auf Grund der Wertänderungen kann sich die Frage nach dem Vorliegen eines positiven Verkehrswertes oder des Vorliegens eines teilungsfähigen Vermögens (vor allem Teilbetrieb) ergeben. Im Hinblick auf die Tatsache einer rechtlich abgeschlossenen Umgründung ist eine nachträgliche Sanierung durch Gesellschaftermaßnahmen von außen bzw. durch Änderung der seinerzeit vorgenommenen rückwirkenden Korrekturen nicht möglich.

Zur Wirkung von Steuerklauseln siehe Rz 1516.

Formelle Anwendungsfehler bei einer Realteilung werden dahingehend zu würdigen sein, ob ein erkennbares Bemühen um eine richtige Durchführung der Realteilung vorliegt.

Geänderte Bescheide über die einheitlichen und gesonderten Feststellungen für Zeiträume bis zum Teilungsstichtag sind der abteilenden Personengesellschaft und den damals beteiligten Gesellschaftern oder den damals beteiligten Gesellschaftern der aufgeteilten Personengesellschaft zuzustellen.

5.10. Rechtsfolgen einer nicht unter Art. V UmgrStG fallenden Realteilung

5.10.1. Rückwirkende Ermittlung eines Veräußerungsgewinnes

1640

Fällt die gesellschaftsvertragliche Übertragung von (Teil-)Betrieben oder Mitunternehmeranteilen nicht unter Art. V UmgrStG, weil

- ein negativer Verkehrswert des übertragenen Vermögens am Teilungsstichtag bzw. jedenfalls am Tag des Abschlusses des Teilungsvertrages besteht (siehe Rz 1546 ff)
- Ausgleichszahlungen mehr als ein Drittel des Wertes des empfangenen Vermögens betragen (siehe Rz 1530)
- eine Fristverletzung ohne Sanierung vorliegt (siehe Rz 1541 ff)
- ein fiktiver Teilbetrieb nicht vorliegt (siehe Rz 1553, Rz 1560, Rz 1561)
- eine missbräuchliche Umgründung im Sinne des § 44 UmgrStG anzunehmen ist (siehe Rz 1907 ff),

ist ein Veräußerungsgewinn im Sinne des § 24 EStG 1988 zu ermitteln. Dieser Gewinn ist rückwirkend zum gewählten Teilungsstichtag zu ermitteln (§ 24 Abs. 7 EStG 1988), wenn die Realteilung bei der jeweils zuständigen Behörde (Firmenbuchgericht oder FA) innerhalb der Neunmonatsfrist (an-)gemeldet wird; andernfalls ist der Tag des Abschlusses des Teilungsvertrages maßgebend.

In gleicher Weise wie bei nicht unter Art. IV UmgrStG fallenden Zusammenschlüssen (siehe Rz 1353) bestehen keine Bedenken, von einer Gewinnverwirklichung abzusehen, wenn Vorsorgemaßnahmen nicht zu treffen sind und damit ein Übergang von allfälligen Reserven auf andere Personen nicht stattfindet.

1641

Bei der Veräußerungsgewinnermittlung sind die Wirtschaftsgüter - einschließlich selbst geschaffene unkörperliche Wirtschaftsgüter - mit dem Teilwert anzusetzen. Dies gilt sowohl für eine Aufteilung (Beendigung der Mitunternehmerschaft) als auch für eine Abteilung (Verkleinerung der Mitunternehmerschaft):

- Im Falle der Aufteilung kommt es für sämtliche Mitunternehmer zur Veräußerungsgewinnbesteuerung, unabhängig davon, welche Eigenschaft die Teilungsmassen besitzen.
- Im Falle der Abteilung kommt es im Allgemeinen ebenfalls für sämtliche Mitunternehmer zur Veräußerungsgewinnbesteuerung; eine auf den ausscheidenden Mitunternehmer beschränkte Veräußerungsgewinnbesteuerung ist nur dann anzunehmen, wenn das Abschichtungsguthaben in Geld oder in Sachwerten befriedigt wird, die keine stillen Reserven enthalten.

Die Nachfolgeunternehmer können die Begünstigungen gemäß § 12 EStG 1988 nicht beanspruchen.

Die übrigen Wirkungen des UmgrStG betreffend Arbeitsverhältnisse, Umsatzsteuer, Gebühren und Verkehrsteuern sind im Falle verunglückter Realteilungen nicht anwendbar (vgl. EStR 2000 Rz 5719).

5.10.2. Sachabfindung

1642

Soweit Ansprüche eines Mitunternehmers in Geld oder anderen, nicht die Eigenschaft von (Teil-)Betrieben oder Mitunternehmeranteilen besitzenden Vermögensteilen befriedigt werden (Sachabfindung, EStR 2000 Rz 5975), kommt eine rückwirkende Veräußerungsgewinnermittlung nicht in Betracht. In solchen Fällen ist der Tag des Abschlusses des Teilungsvertrages maßgebend. Auch sind die übrigen Wirkungen des UmgrStG betreffend Arbeitsverhältnisse, Umsatzsteuer, Gebühren und Verkehrsteuern nicht anwendbar.

5.10.3. Vorsorgeverletzung

1643

Kommt es zur Ermittlung eines Veräußerungsgewinnes, weil die Verschiebung der Steuerlast nicht durch Ausgleichsposten unterbunden wird (siehe Rz 1532 ff), ist Art. V UmgrStG weiterhin anzuwenden und bleibt bei rechtzeitiger (An)Meldung die Rückwirkung erhalten. Damit sind auch die übrigen Wirkungen des UmgrStG betreffend Arbeitsverhältnisse, Umsatzsteuer, Gebühren und Verkehrsteuern anzuwenden.

6. Spaltungen nach dem Spaltungsgesetz (Art. VI UmgrStG)

6.1. Begriffsbestimmung (§ 32 UmgrStG)

6.1.1. Allgemeines

1644

Im Gegensatz zur Verschmelzung, die grundsätzlich das Zusammenführen von Unternehmen mit Gesamtrechtsnachfolge darstellt, ist die Spaltung eine Form der steuerneutralen Unternehmensteilung mit partieller Gesamtrechtsnachfolge unter grundsätzlicher Gewährung von Anteilen an der/den neuen oder übernehmenden Körperschaft/en als Gegenleistung für die übertragenen Vermögensteile, wobei das Vermögen der spaltenden Gesellschaft endgültig vermindert wird, und grundsätzlich die Gesellschafter der spaltenden Körperschaft Anteile an der neuen oder übernehmenden Körperschaft erhalten. Die Spaltung ist das Gegenstück zur Realteilung auf Ebene der Körperschaften. Da das Spaltungsgesetz (SpaltG) erst nach dem Ergehen des UmgrStG erlassen wurde und der ursprüngliche Spaltungstatbestand des Art. VI UmgrStG über den Anwendungsbereich des SpaltG hinausgeht, enthält Art. VI UmgrStG zwei Spaltungstypen:

- Spaltungen nach dem SpaltG (siehe Rz 1645) auf Grund des Spaltungsgesetzes (SpaltG), BGBl. Nr. 304/1996, bzw. Spaltungen auf Grund vergleichbarer ausländischer Vorschriften in Verbindung mit § 32 ff UmgrStG (siehe Rz 1646).
- Steuerspaltungen gemäß § 38a bis f UmgrStG. Siehe dazu Rz 1811 ff.

Beide Spaltungstypen kennen die Unterarten der Auf- und Abspaltung, je nachdem, ob die spaltende Körperschaft untergeht oder bestehen bleibt.

Die Einschränkung der Teilungsmasse auf Vermögen im Sinne des § 12 Abs. 2 UmgrStG und die Steuerneutralität der Neugestaltung der Anteilsverhältnisse bei Vorliegen wertgleicher Anteilsveränderungen hat für beide Spaltungsformen Geltung.

Bei der Spaltung nach dem SpaltG wie auch bei Steuerspaltungen ist davon auszugehen, dass die spaltende Körperschaft über das gemäß § 32 Abs. 1 UmgrStG bzw. § 38a UmgrStG begünstigt zu spaltende Vermögen im Sinne des § 12 Abs. 2 UmgrStG (Betrieb, Teilbetrieb, Mitunternehmeranteil, Kapitalanteil) nicht nur Spaltungsbeschlusstag sondern auch am Spaltungsstichtag verfügen können muss, dh., dass es ihr auch am Spaltungsstichtag zugerechnet war.

6.1.2. System und Anwendungsbereich

1645

In den Anwendungsbereich der Spaltungen im Sinne der §§ 32 ff UmgrStG fallen Spaltungen

- von Kapitalgesellschaften auf Grund des SpaltG gemäß § 32 Abs. 1 Z 1 UmgrStG bzw.
- von ausländischen Kapitalgesellschaften auf Grund vergleichbarer Vorschriften gemäß § 32 Abs. 1 Z 2 UmgrStG.

6.1.3. Inländische Spaltungen nach dem SpaltG

1646

Das für Spaltungen nach dem SpaltG gemäß § 32 Abs. 1 Z 1 UmgrStG maßgebliche die Umsetzung der EG-Spaltungsrichtlinie darstellende Spaltungsgesetz bildet die Grundlage der inländischen Handelsspaltungen. Das SpaltG regelt ausschließlich die Spaltung von inländischen Kapitalgesellschaften, dh. übertragende und neue oder übernehmende Kapitalgesellschaften können nur AG und GmbH sein. Mit der Zitierung des SpaltG in § 32 Abs. 1 Z 1 UmgrStG ist die grundsätzliche Maßgeblichkeit der Spaltungsformen für Art. VI UmgrStG verbunden. Die Eintragung der Spaltung im Firmenbuch ist bindend. Siehe weiters Rz 1654a bis Rz 1654c.

Rechtsformübergreifende Spaltungen sind möglich, dh. Vermögen im Sinne des § 12 Abs. 2 UmgrStG kann von einer AG auf eine GmbH und umgekehrt gespalten werden.

6.1.3.1. Aufspaltungen – Abspaltungen

6.1.3.1.1. Allgemeines

1647

Beide Spaltungsformen sehen Gesamtrechtsnachfolge vor. Diese Gesamtrechtsnachfolge ist eine partielle, dh. sie ist beschränkt auf die übertragenen Vermögensteile, umfasst allerdings auch verfahrensrechtliche Positionen, und zwar unabhängig davon, ob der Rechtsvorgänger nach dem Rechtsübergang weiter existent bleibt (VwGH 1.9.1999, 98/16/0121).

Spaltungsgesetzlich sind Zahl, Eigenschaft und Nationalität der Gesellschafter der spaltenden Gesellschaft unbeachtlich, ebenso, ob inländisches oder ausländisches Vermögen gespalten werden und ob es sich um betriebsführende (operative) oder vermögensverwaltende Gesellschaften handelt.

Für die Beurteilung der Frage, ob und wieweit es bei einer Spaltung im Sinne des SpaltG zu einer Anteilsgewährung kommt oder nicht, sind die Vorschriften des SpaltG maßgebend.

6.1.3.1.2. Aufspaltungen

1648

§ 1 Abs. 2 Z 1 SpaltG definiert die Aufspaltung als Übertragung aller Vermögensteile der spaltenden Kapitalgesellschaft auf andere neugegründete oder bereits bestehende Kapitalgesellschaften mit Gesamtrechtsnachfolge unter Beendigung ohne Liquidation der spaltenden Kapitalgesellschaft. Bei der Aufspaltung muss das Vermögen daher auf zumindest zwei Rechtsnachfolger übergehen. Gesellschaftsrechtlich erlischt die spaltende Kapitalgesellschaft im Zeitpunkt der Eintragung der Spaltung in das Firmenbuch ohne formelle Abwicklung, gleichzeitig erfolgt der Vermögensübergang, und die Gesellschafter der spaltenden Kapitalgesellschaft werden oder sind bereits Gesellschafter der übernehmenden Kapitalgesellschaften.

6.1.3.1.3. Abspaltungen

1649

§ 1 Abs. 2 Z 2 SpaltG definiert die Abspaltung als Übertragung eines oder mehrerer Vermögensteile auf eine oder mehrere neugegründete oder bereits bestehende Kapitalgesellschaften mit Gesamtrechtsnachfolge unter Fortführung der spaltenden Kapitalgesellschaft. Bei dieser Spaltungsform genügt es, wenn das Vermögen auf einen Rechtsnachfolger übertragen wird. Die spaltende Kapitalgesellschaft bleibt bestehen. Zur gesellschaftsrechtlichen Wirksamkeit siehe Rz 1658.

6.1.3.2. Spaltung zur Neugründung – Spaltung zur Aufnahme

6.1.3.2.1. Spaltung zur Neugründung (§§ 2 bis 16 SpaltG)

1650

Bei der Spaltung zur Neugründung wird das Vermögen der spaltenden Kapitalgesellschaft auf Grund eines Spaltungsplanes (§ 2 SpaltG) bei Aufspaltungen auf mindestens zwei dadurch gegründete neue Kapitalgesellschaften mit Beendigung der spaltenden Kapitalgesellschaft, und bei Abspaltungen auf eine oder mehrere dadurch gegründete neue Kapitalgesellschaft(en) unter Fortführung der spaltenden Kapitalgesellschaft übertragen. Bei dieser Spaltungsform ist die Anteilsgewährung an die Gesellschafter der spaltenden Kapitalgesellschaft begriffsnotwendig.

Neben den Vorschriften des SpaltG sind die Vorschriften über die aktienrechtliche Gründung zu beachten.

6.1.3.2.2. Spaltung zur Aufnahme (§ 17 SpaltG)

1651

Die Spaltung zur Aufnahme weicht von der Spaltung zur Neugründung nur dadurch ab, dass das Vermögen der spaltenden Gesellschaft gemäß einem Spaltungs- und Übernahmsvertrag bei Aufspaltungen auf mindestens zwei bestehende Gesellschaften mit Beendigung der

spaltenden Kapitalgesellschaft, und bei Abspaltungen auf eine oder mehrere bestehende Gesellschaft(en) unter Fortführung der spaltenden Kapitalgesellschaft übergeht.

Nach § 17 SpaltG sind bei der Spaltung zur Aufnahme die Verschmelzungsvorschriften des AktG ergänzend zu den spaltungsrechtlichen Vorschriften anzuwenden. Demnach gibt es bei der Spaltung zur Aufnahme Fälle, in denen es zur Anteilsgewährung kommt, in denen auf eine Anteilsgewährung verzichtet werden kann und in denen eine Anteilsgewährung ausgeschlossen ist (§ 224 AktG, der nicht nur für AG, sondern auch für GmbH maßgeblich ist).

Liegt im Einzelfall ein Treuhandverhältnis hinsichtlich bestimmter Anteile für den Hauptgesellschafter vor, richtet sich die Möglichkeit des Unterbleibens einer Anteilsgewährung unabhängig von der abgabenrechtlichen Zurechnungsregel des § 24 BAO auf Grund der Maßgeblichkeit des Spaltungsrechtes für das Umgründungssteuerrecht (außerhalb des Bewertungsrechtes) nach den im Handels- und Gesellschaftsrecht gegebenen Ausnahmemöglichkeiten.

Es ist auch eine Kombination zwischen Spaltung zur Neugründung und zur Aufnahme möglich (die abspaltende Gesellschaft überträgt zB einen Betrieb auf eine neu gegründete und einen Kapitalanteil auf eine bestehende Gesellschaft und behält die Liegenschaft zurück). Mit der Spaltung zur Aufnahme wird im Zusammenhang mit der Gesamtrechtsnachfolge neben dem Spaltungseffekt auf Übernehmerebene ein fusionsartiger Einbringungseffekt (Teilfusion) erzielt. Es sind daher folgende Arten der Spaltung zur Aufnahme zu unterscheiden:

- Konzentrationsspaltung, siehe Rz 1739 und Rz 1752
- Down-stream-Aufspaltungen, siehe Rz 1741 ff und Rz 1753
- Down-stream-Abspaltungen, siehe Rz 1744 und Rz 1754
- Up-stream-Aufspaltungen, siehe Rz 1749 und Rz 1755
- Up-stream-Abspaltungen, siehe Rz 1750 und Rz 1756 ff
- Side-stream-Spaltungen, siehe Rz 1759 ff
- Gemischte Spaltungen, siehe Rz 1766.

6.1.3.3. Verhältniswahrende und nicht verhältniswahrende Spaltung

1652

Bezogen auf die Anteilsinhaber der spaltenden Gesellschaft bestehen zwei Möglichkeiten:

- Eine verhältniswahrende Spaltung liegt vor, wenn die Gesellschafter der spaltenden Gesellschaft in jenem Verhältnis an den Nachfolgegesellschaften beteiligt werden, das ihrer Beteiligung an der spaltenden Kapitalgesellschaft entspricht bzw. entsprochen hat. Weicht das Beteiligungsverhältnis an den Nachfolgegesellschaften vom Beteiligungsverhältnis an der spaltenden Kapitalgesellschaft ab, wird von einer nicht verhältniswahrenden Spaltung gesprochen.

Es ist eine Dispositionsfrage der Anteilsinhaber, in welchem abweichenden Ausmaß sie an der spaltenden und neuen oder übernehmenden Gesellschaft beteiligt sein wollen bzw. ob sie eine entflechtende Spaltung dahingehend beschließen, dass ein (einzelne) Gesellschafter an einer der bei der Spaltung beteiligten Gesellschaften überhaupt nicht mehr beteiligt ist (sind).

Gesellschaftsrechtlich besteht die Möglichkeit der Mehrstimmigkeitsspaltung. Bei verhältniswahrenden Spaltungen bedarf es der Zustimmung von mindestens drei Viertel des bei der Beschlussfassung vertretenen Grundkapitals, bei einer GmbH von drei Viertel der abgegebenen Stimmen.

- Bei nicht verhältniswahrenden und rechtsformübergreifenden Spaltungen ist analog zum Umwandlungsrecht die Zustimmung von mindestens 90% des gesamten Nennkapitals Voraussetzung, soweit der Beschluss nicht in den in § 8 Abs. 3 SpaltG genannten Fällen der Zustimmung aller Gesellschafter bedarf.

§ 9 Abs. 1 SpaltG gewährt bei einer nicht verhältniswahrenden Spaltung den der Spaltung widersprechenden Gesellschaftern ein Recht auf angemessene Barabfindung (siehe Rz 1735), es sei denn, sie sind an allen beteiligten Gesellschaften im gleichen Verhältnis wie an der übertragenden Gesellschaft beteiligt.

Zur Behandlung der geleisteten Zuzahlungen an die Gesellschafter der spaltenden Gesellschaft siehe Rz 1737 f. Zuzahlungen, die nicht zum Ausgleich von Wertdifferenzen geleistet werden, sind nach allgemeinen steuerrechtlichen Grundsätzen zu behandeln.

6.1.4. Ausländische Spaltungen

1653

Nach § 32 Abs. 1 Z 2 UmgrStG unterliegen Spaltungen im Ausland, die nach einem dem österreichischen SpaltG vergleichbaren ausländischen Spaltungsrecht erfolgen, hinsichtlich inländischen Vermögens bzw. hinsichtlich inländischer Anteilsinhaber der spaltenden Gesellschaft den Vorschriften des Art. VI UmgrStG, sofern die ausländische Gesellschaft einer inländischen Kapitalgesellschaft vergleichbar ist und ausschließlich Vermögen im Sinne des § 12 Abs. 2 UmgrStG übertragen wird.

Ob ein vergleichbares ausländisches Spaltungsrecht vorliegt, ist aus dem Vergleich der österreichischen mit den ausländischen Vorschriften festzustellen, wobei entscheidend ist, dass die Vergleichbarkeit in der systematischen Ausrichtung gegeben ist. Vergleichbar sind jedenfalls jene ausländischen Rechtsgrundlagen, die auf der Umsetzung der EG-Spaltungsrichtlinie beruhen.

1654

Eine ausländische Gesellschaft ist einer inländischen Kapitalgesellschaft vergleichbar, wenn sie aus der Sicht des österreichischen Gesellschaftsrechts folgende Wesensmerkmale einer inländischen Kapitalgesellschaft aufweist:

- Eigene Rechtspersönlichkeit,
- starres, ergebnisunabhängiges Gesellschaftskapital,
- Beteiligung anderer Personen am Gesellschaftskapital,
- Haftungsbeschränkung,
- Möglichkeit für eine Drittorganschaft.

Siehe auch Rz 38, weiters KStR 2001 Rz 110. Zur Behandlung von internationalen Schachtelbeteiligungen siehe Rz 1767 ff.

6.1.4a. Maßgeblichkeit des Unternehmensrechtes

1654a

Infolge des Verweises des § 32 Abs. 1 Z 1 UmgrStG auf spaltungsrechtliche Vorschriften ist die Frage, ob eine Spaltung im Sinne des Art. VI UmgrStG vorliegt, eine unternehmensrechtliche vom zuständigen Firmenbuchgericht zu lösende Vorfrage. Der Grundsatz der Maßgeblichkeit des Gesellschaftsrechtes bewirkt auch die Bindung der Abgabenbehörde an die Eintragung der Spaltung in das Firmenbuch (§ 116 Abs. 2 BAO). Die rechtskräftig eingetragene den Anwendungsvoraussetzungen des § 32 UmgrStG entsprechende Spaltung gilt somit für steuerliche Zwecke als maßgebend, solange sie nicht für nichtig erklärt wird.

Wird der Antrag auf Eintragung des Spaltungsbeschlusses im Firmenbuch zurückgewiesen, kommt eine Spaltung weder unternehmens- noch abgabenrechtlich zustande.

1654b

Wird die Eintragung der Spaltung im Firmenbuch nachträglich als nichtig gelöscht, ist davon auszugehen, dass eine Vermögensübertragung nicht stattgefunden hat und eine Besteuerung dieses Vermögens bei der spaltenden Körperschaft ab dem Spaltungsstichtag vorzunehmen ist. Sofern eine Trennung bei der Einkommensermittlung der übernehmenden

Körperschaft zwischen den Einkünften aus dem eigenen und übernommenen Vermögen aus dem Rechenwerk nicht ableitbar ist, sind deren Besteuerungsgrundlagen bei der spaltenden und übernehmenden Körperschaft im Schätzungswege zu ermitteln.

1654c

Die gesellschaftsrechtliche Rückwirkungsfrist des § 2 Abs. 2 SpaltG von neun Monaten für die Anmeldung der Spaltung zum Firmenbuch ist auch für die abgabenrechtliche Rückwirkung maßgebend (siehe Rz 1659).

6.1.5. Steuerliche Anwendungsvoraussetzungen

1655

Art. VI UmgrStG kommt für Spaltungen nach dem SpaltG zur Anwendung,

- wenn der Spaltungsbeschluss in das Firmenbuch eingetragen wird. Auf Grund der unternehmensrechtlichen Maßgeblichkeit ist Art. VI UmgrStG daher solange anzuwenden, als eine nichtige oder anfechtbare im Firmenbuch eingetragen bleibt. Mit der nachträglichen Austragung des Spaltungsbeschlusses im Firmenbuch gehen die Wirkungen des Art. VI UmgrStG ex tunc verloren;
- wenn ausschließlich Vermögen im Sinne des § 12 Abs. 2 UmgrStG auf den oder die neuen übernehmenden Körperschaften tatsächlich übergeht. Damit ist der steuerliche Anwendungsbereich der Spaltungen nach dem SpaltG enger als jener nach § 1 Abs. 1 SpaltG, der jegliche Vermögensübertragung zulässt. Gegenstand der Spaltung darf daher für steuerliche Zwecke nichts anderes als ein
  - Betrieb (§ 12 Abs. 2 Z 1 UmgrStG)
  - Teilbetrieb (§ 12 Abs. 2 Z 1 oder § 32 Abs. 3 UmgrStG)
  - fiktiver Teilbetrieb (§ 32 Abs. 3 UmgrStG, siehe Rz 1663a)
  - Mitunternehmeranteil (§ 12 Abs. 2 Z 2 UmgrStG)
  - Kapitalanteil (§ 12 Abs. 2 Z 3 UmgrStG)

  sein (zur Definition siehe Rz 725 ff);
- wenn das spaltungsfähige Vermögen tatsächlich übertragen wird. Es muss sowohl am Spaltungsstichtag als auch am Tag der Eintragung des Spaltungsbeschlusses vorhanden sein, dh. die spaltende Kapitalgesellschaft muss an diesen Tagen über das der Spaltung unterworfene Vermögen verfügen und an die übernehmende Kapitalgesellschaft übertragen können. Ist der Spaltung eine Einbringung in die spaltende Körperschaft gemäß Art. III UmgrStG vorgelagert, kann die spaltende Körperschaft über das eingebrachte Vermögen mit Beginn des dem Einbringungsstichtag folgenden Tages

verfügen, sodass eine Spaltung in Bezug auf das eingebrachte Vermögen im Sinne des Art. VI UmgrStG frühestens mit diesem Folgetag erfolgen kann, es sei denn, die Spaltung kann gemäß § 39 UmgrStG mittels eines Umgründungsplans auf den Einbringungsstichtag bezogen werden (Rz 1874 ff);

- soweit das Besteuerungsrecht der Republik Österreich hinsichtlich der stillen Reserven einschließlich eines allfälligen Firmenwertes nicht eingeschränkt wird;
- wenn bzw. soweit keine missbräuchliche Anwendung des UmgrStG vorliegt.

1656

Eine gleichzeitige Übertragung von im Sinne des § 12 Abs. 2 oder § 32 Abs. 3 UmgrStG begünstigtem und nichtbegünstigtem Vermögen auf eine neue oder übernehmende Körperschaft ist möglich, wenn das nicht begünstigte Vermögen zumindest als gewillkürtes Betriebsvermögen dem begünstigten Vermögen zugeordnet werden kann. Eine gleichzeitige Abspaltung von im Sinne des § 12 Abs. 2 oder § 32 Abs. 3 UmgrStG begünstigtem Vermögen auf eine neue oder übernehmende und nichtbegünstigtem Vermögen auf eine andere neue oder übernehmende Körperschaft schließt die Anwendung des Art. VI UmgrStG nur hinsichtlich der Abspaltung des nichtbegünstigten Vermögens aus.

Beispiel:

Die A-GmbH spaltet zum 31.12.01 einerseits einen Teilbetrieb zur Neugründung in die B-GmbH ab und andererseits eine Liegenschaft zur Aufnahme in die C-GmbH ab. Die Teilbetriebsabspaltung fällt bei Wahrung der Anwendungsvoraussetzungen des § 32 UmgrStG unter Art. VI UmgrStG, die Liegenschaftsabspaltung unter § 20 KStG 1988. An der A-GmbH ist die natürliche Person A außerbetrieblich zu 100% beteiligt. Die Liegenschaftsabspaltung führt bei A gemäß § 31 EStG 1988 zur Gewinnrealisierung (Tauschgrundsatz), die Anteile an der neuen C-GmbH sind mit dem gemeinen Wert der Liegenschaft anzusetzen (Rz 1809). Hinsichtlich des abgespaltenen Teilbetriebes kommt es hinsichtlich der Anteile hingegen zu einer bloßen Ab- und Aufstockung.

Die Aufspaltung im Wege der Übertragung von begünstigtem Vermögen in eine neue oder übernehmende Körperschaft und nicht begünstigtem Vermögen in eine andere neue oder übernehmende Körperschaft schließt die Anwendung des Art. VI UmgrStG zur Gänze aus, weil die Aufspaltung als solche immer ein einheitlicher Vorgang ist. Die Aufspaltung einer vermögensverwaltenden Körperschaft ist nur dann steuerneutral möglich, wenn nur Kapitalanteile im Sinne des § 12 Abs. 2 Z 3 UmgrStG oder daneben auch Mitunternehmeranteile im Sinne des § 12 Abs. 2 Z 2 UmgrStG übertragen werden. Sollte daher eine aufspaltende Holdinggesellschaft neben Kapitalanteilen auch liquide Mittel und Forderungen besitzen und allgemeine (nicht mit dem Beteiligungserwerb zusammenhängende) Verbindlichkeiten ausweisen, kann eine Spaltung nach dem SpaltG nicht unter Art. VI UmgrStG fallen.

1657

Bei Vorliegen der Anwendungsvoraussetzungen des § 32 Abs. 1 UmgrStG ist Art. VI UmgrStG im Hinblick auf § 32 Abs. 4 UmgrStG gesamthaft anzuwenden. Entstehen bei den für die Anteilsinhaber der betroffenen Körperschaften zuständigen Abgabenbehörden oder den für die Verkehrsteuern zuständige Abgabenbehörde Zweifel, ob die Anwendungsvoraussetzungen des § 32 UmgrStG erfüllt sind, ist im Interesse einer einheitlichen Beurteilung der Umgründung eine Abstimmung mit den für die Ertragsbesteuerung der spaltenden Körperschaft und der übernehmenden Körperschaft(en) zuständigen Abgabenbehörden herbeizuführen.

Zu Handelsspaltungen außerhalb des UmgrStG siehe Rz 1731 ff und Rz 1802 ff.

6.2. Spaltende Körperschaft (§ 33 UmgrStG)

6.2.1. Spaltungsstichtag

6.2.1.1. Allgemeines

1658

Spaltungsstichtag ist jener Tag, für den die unternehmensrechtliche Schlussbilanz, die der Spaltung zu Grunde liegt, erstellt ist. Mit Ablauf des Spaltungsstichtages ist die Vermögensübertragung von der spaltenden auf die übernehmende(n) Gesellschaft(en) steuerlich wirksam (siehe Rz 1659). Abgabenrechtlich maßgebend ist der im Spaltungsplan (bei einer Spaltung zur Neugründung) bzw. Spaltungs- und Übernahmsvertrag (bei einer Spaltung zur Aufnahme) genannte Stichtag.

Spaltungsstichtag kann jeder beliebige Tag innerhalb der vom unternehmensrechtlichen SpaltG vorgegebenen neunmonatigen Rückwirkungsfrist sein. Die Rückwirkungsfrist ergibt sich daraus, dass die Schlussbilanz, welche der Spaltung zu Grunde gelegt wird, im Zeitpunkt der Anmeldung der Spaltung zur Eintragung in das Firmenbuch nicht älter als neun Monate sein darf. Bei einem vom Regelbilanzstichtag abweichendem Spaltungsstichtag liegt kein zustimmungsbedürftiger Wechsel des Bilanzstichtages im Sinne des § 2 Abs. 7 EStG 1988 bzw. § 7 Abs. 5 KStG 1988 vor.

Die Durchführung einer Spaltung nach dem SpaltG setzt somit eine fristgerechte Anmeldung beim zuständigen Firmenbuchgericht voraus. Zuständig ist das Firmenbuchgericht am Sitz der übertragenden Kapitalgesellschaft. Wird die Anmeldung der Spaltung durch das zuständige Firmenbuchgericht als verspätet zurückgewiesen, kommt die Spaltung nicht zustande. In diesem Fall ist unabhängig davon, ob schon vor der Anmeldung eine faktische Vermögensübertragung erfolgt ist, davon auszugehen, dass eine steuerliche Rechtsfolge nicht entstehen kann und das zu übertragende Vermögen der spaltenden Körperschaft

weiterhin zuzurechnen ist. Sollte trotz einer verspäteten Anmeldung eine Eintragung der Spaltung in das Firmenbuch erfolgen, ist sie im Hinblick auf die Maßgeblichkeit der unternehmensrechtlichen Vorgänge als eine Umgründung im Sinne des UmgrStG zu werten. Als Zeitpunkt des Vermögensüberganges gilt daher auch in diesem Fall der vertraglich vereinbarte Spaltungsstichtag.

Bei Spaltungen im Ausland, bei denen inländisches Vermögen betroffen ist, ist das Erfüllen der Nachweispflicht im Wege einer Anmeldung bei einem ausländischen Registergericht oder FA nicht zielführend. In diesen Fällen wird die Rückwirkungsfiktion (siehe Rz 1659) durch eine fristgerechte Meldung bei dem für den Übertragenden zuständigen FA ausgelöst. Als fristgerecht wird eine Meldung innerhalb der Neunmonatsfrist angesehen. Für die Wahrung der Frist gilt § 108 Abs. 4 BAO. Siehe dazu Rz 774 f.

6.2.1.2. Rückwirkungsfiktion

1659

Ertragsteuerlich gilt der Vermögensübergang rückwirkend mit dem Ablauf des Spaltungsstichtages als vollzogen. Alle Rechtshandlungen, die hinsichtlich des übertragenen Vermögens bis zum Ablauf des Spaltungsstichtages angefallen sind, sind mit ihren bilanziellen und erfolgsmäßigen Konsequenzen noch der übertragenden Körperschaft zuzurechnen. Alle mit Beginn des dem Spaltungsstichtag folgenden Tages angefallenen Rechtshandlungen sind hingegen bereits bei der neuen oder übernehmenden Körperschaft zu erfassen. Von der Rückwirkungsfiktion nicht erfasst sind die in § 33 Abs. 4 und 5 UmgrStG angeführten Korrekturen des übertragenen Vermögens (siehe dazu Rz 1672 ff).

Als Folge der Rückwirkungsfiktion sind daher bei der Spaltung zur Aufnahme Rechtsgeschäfte zwischen der spaltenden und der übernehmenden Körperschaft, welche zwischen Spaltungsstichtag und dem Tag der Eintragung der Spaltung in das Firmenbuch abgeschlossen werden, steuerlich insoweit nicht anzuerkennen, als sie sich auf das übertragene Vermögen beziehen. Dies gilt insb. für den Verkauf und die entgeltliche Überlassung von Wirtschaftsgütern im betreffenden Zeitraum.

Beispiel:

Die X-GmbH verkauft der Y-GmbH am 27.2.02 eine Maschine. Ferner mietet sie von ihr ein Geschäftslokal. Rückwirkend per 31.12.01 spaltet die X-GmbH ihren Betrieb in die Y-GmbH ab. Die X-GmbH behält sich nur die Betriebsgrundstücke zurück.

Da die Maschine als Teil des abgespaltenen Betriebes rückwirkend mit Ablauf des Spaltungsstichtages auf die Y-GmbH übergeht, ist der Verkauf steuerlich nicht anzuerkennen. Es liegt daher bei der Y-GmbH keine Anschaffung vor, bei der X-GmbH kommt es zu keinem steuerpflichtigen Veräußerungserlös. Das Mietverhältnis hingegen bleibt davon unberührt, da die Betriebsgrundstücke, zu denen das vermietete Geschäftslokal gehört, im Eigentum der X-GmbH verbleiben. Umgekehrt ist auch ein rückwirkendes Aufdecken von am Spaltungsstichtag offenen innerbetrieblicher Liefer-

oder Leistungsbeziehungen auf Grund einer Auf- oder Abspaltung denkbar (siehe Rz 1677).

6.2.2. Schlussbilanz

1660

Die spaltende Körperschaft hat gemäß § 2 Abs. 2 SpaltG zum Spaltungsstichtag eine Schlussbilanz aufzustellen und zwar auch dann, wenn der Spaltungsstichtag kein Regelbilanzstichtag ist. Wird als Spaltungsstichtag ein Regelbilanzstichtag gewählt, ist die Schlussbilanz mit dem Jahresabschluss ident. In der Schlussbilanz ist das gesamte Vermögen der spaltenden Körperschaft zum Spaltungsstichtag darzustellen. Da mit Ablauf des Spaltungsstichtages bei der spaltenden Gesellschaft hinsichtlich des übertragenen Vermögens der Gewinnermittlungszeitraum endet, dient die Schlussbilanz bei der spaltenden Gesellschaft als Grundlage für die Ermittlung des steuerlichen Gewinns des übertragenen Vermögens im Jahr der Spaltung:

- Bei einer Aufspaltung endet jedenfalls mit Ablauf des Spaltungsstichtages das Wirtschaftsjahr der spaltenden Gesellschaft, da diese steuerlich mit Ablauf des Spaltungsstichtages als Steuersubjekt und Steuerobjekt untergeht.
- Bei einer Abspaltung endet für die spaltende Gesellschaft nur dann ein Wirtschaftsjahr, wenn der Spaltungsstichtag zugleich Regelbilanzstichtag ist. Erfolgt die Abspaltung hingegen auf einen Zwischenstichtag, wird steuerlich mit dem Spaltungsstichtag das Wirtschaftsjahr nur hinsichtlich des abzuspaltenden Vermögens beendet. Für das der abspaltenden Körperschaft verbleibende Vermögen wird das Wirtschaftsjahr hingegen nicht beendet.

  Beispiel:

  Die X-GmbH (Wirtschaftsjahr = Kalenderjahr) spaltet mit Vertrag vom 17.11.01 zum Stichtag 31.3.01 einen Betrieb in die bereits bestehende Y-GmbH ab. Das Wirtschaftsjahr der Y-GmbH endet am 30.9.01 Die Anmeldung der Spaltung zur Eintragung in das Firmenbuch erfolgt am 5.12.01.

  Die X-GmbH hat im Kalenderjahr 2001 die bis zum 31.3.01 erwirtschafteten Ergebnisse des abgespaltenen Betriebes und jene des ihr verbleibenden Restvermögens für das gesamte Kalenderjahr zu versteuern. Die Y-GmbH versteuert für das Wirtschaftsjahr 1.10.00 bis 30.9.01 zusätzlich zu den Erträgen ihres bisherigen Betriebes auch jene des übertragenen Betriebes, die ab dem 1.4.01 angefallen sind.

6.2.3. Steuerliche Gewinnermittlung

1661

Die in der Schlussbilanz der spaltenden Gesellschaft ausgewiesenen Aktiva und Passiva sind nach den allgemeinen steuerlichen Gewinnermittlungsgrundsätzen zu bewerten, dh. es sind die Abweichungen in der Mehr-Weniger-Rechnung oder in einer steuerlichen Schlussbilanz

darzustellen. Eine Aufwertung des übertragenen Vermögens ist weder spaltungs- noch umgründungssteuerrechtlich möglich. Eine Ausnahme von diesem Grundsatz kann sich bei Auslandsvermögen ergeben (siehe Rz 1668 ff). Die Aktivierung von nicht entgeltlich erworbenen unkörperlichen Vermögensgegenständen des Anlagevermögens ist daher ebenso unzulässig wie die eines originären Firmenwerts. Für abnutzbares Anlagevermögen gelten die Regeln des § 7 EStG 1988. Bei einem vom Kalenderjahr abweichendem Spaltungsstichtag sind daher grundsätzlich die Regeln über die Halb- bzw. Ganzjahres-AfA anzuwenden. Es ist jedoch nicht zu beanstanden, wenn die AfA nach den Regeln der EStR 2000 Rz 3132 aliquot bei der spaltenden und der übernehmenden Körperschaft berücksichtigt wird (siehe Rz 120 f). Zu den Rechtsfolgen bei der übernehmenden Körperschaft siehe Rz 1689.

Beispiel:

Die A-GmbH (Wirtschaftsjahr = Kalenderjahr) spaltet mit Stichtag

a) 31.5.01

b) 31.7.01

einen Teilbetrieb in die B-GmbH (Wirtschaftsjahr = Kalenderjahr) ab. Der A-GmbH steht im Falle a) hinsichtlich des im abgespaltenen Teilbetrieb enthaltenen abnutzbaren Anlagevermögens nur eine Halbjahres-AfA zu. Alternativ können fünf Zwölftel der Ganzjahres-AfA angesetzt werden. Im Falle b) kann entweder eine ganze Jahres-AfA geltend gemacht oder sieben Zwölftel der Ganzjahres-AfA abgesetzt werden.

Sollte die B-GmbH ein vom Kalenderjahr abweichendes Wirtschaftsjahr, zB 1.7.- 30.6., haben, kommt es bei ihr im Falle a) in dem mit 30.6.01 endenden Wirtschaftsjahr zu keinem AfA-Ansatz oder zum Ansatz eines Zwölftels, weil ab dem Folge-Wirtschaftjahr 1.7.01 - 30.6.02 eine Ganzjahres-AfA abzusetzen ist, und im Falle b) im Wirtschaftsjahr 1.7.01-30.6.02 zur Halbjahres-AfA (wenn die spaltende eine Ganzjahres-AfA geltend macht) oder zum Ansatz von elf Zwölftel (wenn die spaltende sieben Zwölftel geltend macht).

Hinsichtlich der Rechtsfolgen bei der neuen oder übernehmenden Körperschaft wird auf Rz 1689 verwiesen.

6.2.4. Übertragungsbilanz(en)

6.2.4.1. Zweck der Übertragungsbilanz

1662

Das SpaltG kennt keine das zu übertragende Vermögen beschreibende Bilanz. Da bei der Aufspaltung die Summe der Werte der Eröffnungsbilanzen (§ 2 Abs. 1 Z 12 SpaltG) bzw. bei der Abspaltung die Summe der Werte der Eröffnungsbilanz(en) und der Spaltungsbilanz (§ 2 Abs. 1 Z 12 SpaltG) nicht mit den Werten des Schlussbilanz im Hinblick auf eine mögliche Neubewertung übereinstimmen muss, wird dieser Mangel durch das Erfordernis einer steuerlichen Übertragungsbilanz wettgemacht. Diese Übertragungsbilanz dient dazu,

- das zu übertragende Vermögen mit den aus der Schlussbilanz abgeleiteten steuerlich maßgeblichen Werten auszuweisen (siehe Rz 1667)
- allfällig auf Grund der Aufwertungsoption gemäß § 33 Abs. 2 UmgrStG vorgenommene Aufwertungen von übertragenem ausländischen Vermögen (siehe Rz 1668 ff) darzustellen
- rückwirkend vorgenommene Korrekturen des übertragenen Vermögens erkennbar zu machen (siehe Rz 1672 ff) und
- den sich ergebenden Saldo als Übertragungskapital zu bezeichnen.

Sind an der Spaltung mehrere Körperschaften als neue oder übernehmende Körperschaften beteiligt, ist für jede rechtsnachfolgende Körperschaft eine eigene Übertragungsbilanz aufzustellen. Der Saldo aus den übertragenen Aktiva und Passiva stellt das Übertragungskapital dar. Eine Übertragungsbilanz ist auch dann aufzustellen, wenn nur ein Kapitalanteil im Sinne des § 12 Abs. 2 Z 3 UmgrStG übertragen wird.

6.2.4.2. Vermögenszurechnung

6.2.4.2.1. Betriebe oder Teilbetriebe

1663

Besteht das Vermögen der spaltenden Körperschaft aus zwei (mehreren) Betrieben oder aus zwei (mehreren) Teilbetrieben, ist bei der Zuordnung der Aktiva und Passiva zu den Teilungsmassen in folgender Weise vorzugehen:

- Zunächst sind die Aktiva und Passiva dem jeweiligen (Teil)Betrieb nach den Grundsätzen des notwendigen Betriebsvermögens zuzurechnen. Beidseitig genutztes Anlagevermögen wird jener Teilungsmasse zuzuordnen sein, der das Anlagegut überwiegend dient. Fremdkapital ist ebenfalls primär nach Zugehörigkeit zu den Teilungsmassen aufzuteilen, bspw. Lieferantenschulden, Anschaffungskredite, drohende Verluste aus schwebenden Geschäften, Gewährleistungsrückstellungen, Abfertigungsvorsorgen für die ausschließlich oder überwiegend in einem (Teil)Betrieb tätigen Arbeitnehmer.
- Über die Zuordnung neutraler (indifferenter) Aktiva kann unabhängig von nach § 33 UmgrStG in Verbindung mit § 16 Abs. 5 UmgrStG zulässigen rückwirkenden Korrekturen disponiert werden. Auch neutrales Fremdkapital kann nach Disposition der für die Spaltung Verantwortlichen den (Teil)Betrieben zugeordnet werden.
- Der sich aus der Zuordnung ergebende Buchwert (Saldo der steuerlich maßgebenden Aktiva und Passiva) kann bereits im Jahres- oder Zwischenabschluss festgehalten werden, sonst kommt er in der (den) Übertragungsbilanz(en) zum Ausdruck.

- In der Folge kann von den rückwirkenden Korrekturen des § 33 Abs. 4 bzw. Abs. 5 in Verbindung mit § 16 Abs. 5 UmgrStG Gebrauch gemacht werden (siehe Rz 1672 ff).

6.2.4.2.2. Teilbetriebsfiktion

1663a

Die in § 32 Abs. 3 geregelte Teilbetriebsfiktion ermöglicht analog zu der in Art. V UmgrStG enthaltenen Fiktion die Entflechtung eines in einer Kapitalgesellschaft unterhaltenen dem Grunde nach unteilbaren Forstbetriebes einerseits und eines kunden(klienten)bezogenen Betriebes andererseits. Diesem Zweck dient auch die im 3. Teil Z 10 UmgrStG geregelte Teilbetriebsfiktion. Das bei Kapitalgesellschaften gegebene Trennungsprinzip zwischen Körperschaft und ihren Anteilsinhabern ist kein Hindernis, die gesellschafterbezogene Funktion der Kunden-, Klienten- oder Mandantenbetreuung des der Kapitalgesellschaft zurechenbaren Kunden-, Klienten- oder Mandantenstocks für eine nicht verhältniswahrende Spaltung einzusetzen.

- Für eine nicht verhältniswahrende Spaltung eines Forstbetriebes können die Grundsätze der Rz 1551 ff sinngemäß angewendet werden.
- Für eine nicht verhältniswahrende Spaltung eines Dienstleistungsbetriebes können die Grundsätze der Rz 1559 ff sinngemäß angewendet werden.

6.2.4.2.3 Mitunternehmeranteile

1664

Die gesonderte Übertragung eines Mitunternehmeranteiles kann nur die zu diesem Begriff steuerlich gehörenden Teile umfassen. Siehe dazu Rz 717 ff.

Beispiel:

Die A-GmbH möchte ihren 25%-igen KG-Anteil an der B-KG, bezogen auf das starre Kapitalkonto, zum 31.12.01 abspalten und bei dieser Gelegenheit eine nicht der KG dienende Liegenschaft und einen 10%-igen Anteil an der C-GmbH mitübertragen.

Die Abspaltung fällt zur Gänze nicht unter Art. VI UmgrStG, da nicht begünstigtes Vermögen neben begünstigtem Vermögen übertragen wird. Hätte die A-GmbH nur den Mitunternehmeranteil und den Kapitalanteil abgespalten, wäre Art. VI UmgrStG dann anwendbar, wenn der Kapitalanteil bei der übernehmenden Körperschaft zum Erreichen oder Erhöhen der Stimmrechtsmehrheit an der C-GmbH führt.

6.2.4.2.4 Kapitalanteile

1665

Die gesonderte Übertragung eines Kapitalanteils ist im Sinne der Begriffsbestimmung in Rz 725 ff möglich. Einem Kapitalanteil kann in sinngemäßer Anwendung des § 12 Abs. 2 Z 3 UmgrStG nur der zum Spaltungsstichtag ausstehende Teil des nachweisbar ausschließlich zur Anschaffung dieses Anteiles aufgenommenen Fremdkapitals ganz oder

teilweise zugeordnet werden, ohne dass die Eigenschaft als begünstigtes Vermögen verloren geht (siehe Rz 734 ff).

6.2.4.3 Darstellungsform

1666

Für die Übertragungsbilanz ist die Kontenform nicht zwingend. Es genügt eine Aufstellung der übertragenen Aktiva und Passiva einschließlich des Übertragungskapitals in beschreibender Form im Spaltungsplan (bei der Spaltung zur Neugründung) bzw. im Spaltungs- und Übernahmsvertrag (bei der Spaltung zur Aufnahme) unter Anführung der steuerlich maßgeblichen Werte (siehe Rz 1667 ff). Die im Spaltungsplan bzw. im Spaltungs- und Übernahmsvertrag vorgenommene Vermögenszuteilung ist jedenfalls für den Ausweis in der Übertragungsbilanz maßgeblich. Die Bedeutung der Übertragungsbilanz liegt schließlich auch darin, dass die steuerlich maßgebenden Ansätze in der Folge für die neue oder übernehmende Körperschaft bindend sind.

6.2.5. Steuerliche Bewertung

6.2.5.1. Allgemeines

1667

Das auf den Rechtsnachfolger übergehende Vermögen ist in der Übertragungsbilanz mit den steuerlich maßgeblichen Werten darzustellen. Als steuerlich maßgeblicher Wert gilt grundsätzlich der steuerliche Buchwert, der sich auf Grund der bilanzsteuerrechtlichen Vorschriften des EStG 1988 bzw. des KStG 1988 ergibt. Wird bei der Übertragung von ausländischem Vermögen von der Aufwertungsoption Gebrauch gemacht, ist der sich aus § 20 KStG 1988 ergebende Wert als Buchwert zu verstehen (siehe Rz 1668 ff).

6.2.5.2. Aufwertungsoption

1668

Grundsätzlich gilt das Gebot der Buchwertfortführung der sich aus der Schlussbilanz ergebenden steuerlich maßgebenden Ansätze auch für im Zuge der Spaltung übertragenes ausländisches Vermögen. Nur unter den in § 33 Abs. 2 UmgrStG genannten Voraussetzungen wird der spaltenden Körperschaft ein Wahlrecht eingeräumt, ausländisches Vermögen anstatt mit dem Buchwert mit dem sich aus § 20 KStG 1988 ergebenden Wert anzusetzen. Zweck der Bestimmung ist die Vermeidung einer ansonsten eintretenden Doppelbesteuerung. Die Aufwertungsoption kann nur von der spaltenden Gesellschaft ausgeübt werden. Die Inanspruchnahme der Aufwertungsoption ist von folgenden Voraussetzungen abhängig:

- Die Spaltung führt im Ausland zu einer zwingenden Gewinnverwirklichung oder zu einer Gewinnverwirklichung auf Grund eines Wahlrechtes.

- Der ausländische Staat hat mit Österreich ein DBA abgeschlossen, das für die nach ausländischem Recht verwirklichten Gewinne die Anrechnungsmethode vorsieht oder es wurde eine vergleichbare innerstaatliche Maßnahme zur Vermeidung der Doppelbesteuerung getroffen (§ 48 BAO-Bescheid).

1669

Als ausländisches Vermögen im Sinne dieser Vorschrift gelten auf Grund des Verweises des § 33 Abs. 2 UmgrStG auf § 16 Abs. 3 Z 3 UmgrStG nur ausländische Betriebe, Teilbetriebe, Anteile an ausländischen Mitunternehmerschaften sowie Kapitalanteile im Sinne des § 12 Abs. 2 Z 3 UmgrStG an ausländischen Körperschaften, welche mit einer inländischen Kapitalgesellschaft oder Erwerbs- und Wirtschaftsgenossenschaft vergleichbar sind. Bei den ausländischen Betrieben oder Teilbetrieben muss es sich um Betriebsvermögen zur Erzielung von Einkünften im Sinne des § 2 Abs. 3 Z 1 bis 3 EStG 1988 handeln. Nicht der Aufwertungsoption zugänglich sind hingegen einzelne im Ausland gelegene Wirtschaftsgüter inländischer Betriebe oder Teilbetriebe.

Beispiel:

Die A-GmbH spaltet einen inländischen Betrieb, dem ein im Ausland gelegenes bebautes Grundstück zuzurechnen ist, auf die B-GmbH ab. Da es sich bei dem ausländischen Grundstück für sich allein nicht um begünstigtes Vermögen gemäß § 16 Abs. 3 Z 3 UmgrStG handelt, geht der abgespaltene Betrieb samt dem ausländischen Grundstück zwingend zu Buchwerten auf die B-GmbH über.

1670

Die Ausübung des Aufwertungswahlrechts führt zum Aufdecken der stillen Reserven des übertragenen Auslandsvermögens und damit zur Vorwegnahme einer späteren Gewinnverwirklichung. Dadurch wird im Inland in der Periode der Spaltung die Anrechnung der ausländischen Steuer auf die auf Grund der Aufwertung anfallende inländische (Teil)Körperschaftsteuer ermöglicht. Die Mindestkörperschaftsteuer allein bietet jedoch keine Anrechnungsmöglichkeit. Das Wahlrecht ist bei Zutreffen der Voraussetzungen für Vermögen in verschiedenen Staaten jeweils gesondert ausübbar.

1671

Nimmt der ausländische Staat die Spaltung nicht zum Anlass, die stillen Reserven des ausländischen Vermögens zu besteuern oder besteht mit dem betreffenden Staat ein DBA, welches die Befreiungsmethode vorsieht, greift die Aufwertungsoption nicht. Da es in diesen Fällen zu keiner Doppelbesteuerung kommen kann, sind diesfalls auch hinsichtlich des übertragenen ausländischen Vermögens zwingend die Buchwerte fortzuführen.

Beispiel:

Die A-GmbH spaltet einen im Ausland gelegenen Betrieb auf die B-GmbH ab. Mit dem betreffenden ausländischen Staat besteht ein DBA, welches die Anrechnungsmethode vorsieht. Der ausländische Staat nimmt die Spaltung zum Anlass, die stillen Reserven einschließlich des Firmenwertes des Betriebes zu versteuern.

Macht die A-GmbH von der Aufwertungsoption Gebrauch, entsteht auf Grund der Aufwertung in Österreich ein steuerpflichtiger Gewinn. Auf die dabei anfallende Körperschaftsteuer kann nunmehr die ausländische Steuer angerechnet werden. Würde die A-GmbH nicht aufwerten und würden daher die Buchwerte fortgeführt, blieben die stillen Reserven des Betriebes einschließlich des Firmenwertes in Österreich weiterhin steuerhängig, obwohl sie schon im Ausland besteuert worden sind. Beim Verkauf des Betriebes in einem Folgejahr würden dieselben stillen Reserven daher nochmals versteuert.

Besteht mit dem betreffenden Staat hingegen ein DBA, welches die Befreiungsmethode vorsieht, besteht die Möglichkeit der Doppelbesteuerung nicht, da die stillen Reserven des im Ausland gelegenen Betriebes im Inland nicht steuerhängig sind. Die A-GmbH hat dann auch hinsichtlich des ausländischen Betriebes zwingend die Buchwerte fortzuführen.

Zur Behandlung der Anteilsinhaber im Falle der Inanspruchnahme der Aufwertungsoption siehe Rz 1730.

Zu den rückwirkenden Korrekturen bei der Aufspaltung siehe Rz 1672 ff und bei der Abspaltung siehe Rz 1678 ff.

6.2.5.3. Rückwirkende Korrekturen bei der Aufspaltung

6.2.5.3.1. Ausschüttungen, Einlagenrückzahlungen und Einlagen

1672

Gemäß § 33 Abs. 4 UmgrStG gilt bei einer Aufspaltung die Rückwirkungsfiktion des § 33 Abs. 3 UmgrStG (siehe Rz 1659) für die nachfolgend angeführten Vorgänge nicht. Diese in die Zeit nach dem Spaltungsstichtag fallenden Vorgänge entfalten daher noch Wirkung für die spaltende Körperschaft und deren Gesellschafter:

- Gewinnausschüttungen der spaltenden Körperschaft auf Grund von Beschlüssen nach dem Spaltungsstichtag.
- Einlagenrückzahlungen im Sinne des § 4 Abs. 12 EStG 1988 durch die spaltende Körperschaft in der Zeit zwischen dem Spaltungsstichtag und dem Tag des Spaltungsbeschlusses.
- Einlagen der Anteilsinhaber im Sinne des § 8 Abs. 1 KStG 1988 in die spaltende Körperschaft in der Zeit zwischen dem Spaltungsstichtag und dem Tag des Spaltungsbeschlusses.

Die Gestaltung des übertragenen Vermögens durch vorbehaltene Entnahmen gemäß § 16 Abs. 5 Z 2 UmgrStG ist gesetzlich nicht vorgesehen und daher nicht steuerwirksam.

Da die spaltende Körperschaft im Zuge der Aufspaltung mit Ablauf des Spaltungsstichtages steuerlich erlischt, sind die genannten Vorgänge zwingend auf den Spaltungsstichtag rückzubeziehen und den Nachfolgegesellschaften zuzuordnen. Insoweit kommt es zu einer rückwirkenden Korrektur des übertragenen Vermögens. Die Rückbeziehung erfolgt durch Aufnahme dieser Vorgänge in die Übertragungsbilanz(en) für jene Nachfolgegesellschaft(en), der (denen) die Ausschüttungen, Einlagenrückzahlungen oder Einlagen zugeordnet werden soll(en). Für Ausschüttungen und Einlagenrückzahlungen sind in die Übertragungsbilanzen entsprechende Passivposten einzustellen, welche erfolgsneutral das Übertragungskapital mindern. Einlagen führen zu einer Forderung und somit zu einer Erhöhung des Übertragungskapitals.

§ 33 Abs. 4 UmgrStG dient nur der Gestaltung des Spaltungsvermögens, welches entsprechend erhöht oder vermindert wird. Die Zuordnung von Ausschüttungen, Einlagen und Einlagenrückzahlungen zu den einzelnen übernehmenden Körperschaften bedeutet jedoch nicht, dass die steuerlichen Folgen dieser Vorgänge nach den Verhältnissen der übernehmenden Körperschaften zu beurteilen wären. Vielmehr sind Gewinnausschüttungen, Einlagenrückzahlungen und Einlagen immer den zum Zeitpunkt des Ausschüttungs- bzw. Rückzahlungsbeschlusses tatsächlich beteiligten Gesellschaftern zuzurechnen.

Im Gegensatz zu den offenen Ausschüttungen sind verdeckte Ausschüttungen von der Rückwirkungsfiktion erfasst, da für sie das Erfordernis eines Beschlusses nicht erfüllt ist. Verdeckte Ausschüttungen in der Zeit zwischen dem Spaltungsstichtag und dem Tag des Spaltungsbeschlusses sind daher bei jener übernehmenden Körperschaft zu erfassen, welcher das von der verdeckten Ausschüttung betroffene Vermögen übertragen wurde. Auf Gesellschafterebene sind verdeckte Ausschüttungen jedenfalls jenen Gesellschaftern zuzurechnen, denen die Ausschüttung tatsächlich zugeflossen ist.

6.2.5.3.2. Rückwirkendes Verschieben von Aktiva und Passiva

1673

Neben den oben angeführten Vorgängen, welche bei einer Aufspaltung zwingend auf den Spaltungsstichtag rückzubeziehen sind, kann der zu übertragende (Teil-)Betrieb oder Mitunternehmeranteil gemäß § 16 Abs. 5 Z 4 UmgrStG rückwirkend zum Spaltungsstichtag durch Verschieben von Wirtschaftsgütern zwischen den einzelnen (Teil-)Betrieben in seinem Umfang verändert werden. Dabei können nicht betriebszugehörige Wirtschaftsgüter mit einem (Teil-)Betrieb übertragen bzw. betriebszugehörige Wirtschaftsgüter einem anderen (Teil-)Betrieb zugeordnet werden.

Die Grenzen der Verschiebetechnik sind in steuerlicher Hinsicht in zweifacher Weise vorgegeben:

- Einerseits ist § 16 Abs. 5 UmgrStG zu beachten, wonach die Eigenschaft eines begünstigten Vermögens im Sinne des § 12 Abs. 2 UmgrStG nicht verloren gehen darf und ein positiver Verkehrswert erhalten bleiben muss. Die zweitgenannte Voraussetzung ist allerdings bereits spaltungsrechtlich zu prüfen und hindert die Eintragung des Spaltungsbeschlusses in das Firmenbuch.
- Andererseits ist § 16 Abs. 5 Z 4 UmgrStG zu beachten, wonach Aktiva in der Regel nur zusammen mit unmittelbar verbundenen Passiva verschoben oder zurückbehalten werden können (siehe Rz 926 bis Rz 926d).

Beispiel:

Die A-GmbH wird mit Stichtag 31.12.01 aufgespalten. Der Teilbetrieb 1 wird in die B-GmbH, der Teilbetrieb 2 in die C-GmbH gespalten. Mit Wirkung zum Spaltungsstichtag kann eine Maschine, welche an sich dem Teilbetrieb 1 zuzuordnen ist, einschließlich eines allenfalls bestehenden Anschaffungskredits mit dem Teilbetrieb 2 der C-GmbH übertragen werden, es sei denn, die Maschine war dem Betrieb am Spaltungsstichtag bereits länger als sieben Jahre zuzuordnen.

1674

Hinsichtlich der rückwirkenden Vermögenserhöhung ergibt sich keine umfängliche Begrenzung. Es ist formell betrachtet zulässig, einem auszulagernden Kleinstbetrieb Vermögensteile zuzuordnen, die nach allgemeinen steuerlichen Grundsätzen gewillkürtes oder neutrales Betriebsvermögen darstellen. Diese formal unbedenkliche Gestaltungsmöglichkeit kann nur dann eine Gefährdung der Steuerwirkung der Spaltung hervorrufen, wenn darin ein in § 44 UmgrStG angesprochener Gestaltungsfall zur Umgehung oder Minderung der Abgabenpflicht zu erblicken ist. Dieser Verdacht wird umso größer sein, je höher das Missverhältnis zwischen dem Wert des zu übertragenden (Teil-)Betriebes und dem darüberhinausgehenden Wert des beigefügten gewillkürten bzw. neutralen Vermögens ist.

Beispiel:

Im Zuge der Aufspaltung einer GmbH, die nur einen Betrieb führt, soll Vermögen übertragen werden, das nicht den Voraussetzungen für Vermögen im Sinne des § 12 Abs. 2 UmgrStG entspricht. Es wird daher vorbereitend vor dem Spaltungsstichtag ein Kleinstbetrieb geschaffen, um eine Rechtsgrundlage für eine steuerneutrale Spaltung zu schaffen. Dem Kleinstbetrieb mit einem Verkehrswert von 10 werden Vermögensteile im Verkehrswert von 1.000 "mitgegeben". Liegt das Ziel in der Vermeidung der Abgabenpflicht, ist der Verdacht einer missbräuchlichen Nutzung des UmgrStG gegeben.

1675

Das Verschieben von Wirtschaftsgütern erfolgt durch Aufnahme bzw. Nichtaufnahme der jeweiligen Aktiva und Passiva in die Übertragungsbilanzen. Das Verschieben von Aktiva führt demnach zu einer Erhöhung des Übertragungskapitals für die den aufnehmenden Teilbetrieb

neue oder übernehmende Körperschaft und zu einer spiegelbildlichen Verminderung des Übertragungskapitals für die den übertragenden Teilbetrieb neue oder übernehmende Körperschaft. Das Verschieben einer Passivpost ist dem Grunde nach unter Beachtung der Siebenjahresfrist nur mit einer unmittelbar zusammenhängenden Aktivpost möglich; handelt es sich bei der Passivpost um einen neutralen (indifferenten) Vermögensteil, kann er vor Vornahme der rückwirkenden Korrekturen einer der Vermögensmassen zugeordnet werden (siehe Rz 1663). Rückwirkende Entgeltvereinbarungen zwischen den an der Spaltung beteiligten Körperschaften sind hinsichtlich des verschobenen Vermögens gemäß § 34 Abs. 1 UmgrStG in Verbindung mit § 18 Abs. 3 UmgrStG dann anzuerkennen, wenn sie spätestens am Tag des Abschlusses des Spaltungsplans bzw. Spaltungs- und Übernahmevertrages abgeschlossen worden sind (siehe dazu auch Rz 1691).

Beispiel:

Wird in obigem Beispiel die Maschine des Teilbetriebes 1, die zu Teilbetrieb 2 in die C-GmbH verschoben wurde, auch nach der Spaltung von Teilbetrieb 1, der sich nunmehr in der B-GmbH befindet, genutzt, kann zwischen den beiden Gesellschaften bereits rückwirkend ab dem dem Spaltungsstichtag folgenden Tag Miete verrechnet werden, sofern die entsprechende Vereinbarung mit dem Tag des Abschlusses des der Spaltung zu Grunde liegenden Vertrages getroffen wurde.

1676

Ein Verschieben von Wirtschaftsgütern kann gemäß § 16 Abs. 5 Z 4 UmgrStG nur zwischen Betrieben oder Teilbetrieben erfolgen. Nur eingeschränkt möglich hingegen ist das Verschieben von Wirtschaftsgütern bei gesondert zu übertragenen Mitunternehmer- oder Kapitalanteilen.

- Eine Disposition bei gesondert zu übertragenden Mitunternehmeranteilen ist nur hinsichtlich der Mitübertragung oder des Zurückbehaltens von variablen Kapitalkonten oder von Sonderbetriebsvermögen möglich. Die Verknüpfungsregeln des § 16 Abs. 5 Z 4 UmgrStG sind zu beachten (siehe Rz 926a ff).
- Eine Disposition bei gesondert zu übertragenden Kapitalanteilen ist auf Grund des Maßgeblichkeit des § 12 Abs. 2 Z 3 UmgrStG (siehe Rz 735) nur hinsichtlich der Mitübertragung oder des Zurückbehaltens des zum Spaltungsstichtag ausstehenden Teils des nachweisbar ausschließlich zur Anschaffung dieses Anteiles aufgenommenen Fremdkapitals möglich.

Beispiel:

Die A-GmbH wird mit Stichtag 31.12.01 aufgespalten. Der Teilbetrieb 1 wird in die B-GmbH, der 50-prozentige Kapitalanteil an der Y-GmbH wird in die C-GmbH gespalten. Zusammen mit dem Kapitalanteil wird der C-GmbH eine Forderung übertragen.

Da nicht nur Vermögen im Sinne des § 12 Abs. 2 UmgrStG übertragen wird, kommt das allgemeine Ertragssteuerrecht zur Anwendung. Die spaltende A-GmbH und ihre Gesellschafter unterliegen daher der Liquidationsbesteuerung.

1677

Eine weitere Möglichkeit einer rückwirkenden Korrektur besteht darin, die zum Spaltungsstichtag offenen Posten aus der innerbetrieblichen Liefer- und Leistungsbeziehung zwischen den Teilungsmassen aufzudecken und als Forderung bzw. Verbindlichkeit in den Übertragungsbilanzen darzustellen. Voraussetzung ist, dass das Bestehen innerbetrieblicher Verrechnung nachgewiesen wird.

6.2.5.4. Rückwirkende Korrekturen bei der Abspaltung

6.2.5.4.1. Korrekturen im Sinne des § 16 Abs. 5 Z 4 UmgrStG

1678

Wie bei der Aufspaltung ist auch bei der Abspaltung ein Verschieben von Wirtschaftsgütern zwischen Betrieben möglich. Eine Einschränkung dahingehend, dass in der spaltenden Körperschaft Vermögen im Sinne des § 12 Abs. 2 UmgrStG verbleiben muss, besteht nicht.

Beispiel:

Der Betrieb der A-GmbH wird mit Stichtag 31.12.01 in die B-GmbH abgespalten. Obwohl die spaltende Gesellschaft nach der Spaltung über keinen Betrieb verfügt, können zB die Betriebsgrundstücke oder Forderungen in der A-GmbH verbleiben.

Bei Anwendung der Verschiebetechnik sind die in § 16 Abs. 5 Z 4 UmgrStG verankerten Einschränkungen hinsichtlich der Verknüpfung von zu verschiebenden Aktiva mit unmittelbar verbundenen Passiva zu beachten (siehe Rz 926a bis Rz 926d).

6.2.5.4.2. Korrekturen im Sinne des § 16 Abs. 5 Z 5 UmgrStG

1679

Bei Abspaltungen bewirken offene Gewinnausschüttungen, Einlagenrückzahlungen und Einlagen, die in der Zeit zwischen Spaltungsstichtag und Spaltungsbeschluss getätigt werden, grundsätzlich eine Kapitalveränderung bei der spaltenden Gesellschaft. Die angeführten Vermögensänderungen können jedoch gemäß § 33 Abs. 5 UmgrStG durch Aufnahme in die Übertragungsbilanz(en) auf das abgespaltene Vermögen bezogen werden. Das zu übertragende Vermögen wird somit diesfalls durch Ausschüttungen und Einlagenrückzahlungen vermindert bzw. durch Einlagen erhöht.

Wie bei der Aufspaltung haben die angeführten Vermögensänderungen auch bei der Abspaltung nur vermögensgestaltende Wirkung (siehe Rz 1672). Offene Ausschüttungen, Einlagenrückzahlungen und Einlagen sind daher immer den zum Zeitpunkt des

Ausschüttungs- bzw. Rückzahlungsbeschlusses tatsächlich beteiligten Gesellschaftern zuzurechnen.

6.2.5.4.3. Korrekturen im Sinne des § 16 Abs. 5 Z 2 UmgrStG

1680

Auf Grund der Änderung des § 33 Abs. 5 UmgrStG durch das AbgÄG 2005 kann die Vornahme einer vorbehaltenen Entnahme keine steuerliche Wirkung entfalten. Für vor der Änderung durch das AbgÄG 2005 (dh. für Stichtage vor dem 1. Jänner 2007 gemäß 3. Teil Z 11 UmgrStG) getätigte unbare Entnahmen gilt die Regelung der Betriebsausgaben- und Betriebseinnahmenwirkung einer vereinbarten Verzinsung weiter.

Randzahlen 1681 und 1682: *entfallen*

6.2.6. Spaltungs- bzw. Restbilanz

1683

Im Falle der Abspaltung hat die spaltende Körperschaft nach § 2 Abs. 1 Z 12 SpaltG eine Spaltungsbilanz aufzustellen, die das nach der Spaltung verbleibende Vermögen zu unternehmensrechtlichen Werten ausweist. Aus diesen Ansätzen ist für steuerliche Zwecke eine Restbilanz abzuleiten, in der die steuerlich maßgebenden Buchwerte dargestellt werden. Die unternehmens- und steuerrechtlichen Ansätze müssen den in der Schlussbilanz ausgewiesenen Ansätzen entsprechen, da eine Neubewertung nicht möglich ist.

6.2.7. Buchgewinne und Buchverluste bei der spaltenden Körperschaft

1684

Zu einem Buchgewinn oder Buchverlust kann es bei der spaltenden Körperschaft nur im Zuge einer Abspaltung kommen, da bei einer Aufspaltung die spaltende Gesellschaft untergeht. Wird Vermögen mit einem positiven Buchwert übertragen, entsteht im Falle einer Spaltung mit Anteilsgewährung an die Gesellschafter der spaltenden Gesellschaft in Höhe des übertragenen positiven Buchwertes ein Buchverlust, bei Übertragung von Vermögen mit negativem Buchwert ein entsprechender Buchgewinn. Sowohl Buchverluste als auch Buchgewinne sind gemäß § 33 Abs. 7 UmgrStG steuerneutral.

1685

Im Falle der Abspaltung von Vermögen von der Muttergesellschaft auf eine Tochtergesellschaft (down-stream-Abspaltung zur Aufnahme) kann eine Spaltung mit Anteilsgewährung und eine solche ohne Anteilsgewährung beschlossen werden. Verzichten die Gesellschafter der übertragenden Muttergesellschaft auf die Gewährung von Anteilen an der übernehmenden Tochtergesellschaft (Anwendungsfall des auch für GmbH geltenden § 224 Abs. 2 Z 2 AktG auf Grund des § 17 SpaltG), entsteht kein Buchgewinn bzw. Buchverlust. Diesfalls verändert der Buchwert des übertragenen Vermögens bei der

übertragenden Muttergesellschaft den Beteiligungsansatz der übernehmenden Tochtergesellschaft (§ 33 Abs. 7 UmgrStG in Verbindung mit § 20 Abs. 4 Z 1 UmgrStG). Wird Vermögen mit einem positiven Buchwert übertragen, erhöht sich der Beteiligungsansatz um den Buchwert des übertragenen Vermögens, wird Vermögen mit negativem Buchwert übertragen, vermindert er sich entsprechend. Es kommt somit zu einer Umbuchung des Saldos der Buchwerte der übertragenen Vermögensgegenstände auf den Beteiligungsansatz an der Tochtergesellschaft.

Beispiel:

Die A-GmbH ist Alleingesellschafterin der B-GmbH (Buchwert der Beteiligung 90). Die Muttergesellschaft spaltet einen Teilbetrieb (Buchwert 50) auf die Tochtergesellschaft a) unter Verzicht auf eine Anteilsgewährung b) mit Anteilsgewährung ab.

a) Der Buchwert der Beteiligung an der B-GmbH ist um den steuerlichen Buchwert des abgespaltenen Teilbetriebes in Höhe von 50 zu erhöhen und beträgt nunmehr 140. Durch die Aktivierung auf den Beteiligungsbuchwert wird der Abgang des abgespaltenen Teilbetriebes ausgeglichen, sodass kein Buchverlust entsteht.

b) Es entsteht bei der spaltenden Muttergesellschaft ein steuerneutraler Buchverlust in Höhe von 50. Da die Gesellschafter der A-GmbH die Gegenleistung im Wege einer Kapitalerhöhung bei der B-GmbH erhalten, sinkt die Beteiligung der A-GmbH an der B-GmbH entsprechend dem Umtauschverhältnis auf ein geringeres Ausmaß ab.

Sollte die Abspaltung auf eine mittelbar mit der spaltenden Gesellschaft hundertprozentig verbundene Enkelgesellschaft unter Verzicht auf eine Anteilsgewährung erfolgen, wird der Buchwert des übertragenen Vermögens auf die Beteiligung an der unmittelbaren Tochtergesellschaft und bei dieser auf die Beteiligung an der übernehmenden Gesellschaft zu aktivieren sein. Bei der Tochtergesellschaft wird in Höhe der Aktivierung eine entsprechende Rücklage zu bilden sein.

1686

Im Falle der Abspaltung von Vermögen der Tochtergesellschaft auf die Muttergesellschaft (up-stream-Abspaltung) kommt es bei der übernehmenden Muttergesellschaft in Höhe eines eingehenden positiven Buchwertes zu einem steuerneutralen Buchgewinn in Verbindung mit einer steuerneutralen Beteiligungsansatzverminderung (§ 34 Abs. 2 Z 2 UmgrStG), im Falle eines eingehenden negativen Buchwertes des übertragenen Vermögens zu einem steuerneutralen Buchverlust und ebenfalls zu einer Beteiligungsansatzverminderung. Die Steuerneutralität ändert sich nicht im Falle der Neubewertung des übernommenen Vermögens.

6.3. Neue oder übernehmende Körperschaft (§ 34 UmgrStG)

6.3.1. Rechtsnachfolge

6.3.1.1. Unternehmens- und steuerrechtliche Gesamtrechtsnachfolge

1687

Der spaltungsrechtliche Vermögensübergang von der übertragenden Körperschaft auf die neue oder übernehmende Körperschaft erfolgt durch Eintragung der Spaltung in das Firmenbuch im Wege der Gesamtrechtsnachfolge gemäß § 14 Abs. 2 Z 1 SpaltG. Diese Regelung ist inhaltsgleich mit § 220 Abs. 2 Z 5 AktG (siehe Rz 114 ff). Der zivilrechtliche Vermögensübergang durch Gesamtrechtsnachfolge erfolgt mit dem Tag der Eintragung ins Firmenbuch. Für den Zeitraum zwischen Spaltungsstichtag und Eintragung der Spaltung in das Firmenbuch wird durch § 2 Abs. 1 Z 7 SpaltG normiert, dass die Handlungen der übertragenden Gesellschaft als für Rechnung der neuen Gesellschaft vorgenommen gelten.

Auf Grund des Vermögensüberganges durch gesellschaftsrechtliche Gesamtrechtsnachfolge im Wege einer Spaltung kommt es durch § 19 BAO zum Übergang der sich aus den Abgabenvorschriften ergebenden Rechte und Pflichten des Rechtsvorgängers auf den Rechtsnachfolger (abgabenrechtliche Gesamtrechtsnachfolge). Sollte ein Spaltungsvorgang nicht unter Art. VI UmgrStG fallen (siehe Rz 1802 ff), würde auch dieser Vermögensübergang kraft gesellschaftsrechtlicher Gesamtrechtsnachfolge unter § 19 BAO fallen und abgabenrechtliche Gesamtrechtsnachfolge vorliegen.

1687a

Körperschaftsteuerbescheide, die Zeiträume bis zum Spaltungsstichtag betreffen, sind nach der Eintragung

- der Aufspaltung in das Firmenbuch den neuen oder übernehmenden Körperschaften als Rechtsnachfolger nach der spaltenden Körperschaft und
- der Abspaltung in das Firmenbuch der spaltenden Körperschaft

zuzustellen.

Ergeben sich nach einer Spaltung aufgrund einer Außenprüfung der übertragenden Gesellschaft Feststellungen, die Zeiträume bis zum Spaltungsstichtag betreffen, gilt für die Erlassung neuer Abgabenbescheide folgendes:

Nach § 14 Abs. 2 Z 1 SpaltG gehen die Vermögensteile der übertragenden Gesellschaft entsprechend der im Spaltungsplan oder im Spaltungs- und Übernahmsvertrag vorgesehenen Zuordnung jeweils im Wege der Gesamtrechtsnachfolge auf die übernehmende(n)

Gesellschaft(en) über (partielle Gesamtrechtsnachfolge). Nach dieser Zuordnung richtet sich auch die Bescheiderstellung und Zustellung.

- Betreffen die Feststellungen Vermögensteile der abspaltenden Gesellschaft, ist nur ihr ein neuer Bescheid zuzustellen.
- Betreffen die Feststellungen übertragene Vermögensteile, ist der betroffenen neuen oder übernehmenden Gesellschaft ein neuer Bescheid zuzustellen. Die Bescheide ergehen "An die neue/übernehmende Gesellschaft als Rechtsnachfolgerin der spaltenden Gesellschaft". In den Bescheiden wird jeweils nur über den Sachverhalt abgesprochen, der sich auf den von der Feststellung betroffenen Vermögensteil bezieht.
- Sofern Feststellungen bestimmten Vermögensteilen nicht direkt zuordenbar sind (zB bei verdeckten Ausschüttungen), ist die Zuordnung im Schätzungswege vorzunehmen und jeder der betroffenen Gesellschaften ein neuer Bescheid zuzustellen.

6.3.1.2. Zeitpunkt der steuerlichen Vermögensübernahme

1688

Gemäß § 34 Abs. 1 UmgrStG gilt § 33 Abs. 3 UmgrStG für die neue oder übernehmende Körperschaft mit dem Beginn des auf den Spaltungsstichtages folgenden Tages (siehe Rz 1659). Bei der Spaltung zur Neugründung ist daher ab diesem Zeitpunkt die neue oder übernehmende Körperschaft als Steuersubjekt anzuerkennen. Bei der Spaltung zur Aufnahme gilt dies auch für den Fall, dass die neue oder übernehmende Körperschaft erst nach dem Spaltungsstichtag gegründet wird. Das bedeutet weiters, dass das Einkommen der neuen oder übernehmenden Körperschaft so zu ermitteln ist, als ob der Vermögensübergang bereits zu diesem Zeitpunkt erfolgt wäre (Rückwirkungsfiktion). Durch die steuerliche Festlegung, dass der Vermögensübergang von der spaltenden Körperschaft auf die neue oder übernehmende Körperschaft zum Spaltungsstichtag erfolgt, wird abgabenrechtlich bewirkt, dass das durch das übertragene Vermögen erzielte Einkommen bereits der neuen oder übernehmenden Körperschaft zuzurechnen ist.

6.3.1.3. Bewertung des übernommenen Vermögens

1689

Die neue oder übernehmende Körperschaft hat die steuerlich maßgebenden Werte laut Übertragungsbilanz gemäß § 33 Abs. 6 UmgrStG fortzuführen, womit die Buchwertfortführung sichergestellt ist. Dies gilt auch für die sich aus dem Geltendmachen der Aufwertungsoption (siehe dazu Rz 1668) ergebenden in der Übertragungsbilanz ausgewiesenen Buchwerte.

Bewertet die neue oder übernehmende Körperschaft das übertragene Vermögen gemäß § 202 Abs. 1 UGB mit dem beizulegenden Wert, kann diese unternehmensrechtliche Bewertung für steuerliche Zwecke nicht maßgeblich sein, weil das UmgrStG zwingend die steuerliche Buchwertfortführung anordnet. Soweit die unternehmensrechtlichen Wertansätze von den fortzuführenden steuerlichen Buchwerten abweichen, sind die Unterschiede in der jährlichen Mehr-Weniger-Rechnung außerbilanzmäßig zu erfassen, sofern nicht eigene Steuerbilanzen aufgestellt werden.

6.3.1.4. Vorbehaltene Entnahmen über 50% des Verkehrswertes

1690

Siehe Rz 1680.

6.3.1.5. Schuldrechtliche Rechtsbeziehungen im Rückwirkungszeitraum

1691

Durch Verweis in § 34 Abs. 1 letzter Satz UmgrStG auf § 18 Abs. 3 UmgrStG werden die Bestimmungen des Art. III UmgrStG für den Zeitpunkt, ab dem schuldrechtliche Rechtsbeziehungen zwischen der spaltenden Körperschaft und der neuen oder übernehmenden Körperschaft steuerrechtlich anerkannt werden, für Spaltungsvorgänge anwendbar gemacht. Siehe dazu Rz 973 ff.

6.3.1.6. Bewertungsmethode

1692

Auf Grund der zivilrechtlichen und steuerrechtlichen Gesamtrechtsnachfolge hat die neue oder übernehmende Körperschaft die Bewertungsmethoden der übertragenden Körperschaft fortzuführen. Es setzt daher die neue oder übernehmende Körperschaft insb. die AfA-Methode fort und tritt in die Behaltefristen des Rechtsvorgängers ein (siehe Rz 118 ff). Für abnutzbares Anlagevermögen gelten die Regeln des § 7 EStG 1988. Weicht der Spaltungsstichtag vom Regelbilanzstichtag der spaltenden Körperschaft ab, sind die Regeln über die Halb- bzw. Ganzjahres-AfA anzuwenden. Es ist jedoch zu beachten, dass in Summe bei übertragender und übernehmender Körperschaft innerhalb eines Zeitraumes von 12 Monaten nur eine Ganzjahres-AfA zusteht (siehe EStR 2000 Rz 3132). In dieser Konstellation wird auch eine aliquote Berücksichtigung der AfA-Beträge bei der spaltenden und bei der neuen oder übernehmenden Körperschaft als zulässig erachtet.

Die Übernahme von teilwertberichtigten Beteiligungen vor Ablauf der Siebentelverteilung gemäß § 12 Abs. 3 Z 2 KStG 1988 führt analog zur Regelung in Rz 1180 zur Fortsetzung der außerbilanzmäßigen Absetzung ab dem dem Spaltungsstichtag folgenden Wirtschaftsjahr.

6.3.2. Buchgewinne und Buchverluste bei der Spaltung zur Aufnahme

6.3.2.1. Steuerneutrale Unterschiedsbeträge

1693

Auch bei der Spaltung gilt der Grundsatz, dass Buchgewinne und Buchverluste bei der Gewinnermittlung der übernehmenden Körperschaft steuerneutral sind. Buchgewinne bzw. Buchverlust entstehen dem Grunde nach dann, wenn der buchmäßige Wert des übertragenen Vermögens dem Buchwert Gegenleistung nicht entspricht. Bei der Spaltung mit Anteilsgewährung kommt die Gegenleistung nicht der spaltenden Körperschaft zu, sodass schon dadurch bei ihr ein Buchverlust oder Buchgewinn entsteht (siehe Rz 1684 ff).

6.3.2.1.1. Buchgewinne und Buchverluste auf gesellschaftsrechtlicher Grundlage

1694

Sind die an der Spaltung beteiligten Körperschaften weder direkt noch indirekt gesellschaftsrechtlich verbunden, erfolgt der Spaltungsvorgang auf gesellschaftsrechtlicher Grundlage (Konzentrationsspaltung). Bei der übernehmenden Körperschaft entsteht in Höhe

- des das Gründungsnennkapital oder die Nennkapitalerhöhung übersteigenden buchmäßig positiven oder negativen Vermögenszuganges oder mangels Nennkapitalerhöhung in Höhe des positiven Vermögenszuganges ein in Kapitalrücklage einzustellender Buchgewinn
- der den buchmäßig positiven Vermögenszugang übersteigenden Nennkapitalbildung oder -erhöhung ein als Aufwand auszuweisender Buchverlust, der nach den Regelungen des § 202 Abs. 2 UGB aktivierungsfähig ist, bzw. mangels Nennkapitalerhöhung in Höhe des buchmäßig negativen Vermögenszugangs ein stets als Aufwand auszuweisender Buchverlust.

6.3.2.1.2. Buchgewinne und Buchverluste auf betrieblicher Grundlage

1695

Erfolgen Spaltungsvorgänge zwischen gesellschaftsrechtlich verbundenen Unternehmungen (Konzernspaltungen), ist wie bei Verschmelzungen eine up-stream-Spaltung und down-stream-Spaltung möglich.

6.3.2.1.2.1. Up-Stream-Spaltung

1696

Eine up-stream-Spaltung liegt vor, wenn die übernehmende(n) Körperschaft(en) über Anteile an der abspaltenden Körperschaft verfügt (verfügen). In der Folge wird anteilig der Kapitalanteil, den die übernehmende Körperschaft besitzt, durch Vermögen der spaltenden Körperschaft ersetzt. Gemäß § 224 Abs. 1 AktG in Verbindung mit § 17 SpaltG darf die

übernehmende Körperschaft bei der up-stream-Spaltung für das übernommene Vermögen keine Anteile gewähren. Es ist nach § 34 Abs. 2 Z 2 UmgrStG eine Wertminderung des Kapitalanteiles an der spaltenden Gesellschaft im Verhältnis zu dem Wert, um den sich das Vermögen der abspaltenden Körperschaft verringert hat, anzunehmen. Der Unterschiedsbetrag zwischen dem Vermögenszugang und der Wertminderung ist als steuerneutraler Buchgewinn oder –verlust zu behandeln.

Beispiel 1:

Die T-GmbH spaltet Vermögen auf ihre hundertprozentige Mutter (M-GmbH) ab:

Buchwert des übertragenen Vermögens	*1.000*
Verkehrswert des übertragenden Vermögens	*2.500*
Verkehrswert des gesamten Vermögens der T-GmbH	*7.500*
Buchwert der Beteiligung an T-GmbH	*900*

Ermittlung des Buchgewinnes bei der übernehmenden Muttergesellschaft:

Buchwert der Beteiligung	*900*
Verringerung der Beteiligung um 1/3 (auf Basis Verkehrswerte 2.500/7.500)	*-300*
Buchwert der Beteiligung an T nach Abspaltung	*600*

Buchwert übertragenes Vermögen	*1.000*
Buchwertabgang der Beteiligung	*-300*
steuerneutraler Buchgewinn	*700*

Die Beteiligungsansatz T-GmbH ist bei der M-GmbH um 1/3, bezogen auf die Verkehrswertrelationen bei der Tochter, steuerneutral abzustocken.

Beispiel 2:

Die A-GmbH und Die B-GmbH sind zu je 50% an der T-GmbH beteiligt. Die T-GmbH wird auf ihre beiden Gesellschafter dergestalt aufgespalten, dass die A-GmbH den Betrieb und die B-GmbH zwei 100-prozentige Beteiligungen erhält. Die steuerlichen Folgen der beiden übernehmenden Körperschaften entsprechen jenen des Beispiels 1.

6.3.2.1.2.2. Side-Stream-Spaltungen

1697

Side-stream-Spaltungen liegen vor, wenn die an der Spaltung beteiligten Körperschaften nicht aneinander beteiligt sind, jedoch eine konzernmäßige Verflechtung vorliegt. Side-Stream-Spaltungen sind Abspaltungen auf Schwester-, Tanten- oder Nichtengesellschaften. Die handelsrechtliche Zulässigkeit der Spaltungsrichtung ergibt sich aus § 224 Abs. 2 Z 1 AktG in Verbindung mit § 17 SpaltG.

Bei Spaltungsvorgängen in dieser Konstellation ist ebenfalls die generelle Aussage des § 34 Abs. 2 Z 1 UmgrStG (Neutralität von Buchgewinnen und Buchverlusten) umzusetzen. Mangels Vorliegen einer Beteiligung der übernehmenden Körperschaft an der spaltenden Körperschaft kommt die spezielle Regelung des § 34 Abs. 2 Z 2 UmgrStG nicht zur Anwendung. Der sich zwingend ergebende und steuerlich gemäß § 34 Abs. 2 Z 1 UmgrStG bei der übernehmenden Körperschaft neutral zu behandelnde Buchgewinn oder Buchverlust ergibt sich daher nur aus dem buchmäßigen Wert des übertragenen Vermögens. Zur Behandlung der Anteilsinhaber siehe Rz 1759 ff.

6.3.2.1.2.3. Down-Stream-Abspaltung

1698

Bei down-stream-Abspaltungen gemäß § 224 Abs. 3 AktG in Verbindung mit § 17 SpaltG (Abspaltung von der Mutter- auf die Tochtergesellschaft) spaltet die Muttergesellschaft Vermögen auf ihre Tochter ab. In Anwendung der verschmelzungsrechtlichen Regelungen bei down-stream-Vorgängen ist auch bei der Spaltung, sofern eigene Anteile erworben werden, zwingend eine Auskehrung der spaltungsrechtlich erworbenen eigenen Anteile als Abfindung an die Gesellschafter der Muttergesellschaft vorzunehmen. Sonst liegt ein Buchgewinn oder Buchverlust in Höhe des übertragenen buchmäßigen Vermögens vor, der gemäß § 34 Abs. 2 Z 1 UmgrStG steuerneutral zu stellen ist.

Beispiel:

Die M-GmbH spaltet ihre 100% Beteiligung an der T-GmbH auf die T-GmbH ab.

Im Resultat sind die Bestimmungen des § 17 Z 5 SpaltG in Verbindung mit § 224 Abs. 3 AktG auch in dieser Konstellation anzuwenden. Die übernehmende Tochtergesellschaft erhält 100% der Anteile an sich selbst und hat diese Anteile eine juristische Sekunde später an die Gesellschafter der übertragenden Gesellschaft auszukehren. Bei der T-GmbH findet faktisch und buchmäßig kein Vermögenszugang statt. Gesellschaftsrechtlich sind die M-GmbH und die T-GmbH nach Abspaltung Schwestergesellschaften.

6.3.2.2. Steuerwirksame Unterschiedsbeträge (Confusio)

1699

Confusio-Gewinne und -Verluste, die aus dem Zusammenfallen von Forderungen und Verbindlichkeiten bei der übernehmenden Körperschaft entstehen können, sind nur bei der Spaltung zur Aufnahme möglich (siehe Rz 162 ff). Die steuerliche Berücksichtigung von Confusio-Gewinnen und -Verlusten hat in jenem Wirtschaftsjahr zu erfolgen, das dem Spaltungsstichtag folgt. Entspricht der Spaltungsstichtag nicht dem Bilanzstichtag der übernehmenden Körperschaft, so erfolgt die Berücksichtigung in dem Wirtschaftsjahr, das nach Ablauf jenes Wirtschaftsjahres beginnt, in das der Spaltungsstichtag fällt.

Beispiel:

Der Spaltungsstichtag 31.3.01 fällt in das laufende mit 31.12.01 endende Wirtschaftsjahr der übernehmenden Gesellschaft. Der Confusiotatbestand ist im Wirtschaftsjahr 2002 steuerlich zu erfassen.

6.3.3. Internationale Schachtelbeteiligung

6.3.3.1. Entstehen oder Erweiterung einer internationalen Schachtelbeteiligung

1700

Eine internationale Schachtelbeteiligung kann nur bei der Spaltung zur Aufnahme entstehen oder erweitert werden. Die in Rz 180 ff dargestellten Grundsätze gelten auch für die Spaltung.

6.3.3.2. Untergang einer internationalen Schachtelbeteiligung

1701

Der Wegfall der Eigenschaft einer internationalen Schachtelbeteiligung ist sowohl bei der Aufspaltung als auch bei der Abspaltung möglich. Jene Körperschaft, die nach der Spaltung über ein Beteiligungsausmaß verfügt, das nicht mehr die Voraussetzungen einer internationalen Schachtelbeteiligung im Sinne des § 10 Abs. 2 KStG 1988 erfüllt, kann zur Vermeidung einer sonst eintretenden Steuerpflicht eine Aufwertung hinsichtlich dieser Beteiligungsquote zum Spaltungsstichtag auf den höheren Teilwert vornehmen.

Beispiel:

Die M-GmbH verfügt über eine steuerneutrale internationale Schachtelbeteiligung gemäß § 10 Abs. 2 KStG 1988 mit einem Beteiligungsausmaß von 65% und einem Buchwert von 1.200. Der Teilwert dieser Beteiligung zum Spaltungsstichtag beträgt 2.400. Durch eine Abspaltung zum 31.12.01 wird eine Quote von 60% auf ein Schwesterunternehmen übertragen. Bei der M-GmbH verbleibt daher nach Abspaltung lediglich ein Beteiligungsausmaß von 5%.

Das bei der M-GmbH verbleibende Beteilungsausmaß in Höhe von 5% vermittelt nicht mehr die Steuerneutralität hinsichtlich eines etwaigen Veräußerungsgewinnes. Um den Grundsatz der Entstrickung der stillen Reserven bei Umgründungsvorgängen beizubehalten, wird durch § 34 Abs. 3 Z 2 UmgrStG die Aufwertung des verbleibenden Beteiligungsausmaßes zum Spaltungsstichtag auf den höheren Teilwert ermöglicht. Die verbleibende Quote im Ausmaß von 5% und einem Buchwert von 92,30 wird auf den Teilwert in Höhe von 184,60 steuerneutral aufgewertet.

Von der auf Grund der steuerneutralen Aufwertung entstandenen Entsteuerung der zum Spaltungsstichtag bestehenden stillen Reserven ausgenommen sind bis zum Spaltungsstichtag umgründungsbedingt entstandene von der Steuerneutralität ausgenommene Unterschiedsbeträge im Sinne des § 34 Abs. 3 Z 1 UmgrStG (vgl. Rz 1161).

Die ausgenommenen Beträge sind bei Aufspaltungen mit Teilung der Schachtelbeteilung im Verhältnis der übertragenen Teile der Schachtelbeteiligung und bei Abspaltungen im Verhältnis des übertragenen Teils der Schachtelbeteiligung zu dem bei der spaltenden Körperschaft verbleibenden Teil aufzuteilen. Zur Vermeidung von Auslegungsschwierigkeiten

ist sicherzustellen, dass die von der spaltenden Körperschaft entsprechend abgestockten Evidenzdaten der übernehmenden Körperschaft übermittelt und von dieser in Evidenz genommen werden. Der sich ergebende Betrag gilt als steuerlich maßgebender Buchwert des Anteils.

Der um die ausgenommenen Beträge gekürzte höhere Teilwert gilt als steuerlich maßgebender Buchwert und ist in Evidenz zu halten.

6.4. Verlustabzug (§ 35 UmgrStG)

1702

Nach allgemeinen steuerlichen Grundsätzen ist das Recht, vortragsfähige Verluste als Sonderausgaben geltend machen zu können, ein höchstpersönliches, das auch durch eine unternehmensrechtliche Gesamtrechtsnachfolge nicht aufgehoben wird. § 35 UmgrStG regelt im Hinblick auf den dem Art. III UmgrStG entsprechenden Bereich des begünstigten Vermögens durch den Verweis auf § 21 UmgrStG

- die Möglichkeit des Überganges vortragsfähiger Verluste der übertragenden Körperschaft gemäß § 8 Abs. 4 Z 2 KStG 1988 auf die neue oder übernehmende Körperschaft (Rz 1703 ff)
- das Schicksal bestehender vortragsfähiger Verluste der neuen oder übernehmenden Körperschaft (Rz 1719)
- die Einschränkung der Doppelverlustverwertung (Rz 1720 ff) und
- das allfällige Wirksamwerden oder Nichtwirksamwerden eines Mantelkauftatbestandes (siehe Rz 1724 ff).

6.4.1. Vortragsfähige Verluste der spaltenden Körperschaft

6.4.1.1. Gemeinsamkeiten bei der Auf- und Abspaltung

6.4.1.1.1. Allgemeines

1703

Grundvoraussetzung für den zwingenden objektbezogenen Übergang von Verlusten gemäß § 35 UmgrStG in Verbindung mit § 21 UmgrStG im Zuge einer Handelsaufspaltung und einer Handelsabspaltung ist, dass die Spaltung unter Buchwertfortführung erfolgt.

Macht die übertragende Körperschaft von der Aufwertungsoption gemäß § 33 Abs. 2 UmgrStG Gebrauch, ist ein diesem Vermögen zuzurechnender verbleibender Verlustvortrag mangels Buchwertfortführung vom Übergang auf die neue oder übernehmende Körperschaft ausgeschlossen und im Fall der Abspaltung von der übertragenden Körperschaft weiter vortrags- und abzugsfähig.

6.4.1.1.2. Vorhandensein des zu spaltenden Vermögens am Stichtag

1704

Auf Grund des Verweises des § 35 UmgrStG auf § 21 UmgrStG hängt der Übergang von Verlusten der übertragenden auf die neue oder übernehmende Körperschaft vom Vorhandensein des verlusterzeugenden Vermögens zum Spaltungsstichtag ab. Siehe dazu Rz 1173 ff.

6.4.1.1.3. Tatsächliche Übertragung des zu spaltenden Vermögens

1705

§ 32 UmgrStG setzt die Übertragung von begünstigtem Vermögen im Sinne des § 12 Abs. 2 UmgrStG voraus. Im Gegensatz zur Verschmelzung setzt § 32 UmgrStG die Übertragung von begünstigtem Vermögen im Sinne des § 12 Abs. 2 UmgrStG voraus. Die Anwendungsvoraussetzung für Art. VI UmgrStG bezieht sich somit auch darauf, dass das zu spaltende Vermögen (Betrieb, Teilbetrieb, Mitunternehmeranteil und Kapitalanteil) zum Zeitpunkt des Abschlusses des Spaltungsplans bzw. des Spaltungs- und Übernahmsvertrages tatsächlich vorhanden ist. Damit hängt auch der Verlustvortragsübergang von dieser Voraussetzung ab. Weist daher das ab- oder aufzuspaltende Vermögen in diesem Zeitpunkt nicht mehr die Eigenschaft eines Betriebes oder Teilbetriebes auf, stellt sich die Frage eines Verlustüberganges auf die neue oder übernehmende Körperschaft nicht, da mangels Geltung des Art. VI UmgrStG ein Übergang eines objektbezogenen Verlustvortrages auf den Rechtsnachfolger nicht in Betracht kommt.

6.4.1.1.4. Objektbezogener Verlustvortragsübergang

1706

Auf Grund des Verweises des § 35 UmgrStG ist auch bei Auf- und Abspaltungen die Objektbezogenheit der Verluste im Sinne § 21 UmgrStG Voraussetzung für den Übergang von Verlusten. Damit gehen jene Verluste der übertragenden Körperschaft auf die übernehmende(n) Körperschaft(en) über, die dem übertragenen Vermögen zugerechnet werden können. Zur Objektbezogenheit siehe sinngemäß auch Rz 1173 ff.

1707

Ist eine eindeutige Zuordnung der Verluste zu den noch vorhandenen und nicht mehr vorhandenen Betrieben, Teilbetrieben bzw. nicht einem Betrieb zurechenbaren Vermögensteilen nicht möglich, ist eine sachgerechte Aliquotierung der Verlustvorträge vorzunehmen. Dabei besteht kein Wahlrecht hinsichtlich einer früheren oder späteren Verrechnung von einzelnen Verlustkomponenten aus verschiedenen Einkunftsquellen, dh. es ist von einer gleichmäßigen Verrechnung aller Teilverluste im Rahmen des Verlustausgleichs und des Verlustvortrags bis zur Spaltung auszugehen (siehe auch Rz 1719).

6.4.1.1.5. Vergleichbarkeit des vorhandenen Vermögens

1708

Auf Grund des Verweises des § 35 UmgrStG auf § 21 UmgrStG ergibt sich aus § 21 Z 1 UmgrStG die Anwendbarkeit des § 4 Z 1 lit. c UmgrStG. Danach geht trotz Übergangs des verlustverursachenden Vermögens im Zuge einer Handelsspaltung das objektbezogene Verlustvortragsrecht nicht über, wenn der Umfang des übertragenen Vermögens zum Spaltungsstichtag gegenüber jenem im Verlustentstehenszeitraum derart vermindert ist, dass eine Vergleichbarkeit nach dem Gesamtbild der Verhältnisse nicht mehr gegeben ist. Zu den für die Beurteilung der Vergleichbarkeit in Frage kommenden Kriterien siehe Rz 218 ff.

6.4.1.1.6. Zeitliches Wirksamwerden des Verlustvortragsüberganges

1709

Die spaltende Körperschaft kann in jedem Fall, daher auch bei einem vom Ende des Veranlagungszeitraumes abweichenden Spaltungsstichtag im Rahmen der Einkommensermittlung ihre vortragsfähigen Verluste als Sonderausgaben geltend machen (siehe Rz 1182). Ein nach Verrechnung mit dem Gewinn verbleibender Restbetrag ist darauf hin zu prüfen, ob und wieweit er mit dem zu übertragenden Vermögen in objektivem Zusammenhang steht. Der so ermittelte Verlust geht zwingend auf die übernehmende Körperschaft über, die ihn ab dem dem Spaltungsstichtag folgenden Veranlagungszeitraum absetzen kann.

> *Beispiel:*
>
> *Die zum 31.12. bilanzierende A-AG spaltet ihren Teilbetrieb 1 per 31.01.01 auf die B-AG ab. Ungeachtet der Tatsache, dass hinsichtlich des abzuspaltenden Teilbetriebes ein Wirtschaftsjahr endet, hat die spaltende AG bei ihrer Einkommensermittlung für den Veranlagungszeitraum 01 den (gesamten) vortragsfähigen Verlust aus 00 von zB 1000 mit 750 als Sonderausgabe abzusetzen. Der verbleibende Rest von 250 ist objektbezogen den beiden Teilbetrieben zuzuordnen. Ergibt sich für den Teilbetrieb 1 objektbezogen ein Betrag von 150, geht dieser auf die A-AG über und kann bei der Veranlagung für das Jahr 02 als Sonderausgabe geltend gemacht werden.*

6.4.1.1.7. Behandlung von Schwebeverlusten

1710

Keine Einschränkungen ergeben sich hinsichtlich steuerlicher Schwebeverluste zB gemäß § 2 Abs. 2 lit. a EStG 1988 und § 4 Abs. 10 Z 1 EStG 1988 (Rechtsnachfolge nach einer Einbringung)oder § 12 Abs. 3 KStG 1988 (siehe dazu Rz 211 f). Diese gehen auf Grund der (partiellen) Gesamtrechtsnachfolge gemäß § 19 Abs. 1 BAO in Verbindung mit der Buchwertfortführung und des Zusammenhanges mit dem übertragenen Vermögen auf die neue oder übernehmende Körperschaft über. Hinsichtlich noch nicht verbrauchter

Siebentelabschreibungen nach § 12 Abs. 3 Z 2 KStG 1988 siehe Rz 1692 und Rz 1180. Offene Veräußerungsverlust-Siebentel gehen nach der historischen Zugehörigkeit der Beteiligung zu Betrieben oder Teilbetrieben über; fehlt es an einer solchen Zugehörigkeit, gehen die Siebentel nach den Verhältnis der Verkehrswerte über.

6.4.1.2. Aufspaltung

6.4.1.2.1. Aufspaltung einer betriebsführenden Körperschaft

1711

Ein im Fall der Aufspaltung auf Grund der einschränkenden Bestimmungen des § 35 UmgrStG in Verbindung mit dem auf § 4 Z 1 lit. a UmgrStG (Objektbezug) und § 4 Z 1 lit. c UmgrStG (Größenvergleich) verweisenden § 21 UmgrStG nicht auf die neue oder übernehmende Körperschaft übergehender Verlustvortrag geht verloren.

Geht bei der Aufspaltung auf jeden Rechtsnachfolger ein (Teil)Betrieb über, ist die kleinste Einheit für die Objektbetrachtung der (Teil)Betrieb. Im Hinblick auf die Maßgeblichkeit des § 21 UmgrStG gesondert zu betrachten sind aber betriebszugehörige Vermögensteile, denen für sich die Eigenschaft eines Vermögens im Sinne des § 12 Abs. 2 Z 2 UmgrStG (Mitunternehmeranteil) oder § 12 Abs. 2 Z 3 UmgrStG (Kapitalanteil) zukommt.

Beispiel:

Die aufspaltende A-GmbH überträgt den Teilbetrieb 1 auf die an ihr zu 50% beteiligte X-GmbH und den Teilbetrieb 2 auf die an ihr ebenfalls zu 50% beteiligte Y-GmbH. Die objektbezogenen vortragsfähigen Verluste betragen 1.000 (TB 1) und 800 (TB 2).

Im vortragsfähigen Verlust des Teilbetriebes 1 ist eine Verlustkomponente von 100 enthalten, die auf den ein Jahr vor der Spaltung veräußerten teilbetriebszugehörigen 25%-Anteil an der Z-KG entfällt. Auf die X-GmbH kann daher nur ein Verlust von 900 übergehen.

Im vortragsfähigen Verlust des Teilbetriebes 2 ist eine Verlustkomponente von 90 enthalten, die auf die Stilllegung und Verschrottung einer Versuchsanlage zurückzuführen ist. Der Verlustübergang von 800 auf die Y-GmbH ändert sich nicht.

Bei der Aufspaltung kann es vorkommen, dass mangels Vorliegen mehrerer Betriebe einerseits ein Betrieb und andererseits anderes begünstigtes Vermögen im Sinne des § 12 Abs. 2 UmgrStG (Mitunternehmer- und Kapitalanteile) übertragen werden. Auch in diesem Fall ist nicht der Teilbetrieb die kleinste Einheit, sondern ist die Objektbezogenheit auf die dem begünstigten Vermögen objektiv zurechenbaren Vorjahresverluste zu beziehen.

Wird im Zuge der Aufspaltung je ein (Teil)Betrieb übertragen und dabei die Verschiebetechnik des § 33 Abs. 4 UmgrStG angewendet, kommt eine auf den verschobenen Vermögensteil bezogene Verlustvortragsverschiebung nur dann in Betracht, wenn es sich dabei isoliert betrachtet um verschobenes begünstigtes Vermögen im Sinne des § 12 Abs. 2 Z 2 und 3 UmgrStG handelt.

Beispiel:

Im Zuge der Aufspaltung werden aus dem dem Teilbetrieb 1 zuzurechnenden Vermögen eine bebaute Liegenschaft, eine Forderung und ein 25-prozentiger Kapitalanteil in den Teilbetrieb 2 verschoben und in der Übertragungsbilanz für den Teilbetrieb 2 ausgewiesen. Obwohl auf die bebaute Liegenschaft und die teilwertberichtigte Forderung Verluste objektiv entfallen sind, ist nur der aus der Teilwertabschreibung auf die Beteiligung entfallende Verlustrest dem Teilbetrieb 2 zuzurechnen und geht mit dem teilbetriebsbezogenen Verlust des Teilbetriebes 2 auf die übernehmende Körperschaft über.

6.4.1.2.2. Aufspaltung einer nichtbetriebsführenden Körperschaft

1712

Siehe dazu sinngemäß Rz 108 f.

Die Aufspaltung einer nichtbetriebsführenden (vermögensverwaltenden) Körperschaft ist nur dann als Anwendungsfall des Art. VI UmgrStG denkbar, wenn auf die neuen oder übernehmenden Körperschaften ausschließlich Kapitalanteile im Sinne des § 12 Abs. 2 Z 3 UmgrStG übergehen. In diesem Fall folgen objektbezogen die vortragsfähigen Verluste den zu übertragenden Kapitalanteilen einschließlich offener Siebentel gemäß § 12 Abs. 3 Z 2 KStG 1988.

6.4.1.3. Abspaltung

6.4.1.3.1. Allgemeines

1713

Im Fall der Abspaltung verbleibt ein auf Grund der einschränkenden Bestimmungen des § 35 UmgrStG in Verbindung mit § 21 Z 1 UmgrStG (fehlender Objektbezug) und dem auf § 4 Z 1 lit. c UmgrStG (fehlende Vergleichbarkeit) verweisenden § 21 Z 1 UmgrStG nicht auf die neue oder übernehmende Körperschaft übergehender vortragsfähiger Verlust bei der übertragenden Körperschaft, da diese Bestimmungen nur auf das übertragene Vermögen Bezug nehmen. Die nicht vom Verlustvortragsübergang betroffenen am Spaltungsstichtag vorhandenen vortragsfähigen Verluste sind unabhängig davon weiterhin abzugsfähig, ob das verlustverursachende Vermögen noch vorhanden ist.

1714

Der in § 35 UmgrStG vorgesehene Verlustvortragsübergang auf den Rechtsnachfolger ist dem Grunde nach eine zwingende Folge der Vermögensübertragung. Bei Abspaltungen besteht für die übertragende Körperschaft daher kein Wahlrecht, vortragsfähige Verluste zu übertragen oder zu behalten.

Beispiel:

Die X-GmbH hat zum 31.12.03 vortragsfähige Verluste von 100.000. Davon entfallen 30.000 auf den im Jahr 01 eingestellten Betrieb A, 50.000 auf den abzuspaltenden

Betrieb B und 20.000 auf den im 1.4.04 veräußerten Betrieb C. Da der Betrieb C nicht steuerwirksam abgespalten werden kann, gehen spaltungsbedingt die 50.000 auf die übernehmende Gesellschaft über. Die restlichen 50.000 verbleiben mangels einer unter § 8 Abs. 4 Z 2 KStG 1988 fallenden Strukturänderung bei der X-GmbH als vortragsfähige Verluste.

Bei Abspaltungen kommt ein umgründungsbedingter Verlustvortragsübergang erst nach der Besteuerung der spaltenden Körperschaft für den Veranlagungszeitraum in Betracht, in den die Abspaltung fällt. Dies gilt unabhängig davon, ob der Umgründungsstichtag auf das Ende des Veranlagungszeitraumes fällt oder nicht.

Bei der Zuordnung von Verlusten zum abgespaltenen Vermögen steht der übertragenden Körperschaft hinsichtlich jener Verluste, die neben dem zu spaltenden Vermögen auch aus anderen Einkunftsquellen stammen und die bis zur Spaltung zum Teil mit Gewinnen verrechnet wurden und daher nicht eindeutig dem Spaltungsvermögen oder dem Restvermögen zugerechnet werden können, kein Wahlrecht zu. Kann der restliche noch nicht ausgeglichene Verlust dem Abspaltungsvermögen oder dem Restvermögen nicht objektiv eindeutig zugerechnet werden, ist dieser zwischen dem abgespaltenen und dem verbleibenden Vermögen sachgerecht aufzuteilen (siehe Rz 1184 f).

1715

Da ein anteiliger Verlustvortragsübergang sowohl für die fortgesetzte Einkommensermittlung der übertragenden Körperschaft als auch für jene der neuen oder übernehmenden Körperschaft Bedeutung hat, wird das gewonnene Ergebnis und damit das Ausmaß des bei der übertragenden verbleibenden bzw. auf die übernehmende Körperschaft übergehenden Verlustvortrags zur Vermeidung einer Doppelberücksichtigung oder Doppelnichtberücksichtigung in überprüfbarer Weise zu dokumentieren sein, in erster Linie im Spaltungsplan oder Spaltungs- und Übernahmevertrag. Liegt eine eindeutig die Aufteilung dokumentierende Unterlage nicht vor, haben die betroffenen Abgabenbehörden zumindest zu prüfen und eine Abstimmung darüber herzustellen, ob die Summe der von der übertragenden und der (den) neuen oder übernehmenden Körperschaft(en) angesetzten vortragsfähigen Verluste dem Stand vor der Aufteilung entspricht. Sollte keine Aufteilung vorgenommen worden sein oder an der getroffenen Aufteilung sachliche Zweifel entstehen, wird die Richtigkeit im Vorhalteverfahren zu klären sein.

6.4.1.3.2. Abspaltung einer betriebsführenden Körperschaft

1716

Wird der gesamte Betrieb (bzw. werden alle Betriebe) im Sinne des § 12 Abs. 2 Z 1 UmgrStG der Körperschaft abgespalten, geht der gesamte objektbezogene vortragsfähige Verlust der abspaltenden Körperschaft auf die neue oder übernehmende Körperschaft unabhängig davon

über, in welchem Ausmaß Wirtschaftsgüter des notwendigen Betriebsvermögens (innerhalb des nach dem UmgrStG zulässigen Gestaltungsspielraumes) oder außerhalb des notwendigen Betriebsvermögens nicht übertragen werden. Ausgenommen und daher gesondert zu betrachten sind die nach der Verschiebetechnik des nach § 33 Abs. 5 UmgrStG anwendbaren § 16 Abs. 5 Z 4 UmgrStG zurückbehaltene Vermögensteile, die für sich die Eigenschaft eines begünstigten Vermögens im Sinne des § 12 Abs. 2 Z 2 UmgrStG (Mitunternehmeranteile) und des § 12 Abs. 2 Z 3 UmgrStG (Kapitalanteile, die mindestens ein Viertel des rechnerischen Wertes der Gesamtanteile) umfassen.

Beispiel:

Die X-GmbH spaltet ihren gesamten Betrieb in die Y-GmbH ab, behält aber die Betriebsliegenschaft und einen Kommanditanteil sowie die hundertprozentige Beteiligung an der Y-GmbH zurück. Sollte eine objektive Zuordnung zu den zurückbehaltenen Vermögensteilen möglich sein, ist ein auf die Liegenschaft entfallender Verlustteil unbeachtlich (dh. geht auf die Y-GmbH über), während die auf den Mitunternehmeranteil und Kapitalanteil entfallenden Verlustteile bei der X-GmbH zurückbleiben.

Die vorstehenden Ausführungen gelten auch, wenn ein Betrieb von mehreren vorhandenen Betrieben oder ein Teilbetrieb der Körperschaft abgespalten wird.

1717

Wird nur ein Mitunternehmeranteil im Sinne des § 12 Abs. 2 Z 2 UmgrStG der Körperschaft zur Gänze oder zum Teil abgespalten, geht der auf den übertragenen Anteil beziehbare vorhandene vortragsfähige Verlust ohne Rücksicht darauf über, ob der Anteil zum notwendigen Betriebsvermögen eines Betriebes gehört oder nicht. Am Verlustvortragsübergang ändert sich auch dann nichts, wenn Sonderbetriebsvermögen, das für sich kein begünstigtes Vermögen im Sinne des § 12 Abs. 2 UmgrStG darstellt, in der spaltenden Körperschaft zurückbehalten wird.

1717a

Wird nur ein Kapitalanteil im Sinne des § 12 Abs. 2 Z 3 UmgrStG der operativen Körperschaft abgespalten, liegt unabhängig davon, ob er zum notwendigen Betriebsvermögen des operativen Teiles oder zum gewillkürten Betriebsvermögen gehört, ein selbstständiges umgründungsfähiges Wirtschaftsgut vor, sodass ein objektiv auf die Beteiligung beziehbarer vortragsfähiger Verlust zwingend auf die neue oder übernehmende Körperschaft übergeht. Zur Frage der Behandlung noch nicht abzugsfähiger Teile einer Teilwertabschreibung gemäß § 12 Abs. 3 Z 2 KStG 1988 siehe Rz 1180 und Rz 1692.

6.4.1.3.3. Abspaltung einer nichtbetriebsführenden Körperschaft

1718

Ebenso wie bei der Aufspaltung fällt bei der Abspaltung nur die Übertragung von Kapitalanteilen im Sinne des § 12 Abs. 2 Z 3 UmgrStG unter Art. VI UmgrStG. Wird der gesamte von der spaltenden Körperschaft gehaltene Kapitalanteil übertragen, geht unabhängig davon, ob es sich um einen solchen im Sinne des § 12 Abs. 2 Z 3 erster Teilstrich UmgrStG (mindestens ein Viertel des Nennkapitals) oder den § 12 Abs. 2 Z 3 zweiter Teilstrich UmgrStG (unter einem Viertel, aber Verschaffen oder Erhöhen der Stimmrechtsmehrheit) handelt, der dem abgespaltenen Anteil objektiv zurechenbare vortragsfähige Verlust auf die neue oder übernehmende Körperschaft über.

Wird nur ein Teil des von der spaltenden Körperschaft gehaltenen Kapitalanteils abgespalten, geht der gesamte objektiv zurechenbare vortragsfähige Verlust auf die neue oder übernehmende Körperschaft über, es sei denn, der zurückbehaltene Anteil beträgt mindestens ein Viertel des Nennkapitals und stellt damit für sich begünstigtes Vermögen im Sinne des § 12 Abs. 2 Z 3 UmgrStG dar. Zur Frage der Behandlung noch nicht abzugsfähiger Teile einer Teilwertabschreibung gemäß § 12 Abs. 3 Z 2 KStG 1988 siehe Rz 1180.

6.4.2. Vortragsfähige Verluste der übernehmenden Körperschaft

1719

Auf Grund des Verweises des § 35 UmgrStG auf § 21 UmgrStG sind die die übernehmende(n) Körperschaft(en) betreffenden Regelungen des § 4 Z 1 lit. b UmgrStG im Zuge einer Auf- oder Abspaltungen nach dem SpaltG zur Aufnahme sinngemäß anzuwenden (siehe sinngemäß Rz 192 ff). Nach dieser Gesetzesstelle sind vorhandene eigene vortragsfähige Verluste soweit weiterhin als Sonderausgabe im Sinne des § 8 Abs. 4 Z 2 KStG 1988 zu behandeln, als die Betriebe, Teilbetriebe oder nicht einem Betrieb zurechenbaren Vermögensteile, die die Verluste verursacht haben, am Spaltungsstichtag und Beschlusstag tatsächlich vorhanden sind. Neben den Regelungen über das Vorhandensein (siehe Rz 1704) kommen auch die Regelungen über die umfängliche Vergleichbarkeit zur Anwendung (siehe Rz 1708).

Beispiel:

Die A-GmbH spaltet zum 31.12.02 eine 25-prozentige Beteiligung an der B-GmbH in die C-GmbH ab. Die C-GmbH weist zum 31.12.02 nach Verrechnung mit dem Jahresgewinn vortragsfähige Verluste von 1.000 aus. Es stellt sich heraus, dass der von der C-GmbH bis Ende 00 betriebene verlustbringende Handel mit Elektrowaren eingestellt wurde und seither ein gewinnbringendes Altwarengeschäft unterhalten wird. Da die Verluste zur Gänze aus dem eingestellten Betrieb stammen, fällt das Recht, die vortragsfähigen Verluste von 1.000 ab dem Jahr 03 als Sonderausgabe abzusetzen, weg.

6.4.3. Verbundene Körperschaften (Doppelverlustverwertung)

6.4.3.1. Allgemeines zur Kürzung

1720

Auf Grund des Verweises des § 35 UmgrStG auf § 21 UmgrStG ist das Verbot der doppelten Verlustverwertung gemäß § 4 Z 1 lit. d UmgrStG sinngemäß auch bei Auf- oder Abspaltungen nach dem SpaltG zwischen gesellschaftsrechtlich in vertikaler Struktur verbundenen Körperschaften anzuwenden.

Siehe dazu sinngemäß Rz 223 ff.

Das Verbot der Doppelverlustverwertung verhindert in seiner Zielsetzung ein mehrfaches Geltendmachen von Verlusten in den Fällen des Zusammenfalls von verlustverursachenden Vermögen einer Tochter- oder Enkelgesellschaft und der durch eine Teilwertabschreibung verminderten (mittelbaren) Beteiligung an dieser Gesellschaft. Rz 227 ff gilt sinngemäß.

1721

Der umfängliche Anwendungsbereich dieser Verlustkürzungsvorschrift im Zuge einer Spaltung nach dem SpaltG ist vom Ausmaß des Zusammenfalls von verlustverursachenden Vermögen einer Körperschaft und der durch eine Teilwertabschreibung verminderten Beteiligung an dieser bestimmt:

- Im Fall der up-stream-
  - Aufspaltung kommt es bei den übernehmenden Körperschaften zu einem vollständigen Zusammenfall und damit zur vollständigen Anwendung der Verlustkürzungsvorschrift.
  - Abspaltung insoweit zu einem Zusammenfall, als verlustverursachendes Vermögen übertragen wurde.
- Bei einer down-stream-Spaltung kommt es durch die Vermögensübertragung der Mutterkörperschaft auf die Tochterkörperschaft im Wege der Gesamtrechtsnachfolge zur Anwendung des § 224 Abs. 3 AktG in Verbindung mit § 17 SpaltG. Soweit daher bei einer down-stream Spaltung Anteile an der Tochterkörperschaft im Zuge der Spaltung auf diese übertragen und entsprechend den unternehmensrechtlichen Vorschriften an die Gesellschafter des übertragenden Rechtsträgers weitergeleitet wurden, ist die Anwendungsvoraussetzung des § 4 Z 1 lit. d UmgrStG gegeben. Demnach ist bei einer down-stream Spaltung zu unterscheiden:
  - Im Fall der down-stream Aufspaltung kommt es zu einem vollständigen Zusammenfall und damit zur Anwendung der Verlustkürzungsvorschrift.

– Bei einer down-stream Abspaltung bewirkt die bloße Übertragung von Vermögen der Muttergesellschaft auf die Tochtergesellschaft, soweit nicht die teilwertberichtigte Tochterbeteiligung übertragen wurde, keinesfalls die Anwendung der Rechtsfolgen des § 4 Z 1 lit. d UmgrStG.

1722

Kommt es im Zuge einer Spaltung nach dem SpaltG zum Zusammenfall von verlustverursachenden Vermögen einer Tochtergesellschaft und der durch eine Teilwertabschreibung verminderten Beteiligung an dieser Tochtergesellschaft, sind im Falle

- einer up-stream Auf- oder Abspaltung übergehende Verlustvorträge der übertragenden (Tochter)Körperschaft um Teilwertabschreibungen auf die Beteiligung an dieser und
- im Falle einer down-stream Auf- oder Abspaltung die vortragsfähigen Verluste der übernehmenden (Tochter)Körperschaft um Teilwertabschreibungen auf die Beteiligung an dieser zu kürzen.

Dabei erfolgt die Kürzung unabhängig davon, ob die Teilwertabschreibung bei der die Beteiligung haltenden (Mutter)Körperschaft zu einem vortragsfähigen Verlust geführt hat oder ob ein solcher zum Spaltungsstichtag noch vorhanden ist.

Hinsichtlich des Ausmaßes der Kürzung ist zwischen Auf- und Abspaltung zu unterscheiden:

- Da es in den Fällen der up- bzw. down-stream-Aufspaltung zur Aufnahme zu einem vollständigen Zusammenfall von teilwertberichtigter Beteiligung und verlustverursachenden Vermögen kommt, ist eine Kürzung des vorhandenen Verlustvortrages der Tochter- bzw. Enkelgesellschaft bis zur vollen Höhe der Teilwertabschreibung vorzunehmen.
- Im Fall der up-stream-Abspaltung zur Aufnahme kommt es nur teilweise zu einem Zusammenfall von teilwertberichtigter Beteiligung und verlustverursachenden Vermögen. Der Wegfall der Beteiligung erfolgt in diesem Fall in jener Höhe, die auf Grund der spaltungsbedingten Wertminderung einer Buchwertanpassung zu unterziehen ist. Die Anwendung der Verlustkürzungsvorschrift des nach § 35 bzw. § 21 UmgrStG maßgebenden § 4 Z 1 lit. d UmgrStG hängt jedoch vom Ausmaß des Zusammenfalls von teilwertberichtigter Beteiligung und verlustverursachendem Vermögen ab. Dabei ist eine Kürzung des übertragenen Verlustabzuges der Tochtergesellschaft im Ausmaß des Verhältnisses zum Gesamtverlust der Tochtergesellschaft, begrenzt durch die Höhe der Teilwertabschreibung an der Tochtergesellschaft vorzunehmen.
- Im Fall der down-stream-Abspaltung zur Aufnahme kommt es zu einem Zusammenfall mit dem verlustverursachenden Vermögen insoweit, als die teilwertberichtigte Beteiligung

an der Tochtergesellschaft übertragen wurde. Die Anwendung der Verlustkürzungsvorschrift des nach § 35 bzw. § 21 UmgrStG maßgebenden § 4 Z 1 lit. d UmgrStG bei der übernehmenden Tochtergesellschaft hängt in diesem Fall vom Ausmaß der Beteiligungsübertragung ab.

Die Kürzung der Verlustvorträge der Tochtergesellschaft, bzw. in Fällen eines mittelbaren Beteiligungsverhältnisses der Enkelgesellschaft, bei einer Auf- oder Abspaltung zur Aufnahme hat im Fall der

- up-stream Spaltung in dem dem Spaltungsstichtag folgenden Veranlagungszeitraum und im Fall der
- down-stream Spaltung in dem Veranlagungszeitraum zu erfolgen, in den der Spaltungsstichtag fällt.

6.4.3.2. Behandlung offener Siebentel aus einer Teilwertabschreibung

1723

Kommt es im Zuge einer Spaltung hinsichtlich des Ausmaßes zur vollständigen Anwendung der Verlustkürzungsbestimmung des § 4 Z 1 lit. d UmgrStG, entspricht die Behandlung der noch offenen Siebentel aus der Teilwertabschreibung, im Wege der zusätzlichen Absetzung des Unterschiedsbetrages (Zusatzabschreibung) zwischen dem Verlustkürzungsbetrag und den nach § 12 Abs. 3 Z 2 KStG 1988 bereits berücksichtigten Teilen der Teilwertabschreibung, jener in Rz 232. Ist die Verlustkürzungsbestimmung nur teilweise anzuwenden, kommt es nur zur teilweisen Anwendung der Zusatzabschreibung noch offener Siebentelbeträge aus der Teilwertabschreibung. Die restliche Teilwertabschreibung gemäß § 12 Abs. 3 Z 2 KStG 1988 ist im gekürzten Ausmaß auf den durch die Verlustkürzung unveränderten Verteilungszeitraum abzusetzen.

Beispiel:

Siehe auch Beispiel in Rz 233.

Die M-GmbH ist Alleingesellschafterin der T-GmbH. Die M-GmbH hat im Jahr 01 eine Teilwertabschreibung in Höhe von 700 auf die hundertprozentige Beteiligung an der Tochtergesellschaft T-GmbH vorgenommen und steuerlich 100 absetzen können. Zum 31.12.03 spaltet die T-GmbH (Verkehrswert 300) ihren Teilbetrieb X (Verkehrswert 150) zur Aufnahme in die Muttergesellschaft (Up-Stream-Abspaltung zur Aufnahme) ab. Der vortragsfähige Verlust der T-GmbH beträgt nach Veranlagung für das Jahr 03 a) 1.000 und b) 450. Von diesem vortragsfähigen Verlust entfallen objektbezogen und vergleichbar a) 500 und b) 225 (entspricht 50% des Gesamtverlustes der T-GmbH) auf den abgespaltenen Teilbetrieb X.

Fall a) Verlustvortrag der T-GmbH 1.000

Die übernehmende M-GmbH kann den übertragenen vortragsfähigen Verlust im Jahr 2004 geltend machen. Der übertragene vortragsfähige Verlust von 500 ist aber um 50% der Teilwertabschreibung, das sind 350, zu kürzen, sodass die übernehmende M-

GmbH nur mehr 150 des übertragenen vortragsfähigen Verlustes als Sonderausgaben-Verlust absetzen kann. Die übernehmende M-GmbH konnte weiters bis zum Spaltungsstichtag von der Teilwertabschreibung in Höhe von 700 drei Siebentel, das sind 300, steuerwirksam absetzen. Sie kann im Jahr 2004 das vierte Siebentel in Höhe von 100 geltend machen.

Die Berechnung der Zusatzabschreibung (Unterschiedsbetrag zwischen den insgesamt berücksichtigten Teilen der Teilwertabschreibung und dem Verlustkürzungsbetrag) im Sinne des § 4 Z 1 lit. d UmgrStG ist entsprechend anteilig (50%) der Verlustkürzung vorzunehmen.

Verlustkürzungsbetrag (50% der Teilwertabschreibung)	*350*
anteilige bis 2003 angesetzte Siebentel (50% von 300)	*-150*
anteiliges Siebentel des Jahres 2004 (50% von 100)	*-50*
Unterschiedsbetrag (Zusatzabschreibung)	*150*

Der Unterschiedsbetrag in Höhe von 150 kann im Jahr 2004 zusätzlich abgesetzt werden. Damit wurden bis zur Höhe der anteiligen Verlustkürzung die anteiligen Teilwertabschreibungssiebentel steuerlich berücksichtigt. Die restlichen anteiligen Teilwertabschreibungssiebentel (3 x 50) sind unverändert im ursprünglichen Verteilungszeitraum in den Jahren 2005 bis 2007 abzusetzen.

Die übernehmende M-GmbH kann daher im Jahr 2004 folgende Beträge absetzen:

restlicher Sonderausgabenverlust der T-GmbH (500 – 350)	*150*
normale Absetzung des vierten Teilwertabschreibungssiebentel	*100*
Unterschiedsbetrag (Zusatzabschreibung)	*150*

Fall b) Verlustvortrag der T-GmbH 450

Die von der M-GmbH vorgenommene anteilige Teilwertabschreibung von 350 übersteigt den anteilig übertragenen Verlustvortrag in Höhe von 225. Auf Grund. der vollen Kürzung des übertragenen Verlustvortrages um 225 kommt für die übernehmende M-GmbH ein weiterer Abzug als Sonderausgabe nicht mehr in Betracht. Die M-GmbH kann im Jahr 2004 das vierte Siebentel in Höhe von 100 absetzen. Zusätzlich kann die M-GmbH den Unterschiedsbetrag zwischen dem Verlustkürzungsbetrag von 225 und den bisher abgesetzten anteiligen Siebentelbeträgen von 200 (50% von 400), das ergibt einen Betrag von 25, steuerlich geltend machen. Im Hinblick auf die zusätzliche Abschreibung im Jahr 2004 kann die M-GmbH in den Jahren 2005 bis 2006 die nächsten Siebentel in Höhe von je 100 und im Jahre 2007 den Restbetrag von 75 absetzen.

Die übernehmende M-GmbH kann daher im Jahr 2004 folgende Beträge absetzen:

restlicher Sonderausgabenverlust der T-GmbH	*0*
normale Absetzung des vierten Teilwertabschreibungssiebentel	*100*
Unterschiedsbetrag (Zusatzabschreibung)	*25*

6.4.4. Mantelkauf

1724

Auf Grund des Verweises des § 35 UmgrStG auf § 21 UmgrStG ist die Regelung über den mit Verschmelzungen zusammenhängenden Mantelkauftatbestand und seine Ausnahmen auch auf Auf- oder Abspaltungen nach dem SpaltG zur Aufnahme anzuwenden. Im Hinblick auf die gesetzliche Reihenfolge der Prüffelder in § 4 Z 1 und 2 UmgrStG kommt die Prüfung des Vorliegens oder Nichtvorliegens eines Mantelkaufes nur dann in Betracht, wenn die Voraussetzungen des § 4 Z 1 UmgrStG gegeben sind. Siehe auch Rz 241 ff.

6.4.4.1. Voraussetzungen für den spaltungsbezogenen Mantelkauftatbestand

1725

Siehe sinngemäß Rz 242 f. In Bezug auf das Erfordernis der Änderung der Gesellschafterstruktur kann der spaltungsbezogene Mantelkauftatbestand nur bei Spaltungen zur Aufnahme Anwendung finden.

Mit dem spaltungsbezogenen Mantelkauftatbestand wird dem objektbezogenen Verlustvortragsübergang in gewisser Weise auch zukunftsorientiert Rechnung getragen, wobei spaltende und übernehmende Körperschaft für die Frage des Vorliegens der Tatbestandsvoraussetzungen als Einheit anzusehen sind. Danach ist der Verlustabzug ausgeschlossen, wenn die wesentlichen Änderungen der zum Mantelkauftatbestand führenden Strukturänderungen zT bei der übertragenden und zT bei der übernehmenden Körperschaft erfolgen. Der Mantelkauf ist demnach auf die spaltende und übernehmende Körperschaft zu beziehen.

6.4.4.2. Ausnahmetatbestände

1726

Zu den die Annahme des Manteltatbestandes verhindernden Ausnahmetatbeständen des § 8 Abs. 4 Z 2 KStG 1988 und des § 4 Z 2 UmgrStG siehe sinngemäß Rz 251 f.

6.4.5

entfällt

Randzahl 1727: *entfällt*

6.5. Behandlung der Anteilsinhaber (§§ 36 und 37 UmgrStG)

6.5.1. Allgemeines

6.5.1.1. Übersicht

1728

Im Zuge einer Spaltung nach dem SpaltG kommt es zu einer Übertragung von Vermögen auf der Ebene von Körperschaften. Die Gegenleistung für die Vermögensübertragung wird jedoch grundsätzlich nicht der übertragenden Körperschaft, sondern ihren Gesellschaftern

gewährt. Bei den Gesellschaftern der spaltenden Gesellschaft kommt es wie im Verschmelzungsrecht in umgründungsteuerlicher Betrachtungsweise mangels Vorliegen einer Veräußerung und Anschaffung zu einem außerhalb der Rückwirkungsfiktion liegenden Anteilstausch.

Auf Gesellschafterebene ist spaltungsrechtlich zwischen verhältniswahrender und nicht verhältniswahrender Spaltung zu unterscheiden. Siehe dazu auch Rz 1652:

- Verhältniswahrende Spaltung (§ 36 UmgrStG):

  Darunter versteht man eine Spaltung, bei der die Gesellschafter der spaltenden Körperschaft nach der Spaltung an der(n) Nachfolgekörperschaft(en) im gleichen Verhältnis zueinander beteiligt sind wie vor der Spaltung. Dies gilt direkt bei der Spaltung zur Neugründung (siehe Rz 1732 ff) bzw. bei der Schwesterspaltung zur Aufnahme (siehe Rz 1759 ff) und indirekt bei einer Konzentrationsspaltung zur Aufnahme (siehe Rz 1739).

  Beispiel:

  A und B sind zu je 50% an der AB-GmbH beteiligt. Die AB-GmbH spaltet einen Teilbetrieb in die dem C zu 100% gehörende C-GmbH ab. Auf Grund des Umtauschverhältnis von 1 : 1 sind A und B zu je 25% an der C-GmbH beteiligt, die Beteiligung des C sinkt auf 50%.

- Nicht verhältniswahrende Spaltung (§ 37 UmgrStG):

  Diese liegt vor, wenn die Anteile an der(n) neuen oder übernehmenden Körperschaft(en) den Anteilsinhabern der spaltenden Körperschaft nicht in dem Verhältnis zugeteilt werden, das ihrer Beteiligung vor der Spaltung entspricht. In ihrer stärksten Ausprägung führt die nicht verhältniswahrende Spaltung zu einer Entflechtung der Gesellschafterstruktur ("entflechtende Spaltung"). Zur nicht verhältniswahrenden Spaltung zur Neugründung siehe Rz 1735 ff, zur nicht verhältniswahrenden Spaltung zur Aufnahme siehe Rz 1751 ff.

1729

Die Gesellschafterebene bleibt von der Spaltung nur in folgenden Fällen der Konzernspaltung ohne Anteilsgewährung unberührt:

- Im Fall der Abspaltung zur Aufnahme von Vermögen der Muttergesellschaft in die Tochtergesellschaft (down-stream-Abspaltung) mit Verzicht der Gesellschafter der Muttergesellschaft auf Anteilsgewähr.

- Bei einer Abspaltung zu Aufnahme von Vermögen der Tochtergesellschaft in die Muttergesellschaft (up-stream-Abspaltung) hat nach § 224 Abs. 1 AktG in Verbindung mit

§ 17 SpaltG eine Anteilsgewährung an die Gesellschafter der übernehmenden Gesellschaft zu unterbleiben.

In beiden Ausnahmefällen sind mangels Ausgabe von Anteilen an die Gesellschafter nicht die Regeln der §§ 36 und 37 UmgrStG über die Behandlung der Anteilsinhaberebene, sondern die Bestimmungen über die Steuerneutralität von Buchgewinnen und Buchverlusten, bei der spaltenden Körperschaft § 33 Abs. 7 UmgrStG und bei der übernehmenden Körperschaft § 34 Abs. 2 UmgrStG, anzuwenden. Siehe dazu Rz 1684 ff und Rz 1693 ff.

6.5.1.2. Behandlung der Anteilsinhaber im Anwendungsbereich des UmgrStG

1730

Die §§ 36 und 37 UmgrStG regeln die Rechtsfolgen einer Spaltung nach dem SpaltG auf Gesellschafterebene. Dabei regelt § 36 UmgrStG im Rahmen der verhältniswahrenden Spaltung die steuerliche Behandlung der Anteilsinhaber der übertragenden Körperschaft und im Fall der Spaltung zur Aufnahme auch die steuerliche Behandlung der Anteilsinhaber der Nachfolgegesellschaft. § 37 UmgrStG regelt die Rechtsfolgen für die Anteilsinhaber im Rahmen der nicht verhältniswahrenden Spaltung. Beide Bestimmungen sehen die grundsätzliche Steuerneutralität des Austausches von Anteilen im Zuge der Spaltung vor.

Die grundsätzliche Steuerneutralität ergibt sich aus der Formulierung, dass bei den Anteilsinhabern der spaltenden Körperschaft und im Falle einer Spaltung zur Aufnahme auch bei den Anteilsinhabern der übernehmenden Körperschaften der dem Spaltungsplan oder Spaltungs- und Übernahmevertrag entsprechende Austausch von Anteilen nicht als Tausch (Anschaffung und Veräußerung) gilt. Daraus folgt, dass die bei einer verhältniswahrenden Spaltung erworbenen Anteile nicht als angeschafft gelten und die Spekulationsfrist des § 30 EStG 1988 für die erworbenen Anteile mit dem Anschaffungstag der Anteile an der spaltenden Körperschaft zu laufen begonnen hat (Rz 1733) und die bei einer nicht verhältniswahrenden Spaltung steuerrechtlich nach einer als verhältniswahrend geltenden Spaltung wertneutral getauschten Anteile nicht unter den Tauschgrundsatz des § 6 Z 14 lit. a EStG 1988 fallen und daher ebenfalls keinen Anschaffungstatbestand auslösen (Rz 1736).

Die Steuerneutralität bezieht sich neben den Aktien bzw. GmbH-Anteilen der Anteilsinhaber der übertragenden Gesellschaft auch auf Surrogatkapital (§ 2 Abs. 1 Z 8 SpaltG erwähnt die Inhaber besonderer Rechte).

Ein nicht dem Spaltungsplan bzw. Spaltungs- und Übernahmsvertrag entsprechender Anteilsaustausch führt zur Unanwendbarkeit der §§ 36 und 37 UmgrStG und damit zur grundsätzlichen Steuerpflicht des Anteilstausches, aber nicht zur Unanwendbarkeit des

Art. VI UmgrStG in den übrigen Bestimmungen auf Ebene der spaltenden und übernehmenden Körperschaften. Siehe dazu Rz 1731 ff.

Die Rechtsfolgen der §§ 36 und 37 UmgrStG gelten für sämtliche Gesellschafter einer spaltenden oder übernehmenden Körperschaft im Anwendungsbereich des Art. VI UmgrStG, somit für jede unbeschränkt oder beschränkt steuerpflichtige natürliche oder juristische Person.

Besondere Bestimmungen werden umgründungssteuerrechtlich für die Fälle des § 31 EStG 1988, der Veränderungen bei internationalen Schachtelbeteiligungen im Zuge einer Spaltung und für die steuerliche Behandlung von Zuzahlungen getroffen.

6.5.1.3. Behandlung der Anteilsinhaber bei voller oder anteiliger Nichtanwendbarkeit des UmgrStG

1731

Siehe Rz 1806 f.

6.5.2. Verhältniswahrende Spaltung zur Neugründung

1732

Zum Begriff verhältniswahrende Spaltung siehe Rz 1728 f und Rz 1650.

6.5.2.1. Anteilstausch

1733

Bezogen auf die Spaltungsformen ist zu unterscheiden:

- Bei der verhältniswahrenden Aufspaltung zur Neugründung liegt bis zum Inkrafttreten des Budgetbegleitgesetzes 2007 (Stichtage vor dem 1. Jänner 2007) eine nicht rückwirkende gänzliche Aufgabe der Beteiligung an der spaltenden Gesellschaft gegen Gewährung von Anteilen (Gegenleistung) an den neuen Kapitalgesellschaften vor.
- Bei der verhältniswahrenden Abspaltung zur Neugründung liegt formell keine Änderung, materiell aber bis zum Inkrafttreten des Budgetbegleitgesetzes 2007 eine nicht rückwirkende (Wert)Minderung der Beteiligung an der spaltenden Gesellschaft gegen Gewährung von Anteilen (Gegenleistung) an der (den) neuen Kapitalgesellschaft(en) vor.

Dabei bleibt das Beteiligungsverhältnis der Gesellschafter der spaltenden Körperschaft zueinander an den Nachfolgekörperschaften bei einer Aufspaltung sowie an der spaltenden und deren Nachfolgekörperschaft(en) im Fall der Abspaltung unverändert.

Eine Besteuerung der im Spaltungsplan festgelegten Gegenleistung (Anteilstausch) unterbleibt, da nach § 36 Abs. 1 UmgrStG ein dem Spaltungsplan entsprechender Austausch der Anteile nicht als ertragsteuerlicher Tausch (Veräußerung und Anschaffung nach

§ 6 Z 14 EStG 1988) gilt. Demgemäß haben die Anteilsinhaber den Buchwert oder die Anschaffungskosten der Anteile an der übertragenden Körperschaft

- bei der Aufspaltung bis zum Inkrafttreten des Budgetbegleitgesetzes 2007 nicht rückwirkend den Anteilen an den neuen Gesellschaften nach Maßgabe der Verkehrswerte des jeweils übertragenen Vermögens zuzurechnen und
- bei der Abspaltung im Sinne des § 20 Abs. 4 Z 3 UmgrStG bis zum Inkrafttreten des Budgetbegleitgesetzes 2007 nicht rückwirkend im Verhältnis der Verkehrswertverlagerung abzustocken und in Höhe der Abstockung dem Buchwert oder den Anschaffungskosten des Anteils an der neuen Gesellschaft zuzurechnen.

Das Aufteilungsverhältnis ist nach den Verkehrswerten der Vermögensteile zum Zeitpunkt des Abschlusses des Spaltungsplanes bzw. Spaltungs- und Übernahmsvertrages zu ermitteln. Somit kommt es auf Ebene der Gesellschafter zur Fortführung der stillen Reserven der Anteile an der übertragenden Gesellschaft in den Anteilen an den Nachfolgegesellschaften.

Beispiel:

Die natürliche Person A und die GmbH-Y sind zu je 50% an der GmbH-Z beteiligt. Die Anschaffungskosten des Anteils des A und der Buchwert der GmbH-Y an der GmbH-Z betragen je 50. Die GmbH-Z soll zum 31.12.02 nach dem SpaltG verhältniswahrend aufgespalten werden. Dabei soll ihr Teilbetrieb 1 auf die neu gegründete GmbH-A und Teilbetrieb 2 auf die neu gegründete GmbH-B übertragen werden. Der Verkehrswert der spaltenden GmbH-Z beträgt 1.000, darin enthalten Teilbetrieb 1 mit einem Verkehrswert von 400 und Teilbetrieb 2 mit einem Verkehrswert von 600.

Unternehmensrechtlich erwerben die Gesellschafter A und die GmbH-Y nach § 14 Abs. 2[1)] Z 3 SpaltG mit dem Tag der Protokollierung spaltungsplangemäß die Anteile an den neu gegründeten Gesellschaften.

Steuerlich liegt für die Gesellschafter nach § 36 UmgrStG ein steuerneutraler (dh. nicht unter § 6 Z 14 EStG 1988 fallender) Anteilstausch im Wege der Aufgabe der Anteile an der GmbH-Z gegen Übernahme der Anteile an der GmbH-A und der GmbH-B vor.

Da eine verhältniswahrende Spaltung vorgenommen wurde, sind die Gesellschafter der spaltenden Gesellschaft an den neuen Gesellschaften im ursprünglichen Ausmaß von je 50% beteiligt.

Die Anschaffungskosten bzw. der Buchwert der untergegangenen Anteile in Höhe von je 50 an der GmbH-Z sind bei den Gesellschaftern nach § 36 Abs. 2 UmgrStG im Verhältnis der auf die übernehmenden Gesellschaften übergegangenen Verkehrswerte aufzuteilen und betragen hinsichtlich

- *der GmbH-A (der übergehende Verkehrswert beträgt 400, das sind 40% des Verkehrswertes der spaltenden GmbH-Z) für den Gesellschafter A und die GmbH-Y je 20 (40% von 50).*
- *der GmbH-B (der übergehende Verkehrswert beträgt 600, das sind 60% des Verkehrswertes der spaltenden GmbH-Z) für den Gesellschafter A und die GmbH-Y je 30 (60% von 50).*

*[1)] Redaktionelle Anmerkung: Das Zitat „§ 14 Abs. **12** Z 3 SpaltG" wurde im Rahmen einer Korrektur am 31. Jänner 2011 auf „§ 14 Abs. **2** Z 3 SpaltG" geändert.*

6.5.2.2. Behandlung von Zuzahlungen der beteiligten Körperschaften

1734

Kommt es im Zuge der Spaltung zu unternehmensrechtlich gemäß § 2 Abs. 1 Z 3 SpaltG 1996 zulässigen Zuzahlungen (bis 10% des Gesamtbetrags des Nennwerts der gewährten Anteile) der übertragenden oder übernehmender Körperschaften an die Anteilsinhaber der übertragenden Körperschaft, sind diese auf Grund des § 36 Abs. 2 Z 1 UmgrStG von den nach Rz 1733 ermittelten Anschaffungskosten bzw. Buchwerten der gewährten Anteile an der Nachfolgekörperschaft abzusetzen. Dadurch kann es bei entsprechend niedrigen Anschaffungskosten bzw. Buchwerten auch zu negativen Anschaffungskosten bzw. Buchwerten kommen.

Beispiel:

Fortsetzung des Beispiels aus Rz 1733. Sollte es bei den übernehmenden Gesellschaften unter Beachtung der unternehmensrechtlichen Vorschriften zum Ansatz eines Stammkapitals von bspw.

- *bei der GmbH-A von 100 (davon je 50 für A und GmbH-Y)*
- *bei der GmbH-B von 200 (davon je 100 für A und GmbH-Y) kommen,*

wären Zuzahlungen der spaltenden GmbH-Z bis zur Höhe von 30 (10% der gewährten neuen Anteile von 300) unternehmensrechtlich zulässig. Sollten Zuzahlungen geleistet werden, sind diese bei den Gesellschaftern von den Anschaffungskosten bzw. Buchwert an den übernehmenden Gesellschaften abzusetzen.

Bei der die Zuzahlung tätigenden Körperschaft sind die baren Zuzahlungen als ein gesellschaftsrechtlich veranlasster Teil der Gegenleistung für die Übernahme des Vermögens der übertragenden Körperschaft nicht abzugsfähig.

6.5.3. Nichtverhältniswahrende Spaltung zur Neugründung

6.5.3.1. Allgemeines

1735

Zum Begriff "nichtverhältniswahrend" siehe Rz 1728.

Spaltungsrechtliche Voraussetzung für eine nichtverhältniswahrende Spaltung ist nach § 8 Abs. 3 SpaltG - von den Fällen der Zustimmungsbedürftigkeit aller Anteilsinhaber abgesehen - die Zustimmung von neun Zehntel des gesamten Nennkapitals. Diesem Beschluss widersprechende Anteilsinhaber haben nach § 9 Abs. 1 SpaltG Anspruch auf Barabfindung ihrer Anteile. Zur steuerlichen Behandlung der Abfindungsberechtigten siehe Rz 1779.

6.5.3.2. Anteilstausch

1736

Die im Spaltungsplan gemäß § 3 SpaltG 1996 festgelegten neuen nicht verhältniswahrenden Beteiligungsverhältnisse treten mit der Eintragung der Spaltung in das Firmenbuch ex lege, dh. ohne eigene rechtsgeschäftliche Abtretungsverträge ein. Im Gegensatz dazu ist die steuerliche Beurteilung nach § 37 UmgrStG zum Zweck der Bestimmung der Anschaffungskosten bzw. Buchwerte der spaltungsgeborenen Anteile von einer Doppelfiktion geprägt. Danach gilt als Grundprinzip für die Ermittlung der Anschaffungskosten bzw. Buchwerte der Anteile an der oder den neuen bzw. der übertragenden Körperschaft(en) bei einer nicht verhältniswahrenden Spaltung zur Neugründung:

- Zunächst ist fiktiv von einer nicht unter den Tauschgrundsatz fallenden Aufgabe oder Teilaufgabe der Beteiligung an der spaltenden Kapitalgesellschaft gegen Gewährung von quotengleichen Anteilen an der oder den neuen Kapitalgesellschaft(en) auszugehen. Die Anschaffungskosten bzw. Buchwerte sind zunächst wie bei der verhältniswahrenden Spaltung zu ermittelten. Siehe dazu Rz 1732.
- Im zweiten Fiktionsschritt werden die verhältniswahrend zugekommenen Anteile der neuen Körperschaft(en) spaltungsplangemäß zwischen den Gesellschaftern der spaltenden Gesellschaft getauscht. Dabei sind die im ersten Fiktionsschritt ermittelten Anschaffungskosten bzw. Buchwerte auf die im zweiten Fiktionsschritt eingetauschten Anteile zu übertragen.

  Beispiel:

  Es gelten die Eingangsangaben des Beispiels aus Rz 1733. Abweichend ist eine nicht verhältniswahrende Spaltung ohne Zuzahlungen Dritter geplant. An der GmbH-Z soll A Alleingesellschafter werden, an der GmbH-A soll A mit 16,67% und die GmbH-Y mit 83,33% beteiligt sein. Da eine wertgleiche Spaltung erfolgt ist, kommt eine Zuzahlung nicht in Betracht. Die Anschaffungskosten des A an der GmbH-Z betragen nunmehr 40 (20 + 2/3 von 30, das ist der an die GmbH-Y abgetretene Anteilsteil an der GmbH-A) und an der GmbH-A 10 (1/3 von 30, das ist der verbliebene Anteil), der Buchwert der Beteiligung der GmbH-Y an der GmbH-A beträgt nunmehr 50 (30 + Buchwert des an A abgegebenen Anteils an der GmbH-Z von 20).

Erfolgt der Anteilstausch bei der nichtverhältniswahrenden Spaltung wertgleich, ist die Steuerneutralität des Tauschvorganges gemäß § 37 Abs. 2 UmgrStG im Sinne einer Ausnahme von den Wirkungen des § 6 Z 14 lit. a EStG 1988 gegeben.

6.5.3.3. Behandlung von Zuzahlungen Dritter

1737

- Sollte es zu einem Tausch von nicht wertgleichen Anteilen kommen, kann die drohende Vermögensverschiebung durch Zuzahlungen an die sonst benachteiligten Gesellschafter vermieden werden. Im Gegensatz zu den gemäß § 2 Abs. 1 Z 3 SpaltG 1996 mit 10% des auf die gewährten Anteile entfallenden anteiligen Betrages des Nennkapitals

beschränkten baren Zuzahlungen der beteiligten Körperschaften (siehe Rz 1734) sind Zuzahlungen Dritter, dh. insb. von den Anteilsinhabern der an der Spaltung beteiligten Körperschaften, nach der genannten Vorschrift des SpaltG unbeschränkt zulässig.

- Für die Zuzahlungen Dritter sieht der § 37 Abs. 2 und 4 UmgrStG vor, dass diese die Steuerneutralität des Anteilstausches nicht hindern, sofern sie nicht wesentlich sind. Eine Zuzahlung ist nicht wesentlich, solange sie ein Drittel des gemeinen Wertes, somit des Verkehrswertes, der vom Zuzahlungsempfänger erhaltenen Anteile nicht übersteigt. Die Zuzahlung selbst zählt nicht zur Bemessungsgrundlage für die "Drittelgrenze". Somit gilt für Zuzahlungen Dritter:
- Bleibt die Zuzahlung unter der "Drittelgrenze", bleibt der Anteilstausch steuerneutral, nicht jedoch die Zuzahlung selbst. Diese ist beim Zuzahlungsempfänger als Veräußerungsentgelt nach den Bestimmungen der §§ 30 und 31 EStG 1988 bei Anteilen im Privatvermögen und §§ 4 und 5 EStG 1988 bzw. § 7 KStG 1988 im Rahmen der betrieblichen Einkünfte steuerpflichtig. Auf Seite des Zuzahlungsleistenden stellt die Zuzahlung zusätzliche Anschaffungskosten der erhaltenen Anteile dar.
- Übersteigt die Zuzahlung die "Drittelgrenze", fällt der Anteilstausch für den zahlenden und empfangenden Gesellschafter nicht unter Art. VI UmgrStG, sondern es liegt ein unter den Tauschgrundsatz des § 6 Z 14 lit. a UmgrStG fallender Veräußerungs- und Anschaffungsvorgang vor.

Zu den Rechtsfolgen eines nicht unter Art. VI UmgrStG fallenden Anteilstausches siehe Rz 1806.

1738

Werden im Zuge einer nicht verhältniswahrenden Spaltung Anteile mit unterschiedlichen Verkehrswerten getauscht und keine oder eine zu geringe Zuzahlung geleistet, stellt dies kein Hindernis für die Steuerneutralität des Anteilstausches dar, sondern führt zu den Rechtsfolgen der Äquivalenzverletzung. Siehe dazu Rz 1780.

Beispiel:

Es gelten die Eingangsangaben des Beispiels aus Rz 1733. Abweichend davon soll jedoch eine entflechtende (das ist die Extremform der nicht verhältniswahrenden) Aufspaltung dergestalt erfolgen, dass spaltungsplangemäß Gesellschafter A Alleingesellschafter der GmbH-A und die GmbH-Y Alleingesellschafter der GmbH-B wird.

Unternehmensrechtlich wird mit Eintragung des Spaltungsbeschlusses in das Firmenbuch A Alleingesellschafter der GmbH-A und die GmbH-Y Alleingesellschafter der GmbH-B.

Steuerrechtlich wird dieses Ergebnis in zwei Fiktionsschritten erreicht:

- *Zunächst gilt gedanklich eine verhältniswahrende Spaltung wie in Beispiel aus Rz 1733 als durchgeführt. Die Anschaffungskosten der jeweils 50% Beteiligungen des A und der GmbH-Y an den entstandenen neuen Gesellschaften betragen für die GmbH-A je 20 und für die GmbH-B je 30.*
- *Eine juristische Sekunde später gilt ein Anteilstausch zwischen den Gesellschaftern A und der GmbH-Y als bewirkt, der zum spaltungsplangemäßen Beteiligungsstand führt. Bei diesem fiktiven Tausch überträgt der A seinen 50% Anteil in Höhe von 300 (das sind 50% des Verkehrswertes der GmbH-B) an der GmbH-B auf die GmbH-Y und erhält von der GmbH-Y einen 50% Anteil an der GmbH-A in Höhe von 200 (das sind 50% des Verkehrswertes der GmbH-A).*

Da der Anteilstausch somit nicht wertgleich erfolgt, steht A eine Zuzahlung bzw. Ausgleichszahlung in Höhe von 100 von der GmbH-Y zu. Nach Leistung der Ausgleichszahlung ergeben sich folgende Wertverhältnisse

Zurechnung an Gesellschafter:	*A*	*GmbH-Y*
Verkehrswert GmbH-A	*400*	
Verkehrswert GmbH-B		*600*
Ausgleichszahlung	*+ 100*	*- 100*
erhaltener Gesamtwert	*500*	*500*

Die Zuzahlung ändert nach § 37 Abs. 4 UmgrStG nur dann nichts an der Steuerneutralität des Anteilstausches, wenn sie ein Drittel des erhaltenen (Tausch-)Wertes des Anteils des Zuzahlungsempfängers (A erhält einen Wert von 200 an der GmbH-A) nicht übersteigt. Ein Drittel von 200 sind 66,66. Somit ist die Zuzahlung nicht gedeckt. Für beide Gesellschafter ergibt sich ein steuerwirksamer Anteilstausch nach § 6 Z 14 lit. a EStG 1988.

- *A hat einen Überschuss im Sinne des § 31 EStG 1988 in Höhe von 270 (gemeiner Wert des hingegebenen Anteils von 300 abzüglich dessen Anschaffungskosten in Höhe von 30) zu versteuern Die Anschaffungskosten des eingetauschten 50% Anteiles an der GmbH-A betragen nunmehr 300. Da die eigenen Anschaffungskosten des 50% Anteil des A an der GmbH-A 20 betragen, ergeben sich Gesamtanschaffungskosten des A für den 100% Anteil an der GmbH-A von 320 (300 aus dem Tausch und 20 aus der Aufteilung im Zuge der fiktiven verhältniswahrenden Spaltung laut erstem Fiktionsschritt).*
- *Die GmbH-Y hat den Tausch im Rahmen ihrer betrieblichen Einkünfte in Höhe von 180 (gemeiner Wert des hingegebenen Anteils von 200 abzüglich dessen Buchwert in Höhe von 20) zu versteuern. Der Buchwert des eingetauschten 50% Anteiles an der GmbH-B beträgt nunmehr 300 (200 gemeiner Wert des hingegebenen Anteils zuzüglich 100 Ausgleichszahlung). Da der Buchwert für den eigenen 50% Anteil der GmbH-Y an der GmbH-B 30 beträgt, ergibt sich ein Buchwert für den 100% Anteil an der GmbH-B von 330 (300 aus dem Tausch und 30 aus der Aufteilung im Zuge der fiktiven verhältniswahrenden Spaltung laut ersten Fiktionsschritt).*

6.5.4. Verhältniswahrende Spaltung zur Aufnahme

6.5.4.1. Verhältniswahrende Konzentrationsspaltung

1739

Bei einer verhältniswahrenden Konzentrationsspaltung (= Auf- oder Abspaltung zur Aufnahme in fremde übernehmende Gesellschaften) liegt eine gänzliche oder teilweise Aufgabe der Beteiligung an der spaltenden Gesellschaft gegen Gewährung von Anteilen an einer bereits bestehenden übernehmenden Kapitalgesellschaft vor. Nach § 36 UmgrStG unterbleibt eine Besteuerung der im Spaltungs- und Übernahmsvertrag festgelegten Gegenleistung. Zum Zwecke der Ermittlung der Anschaffungskosten bzw. Buchwerte der Anteile im Zuge einer Spaltung zur Aufnahme gilt abgabenrechtlich folgendes Grundprinzip:

- Zunächst ist fiktiv, bis zum Inkrafttreten des Budgetbegleitgesetzes 2007 nicht rückwirkend eine verhältniswahrende Auf- oder Abspaltung auf eine neugegründete Zwischenkapitalgesellschaft anzunehmen. Dabei sind die Anschaffungskosten bzw. Buchwerte der Anteile an dieser Zwischenkapitalgesellschaft im Sinne des § 20 Abs. 4 Z 3 UmgrStG, wie in Rz 1733 dargestellt, im Verhältnis der Verkehrswerte anzusetzen.
- Spaltungsrechtlich zulässige Zuzahlungen (bis 10% des Nennwertes der gewährten Anteile) etwa der spaltenden Körperschaft an ihre Gesellschafter in diesem Fiktionsschritt führen wie in Rz 1734 dargestellt zu einer Minderung der Anschaffungskosten bzw. Buchwerte der Anteile an dieser fiktiven Zwischengesellschaft.
- In der Folge wird die im Zuge der fiktiven Spaltung zur Neugründung entstandene Zwischengesellschaft auf die übernehmende Körperschaft fiktiv verschmolzen. Bei dieser fiktiven Verschmelzung ist hinsichtlich der Bestimmung der Anschaffungskosten bzw. Buchwerte § 5 UmgrStG anzuwenden. Dadurch treten die Anteile an der übernehmenden Gesellschaft an die Stelle der Anteile der fiktiv neu gegründeten Gesellschaft.

Allgemein zur Identitätsfiktion der Anteile des § 5 UmgrStG siehe Rz 256 ff.

Beispiel:

Zur verhältniswahrenden Konzentrationsabspaltung zur Aufnahme:

Zum 31.12.02 soll eine verhältniswahrende Abspaltung zur Aufnahme des Teilbetriebes 1 der Z-GmbH auf die bereits bestehende A-GmbH erfolgen. Die Gesellschafter der übertragenden Gesellschaft sind die natürlichen Personen A und B mit einem Anteil von je 50% und Anschaffungskosten von je 500. Der Verkehrswert der spaltenden Z-GmbH beträgt 2.000 und der darin enthaltene abzuspaltende Teilbetrieb 1 weist einen Verkehrswert von 900 auf. Gesellschafter der übernehmenden A-GmbH mit einem Verkehrswert von 100 und Anschaffungskosten von 50 ist die natürliche Person S.

Steuerlich liegt für die Gesellschafter A und B nach § 36 UmgrStG ein steuerneutraler (dh. nicht unter § 6 Z 14 EStG 1988 fallender) Anteilstausch im Wege der Aufgabe von Anteilen an der abspaltenden Z-GmbH gegen Übernahme von Anteilen an der übernehmenden A-GmbH vor. Da eine verhältniswahrende Spaltung beschlossen wurde muss das Beteiligungsverhältnis der Gesellschafter der spaltenden Gesellschaft nach Spaltung bei der übernehmenden A-GmbH zueinander gleich bleiben. Dieser

Anteilserwerb ist nach § 36 Abs. 1 UmgrStG steuerneutral. Nach § 36 Abs. 3 UmgrStG ist der Vorgang, abweichend zum Unternehmensrecht (mit der Protokollierung wird der Vermögensübergang auf Gesellschaftsebene und der Anteilstausch auf Ebene der Gesellschafter bewirkt) in zwei Fiktionsschritten erreicht zu sehen:

- *Zunächst ist fiktiv eine Abspaltung zur Neugründung zu unterstellen. Dabei haben die Gesellschafter A und B ihre Anschaffungskosten an der spaltenden Z-GmbH im Verhältnis des Verkehrswertes des übertragenen Vermögens in Höhe von 900 zum gesamten Verkehrswert der übertragenden Z-GmbH von 2.000 abzustocken und in Höhe der Abstockung als Anschaffungskosten bzw. Buchwert an der fiktiv neu gegründeten Gesellschaft anzusetzen:*

abspaltende Z-GmbH:	*Gesellschafter:*	
	A	*B*
Beteiligungsverhältnis	*50%*	*50%*
Anschaffungskosten vor Spaltung	*500*	*500*
Abstockung im Verkehrswertverhältnis (900/2000)	*-225*	*-225*
Anschaffungskosten der Z-Anteile nach Spaltung	*275*	*275*

  Die Anschaffungskosten der Anteile an der fiktiven Zwischengesellschaft betragen je 225, das Beteiligungsverhältnis je 50% und die Verkehrswerte der Anteile je 450 (50% des übernommenen Vermögens in Höhe von 900).

- *In der Folge ist eine fiktive Verschmelzung der neuen fiktiven Zwischengesellschaft auf die übernehmende A-GmbH zu unterstellen und die Anschaffungskosten nach den Regeln des § 5 UmgrStG zu bestimmen. Somit sind die Anschaffungskosten an der fiktiven Zwischengesellschaft den gewährten Anteilen an der übernehmenden A-GmbH zuzuschreiben. Die Anschaffungskosten des Gesellschafters S werden durch die Spaltung nicht verändert, jedoch sinkt sein Anteil an der übernehmenden A-GmbH durch die Übernahme des von der Z-GmbH abgespaltenen Vermögens, mit einem Verkehrswert in Höhe von 900, von 100% auf 10%.*

übernehmende A-GmbH:	*Gesellschafter:*	
	A	*B*
Beteiligungsverhältnis vor Spaltung		
Verkehrswertanteil vor Spaltung		
Anschaffungskosten vor Spaltung		
Aufstockung der Anschaffungskosten	*225*	*225*
Anschaffungskosten der A-Anteile nach Spaltung	*225*	*225*
Verkehrswertzugang durch Spaltung	*450*	*450*
Verkehrswertanteil nach Spaltung	*450*	*450*

Beteiligungsverhältnis nach Spaltung	*45%*	*45%*

6.5.4.2. Verhältniswahrende Konzernspaltung

1740

Bei reinen Konzernspaltungen liegen Fälle vor, bei denen unter Umständen auf Grund des nach § 17 SpaltG anwendbaren § 224 AktG die Ausgabe von Anteilen anlässlich der Übernahme des Vermögens unterbleibt bzw. zu unterbleiben hat. Hinsichtlich der Fälle des Fehlens einer unmittelbaren oder mittelbaren hundertprozentigen Verflechtung siehe Rz 1766.

6.5.4.2.1. Verhältniswahrende down-stream-Aufspaltung

1741

Bei einer down-stream-Aufspaltung wird Vermögen von einer Mutter- bzw. Obergesellschaft auf mindestens zwei unmittelbar oder mittelbar hundertprozentig verbundene Untergesellschaften aufgespalten.

Bei den Gesellschaftern der aufspaltenden Muttergesellschaft werden die spaltungs- und übernahmsvertragsgemäßen Beteiligungsverhältnisse an den übernehmenden Gesellschaften in umgründungssteuerrechtlicher Betrachtung in den zwei Fiktionsschritten der verhältniswahrenden Aufspaltung erreicht:

- Zuerst erfolgt eine fiktive verhältniswahrende Aufspaltung auf neue fiktive Zwischengesellschaften. Zur Ermittlung der Anschaffungskosten der Gesellschafter der spaltenden Gesellschaft an den Zwischengesellschaften siehe Rz 1739.
- Zu der im zweiten Schritt durchzuführenden fiktiven Verschmelzung der Zwischengesellschaften auf die übernehmenden Tochtergesellschaften und der Bestimmung der Anschaffungskosten an den Tochtergesellschaften siehe Rz 1739.

1742

Für die Anteilsinhaber der aufspaltenden Gesellschaft kommen die Regelungen des § 36 UmgrStG mit der Maßgabe zur Anwendung, dass die Beteiligungen der spaltenden Mutter-Gesellschaft an den übernehmenden Tochter-Gesellschaften mit dem übrigen übertragenen Vermögen auf die übernehmenden Tochter-Gesellschaften übergehen und ebenso wie bei down-stream-Verschmelzungen als Gegenleistung für die untergehenden Anteile an die Anteilsinhaber der spaltenden Mutter-Gesellschaft ausgegeben (dh. durch die übernehmende Tochtergesellschaft durchgeschleust) werden. Bei den die Beteiligungen durchschleusenden übernehmenden Tochtergesellschaften entsteht diesbezüglich ein steuerneutraler Buchverlust bzw. -gewinn. Siehe dazu Rz 1693 ff. Buchgewinne oder Buchverluste aus Confusiotatbeständen sind jedoch steuerwirksam.

Bei Vorliegen einer verhältniswahrenden Aufspaltung sind alle Anteilsinhaber in der Folge an allen übernehmenden Gesellschaften in dem der Beteiligung an der spaltenden Gesellschaft entsprechenden Ausmaß beteiligt. Die Anschaffungskosten bzw. Buchwerte der untergegangenen Anteile an der spaltenden Muttergesellschaft abzüglich erhaltener Zuzahlungen sind von den Anteilsinhabern auf die erworbenen Anteile an den übernehmenden Gesellschaften, entsprechend des nach § 36 Abs. 3 UmgrStG anzuwendenden § 36 Abs. 2 UmgrStG, nach dem Verhältnis der Verkehrswerte der übernehmenden Gesellschaften aufzuteilen.

Beispiel:

Die natürlichen Personen A und B sind je zu 50% Gesellschafter der A-GmbH. Die Anschaffungskosten betragen für A 100 und für B 200. Die A-GmbH (Verkehrswert zum 31.12.02 in Höhe von 2.000) soll zum 31.12.02 auf ihre beiden 100% Tochtergesellschaften B-GmbH und C-GmbH dergestalt aufgespalten werden, indem der Betrieb (Verkehrswert zum 31.12.02 in Höhe von 900) der A-GmbH inkl. Beteiligung an der B-GmbH auf die B-GmbH und eine 100% Beteiligung an der V-GmbH (Verkehrswert zum 31.12.02 in Höhe von 100) inkl. Beteiligung an der C-GmbH auf die C-GmbH übertragen werden soll. Die Verkehrswerte der übernehmenden Tochtergesellschaften bei der spaltenden A-GmbH betragen für die Beteiligung an der B-GmbH 400 und für die C-GmbH 600.

Hinsichtlich der steuerlichen Wirkungen und der Durchführung der Spaltung ist zu unterscheiden:

Zu dem auf Ebene der übernehmenden Gesellschaften B-GmbH und C-GmbH durch die Übernahme des Vermögens und Wegfall der auf sie übertragenen eigenen Beteiligung entstehenden Buchgewinn bzw. -verlust siehe Rz 1694.

Auf Ebene der Gesellschafter sind die Anschaffungskosten der Anteile an der aufgespaltenen A-GmbH nach der Regel in Rz 1739 (fiktive verhältniswahrende Aufspaltung zur Neugründung mit nachfolgender Verschmelzung mit der übernehmenden Gesellschaft) im Verkehrswertverhältnis des auf die übernehmenden Gesellschaften übertragenen Vermögens aufzuteilen.

abspaltende A-GmbH:	*Gesellschafter:*	
	A	*B*
Beteiligungsverhältnis	*50%*	*50%*
Anschaffungskosten vor Spaltung	*100*	*200*

Bei der Aufteilung der Anschaffungskosten der spaltenden A-GmbH ist von dem bei den übernehmenden Gesellschaften verbleibenden Vermögen (Betrieb und Beteiligung an der V-GmbH) auszugehen, da die übertragenen eigenen Beteiligungen an die Gesellschafter A und B weiterzugeben sind.

übernehmende B-GmbH:	*Gesellschafter:*	
	A	*B*
Anschaffungskosten vor Spaltung	*0*	*0*

Aufstockung im Verkehrswertverhältnis (1300/2000)	*65*	*130*

übernehmende C-GmbH:	*Gesellschafter:*	
	A	*B*
Anschaffungskosten vor Spaltung	*0*	*0*
Aufstockung im Verkehrswertverhältnis (700/2000)	*35*	*70*

1743

Sollte bei der Aufspaltung Vermögen auf eine mittelbar mit der spaltenden Gesellschaft verbundene Gesellschaft übertragen werden, ergibt sich bei der Zwischengesellschaft, im Falle des Verzichts der Gesellschafter nach dem nach § 17 SpaltG anwendbaren § 224 Abs. 2 Z 2 AktG auf Anteile an der übernehmenden Gesellschaft, in Höhe des steuerlich maßgebenden Buchwertes des übertragenen Vermögens eine Zuaktivierung auf die Beteiligung an der übernehmenden Gesellschaft und die Bildung einer entsprechenden Rücklage.

Beispiel:

Fortsetzung des obigen Beispiels. Abweichend davon besteht zwischen der spaltenden A-GmbH und der übernehmenden C-GmbH ein zu 100% mittelbares Beteiligungsverhältnis über die X-GmbH. Demnach sind abweichend von obiger Lösung die Anschaffungskosten der spaltenden A-GmbH soweit auf die C-GmbH Vermögen übertragen wurde auf die Anschaffungskosten an der X-GmbH zu übertragen. Bei der X-GmbH ist der steuerlichen Übertragungswert des auf die C-GmbH abgespaltenen Vermögens auf den steuerlichen Buchwert der Beteiligung an der C-GmbH zu übernehmen.

6.5.4.2.2. Verhältniswahrende down-stream-Abspaltung

1744

Bei down-stream-Abspaltungen wird Vermögen der Muttergesellschaft auf eine oder mehrere unmittelbar oder mittelbar verbundene Untergesellschaften abgespalten. Dabei bieten sich nach dem SpaltG unternehmensrechtlich zwei Gestaltungsmöglichkeiten mit unterschiedlichen Auswirkungen auf die Bewertung der Anteile der Gesellschafter der spaltenden Gesellschaft:

- Spaltung ohne Anteilsgewährung, bei der die Gesellschafter der spaltenden Gesellschaft nach dem nach § 17 SpaltG anwendbaren § 224 Abs. 2 Z 2 AktG auf Anteile an den übernehmenden Gesellschaften verzichten.

- Spaltung mit Anteilsgewährung, bei der die Gesellschafter der spaltenden Gesellschaft nach § 1 SpaltG Anteile an den übernehmenden Gesellschaften erhalten.

6.5.4.2.2.1. Verhältniswahrende down-stream-Abspaltung ohne Anteilsgewährung

1745

Auf Ebene der Gesellschafter der abspaltenden Gesellschaft ergibt sich in diesem Fall durch die Spaltung keine Änderung ihrer Anschaffungskosten bzw. Buchwerte ihrer Anteile an der spaltenden Gesellschaft. Bei der spaltenden Gesellschaft erfolgt eine Zuaktivierung in Höhe des steuerlichen Übertragungswertes auf die Beteiligungen an den übernehmenden Gesellschaften, entsprechend des nach § 36 Abs. 3 UmgrStG in Verbindung mit § 33 Abs. 7 UmgrStG anzuwendenden § 20 Abs. 4 Z 1 UmgrStG, sodass kein Buchverlust bzw. -gewinn entsteht. Siehe dazu Rz 1684 ff. Buchgewinne oder Buchverluste aus Confusiotatbeständen sind jedoch steuerwirksam.

1746

Sollte bei der Abspaltung Vermögen auf eine mittelbar mit der spaltenden Gesellschaft verbundene Gesellschaft übertragen werden, ergibt sich bei der Zwischengesellschaft, im Falle des Verzichts der Gesellschafter nach dem nach § 17 SpaltG anwendbaren § 224 Abs. 2 Z 2 AktG auf Anteile an der übernehmenden Gesellschaft, in Höhe des steuerlich maßgebenden Buchwertes des übertragenen Vermögens eine Zuaktivierung auf die Beteiligung an der übernehmenden Gesellschaft und die Bildung einer entsprechenden Rücklage.

6.5.4.2.2.2. Verhältniswahrende Down-Stream-Abspaltung mit Anteilsgewährung

1747

Vergleiche dazu Rz 1745 f zur verhältniswahrenden down-stream-Abspaltung ohne Anteilsgewährung. Die Gesellschafter der spaltenden Gesellschaft erhalten spaltungsbedingt verhältniswahrend neue Anteile an den übernehmenden Gesellschaften. Hinsichtlich der Bestimmung der Anschaffungskosten bzw. Buchwerte der Anteile wird auf die in Rz 1733 dargestellte Vorgangsweise verwiesen. Dabei ist nach § 36 Abs. 3 UmgrStG

- zunächst eine Abspaltung zur Neugründung zu fingieren und die Anschaffungskosten bzw. Buchwerte der Anteile an der spaltenden Gesellschaft im Verkehrswertverhältnis des auf die neue(n) Zwischengesellschaft(en) übertragenen Vermögens abzustocken und in sinngemäßer Anwendung des § 20 Abs. 4 Z 3 UmgrStG als Anschaffungskosten bzw. Buchwerte der fiktiven Neuanteile anzusetzen.

- Im zweiten Fiktionsschritt gelten die so ermittelten Anschaffungskosten bzw. Buchwerte durch eine fiktive Verschmelzung auf die übernehmenden Gesellschaften als Anschaffungskosten an den übernehmenden Gesellschaften.

Buchgewinne oder Buchverluste aus Confusiotatbeständen sind jedoch steuerwirksam.

1748

Sollte bei der Abspaltung Vermögen auf eine mittelbar mit der spaltenden Gesellschaft verbundene Gesellschaft übertragen werden, ergibt sich bei der Zwischengesellschaft auf Grund der Anteilsgewährung an die Gesellschafter der spaltenden Gesellschaft keine Änderung der Höhe des steuerlich Buchwertes und ihres Verkehrswertanteils an der übernehmenden Gesellschaft. Eine Änderung tritt nur im Ausmaß ihrer Beteiligungsquote ein, da durch die Spaltung eine neue Gesellschafterstruktur in Verbindung mit veränderten Verkehrswertrelationen der Gesellschafter der übernehmenden Gesellschaft entsteht.

Zu der Behandlung des auf Ebene der spaltenden Gesellschaft durch die Vermögensübertragung entstehenden Buchgewinnes bzw. -verlustes siehe Rz 1684 ff.

6.5.4.2.3. Verhältniswahrende up-stream-Aufspaltung

1749

Bei einer up-stream-Aufspaltung wird Vermögen der Tochtergesellschaft auf die Gesellschafter-Kapitalgesellschaften aufgespalten. Da die übernehmenden Gesellschaften gleichzeitig Gesellschafter der spaltenden sind, ist § 36 UmgrStG in Verbindung mit § 34 UmgrStG anzuwenden. Die übernehmende Gesellschafter-Kapitalgesellschaft hat das übernommene Vermögen mit dem steuerlichen Buchwert der aufgespaltenen Tochtergesellschaft anzusetzen. Ein Unterschiedsbetrag gegenüber der wegfallenden Beteiligung an der aufgespaltenen Tochtergesellschaft bleibt als Buchgewinn oder Buchverlust steuerlich unberücksichtigt. Buchgewinne oder Buchverluste aus Confusiotatbeständen sind jedoch steuerwirksam. Siehe dazu auch Rz 1699. Eine up-stream-Aufspaltung ist nur dann verhältniswahrend, wenn das Verkehrswertverhältnis der Teilungsmassen dem Beteiligungsverhältnis entspricht.

Dabei können die Möglichkeiten zur Adaptierung der Teilungsmassen mit steuerlicher Wirkung genützt werden, solange dadurch die Eigenschaft eines Vermögens im Sinne des § 12 Abs. 2 UmgrStG nicht verloren geht. Daneben oder zusätzlich kann durch eine Querbeteiligung der vermögensmäßig benachteiligten Gesellschaft an der begünstigten Gesellschaft eine Verhältniswahrung hergestellt werden.

6.5.4.2.4. Verhältniswahrende up-stream-Abspaltung

1750

Eine up-stream-Abspaltung auf eine Alleingesellschafter-Kapitalgesellschaft oder auf eine Mehrheit von konzernzugehörigen Gesellschafter-Kapitalgesellschaften in verhältniswahrender Form (alle Gesellschafter-Kapitalgesellschaften erhalten ihrem Kapitalanteil entsprechend Vermögen im Sinne des § 12 Abs. 2 Z 2 UmgrStG) entspricht jener der up-stream-Aufspaltung. Siehe dazu Rz 1749. Dabei ist bei der bzw. bei den übernehmenden Gesellschafter-Kapitalgesellschaft(en) dem Vermögenszugang eine dem Wertverhältnis des übertragenen zum verbleibenden Vermögen der abspaltenden Gesellschaft entsprechender abzuschreibender Teil des Buchwertes der Beteiligung an der abspaltenden Gesellschaft gegenüberzustellen. Ein sich daraus ergebender Buchgewinn oder -verlust ist steuerneutral. Buchgewinne oder Buchverluste aus Confusiotatbeständen sind jedoch steuerwirksam. Siehe dazu auch Rz 1699. Zur steuerlichen Behandlung der bei der abspaltenden Tochtergesellschaft durch die Spaltung entstehenden Buchgewinnen und -verlusten siehe Rz 1684 ff.

6.5.5. Nichtverhältniswahrende Spaltung zur Aufnahme

1751

Zum Begriff "nichtverhältniswahrend" siehe Rz 1652 und zur Spaltung zur Aufnahme siehe Rz 1651.

6.5.5.1. Konzentrationsspaltung

1752

Bei einer nichtverhältniswahrenden Spaltung zur Aufnahme ist hinsichtlich der Bestimmung der Anschaffungskosten bzw. Buchwerte von Dreifachfiktionen auszugehen.

- Zunächst wie bei der verhältniswahrenden Spaltung zur Aufnahme von einer fiktiven Auf- oder Abspaltung zur Neugründung auszugehen,
- der eine fiktive Verschmelzung der fiktiven Zwischengesellschaft mit der übernehmenden Gesellschaft folgt. Siehe dazu Rz 1739.
- In der Folge wird abgabenrechtlich in einem dritten Fiktionsschritt der Anteilstausch vorgenommen. Der Anteilstausch führt nur dann zu keiner Realisierung der in den Anteilen enthaltenen stillen Reserven, wenn spaltungs- und übernahmsvertragsgemäß
  - der Anteilstausch ausschließlich zwischen den Gesellschaftern der spaltenden Gesellschaft erfolgt,
  - lediglich Anteile an der spaltenden und der (den) Nachfolgekörperschaft(en) getauscht werden und
  - keine wesentlichen Zuzahlungen geleistet werden. Zu den Rechtsfolgen im Fall von wesentlichen Zuzahlungen siehe Rz 1737 f.

Beispiel:

Nicht verhältniswahrende Konzentrationsabspaltung zur Aufnahme:

Fortsetzung des Beispiels in Rz 1739. Abweichend davon soll zum 31.12.02 spaltungs- und übernahmsvertragsgemäß eine nicht verhältniswahrende Abspaltung zur Aufnahme des Teilbetriebes 1 auf die bereits bestehende A-GmbH erfolgen. Dabei soll mit Protokollierung der Spaltung der Gesellschafter A nur an der übernehmenden A-GmbH beteiligt sein und Gesellschafter B Alleingesellschafter der spaltenden Z-GmbH werden.

Dieser Vorgang ist abgabenrechtlich abweichend zum Handelsrecht in drei Fiktionsschritten erreicht zu sehen:

Zunächst ist fiktiv eine Abspaltung zur Neugründung zu unterstellen. Hinsichtlich der Wirkungen siehe Beispiel in Rz 1739. Die Anschaffungskosten an der fiktiven Zwischengesellschaft betragen je 225, das Beteiligungsverhältnis je 50% und der Verkehrswertanteil je 450 (je 50% des übernommenen Vermögens). Die Anschaffungskosten an der spaltenden Z-GmbH je 275, das Beteiligungsverhältnis an beiden Gesellschaften je 50% und der Verkehrswertanteil je 550 (50% des verbliebenen Vermögens in Höhe von 1.100).

Die Folge ist eine fiktive Verschmelzung der neuen fiktiven Zwischengesellschaft auf die übernehmende A-GmbH zu unterstellen. Hinsichtlich der Wirkungen siehe Beispiel in Rz 1739. Die Wertverhältnisse nach der Verschmelzung bei der übernehmenden A-GmbH betragen:

	Gesellschafter:		
	S	*A*	*B*
Verkehrswertanteil nach Spaltung	*100*	*450*	*450*
Beteiligungsverhältnis nach Spaltung	*10%*	*45%*	*45%*

Eine juristische Sekunde später gilt der Anteilstausch zwischen A und B als bewirkt, der zum spaltungs- und übernahmsvertragsgemäßen Beteiligungsstand führt. A überträgt mit seinem 50% Anteil an der Z-GmbH einen Wert von 550 (50% des bei der spaltenden verbleibenden Verkehrswertes von 1.100) und erhält von B dessen Anteile im Ausmaß von 45% und im Wert von 450. Da der Anteilstausch nicht wertgleich erfolgt, steht dem A eine Ausgleichszahlung in Höhe von 100 zu. Diese Zahlung ändert nichts an der Steuerneutralität des Anteilstausches, wenn sie ein Drittel des Wertes des Zahlungsempfängers nicht übersteigt. Ein Drittel von 450 ist 150, daher ist die Zuzahlung gedeckt. Da die Zahlung als Veräußerungsentgelt gilt, fällt diese bei A unter § 31 EStG 1988 und ist im Jahr der Vereinnahmung zu versteuern.

Die Anschaffungskosten der Beteiligungen von A und B an den Gesellschaften A-GmbH und Z-GmbH betragen nunmehr bei

A: für die 90% Beteiligung an der A-GmbH 500 (eigene spaltungsgeborene Beteiligung in Höhe von 225 an der A-GmbH plus erhaltene Beteiligung, bewertet mit den Anschaffungskosten in Höhe von 275 der hingegebenen Anteile an der spaltenden Z-GmbH).

B: für die 100% Beteiligung an der Z-GmbH 600 (eigene Beteiligung in Höhe von 275 an der spaltenden Z-GmbH plus erhaltene Beteiligung, bewertet mit den Anschaffungskosten der hingegebenen spaltungsgeborenen Anteile an der übernehmenden A-GmbH in Höhe von 225 plus Zuzahlung von 100).

6.5.5.2. Nicht verhältniswahrende Konzernspaltung

6.5.5.2.1. Nicht verhältniswahrende down-stream-Aufspaltung

1753

Bei Vorliegen einer nichtverhältniswahrenden Spaltung ist nach § 37 UmgrStG von spaltungs- und übernahmsvertragsgemäßen Austauschvorgängen nach Durchführung einer verhältniswahrenden Spaltung auszugehen. Zur verhältniswahrenden down-stream-Aufspaltung siehe Rz 1741 ff. Zu den steuerlichen Rechtsfolgen von Zuzahlungen zum Ausgleich eines nicht wertgleichen Anteilstausches siehe Rz 1736.

6.5.5.2.2. Nicht verhältniswahrende down-stream-Abspaltung

1754

Siehe dazu auch sinngemäß Rz 1753.

Eine nicht verhältniswahrende down-stream-Abspaltung kann nur bei Anteilsgewährung an die Gesellschafter der spaltenden Gesellschaft auftreten. Abgabenrechtlich wird die nicht verhältniswahrende down-stream-Abspaltung im ersten Schritt als verhältniswahrende down-stream-Abspaltung mit nachfolgendem Anteilstausch fingiert. Zur Ermittlung der Anschaffungskosten bzw. Buchwerte der übernehmenden Gesellschaft siehe Rz 1747 zur verhältniswahrenden down-stream-Abspaltung mit Anteilsgewährung. Zu den Grundsätzen und Rechtsfolgen des nachfolgenden Anteilstausches siehe Rz 1736 und zur steuerlichen Behandlung von Zuzahlungen siehe Rz 1737 f.

6.5.5.2.3. Nicht verhältniswahrende up-stream-Aufspaltung

1755

Zur verhältniswahrenden up-stream-Aufspaltung siehe Rz 1749. Sollte bei einer up-stream-Aufspaltung keine Verhältniswahrung zwischen den Verkehrswerten der auf die Muttergesellschaften übergegangenen Teilungsmassen und den Beteiligungsverhältnissen bestehen und diese auch nicht durch Adaptierung der Teilungsmassen oder durch Querbeteiligung herstellbar sein, ist die Regel des § 37 Abs. 4 UmgrStG über Zuzahlungen bei nicht verhältniswahrenden Spaltungen im Rahmen der "Drittelbegrenzung" entsprechend anzuwenden. Siehe dazu Rz 1737.

6.5.5.2.4. Nicht verhältniswahrende up-stream-Abspaltung

1756

Zur verhältniswahrenden up-stream-Abspaltung siehe Rz 1750.

Eine up-stream-Abspaltung bei einer Mehrheit von Gesellschaftern ist auch in nicht verhältniswahrender Form möglich. Dabei wird nur auf eine Gesellschafter-Kapitalgesellschaft oder nur auf einzelne Gesellschafter-Kapitalgesellschaften abgespalten.

Ein Ausgleich für den Vermögens- und Werteabgang auf Ebene der Gesellschafter kann erfolgen

- durch eine im Spaltungs- und Übernahmsvertrag verankerte
  - Gewährung von neuen Anteilen durch die übernehmende Gesellschafter-Kapitalgesellschaft im Wege der Kapitalerhöhung und/oder Abfindung mit eigenen Anteilen, oder
  - Gewährung (Übertragung) von Anteilen der übernehmenden Gesellschafter-Kapitalgesellschaft durch deren Gesellschafter, oder
  - Gewährung (Übertragung) von Anteilen an der spaltenden Gesellschaft durch die übernehmende Gesellschafter-Kapitalgesellschaft

an die übrigen Gesellschafter der abspaltenden Kapitalgesellschaft im Rahmen des § 37 UmgrStG

- durch Zuzahlungen gemäß § 37 Abs. 4 UmgrStG. Siehe dazu Rz 1737 f.

1757

Liegt bei einer up-stream-Abspaltung im Konzern eine teilweise unmittelbare und teilweise mittelbare Beteiligung über eine hundertprozentige Tochter-Kapitalgesellschaft (Zwischengesellschaft) an der spaltenden Tochter-Kapitalgesellschaft vor, kann die Gegenleistung für den durch die Spaltung erfolgten Vermögensverlust bei der Zwischengesellschaft auf Grund des § 224 Abs. 1 AktG nicht in der Ausgabe von Anteilen seitens der übernehmenden Mutter-Kapitalgesellschaft erfolgen. Es kommt daher nur

- die Abtretung von Anteilen an der spaltenden Körperschaft durch die übernehmende Mutter-Kapitalgesellschaft an die Zwischengesellschaft und
- der Verzicht der Zwischengesellschaft auf Anteile gemäß § 224 Abs. 2 Z 2 AktG in Betracht.

1758

Sollte durch Verzicht eine den Vermögensverlust ausgleichende Anteilsgewährung unterbleiben, sind

- unternehmensrechtlich Sanierungsmaßnahmen der Muttergesellschaft (Gesellschafterzuschuss an die Zwischengesellschaft) geboten, da andernfalls der Tatbestand der verbotenen Einlagenrückgewähr gegeben wäre, sodass mit der Zurückweisung des Begehrens auf Eintragung der Spaltung in das Firmenbuch gerechnet werden muss. Im Falle der Protokollierung nach Sanierung muss die Zwischenkapitalgesellschaft die Beteiligung an der abspaltenden Kapitalgesellschaft in

Höhe des spaltungsbedingten Wertverlustes (nach Verkehrswertgrundsätzen berechnet) steuerneutral abwerten.

- Wird die Spaltung ohne Gegenleistung in Form von Anteilen an der spaltenden Gesellschaft oder Sanierungsmassnahmen in Höhe des Beteiligungswertverlustes dennoch protokolliert, läge steuerlich eine Belastung der Zwischengesellschaft zugunsten ihrer Muttergesellschaft und damit in Höhe der nicht gewährten Beteiligung eine verdeckte Ausschüttung vor, die bei der Zwischengesellschaft zu einer steuerwirksamen Gewinnerhöhung im Ausmaß des spaltungsbedingten Wertverlustes der Beteiligung (entspricht der Höhe und der Wirkung nach der Neutralstellung eines spaltungsbedingten Wertverlustes der Beteiligung) an der spaltenden Gesellschaft führt.
- Sollte die Zwischengesellschaft anstelle der Anteilsabfindung eine Geldabfindung erhalten, wäre ein steuerpflichtiger Veräußerungstatbestand gegeben.

Beispiel:

Die A-GmbH ist zu 99% unmittelbar an der abspaltenden B-GmbH und zu 1% mittelbar über eine weitere 100% Tochtergesellschaft die X-GmbH beteiligt. Die B-GmbH spaltet Vermögen gemäß § 12 Abs. 2 UmgrStG im Ausmaß von 50% ihres Verkehrswertes ab. Bei der übernehmenden A-GmbH ist nach der Regel des § 34 Abs. 7 UmgrStG das übertragene Vermögen zu Buchwerten zu übernehmen und die Beteiligung an der spaltenden B-GmbH im Ausmaß von 50% spaltungsbedingt steuerneutral abzustocken. Der durch diese Abspaltung bei der X-GmbH eingetretene Vermögensverlust der 1% Beteiligung an der B-GmbH wäre unternehmensrechtlich durch die Muttergesellschaft auszugleichen (zB Abtretung von Anteilen an der B-GmbH zugunsten der X-GmbH oder durch einen den Wertverlust ausgleichenden Gesellschafterzuschuss). Eine eventuell notwendige Teilwertabschreibung der Beteiligung der X-GmbH an der B-GmbH ist spaltungsbedingt steuerneutral zu stellen. Werden keine unternehmensrechtlichen Ausgleichsmaßnahmen vorgenommen und kommt es dennoch zur Eintragung der Spaltung in das Firmenbuch, so stellt eine spaltungsbedingt notwendige Teilwertabschreibung der Beteiligung der X-GmbH an der B-GmbH eine verdeckte Ausschüttung dar.

6.5.6. Side-stream-Ab- oder Aufspaltung

1759

Side-stream-Spaltungen liegen bei Auf- oder Abspaltung von Vermögen der spaltenden Gesellschaft auf Schwesterngesellschaften oder auf andere über letztlich alle Anteile in einer Hand haltenden Obergesellschaft(er) mittelbar verbundene Kapitalgesellschaften vor. Soweit Side-Stream-Spaltungen im Konzern in verhältniswahrender oder nicht verhältniswahrender Form vorgenommen werden, sind die in den Rz 1739 ff und Rz 1751 ff dargestellten Grundsätze anzuwenden. Dabei sind im Falle einer unmittelbaren Beteiligung an den spaltenden Gesellschaften die Grundsätze über die Konzentrationsspaltung und weiters im Fall der Entflechtung der Gesellschafterstruktur § 37 UmgrStG anzuwenden. Sind in Fällen

der side-stream-Spaltungen mittelbar an der spaltenden Kapitalgesellschaft beteiligte Kapitalgesellschaften betroffen, richten sich die steuerlichen Folgen

- in den Fällen der Anteilsgewährung nach den Grundsätzen der Konzentrationsspaltung.
- in den Fällen ohne Anteilsgewährung, hinsichtlich der durch eine Spaltung bei einer Zwischengesellschaft eingetretenen Vermögensverluste, nach allgemeinen steuerlichen Grundsätzen. Dabei sind spaltungsbedingte Vermögensverluste steuerneutral zu stellen.

1760

Eine Aufspaltung einer Gesellschaft in zwei oder mehrere unmittelbare Schwesterngesellschaften (die Muttergesellschaft ist Alleingesellschafterin aller Tochtergesellschaften) ist hinsichtlich der Bestimmung des Buchwertes der übernehmenden Schwesterngesellschaften bei der Muttergesellschaft nach den Grundsätzen der verhältniswahrenden Abspaltung zur Aufnahme vorzunehmen. Siehe dazu Rz 1739 ff. Dabei erfolgt bei der gemeinsamen Muttergesellschaft eine Umschichtung des Buchwertes der untergehenden Beteiligung an der übertragenden Tochtergesellschaft nach dem Verkehrswertverhältnis des übertragenen Vermögens auf die Beteiligungen an den übernehmenden Gesellschaften gemäß § 36 Abs. 1 UmgrStG.

1761

Im Fall einer Abspaltung in eine oder mehrere unmittelbare Schwesterngesellschaften ist die weiterhin bestehen bleibende Beteiligung an der übertragenden Gesellschaft auf Grund des nach § 36 Abs. 2 Z 2 UmgrStG anzuwendenden § 20 Abs. 4 Z 3 UmgrStG nach Verkehrswertgrundsätzen abzustocken und den Beteiligungen an den übernehmenden Gesellschaften zuzuschreiben. Siehe dazu sinngemäß das Beispiel zur Konzentrationsabspaltung zur Aufnahme in Rz 1739.

1762

Ist bei der Aufspaltung einer Schwestergesellschaft an einer der übernehmenden Schwesterngesellschaften eine Konzerngesellschaft mitbeteiligt (die übernehmende ist daher eine mittelbare Schwesterngesellschaft), gelangen

- im Fall der Anteilsgewährung die Grundsätze über die Konzentrationsspaltung (Umschichtung des Buchwertes an der spaltenden Gesellschaft im Verkehrswertverhältnis auf die übernehmende Gesellschaft) zur Anwendung. Siehe dazu Rz 1739.
- Unterbleibt eine Gewährung von Anteilen an die Gesellschafter der spaltenden Gesellschaft, ist die im Fall der Anteilsgewährung angesprochene Umschichtung unter Umständen mit einer Teilwertabschreibung in Höhe des, mangels Gewährung von Anteilen, "verlorengegangenen" Vermögensteiles erforderlich, die als spaltungsverursacht

steuerneutral zu stellen ist. Erfolgen keine diesen Vermögensverlust ausgleichenden unternehmensrechtlichen Begleitmaßnahmen durch die Gesellschafter der Muttergesellschaft der spaltenden Gesellschaft, wie ein rechtsverbindlich zugesagter Gesellschafterzuschuss, ordentliche Kapitalherabsetzung oder Sachausschüttungsbeschluss, liegt bei der entreicherten Gesellschaft (Muttergesellschaft der spaltenden Gesellschaft) dem Grunde nach eine verdeckte Ausschüttung (Vergleiche zu den steuerlichen Folgen bei Fehlen von unternehmensrechtlich erforderlichen Sanierungsmaßnahmen sinngemäß die Ausführungen in Rz 1756) vor, die Wirkungen der verdeckten Ausschüttung werden aber durch die Spaltung unterdrückt.

Bei der gemeinsamen Obergesellschaft hat jedenfalls eine Umschichtung im Sinne des § 20 Abs. 4 Z 3 UmgrStG Platz zu greifen.

1763

Ist bei einer Abspaltung einer Schwestergesellschaft an der/einer übernehmenden Schwesterngesellschaft eine Konzerngesellschaft mitbeteiligt (die übernehmende ist eine mittelbare Schwesterngesellschaft), sind die für den Fall der Aufspaltung dargestellten Rechtsfolgen mit der Maßgabe anwendbar, dass die Beteiligung an der spaltenden Gesellschaft bestehen bleibt und im Fall der Anteilsgewährung an die Muttergesellschaft der spaltenden Gesellschaft nur eine Teilumschichtung oder im Fall ohne Anteilsgewährung eine spaltungsbedingte steuerneutrale Teilwertabschreibung (bzw. verdeckte Ausschüttung bei Fehlen von unternehmensrechtlichen Begleitmaßnahmen, die den durch die Spaltung ausgleichenden Wertverlust ausgleichen) vorliegt.

1764

Ist die Muttergesellschaft bei einer Aufspaltung einer Tochtergesellschaft an einer übernehmenden Konzerngesellschaft nicht beteiligt,

- kommt es im Fall der Anteilsgewährung zur Anwendung der Grundsätze über die Konzentrationsspaltung bzw.
- kommt es bei Unterbleiben der Gewährung von Anteilen bei der Muttergesellschaft in Höhe der ersatzlos untergehenden Beteiligung zu einem steuerneutralen Buchverlust. Bei der Konzernobergesellschaft kommt es zu einer Umschichtung im Sinne des § 20 Abs. 4 Z 3 UmgrStG. Bei allfälligen Zwischengesellschaften zwischen der Konzernobergesellschaft und der Muttergesellschaft sind spaltungsbedingte Teilwertabschreibungen steuerneutral. Das Unterbleiben unternehmensrechtlicher Begleitmaßnahmen der Obergesellschaft, zur Deckung des durch die Spaltung bei der Muttergesellschaft der spaltenden Gesellschaft und allfälligen Zwischengesellschaften – zwischen der Konzernobergesellschaft und der Muttergesellschaft – eingetretenen

Vermögensverlustes, bewirkt steuerlich die Rechtsfolge der verdeckten Ausschüttung in Höhe des durch die Abstockung der Beteiligung eingetretenen Buchverlustes. Bei allfälligen Zwischengesellschaften zwischen der Konzernobergesellschaft und der übernehmenden Gesellschaft kommt es (steuerlich) zur Aktivierung auf die jeweilige Beteiligung an der Tochtergesellschaft in Höhe der bei der Konzernobergesellschaft vorgenommenen Umschichtung und die Bildung einer entsprechenden Rücklage.

1765

Ist die Muttergesellschaft bei der Abspaltung an einer übernehmenden Konzerngesellschaft nicht beteiligt, sind die zur Aufspaltung dargestellten Rechtsfolgen mit der Maßgabe anzuwenden, dass die Beteiligung an der abspaltenden Gesellschaft nicht untergeht, sondern unter Umständen eine spaltungsbedingte steuerneutrale Teilwertabschreibung bei der Muttergesellschaft vorliegt.

6.5.7. Gemischte Spaltungen bzw. Konzernspaltungen unter Mitbeteiligung konzernfremder Gesellschafter

1766

Liegt eine Spaltung zur Aufnahme vor, bei der Vermögen auf eine verbundene Gesellschaft übertragen wird und an der spaltenden Gesellschaft konzernfremde Gesellschafter (unabhängig von ihrer Eigenschaft und Rechtsform) beteiligt sind, werden diesen im Fall der nicht verhältniswahrenden Spaltung als Abgeltung für untergehende oder im Wert geminderte Anteile andere Anteile (im Sinne der Darstellung in Rz 1756) zukommen müssen (steuerneutrale Variante im Sinne der §§ 36 und 37 UmgrStG), soweit sie nicht einer nicht verhältniswahrenden Spaltung widersprechen und abfindungsberechtigt werden (grundsätzlich steuerwirksame Variante). Siehe auch Rz 1735 und Rz 1731.

Sind an einer übernehmenden Gesellschaft andere (konzernfremde) Gesellschafter beteiligt, hat der Ausgleich für untergehende oder im Wert geminderte Anteile zugunsten der Konzerngesellschafter zu erfolgen.

Sind an einer Muttergesellschaft einer spaltenden Gesellschaft, die nicht Konzernobergesellschaft ist, konzernfremde Gesellschafter beteiligt, wird ein Ausgleich für untergehende oder im Wert geminderte Anteile an die konzernfremden Gesellschafter erforderlich sein, soweit nicht Vermögen einer hundertprozentigen Tochtergesellschaft auf die Muttergesellschaft abgespalten wird.

6.5.8. Internationale Schachtelbeteiligung

1767

Zu den Rechtsfolgen einer umgründungsbedingt entstehenden bzw. erweiterten internationalen Schachtelbeteiligung im Sinne des § 10 Abs. 2 KStG 1988 siehe allgemein Rz 172 ff.

Sind von einer Auslandsspaltung im Sinne des § 32 Abs. 1 Z 1 UmgrStG auf Ebene der Anteilsinhaber inländische unter § 7 Abs. 3 KStG 1988 fallende Körperschaften betroffen, kann es zu folgenden Veränderungen in der Beteiligungsquote oder der Zusammensetzung der Beteiligungen kommen:

- Entstehen einer internationalen Schachtelbeteiligung (siehe Rz 1768 f)
- Erweiterung (Veränderung im Ausmaß) einer internationalen Schachtelbeteiligung (siehe Rz 1770)
- Veränderung des Ausmaßes durch Zurechnung zu einer bestehenden internationalen Schachtelbeteiligung (siehe Rz 1771)
- Untergang bzw. Wegfall einer internationalen Schachtelbeteiligung (siehe Rz 1772).

Die Tatbestände des Entstehens, Erweiterung und der Veränderung des Ausmaßes einer internationalen Schachtelbeteiligung können bei Handelsspaltungen nach dem SpaltG nicht eintreten, da von diesem nur Spaltungen inländischer Kapitalgesellschaften erfasst sind.

6.5.8.1. Entstehen einer internationalen Schachtelbeteiligung

1768

Im Zuge einer Auslandsspaltung entsteht eine internationale Schachtelbeteiligung, wenn vor der Spaltung weder an der spaltenden noch an der übernehmenden Kapitalgesellschaft eine internationale Schachtelbeteiligung bestand, eine solche jedoch nach der Spaltung an einer der an der Spaltung beteiligten ausländischen Kapitalgesellschaften entsteht. Dieses Entstehen kann

- einerseits durch eine nicht verhältniswahrende Auslandsspaltung oder
- durch eine Spaltung einer bisher nicht unter § 10 Abs. 2 KStG 1988 fallenden ausländischen Kapitalgesellschaft (zB deutsche Genossenschaft), an der eine qualifizierte Beteiligung besteht, auf eine Kapitalgesellschaft an der vor der Spaltung keine Beteiligung bestand, die aber die Voraussetzungen für eine internationale Schachtelbegünstigung im Sinne des § 10 Abs. 2 KStG 1988 erfüllt. Kommt es im Zuge dieser Spaltung zu einer entsprechenden qualifizierten Beteiligung der inländischen Gesellschafterkapitalgesellschaft, entsteht eine internationale Schachtelbeteiligung.

Die Rechtsfolge des Entstehens einer internationalen Schachtelbeteiligung ist, dass sowohl die stillen Reserven in den Anteilen an der spaltenden Gesellschaft als auch die stillen

Reserven in den Anteilen an der übernehmenden Gesellschaft als Ausnahme von der Steuerneutralität steuerhängig bleiben. Bei der Ermittlung des Ausnahmeteiles ist von den Wertverhältnissen am Spaltungsbeschlusstag auszugehen.

Die einjährige Behaltefrist des § 10 Abs. 2 KStG 1988 beginnt mangels einer gesetzlichen Regelung über die Rückwirkung des Beteiligungserwerbs auf Ebene der Gesellschafter mit der zivilrechtlichen Wirksamkeit des Entstehens der internationalen Schachtelbeteiligung.

1769

Treten im Falle

- einer Aufspaltung zur Neugründung oder zur Aufnahme einer ausländischen Körperschaft, an der ein die internationale Schachtelbeteiligung verkörpernder Anteil besteht, andere Beteiligungen an ausländischen Kapitalgesellschaften, die die Voraussetzungen für eine internationale Schachtelbeteiligung erfüllen, bzw.
- einer Abspaltung zur Neugründung oder zur Aufnahme neben die bestehen bleibende internationale Schachtelbeteiligung andere Beteiligungen im gleichen Ausmaß,

ersetzt bzw. ergänzt die neue Beteiligung die bereits bestehende. Da dieser Vorgang nach § 36 Abs. 1 UmgrStG nicht als Tausch gilt, liegt kein Untergang und kein anschließender Neuerwerb von Anteilen vor. Demnach liegt auch kein Entstehen einer internationalen Schachtelbeteiligung mit der Rechtsfolge einer Ausnahme von der Steuerneutralität vor. Die neuen und die ggf. bestehen bleibenden Anteile setzen die ursprüngliche internationale Schachtelbeteiligung an der spaltenden Kapitalgesellschaft ab dem dem Spaltungsstichtag folgenden Tag unverändert fort.

Beispiel:

An der deutschen Y-GmbH und der deutschen Z-GmbH sind die inländische A-GmbH mit jeweils 5% und die inländische B-GmbH mit jeweils 95% beteiligt. Die beiden deutschen Kapitalgesellschaften werden nicht verhältniswahrend auf die neugegründeten deutschen Kapitalgesellschaften C-GmbH und D-GmbH dergestalt aufgespalten, dass die A-GmbH 100% der Anteile an der C-GmbH und B-GmbH 100% der Anteile an der D-GmbH erhält.

Für die A-GmbH ist durch die Spaltung eine internationale Schachtelbeteiligung entstanden mit der Folge, dass die in den Anteilen an den untergegangenen Beteiligungen enthaltenen stillen Reserven in Form einer Ausnahme von der Steuerneutralität an der Nachfolgegesellschaft C-GmbH steuerhängig bleiben. Bei der B-GmbH ersetzt die 100% Beteiligung an der D-GmbH die internationalen Schachtelbeteiligungen an den übertragenden Gesellschaften.

Zum Entstehen einer internationalen Schachtelbeteiligung kommt es allerdings dann, wenn eine bisher nicht unter die internationale Schachtelbegünstigung fallende Beteiligung durch eine Auslandsspaltung zu einer internationalen Schachtelbeteiligung wird, selbst wenn die

Beteiligung an der spaltenden Kapitalgesellschaft eine internationale Schachtelbeteiligung darstellt.

Beispiel:

Die inländische A-GmbH ist Alleingesellschafterin der deutschen B-GmbH. Diese Beteiligung stellt eine internationale Schachtelbeteiligung im Sinne des § 10 Abs. 2 KStG 1988 dar. Weiters ist die A-GmbH 8% Gesellschafterin der deutschen C-GmbH. Kommt es im Zuge einer Abspaltung von der B-GmbH auf die C-GmbH zu einer Beteiligungsquotenerhöhung der A-GmbH an der C-GmbH auf 30%, ist eine internationale Schachtelbeteiligung hinsichtlich der ursprünglichen 8% entstanden. Die diesbezüglichen stillen Reserven bleiben in Form einer Ausnahme von der Steuerneutralität steuerhängig. Die spaltungsveranlasst erworbene 22%-Beteiligung setzt die ursprüngliche internationale Schachtelbeteiligung an der B-GmbH fort.

Die Nichterfüllung der einjährigen Behaltefrist für die internationale Schachtelbefreiung bei einer sonst alle Voraussetzungen für eine internationalen Schachtelbeteiligung im Sinne des § 10 Abs. 2 KStG 1988 erfüllende Auslandsbeteiligung im Zuge einer Spaltung im Ausland ist für sich kein Anwendungsfall für das Vorliegen einer Ausnahme von der Substanzgewinnbefreiung bzw. von der Steuerneutralität. Siehe dazu auch Rz 172 ff.

6.5.8.2. Erweiterung bzw. Veränderung im Ausmaß einer internationalen Schachtelbeteiligung

1770

Wenn eine bereits bestehende internationale Schachtelbeteiligung im Zuge einer Auslandsspaltung zur Aufnahme erhöht wird, treten die Rechtsfolgen der Ausnahme von der Steuerneutralität nur für die im Zuge der Spaltung neu erhaltenen Anteile ein, die die Voraussetzungen des § 10 Abs. 2 KStG 1988, mit Ausnahme der Behaltefrist, nicht erfüllt haben. Hinsichtlich der Auswirkungen der Nichterfüllung der einjährigen Behaltefrist für eine internationale Schachtelbeteiligung im Zuge einer Spaltung wird auf Rz 1768 ff verwiesen.

6.5.8.3. Veränderung des Ausmaßes durch Zurechnung zu einer bestehenden internationalen Schachtelbeteiligung

1771

Durch diesen Tatbestand werden all jene Fälle der Auslandspaltung zur Aufnahme erfasst, bei denen es zu keiner Veränderung in der Beteiligungsquote an der übernehmenden, alle Voraussetzungen des § 10 Abs. 2 KStG 1988 erfüllenden Gesellschaft kommt, auf die aber Vermögen von einer diese Voraussetzungen nicht erfüllenden Gesellschaft übertragen wird. Dadurch werden die in der nicht begünstigten Beteiligung enthaltenen stillen Reserven der Rechtsfolge der Ausnahme von der Steuerneutralität unterworfen.

Die Rechtsfolgen des Zurechnungstatbestandes treten auch in den Fällen ein, bei denen es durch die Spaltung zu einer Verringerung der bestehenden Beteiligungsquote an der

übernehmenden Gesellschaft kommt, ohne dass bei dieser die Voraussetzungen für eine internationale Schachtelbeteiligung gemäß § 10 Abs. 2 KStG 1988 wegfallen.

Beispiel:

Die inländische A-GmbH ist Alleingesellschafterin der deutschen B-GmbH. Diese Beteiligung stellt eine internationale Schachtelbeteiligung im Sinne des § 10 Abs. 2 KStG 1988 dar. Weiters ist die A-GmbH 8% Gesellschafterin der deutschen C-GmbH. Im Zuge einer nicht verhältniswahrenden Abspaltung von Vermögen im Sinne des § 12 Abs. 2 Z 2 UmgrStG zur Aufnahme von der C-GmbH auf die B-GmbH scheidet die A-GmbH als Gesellschafterin der C-GmbH aus. Durch diese Spaltung wurde das Beteiligungsausmaß der A-GmbH an der B-GmbH nicht verändert. Durch den Zurechnungstatbestand sind aber die stillen Reserven des von der C-GmbH auf die B-GmbH übertragenen Vermögens in Form einer Ausnahme von der Steuerneutralität weiterhin steuerhängig.

6.5.8.4. Untergang einer internationalen Schachtelbeteiligung

1772

Fallen auf Grund einer Inlands- oder Auslandsspaltung die Voraussetzungen für eine steuerneutrale internationale Schachtelbeteiligung gemäß § 10 Abs. 2 KStG 1988 weg, gilt der höhere Teilwert, abzüglich auf Grund früherer Umgründungen entstandener Ausnahmen von der Steuerneutralität, als Buchwert der Beteiligung. Damit bleiben die bis zum Spaltungsstichtag bei der internationalen Schachtelbeteiligung angesammelten steuerneutralen stillen Reserven auch nach dem umgründungsbedingten Wegfall der internationalen Schachtelbeteiligung steuerfrei. Sollte beim Untergang einer internationalen Schachtelbeteiligung der Buchwert über dem Teilwert liegen, ist der Buchwert fortzuführen. Liegt aber der Teilwert über dem Buchwert, nach Abzug der von der Steuerneutralität ausgenommenen Teile aber darunter, ist kraft ausdrücklicher gesetzlicher Anordnung der Teilwert abzüglich der von der Steuerneutralität ausgenommenen Teile als Buchwert anzusetzen.

Als Bewertungsstichtag im Falle des Wegfalls einer internationalen Schachtelbeteiligung auf Gesellschafterebene im Zuge einer Spaltung gilt der gesetzliche Spaltungsstichtag.

Beispiel:

Die inländische A-GmbH ist zu 50% Gesellschafterin der deutschen B-GmbH. Diese Beteiligung stellt eine internationale Schachtelbeteiligung im Sinne des § 10 Abs. 2 KStG 1988 dar. Wird dieser Kapitalanteil im Zuge einer Abspaltung von Vermögen im Sinne des § 12 Abs. 2 Z 2 UmgrStG zur Aufnahme von der deutschen X-GmbH auf die B-GmbH auf weniger als 10% verringert, sind damit die Voraussetzungen für eine internationale Schachtelbeteiligung auf Grund der Spaltung weggefallen. Der Buchwert des weniger als 10% betragenden Anteils an der B-GmbH ist daher um die bis zum Spaltungsstichtag steuerfreien stillen Reserven des bisherigen 50%-Anteils steuerneutral aufzuwerten.

Eine steuerneutrale Aufwertung auf den höheren Teilwert kann nicht Platz greifen, wenn die Beteiligung an der ausländischen Körperschaft zwar formal eine

internationale Schachtelbeteiligung ist, aber auf Grund des § 10 Abs. 4 KStG 1988 die Wirkungen des § 10 Abs. 3 KStG 1988 nicht tatsächlich vermittelt.

6.5.9. Bewertung von Beteiligungen im Sinne des § 31 EStG 1988

1773

Bei einer verhältniswahrenden Spaltung zur Aufnahme erfolgt nach § 36 Abs. 3 UmgrStG im ersten Schritt ein spaltungs- und übernahmsgemäßer Austausch von Anteilen im Zuge einer fiktiven Spaltung zur Neugründung und im zweiten Schritt ein Anteilstausch auf Grund einer fiktiven Verschmelzung der neugegründeten Gesellschaft mit der übernehmenden Gesellschaft. Auf den Anteilstausch im Zuge der Verschmelzung ist § 5 UmgrStG uneingeschränkt anzuwenden. Damit sind auf die im Zuge des Anteilstausches entstehenden, erweiterten und untergehenden Beteiligungen im Sinne des § 31 EStG 1988 auch § 5 Abs. 3 und 4 UmgrStG sinngemäß anzuwenden.

Im Falle einer nicht verhältniswahrenden Spaltung zur Aufnahme und zur Neugründung kommt es nach Durchführung einer verhältniswahrenden Spaltung in einem dritten Fiktionsschritt zum spaltungs- und übernahmsvertragsgemäßen Anteilstausch. Auf die eingetauschten Anteile ist nach § 37 Abs. 3 UmgrStG auf Anteilsinhaberebene § 5 UmgrStG sinngemäß anzuwenden.

6.5.9.1. Entstehen oder Erweiterung einer Beteiligung im Sinne des § 31 EStG 1988

1774

Entsteht bei einem Anteilsinhaber spaltungsbedingt eine Beteiligung im Sinne des § 31 EStG 1988 oder erweitert sich eine bestehende infolge des Wegfalls einer nicht steuerhängigen Beteiligung, ist gemäß § 5 Abs. 4 UmgrStG statt dem bisherigen Wert des Anteils der höhere gemeine Wert anzusetzen. Liegt der gemeine Wert der entstandenen oder erweiterten Beteiligung im Sinne des § 31 EStG 1988 unter den bisherigen Anschaffungskosten, sind die bisherigen Anschaffungskosten fortzuführen.

Als Bewertungsstichtag für die Ermittlung des gemeinen Wertes der Anteile ist der Zeitpunkt der Bewertung des Vermögens der an der Spaltung beteiligten Gesellschaften, zum Zwecke der Ermittlung des Umtauschverhältnisses, somit der Zeitpunkt des Abschlusses des Spaltungsplans bzw. Spaltungs- und Übernahmsvertrages heranzuziehen.

6.5.9.2. Wegfall einer Beteiligung im Sinne des § 31 EStG 1988

1775

Geht spaltungsbedingt die Eigenschaft einer Beteiligung an der spaltenden Körperschaft als solche im Sinne des § 31 EStG 1988 unter, gilt die Minderbeteiligung gemäß

§ 5 Abs. 3 UmgrStG bis zum Ende des zehnten Jahres nach Ablauf des Spaltungsstichtages als Beteiligung im Sinne des § 31 EStG 1988.

6.5.10. Behaltefristen in Zusammenhang mit spaltungsgeborenen Anteilen

1776

Die Ausgabe spaltungsgeborener Anteile ist zwar ein Anteilserwerb, dh. ein Beteiligungszugang, dieser ist aber im Sinne der in § 36 UmgrStG festgelegten Vorgangsweise nicht als Anteilsanschaffung zu sehen. Da die Spaltung einen Fall der unternehmens- und steuerrechtlichen Gesamtrechtsnachfolge darstellt, treten die spaltungsgeborenen Anteile in die Behaltefristen der §§ 30 und 31 EStG 1988 der bisherigen Anteile an der spaltenden Gesellschaft ein. Dies gilt auch für den Fall der nicht verhältniswahrenden Spaltung, solange die Grenze des § 37 Abs. 4 UmgrStG nicht überschritten wird. Hinsichtlich der steuerlichen Behaltefristen der Anteile der Altgesellschafter einer übernehmenden Körperschaft in Falle einer Spaltung zur Aufnahme ist auf die mit der ursprünglichen Anschaffung in Gang gesetzte Frist abzustellen.

Ob im Zuge einer Spaltung eine Anteilsgewährung vorgenommen wurde oder diese infolge einer unmittelbaren oder mittelbaren Identität der Beteiligungsverhältnisse an der spaltenden und übernehmenden Körperschaft nach § 224 Abs. 2 Z 1 AktG unterblieb, ändert nichts an der Rechtsfolge des Eintritts der spaltungsgeborenen, fiktiv auf Grund der gemäß § 36 Abs. 2 UmgrStG in Verbindung mit § 20 Abs. 4 Z 3 UmgrStG anzuwendenden Umschichtungsregel erworbenen, Anteile an der übernehmenden Körperschaft in die Behaltefristen der §§ 30 und 31 EStG 1988 der bisherigen Anteile an der spaltenden Gesellschaft.

Bedeutung hat die Gesamtrechtsnachfolge weiters für

- einen spaltungsbedingten Umtausch steuerbegünstigter junger Aktien im Sinne des § 18 Abs. 1 Z 4 EStG 1988. Für diese ist die zehnjährige Behaltefrist nach § 18 Abs. 4 Z 3 EStG 1988 nicht unterbrochen,
  - wenn die Aktien der übertragenden Gesellschaft nach § 1 Abs. 2 SpaltG im Zuge einer Auf- oder Abspaltung gegen Anteile an der übernehmenden getauscht werden oder
  - wenn im Falle der Liquidation kein Liquidationsguthaben ausgezahlt wird;
- einen spaltungsbedingten Umtausch einer Mitarbeiterbeteiligung. Dieser Umtausch gilt nicht als Übertragung im Sinn des § 3 Abs. 1 Z 15 lit. b EStG 1988 und führt daher nicht zur Versteuerung als sonstiger Bezug. Die auf Grund eines derartigen Vorganges erhaltenen Anteile treten an die Stelle der ursprünglich erworbenen Anteile. Als Zeitpunkt der Anschaffung bzw. Beginn der fünfjährigen Behaltefrist gilt jener Zeitpunkt, der für die

ursprünglich erworbenen Anteile maßgeblich war. Alle Vorschriften des § 3 Abs. 1 Z 15 lit. a EStG 1988 sind auf die ursprünglich erworbenen Anteile anzuwenden.

6.6. Sonstige Rechtsfolgen der Spaltung (§ 38 UmgrStG)

6.6.1. Arbeitsverhältnisse

6.6.1.1. Lohnsteuerliche Rechtsnachfolge

1777

Die übernehmende(n) Körperschaft(en) tritt (treten) als zivilrechtliche(r) Gesamtrechtsnachfolger gemäß § 19 BAO grundsätzlich in die lohnsteuerlichen Verhältnisse der spaltenden Gesellschaft ein. Auf Grund der Anordnung in § 38 Abs. 1 UmgrStG geht die Arbeitgebereigenschaft gemäß § 47 EStG 1988 im Zeitpunkt der Eintragung der Spaltung in das Firmenbuch auf die neue oder übernehmende Körperschaft über. Es bestehen allerdings keine Bedenken, wenn der Übergang der Arbeitgebereigenschaft in Abstimmung mit der Abgabenbehörde mit dem der Anmeldung zur Eintragung im Firmenbuch folgenden Lohnzahlungszeitraum angenommen wird.

Hinsichtlich der lohnsteuerlichen Rechtsnachfolge gilt die Rückwirkungsfiktion nicht. Sämtliche lohnsteuerlich relevanten Fristen laufen weiter. Die Nachfolgegesellschaft ersetzt die spaltende Gesellschaft als Arbeitgeber in den von der spaltenden Gesellschaft abgeschlossenen Dienstverhältnissen zivilrechtlich auf Grund der Gesamtrechtsnachfolge.

6.6.1.2. Wesentlich beteiligter Gesellschafter-Geschäftsführer

1778

Gehälter und sonstige Vergütungen, die ein wesentlich Beteiligter von der Kapitalgesellschaft auf Grund eines Dienstverhältnisses im Zeitraum zwischen Spaltungsstichtag und Tag der Eintragung der Spaltung ins Firmenbuch erhält, werden nicht als Einkünfte aus nichtselbständiger Arbeit, sondern als Einkünfte aus selbständiger Arbeit gemäß § 22 Z 2 EStG 1988 besteuert. Für die steuerliche Beurteilung einer derartigen Vergütung kommt die Rückwirkungsfiktion nicht zur Geltung.

Beispiel 1:

Die A-GmbH spaltet ihren Teilbetrieb 1 zum 31.12.01 auf die B-GmbH ab. An der A-GmbH ist C mit 50% beteiligt. Nach der nichtverhältniswahrenden Abspaltung sinkt sein Anteil an der A-GmbH auf 20% ab.

Bis zum 11.11.02 (=Tag der Eintragung der Spaltung ins Firmenbuch) erzielt C Einkünfte aus selbständiger Arbeit, danach Einkünfte aus nichtselbständiger Arbeit.

Beispiel 2:

Die A-GmbH spaltet ihren Teilbetrieb 1 zum 31.12.01 auf die B-GmbH ab. Der mit 25% an der A-GmbH beteiligte C ist Arbeitnehmer dieser Gesellschaft und soll spaltungsbedingt Arbeitnehmer der B-GmbH werden. An der B-GmbH hält er 40%. Nach der Spaltung wird die Beteiligung des C an der Nachfolgegesellschaft 45% betragen. Die Eintragung der Spaltung ins Firmenbuch erfolgt am 11.11.02. Bis zur Eintragung der Spaltung ist C Arbeitnehmer der A-GmbH und bezieht als solcher Einkünfte aus nichtselbständiger Arbeit.

6.6.2. Anteilsabfindung

1779

§ 11 SpaltG sieht vor, dass den Gesellschaftern der spaltenden Körperschaft ein Barabfindungsangebot anzubieten ist, wenn eine nicht verhältniswahrende Spaltung (§ 9 SpaltG) oder eine rechtsformübergreifende Spaltung (§ 11 SpaltG) vorgenommen werden soll. Gemäß § 38 Abs. 2 UmgrStG gilt die Annahme des Barabfindungsangebots als Anteilsveräußerung. Die Bezugnahme auf § 9 SpaltG in § 38 Abs. 2 UmgrStG inkludiert jedoch auch eine Barabfindung, die unter Anwendung von § 11 SpaltG angeboten und angenommen wurde. Die steuerliche Behandlung der Abfindung richtet sich nach den ertragsteuerlichen Regelungen der Anteilsveräußerung (§§ 4, 5, 30 und 31 EStG 1988).

Abweichend von der steuerlichen Behandlung des Abzufindenden gilt für den Erwerber der Spaltungsstichtag als Anschaffungszeitpunkt der Anteile.

6.6.3. Äquivalenzverletzung

1780

Nach dem Äquivalenzprinzip müssen die Anteilsverhältnisse nach der Spaltung den tatsächlichen Wertverhältnissen zwischen der spaltenden Gesellschaft und der Nachfolgegesellschaft entsprechen. Auf Grund einer Spaltung soll es zu keiner Werteverschiebung kommen, allerdings schließt eine Äquivalenzverletzung die Anwendung des Art. VI UmgrStG nicht aus.

Zur grundsätzlichen Frage des Äquivalenzgrundsatzes siehe Rz 305 ff. Eine Verletzung des Äquivalenzprinzips führt zu einer ertragsteuerlichen, allenfalls auch zu einer schenkungssteuerlichen Rechtsfolge. Es sind die fiktiven Beteiligungsquoten zu ermitteln, die sich bei Einhaltung des Äquivalenzgrundsatzes ergeben hätten. Diese werden den tatsächlichen Beteiligungsquoten gegenübergestellt. Die sich dabei ergebenden Differenzquoten gelten mit Beginn des auf den Spaltungsstichtag folgenden Tages als unentgeltlich zugewendet.

Die ertragsteuerlichen Rechtsfolgen bestehen darin, dass die durch die Äquivalenzverletzung begünstigten Anteilsinhaber zusätzliche Anschaffungskosten in Höhe der ihnen unentgeltlich zugewendeten Anteile erhalten. In gleicher Höhe vermindern sich die Anschaffungskosten

bzw. der Buchwert der Anteile der Mitgesellschafter, die diese Vorteile unentgeltlich zuwenden.

Schenkungssteuerliche Rechtsfolgen treten dann ein, wenn zur objektiven Bereicherung auch ein subjektiver Bereicherungswille hinzutritt. Siehe auch Rz 311 ff.

6.6.4. Umsatzsteuer

1781

Auch die Handelsspaltung stellt keinen umsatzsteuerbaren Vorgang dar (§ 38 Abs. 3 UmgrStG). Durch Spaltungen kommt es auch nicht unmittelbar zu einer Vorsteuerberichtigung.

6.6.5. Kapitalverkehrsteuern

1782

Gemäß § 38 Abs. 5 UmgrStG sind Spaltungen nach § 32 UmgrStG von den Kapitalverkehrsteuern befreit, wenn

- bei Aufspaltungen die spaltende Körperschaft am Tag der Anmeldung der Spaltung zur Eintragung in das Firmenbuch länger als zwei Jahre besteht und
- bei Abspaltungen das zu übertragende Vermögen am Tag der Anmeldung der Spaltung zur Eintragung in das Firmenbuch länger als zwei Jahre als Vermögen der spaltenden Körperschaft besteht.

1783

Voraussetzung für eine Befreiung nach § 38 UmgrStG ist das Vorliegen einer Spaltung im Sinne des SpaltG nach Maßgabe des § 32 UmgrStG. Die Beurteilung, ob eine Spaltung nach § 32 UmgrStG gegeben ist, erfolgt nach unternehmensrechtlichen bzw. ertragsteuerlichen Grundsätzen. Zur Beurteilung bei Zweifelsfragen siehe Rz 1657.

- Bei der Aufspaltung im Sinne des SpaltG nach Maßgabe des § 32 UmgrStG ist die Befreiung von den Kapitalverkehrsteuern von der Dauer des Bestehens der spaltenden Körperschaft abhängig. Die Ausführungen zur Verschmelzung im Rz 323 ff gelten sinngemäß.
- Bei der Abspaltung im Sinne des SpaltG nach Maßgabe des § 32 UmgrStG ist die Befreiung von den Kapitalverkehrsteuern davon abhängig, seit wann das zu übertragende Vermögen als Vermögen der spaltenden Körperschaft besteht.

Im Gegensatz zur Kapitalverkehrsteuerbefreiung für Einbringungen nach Art. III UmgrStG ist der Ablauf der Zweijahresfrist nicht vom Tag des Abschlusses des Spaltungsplans bzw. des

Spaltungs- und Übernahmsvertrages sondern vom Tag der Anmeldung der Spaltung zur Eintragung in das Firmenbuch abhängig.

Im Übrigen gelten die Ausführungen zur Zweijahresfrist bei der Einbringung sinngemäß (siehe Rz 1228 ff).

Liegt bei einer im Firmenbuch eingetragenen Spaltung die Anwendungsvoraussetzung des § 32 UmgrStG für die Anwendung des Art. VI UmgrStG nicht vor, weil auch nicht begünstigtes Vermögen auf ein und die selbe neue oder übernehmende Körperschaft übertragen wird, ist die Gesellschaftsteuerbefreiung auch für das an sich begünstigte Vermögen verwirkt.

6.6.6. Grunderwerbsteuer

1784

Werden Erwerbsvorgänge nach § 1 Abs. 1 oder 2 GrEStG 1987 auf Grund einer Spaltung im Sinne des § 32 UmgrStG verwirklicht, ist gemäß § 38 Abs. 6 UmgrStG die Grunderwerbsteuer vom zweifachen Einheitswert zu erheben.

Auf die Ausführungen in Rz 330 ff wird verwiesen. Zur Beurteilung bei Zweifelsfragen siehe Rz 1657.

6.7. Spaltung und Unternehmensgruppen

6.7.1. Allgemeines

1785

Zu den Grundfragen der Gruppenbesteuerung im Zusammenhang mit Umgründungen siehe Rz 349, Rz 349a und Rz 349b.

6.7.2. Begründung einer Unternehmensgruppe

1785a

Die Gründung einer Unternehmensgruppe ist spaltungsbedingt nicht möglich, die Spaltung kann hinsichtlich der Vermögensübertragungen aber eine Gründung mit Hilfe der Rückwirkungsfiktion unterstützen. Zu beachten ist allerdings, dass die spaltungsveranlasste Gegenleistung (bis zum BudBG 2007) von der Rückwirkungsfiktion ausgenommen ist. Entsteht durch eine Konzentrationsspaltung eine finanziell ausreichende Verbindung der übernehmenden Körperschaft zu einer Kapitalgesellschaft, kann dies in der Folge zur Bildung einer Unternehmensgruppe führen. Die Wirksamkeit hängt vom Beginn der finanzielle Verbindung zur künftigen Beteiligungskörperschaft und dem Einhalten der für die Gründung einer Unternehmensgruppe erforderlichen Handlungen gemäß § 9 KStG 1988 ab.

6.7.3. Spaltung innerhalb der Unternehmensgruppe

6.7.3.1. Gruppeninterne Aufspaltungen

6.7.3.1.1. Gruppeninterne Aufspaltung eines Gruppenmitglieds

6.7.3.1.1.1. Gruppeninterne Aufspaltung zur Neugründung

1786

Bei der gruppeninternen verhältniswahrenden Aufspaltung zur Neugründung geht das spaltende Gruppenmitglied mit Ablauf des Spaltungsstichtages unter und treten an seine Stelle mit Beginn des dem Spaltungsstichtag folgenden Tages mindestens zwei neue Gesellschaften, die das Vermögen des spaltenden Mitglieds nach Maßgabe des Spaltungsplans übernehmen. Handelt es sich um begünstigtes Vermögen im Sinne des § 32 Abs. 2 UmgrStG, ist Art. VI UmgrStG anzuwenden.

Die Unternehmensgruppe bleibt trotz des Wegfalls des spaltenden Gruppenmitglieds erhalten, da die finanzielle Verbindung der beteiligten Körperschaft(en) oder des Gruppenträgers durch die finanzielle Verbindung zu den neuen Gesellschaften ersetzt wird und die rechtsnachfolgenden neuen Gesellschaften das spaltende Gruppenmitglied auf Grund des § 9 Abs. 5 KStG 1988 ersetzen. Dies gilt auch für den Fall, dass bei dem aufspaltenden Gruppenmitglied die Mindestzugehörigkeit am Spaltungsstichtag noch nicht gegeben ist. Die neuen Körperschaften setzten die begonnene Zugehörigkeit der spaltenden Körperschaft fort, für sie beginnt daher keine Dreijahresfrist. Formell liegt eine Änderung der bis zur Spaltung bestehenden Unternehmensgruppe vor, diese ist daher nach § 9 Abs. 9 KStG 1988 innerhalb eines Monats nach der Eintragung des Spaltungsbeschlusses in das Firmenbuch bei dem für die Unternehmensgruppe zuständigen Finanzamt anzuzeigen. Es ist nur der bestehende Feststellungsbescheid abzuändern.

Hat eine beteiligte Körperschaft oder der Gruppenträger auf die angeschaffte Beteiligung am spaltenden Gruppenmitglied die Firmenwertabschreibung vorgenommen, geht diese im Hinblick auf die Steuerneutralität des Anteilstausches gemäß § 36 Abs. 1 UmgrStG auf die neuen Körperschaften insoweit über, als diese (Teil)Betriebe übernehmen; die Firmenwertabschreibung geht nach Maßgabe des dem spaltenden Vermögen zuordenbaren Firmenwertes über.

Beispiel:

Die Unternehmensgruppe besteht aus dem Gruppenträger A (Wirtschaftsjahr = Kalenderjahr) und den Gruppenmitgliedern B (100-prozentige Tochter von A), C (Anteilsinhaber sind A zu 75% und B zu 25%, Wirtschaftsjahr = Kalenderjahr), D (75-prozentige Tochter von C) und E (100prozentige Tochter von C).

Auf Grund der verhältniswahrenden Aufspaltung zur Neugründung von C zum 31.3.01 (Firmenbucheintragung am 3.12.01) entstehen mit 1.4.01 die neuen Gesellschaften CA

und CB (Wirtschaftsjahr jeweils das Kalenderjahr), an denen A und B zu je 75% bzw. 25% beteiligt sind. Die Gesellschaft CA hat einen Teilbetrieb von C und die Beteiligung an der Beteiligungskörperschaft D, die Gesellschaft CB hat den zweiten Teilbetrieb mit Ausnahme der Betriebsliegenschaft und die Beteiligung an der Beteiligungskörperschaft E übernommen.

Die von A auf die angeschaffte Beteiligung an C begonnene Firmenwertabschreibung (zB 20.000 jährlich) kann in Bezug auf die neuen Beteiligungen an den betriebsführenden CA und CB nach Maßgabe des (sich aus der Verschiebetechnik hinsichtlich der Grundstücks ergebenden) den aufgespaltenen Teilbetrieben zuordenbaren Firmenwertes (zB 60 : 40, daher mit 12.000 und 8.000) fortgesetzt werden. A macht daher im Wirtschaftsjahr 01 unabhängig von dem am 3.12.01 wirksam werdenden Anteilstausch insgesamt 20.000 geltend.

Die von C auf die angeschafften Beteiligungen an D und E begonnenen Firmenwertabschreibungen (iHv 5.000 bzw. 7.000 jährlich) werden von CA hinsichtlich der Beteiligung an D und von CB hinsichtlich der Beteiligung an E fortgesetzt. C setzt daher in ihrem mit dem Spaltungsstichtag endenden Rumpfwirtschaftsjahr 1.1. bis 31.3.01 insgesamt 12.000 ab. Die neuen Gesellschaften machen in ihrem ersten Wirtschaftsjahr (1.4. bis 31.12.01) das nächste Fünfzehntel mit 5.000 (CA) und 7.000 (CB) geltend.

Vor- oder Außergruppenverluste der spaltenden Körperschaft gehen nach Maßgabe des § 35 UmgrStG auf die neuen Körperschaften über und werden dort zu Außergruppenverlusten.

Fortsetzung des Beispiels:

Vor- oder Außergruppenverluste von C (zB 55.000) gehen nach Maßgabe des § 35 UmgrStG auf CA und CB über und können ab 02 als Sonderausgaben Im Sinne des § 8 Abs. 4 Z 2 KStG 1988 gemäß § 9 Abs. 6 KStG 1988 abgesetzt werden. Da C im Rumpfwirtschaftsjahr 01 einen Gewinn iHv 25.000 erzielt, ist der vortragsfähige Verlust von 55.000 zunächst in voller Höhe mit dem Gewinn zu verrechnen, der Rest von 30.000 ist danach zu prüfen, ob und wieweit er auf CA und CB übergeht.

Offene Vorgruppen-Mindestkörperschaftsteuerbeträge der spaltenden Körperschaft gehen nach dem Verkehrswertverhältnis der Spaltungsmassen auf die neuen Körperschaften über.

Ist zum Spaltungsstichtag die dreijährige Mindestbestandsdauer noch nicht gegeben, führt dies bei der spaltenden Körperschaft dennoch nicht zu einer selbständigen Steuerpflicht für die Jahre bis zur Spaltung, da mit der Vermögensübernahme durch die neuen Körperschaften ein Fortsetzungstatbestand gegeben ist.

1786a

Bei der gruppeninternen nicht verhältniswahrenden Aufspaltung zur Neugründung gelten die Aussagen in der Rz 1786 mit der Maßgabe, dass die Regelungen des § 37 UmgrStG zu beachten sind. Die Unternehmensgruppe bleibt bestehen, es kann sich die finanzielle Verbindung verschieben.

Beispiel:

Gegenüber den Angaben im Beispiel in Rz 1786 soll eine entflechtende Aufspaltung zur Neugründung dahingehend erfolgen, dass der Gruppenträger A Alleingesellschafter von CA und das Gruppenmitglied B Alleingesellschafter von CB wird.

Liegen die Voraussetzungen für einen steuerneutralen Tausch nach § 37 UmgrStG vor, ändert sich bei A hinsichtlich der Firmenwertabschreibung dahingehend etwas, als er diese bis zur Spaltung auf die ursprünglichen 75% an C in Bezug auf die beiden Teilbetriebe vorgenommen hat, während er nach der Spaltung zu 100% an der CA beteiligt ist, der aber nur der eine Teilbetrieb gehört. A kann daher nur mehr 60% des ursprünglichen Betrages und damit 12.000 jährlich geltend machen.

Das Gruppenmitglied B kann auf die nunmehr 100-prozentige Beteiligung an CB keine Firmenwertabschreibung vornehmen, da es vor der Spaltung auf die angeschaffte 25%-Beteiligung an C keine solche vornehmen konnte und der Zuerwerb von 75% daran nichts ändert.

6.7.3.1.1.2. Gruppeninterne Aufspaltung zur Aufnahme

1786b

Bei gruppeninternen Aufspaltungen zur Aufnahme mit Anteilsgewährung geht das Vermögen des spaltenden Gruppenmitglieds auf andere übernehmende Gruppenmitglieder oder auch den Gruppenträger über und kommen die spaltungsveranlasst gewährten Anteile an den übernehmenden Gruppenmitgliedern den Anteilsinhabern des spaltenden Gruppenmitglieds zu. Die um die aufgespaltene Körperschaft verminderte Unternehmensgruppe besteht weiter, es kann sich unter Umständen eine Verschiebung der finanziellen Verbindungen ergeben. Zu den mit der Änderung der Unternehmensgruppe verbundenen Verpflichtungen siehe Rz 1786.

Beispiel:

Der Gruppenträger G besitzt als Gruppenmitglieder vier hundertprozentige Tochtergesellschaften A, B, D und E. Die spaltende Beteiligungskörperschaft C gehört zu 60% der beteiligten Körperschaft A und zu 40% der beteiligten Körperschaft B. Auf Grund der Aufspaltung gehen der Betrieb auf das dem Gruppenträger G zu 100% gehörende Gruppenmitglied D und die Beteiligung an einer gruppenfremden Kapitalgesellschaft auf das dem Gruppenträger G zu 100% gehörende Gruppenmitglied E über. Umtauschverhältnisbedingt erhalten A und B neue Anteile an den übernehmenden Körperschaften D und E. Dadurch sinken die Beteiligungen des Gruppenträgers G an D und E. Sollten die Beteiligungen auf 50% oder weniger sinken, geht zwar die ausreichende finanzielle Beteiligung von G verloren, gleichzeitig ergibt sich eine ausreichende finanzielle Verbindung von A oder B an D und E, sodass der Bestand der Unternehmensgruppe nicht gefährdet ist.

Bleibt der Gruppenträger G an D und E ausreichend beteiligt, verändert sich die von G geltend gemachte Firmenwertabschreibung ungeachtet des umtauschbedingten Absinkens nicht. Die neuen Anteile von A und B an den übernehmenden Körperschaften vermitteln in diesem Fall mangels einer mehr als 50-prozentigen Quote keine Firmenwertabschreibung.

Sollte A an der übernehmenden Körperschaft D ausreichend beteiligt sein, kann A im Hinblick auf das in § 36 UmgrStG verankerte Fehlen eines Veräußerungs-Anschaffungs-Tatbestandes hinsichtlich des Ersetzens der C-Beteiligung durch die D-Beteiligung die auf die Beteiligung an C vorgenommene Firmenwertabschreibung auf die Beteiligung

an D fortsetzen, da D den die Firmenwertabschreibung begründenden Betrieb übernommen hat; in diesem Fall verliert G eine allfällige Firmenwertabschreibung auf D. Die Firmenwertabschreibung kann A unverändert davon fortsetzen, ob er zB 60% oder 54% erhält.

Vor- oder Außergruppenverluste der spaltenden Körperschaft gehen nach Maßgabe des auf § 21 UmgrStG verweisenden § 35 UmgrStG auf die übernehmenden Körperschaften über und werden ab dem dem Spaltungsstichtag folgenden Veranlagungszeitraum

- bei den übernehmenden beteiligten Körperschaften zu Außergruppenverlusten und
- bei dem übernehmenden Gruppenträger zu vortragsfähigen Verlusten, die unter die 75%-Begrenzung des § 2 Abs. 2b EStG 1988 in Verbindung mit § 7 Abs. 2 KStG 1988 fallen.

Ob vortragsfähige Vor- und Außergruppenverluste übernehmender Gruppenmitglieder bzw. vortragsfähige Verluste des Gruppenträgers weiterbestehen, ist nach dem nach § 35 UmgrStG maßgebenden § 21 UmgrStG zu beurteilen.

Zur Mindestkörperschaftsteuer und zur Mindestbestandsdauer siehe Rz 1786.

1786c

Bei gruppeninternen Konzernaufspaltungen ist wie bei Verschmelzungen eine Up-stream-Aufspaltung und eine Down-stream-Aufspaltung möglich.

- Bei einer Up-stream-Aufspaltung einer Beteiligungskörperschaft geht das Vermögen auf die beteiligte(n) Körperschaft(en) oder auch auf den beteiligten Gruppenträger nach Maßgabe des Spaltungs- und Übernahmsvertrages über. Analog zur Verschmelzung ergeben sich aus dem Unterschied zwischen der wegfallenden Beteiligung und dem übernommenen Vermögen steuerneutrale Buchgewinne oder Buchverluste. Firmenwertabschreibungen auf die Beteiligung an der spaltenden Körperschaft enden mit dem steuerlichen Untergang der Körperschaft. Die Unternehmensgruppe wird kleiner, bleibt im übrigen aber aufrecht. Zu den mit der Änderung der Unternehmensgruppe verbundenen Verpflichtungen siehe Rz 1786.

  Beispiel:

  Die Unternehmensgruppe besteht aus dem Gruppenträger A (Wirtschaftsjahr = Kalenderjahr) und den Gruppenmitgliedern B (100-prozentige Tochter von A), C (Anteilsinhaber sind A zu 75% und B zu 25%, Wirtschaftsjahr = Kalenderjahr), D (75-prozentige Tochter von C) und E (100-prozentige Tochter von C).

  Auf Grund der Up stream-Konzern-Aufspaltung von C zum 31.3.01 (Firmenbucheintragung am 3.12.01) übernehmen das Vermögen mit 1.4.01 der Gruppenträger A und die beteiligte Körperschaft B. Bei A und B entsteht im Unterschiedsbetrag zwischen der wegfallenden Beteiligung und dem Buchwert des übernommenen Vermögens ein steuerneutraler Buchgewinn oder Buchverlust. Mit dem

Wegfall der Beteiligung am 3.12.01 endet für A die Firmenwertabschreibung; da die Beteiligung nicht das gesamte Wirtschaftsjahr 01 besteht, kann das Firmenwertabschreibungs-Fünfzehntel letztmalig bei der Veranlagung für 00 abgesetzt werden. A und B bekommen neben den Teilbetrieben jeweils eine Beteiligung an einer Beteiligungskörperschaft. Die von der spaltenden Körperschaft begonnene Firmenwertabschreibung geht nach den Verhältnissen der einzelnen Beteiligung auf A und B über.

Hinsichtlich der steuerlichen Behandlung von vortragsfähigen Verlusten siehe Rz 1786b.

Zur Vorgruppen-Mindestkörperschaftsteuer und zur Mindestbestandsdauer siehe Rz 1786.

- Bei einer Down-stream-Aufspaltung einer beteiligten Körperschaft geht das Vermögen nach Maßgabe des Spaltungs- und Übernahmsvertrages auf die Beteiligungskörperschaften über. Die Beteiligungen an den übernehmenden Körperschaften werden wie bei einer Verschmelzung durch diese an die Anteilsinhaber der spaltenden Körperschaft durchgeschleust.

  Beispiel:

  Die beteiligte Körperschaft K wird zum 31.12.01 auf ihre gruppenzugehörigen 100-prozentigen Tochterkörperschaften To1 und To2 aufgespalten. Auf To1 geht der Betrieb über, auf To2 die Beteiligungen an den gruppenfremden Körperschaften F und G und der Beteiligungskörperschaft H.

  Mit 1.1.02 ist To2 im Besitz dreier Beteiligungen. Während die spaltungsbedingt zur eigenen Beteiligung gewordene 100%-To2-Beteiligung an den zu 75% an K beteiligten Gruppenträger GT und der zu 25% an A beteiligten gruppenfremde Körperschaft O herausgegeben wird, ist To2 nunmehr beteiligte Körperschaft gegenüber H.

  Die von K begonnene Firmenwertabschreibung auf die Beteiligung an To1 kann vom Gruppenträger GT im nunmehrigen Beteiligungsausmaß von 75% fortgesetzt werden. Da To2 eine vermögensverwaltende Gesellschaft war, konnte GT keine Firmenwertabschreibung vornehmen.

  Der Gruppenträger GT hatte auf die angeschaffte Beteiligung an K eine Firmenwertabschreibung begonnen. Der Austausch der wegfallenden 75%-K-Beteiligung gegen die To1- und To2-Beteiligung ist steuerneutral. GT kann auf die übernommene To1-Beteiligung wegen der Übernahme des Betriebes von K die Firmenwertabschreibung fortsetzen.

Übergehende vortragsfähige Vor- oder Außergruppenverluste des spaltenden Gruppenmitglieds werden nach Maßgabe des auf § 21 UmgrStG verweisenden § 35 UmgrStG ab dem dem Spaltungsstichtag folgenden Veranlagungszeitraum objektbezogen zu Außergruppenverlusten.

Zur Vorgruppen-Mindestkörperschaftsteuer und zur Mindestbestandsdauer siehe Rz 1786.

6.7.3.1.2. Gruppeninterne Aufspaltung des Gruppenträgers

6.7.3.1.2.1. Gruppeninterne Aufspaltung zur Neugründung

1786d

Im Falle der Aufspaltung des Gruppenträgers zur Neugründung entstehen mindestens zwei neue Körperschaften, denen das Vermögen des Gruppenträgers nach Maßgabe des Spaltungsplans zukommt. Damit geht die Unternehmensgruppe unter.

6.7.3.1.2.2. Gruppeninterne Aufspaltung zur Aufnahme

1786e

Als gruppeninterne Aufspaltung des Gruppenträgers zur Aufnahme kommt nur eine Downstream-Konzern-Aufspaltung auf mindestens zwei Gruppenmitglieder in Betracht. Damit endet die Unternehmensgruppe.

6.7.3.2. Gruppeninterne Abspaltungen

6.7.3.2.1. Gruppeninterne Abspaltung eines Gruppenmitglieds

6.7.3.2.1.1. Gruppeninterne Abspaltung zur Neugründung

1786f

Bei der verhältniswahrenden Abspaltung eines Gruppenmitglieds zur Neugründung überträgt dieses begünstigtes Vermögen auf eine oder mehrere neue Körperschaft(en), wobei die spaltungsgeborenen Anteile der (den) beteiligten Körperschaft(en) oder dem beteiligten Gruppenträger zukommen. Im Hinblick auf die spaltungsrechtliche "Zerlegung" des spaltenden Mitglieds in eine verminderte und eine neue ergänzte Körperschaft ändert sich am Bestand der Unternehmensgruppen nichts, die neue(n) Körperschaft(en) gehören damit ab Beginn der bestehenden Unternehmensgruppe an; für sie beginnt daher nicht eine neue Dreijahresfrist. Die Abspaltung(en) ist (sind) dem Finanzamt anzuzeigen.

Beim abspaltenden Gruppenmitglied ergibt sich in Höhe des Buchwertes des übertragenen Vermögens ein steuerneutraler Buchverlust oder Buchgewinn. Bei dem (den) Anteilsinhabern des abspaltenden Gruppenmitglieds werden die Buchwerte der Beteiligung an der spaltenden Körperschaft nach den Verkehrswertverhältnisses abgestockt und der Abstockungsbetrag als Buchwert(e) der neuen Beteiligung(en) angesetzt.

> *Beispiel:*
>
> *Die Unternehmensgruppe besteht aus dem Gruppenträger A und dem 100-prozentig verbundenen Gruppenmitglied B und deren 100-prozentige Beteiligungskörperschaft C. B spaltet zum 30.6.01 einen Teilbetrieb in die neue Körperschaft D und die Beteiligung an C in die neue Körperschaft E ab. Die Unternehmensgruppe erweitert sich mit 1.7.01 um die neuen Körperschaften E und D, wobei der Gruppenträger die 100-prozentigen Beteiligungen an ihnen hält.*

Hat die beteiligte Körperschaft oder der Gruppenträger auf die Beteiligung am abspaltenden Gruppenmitglied eine Firmenwertabschreibung begonnen, kann diese im Hinblick auf die nach § 36 UmgrStG steuerneutrale "Zerlegung" der Beteiligung und des Buchwertes in einen

verminderten Anteils und einen die Verminderung übernehmenden (formell neuen) Anteil fortgesetzt werden.

Fortsetzung des Beispiels:

A hat auf die erworbene Beteiligung an B die Firmenwertabschreibung begonnen. Da D einen Teilbetrieb übernimmt, vermindert sich verkehrswertverhältnisabhängig die Firmenwertabschreibung hinsichtlich der Beteiligung an B und setzt sich der verminderte Teil in der von A gehaltenen neuen Beteiligung an D fort.

Werden Beteiligungen an Beteiligungskörperschaften abgespalten, setzt die neue Körperschaft die vom abspaltenden Gruppenmitglied begonnene Firmenwertabschreibung fort.

Fortsetzung des Beispiels:

B hat auf die erworbene Beteiligung an C die Firmenwertabschreibung begonnen. Die neue Körperschaft E setzt die begonnene Firmenwertabschreibung fort.

Vor- oder Außergruppenverluste des abspaltenden Gruppenmitglieds gehen nach Maßgabe des nach § 35 UmgrStG anzuwendenden § 21 UmgrStG auf die neue(n) Körperschaft(en) über und stellen Außergruppenverluste dar.

1786g

Zu einer nicht verhältniswahrenden Abspaltung eines Gruppenmitglieds zur Neugründung kann es kommen, wenn an diesem zwei oder mehrere Gruppenmitglieder oder auch der Gruppenträger beteiligt sind. Die spaltungsgeborenen Anteile kommen den Anteilsinhabern nach Maßgabe des Spaltungsplans abweichend von der bis zur Spaltung gegebenen Beteiligungsverhältnissen zu. An der Gruppenzugehörigkeit der neuen Körperschaften ändert dies nichts.

Beispiel:

Die beteiligten Körperschaften A und B sind zu 51% bzw. 49% an der Beteiligungskörperschaft C beteiligt. C spaltet je einen Teilbetrieb in die neuen Körperschaften C1 und C2 ab und behält das Liegenschaftsvermögen. Laut Spaltungsplan erfolgt eine entflechtende Spaltung dahingehend, dass A Alleingesellschafterin von C1 und B Alleingesellschafterin von C2 wird. Nach § 37 UmgrStG ist steuerlich dabei zunächst von einer fiktiven verhältniswahrenden Abspaltung mit einem nachfolgenden Anteilstausch auszugehen. Die von A auf die Beteiligung an C begonnene Firmenwertabschreibung im Ausmaß von 51% der Bemessungsgrundlage betreffend die beiden Teilbetriebe endet für diese Beteiligung mit der Spaltung mangels eines Betriebes. Liegen die Voraussetzungen des § 37 UmgrStG für einen steuerneutralen Anteilstausch vor (A hat zunächst 51% an C1 steuerneutral erworben und in der Folge tauschbedingt die restlichen 49%), setzt A die Firmenwertabschreibung in jenem Ausmaß fort, das sich auf den Firmenwertanteil des von C1 übernommenen Teilbetrieb bezieht. B konnte auf die Beteiligung an C mangels einer ausreichenden finanziellen Verbindung keine Firmenwertabschreibung vornehmen; im Ausmaß des zugewachsenen Anteils iHv 51% kann B die Firmenwertabschreibung fortsetzen.

Hatten A und B vor der Spaltung eine Gruppenmitglieder-Beteiligungsgemeinschaft gebildet, konnte auch B auf seine 49-prozentige Beteiligung an C die Firmenwertabschreibung quotal vornehmen. Nach der Abspaltung kann B die Firmenwertabschreibung in jenem quotalen Ausmaß fortsetzen, das sich auf den von C2 übernommenen Teilbetrieb bezieht.

6.7.3.2.1.2. Gruppeninterne Abspaltung zur Aufnahme

1786h

Die Abspaltung eines Gruppenmitglieds zur Aufnahme ist in der Wirkung ein der Konzerneinbringung entsprechender Vorgang. Soweit es zu einer Anteilsgewährung kommt, erwerben diese die beteiligte(n) Körperschaft(en) oder der Gruppenträger, ohne dass sich der Bestand der Unternehmensgruppe ändert. Soweit auf Grund einer Down-stream-, Up-stream- oder Side-stream-Abspaltung auf eine Gegenleistung verzichtet wird, bleiben die finanziellen Verbindungen unverändert bestehen.

Hinsichtlich der Firmenwertabschreibung gelten die Aussagen in Rz 1786f entsprechend.

Zur Behandlung vortragsfähiger Verluste siehe die Aussagen in Rz 1786c.

6.7.3.2.2. Gruppeninterne Abspaltung des Gruppenträgers

6.7.3.2.2.1. Abspaltung zur Neugründung

1786i

Die Abspaltung des Gruppenträgers zur Neugründung bewirkt, dass auf Grund der Anteilsgewährung an den (die) Anteilsinhaber des Gruppenträgers die neue(n) Körperschaft(en) nicht in die Unternehmensgruppe einbezogen werden können. Soweit spaltungsveranlasst Beteiligungen an Gruppenmitgliedern auf die neue(n) Körperschaft(en) übergehen, scheiden diese mit dem dem Spaltungsstichtag folgenden Tag aus der Unternehmensgruppe aus. Sollten Gruppenmitglieder diesbezüglich vor Ablauf der Mindestzugehörigkeit ausscheiden, kommt es zur Rückabwicklung und selbständigen Steuerpflicht.

6.7.3.2.2.2. Gruppeninterne Abspaltung zur Aufnahme

1786j

Die gruppeninterne Abspaltung zur Aufnahme ist down-stream auf unmittelbar oder mittelbar mit dem Gruppenträger finanziell verbundene Gruppenmitglieder möglich. Dabei ist sowohl eine Abspaltung mit Anteilsgewährung an den (die) Anteilsinhaber des Gruppenträgers als auch unter Verzicht auf eine Anteilsgewährung möglich. Im Falle der Anteilsgewährung an den (die) Anteilsinhaber des Gruppenträgers kann es zum Ausscheiden des übernehmenden Gruppenmitglieds kommen, im Fall des Verzichtes auf eine Anteilsgewährung ändert sich nichts an der finanziellen Verbindung.

Beispiel:

Die Unternehmensgruppe besteht aus dem Gruppenträger A und dem 100-prozentig verbundenen Gruppenmitglied B und deren 100-prozentige Beteiligungskörperschaft C. Alle gruppenangehörigen Körperschaften bilanzieren zum 31.12. A spaltet zum 31.12.01 einerseits einen Teilbetrieb in B unter Verzicht auf eine Anteilsgewährung und andererseits die Beteiligung an einer gruppenfremden Körperschaft in C mit Anteilsgewährung ab.

Die Teilbetriebsabspaltung ändert mangels einer Anteilsgewährung an der finanziellen Verbindung zu B nichts. Der Teilbetrieb geht spaltungsbedingt in das Eigentum von B über. Ist B eine betriebsführende Körperschaft, ändert sich an der begonnenen Firmenwertabschreibung nichts. Ist B eine vermögensverwaltende Körperschaft, kann durch die Übernahme des Teilbetriebes eine Firmenwertabschreibung nicht begründet werden.

Die Beteiligungsabspaltung bewirkt, dass die spaltungsgeborenen Anteile dem (den) Anteilsinhabern des Gruppenträgers zukommen und die Beteiligung von B an C vermindern. Sinkt die Beteiligung auf 50% oder weniger, endet die Gruppenzugehörigkeit.

Vortragsfähige Verluste des Gruppenträgers gehen nach dem nach § 35 UmgrStG maßgebenden § 21 UmgrStG objektbezogen auf das übernehmende Gruppenmitglied über. Soweit übergehende vortragsfähige Verluste in der Zeit des Bestehens der Unternehmensgruppe entstanden sind, stellen sie keine Außergruppenverluste, sondern sofort im nächsten Jahresergebnis verrechenbare Verluste dar. Soweit die übergehenden vortragsfähigen Verluste aus der Vorgruppenzeit stammen, werden sie zu Außergruppenverlusten.

Fortsetzung des Beispiels:

Der abgespaltene Teilbetrieb wird seit sechs Jahren vom Gruppenträger A unterhalten. Zum Spaltungsstichtag wird ein objektbezogen auf den Teilbetrieb entfallender noch nicht verrechneter vortragsfähiger Verlust von 60.000 ermittelt, der mit 20.000 auf die Zeit vor Bildung der Unternehmensgruppe und mit 40.000 auf die Zeit in der Unternehmensgruppe entfällt. Das Gruppenmitglied B übernimmt die vortragsfähigen Verluste. Im Rahmen der Einkommensermittlung für das Jahr 02 erzielt B einen Jahresgewinn von 10.000 und saldiert ihn mit dem übernommenen Verlust iHv 40.000, sodass dem Gruppenträger ein Einkommen von -30.000 zuzurechnen ist. Die übernommenen 20.000 sind zu Außergruppenverlusten geworden und können gegen nachfolgende Gewinne zu 100% verrechnet werden.

6.7.4. Spaltung bei Vorliegen mitbeteiligter Gruppenfremder

6.7.4.1. Aufspaltung eines Gruppenmitglieds bei Mitbeteiligung von Gruppenfremden

6.7.4.1.1. Aufspaltung zur Neugründung

1787

Das spaltende Gruppenmitglied geht steuerlich mit Ablauf des Spaltungsstichtages unter, mindestens zwei neue steuerlich mit Beginn des dem Spaltungsstichtag folgenden Tages

entstehende Körperschaften übernehmen das Vermögen. Die spaltungsgeborenen Anteile gehen auf den/die Anteilsinhaber des spaltenden Gruppenmitglieds über.

Bei verhältniswahrenden Aufspaltungen ändert sich an der finanziellen Verbindung der beteiligten Körperschaft(en) oder des Gruppenträgers an den neuen Gesellschaften nichts, die Unternehmensgruppe bleibt im Wege der neuen Gesellschaften bestehen. Zu den mit der Änderung der Unternehmensgruppe verbundenen Verpflichtungen siehe Rz 1786.

Beispiel:

Die Unternehmensgruppe besteht aus dem Gruppenträger A und dem Gruppenmitglied B. Gesellschafter von B sind zu 60% A und zu 40% die Körperschaft C. Anlässlich der Aufspaltung von B übernimmt die neue Körperschaft B1 den Betrieb und die neue Körperschaft B2 Finanzanlagen und das Realvermögen. A ist nunmehr mit 60% an B1 und B2 beteiligt, beide sind als Rechtsnachfolger Gruppenmitglieder.

Bei nichtverhältniswahrenden Aufspaltungen hängt es von der Aufteilung der Beteiligungen an den neuen Gesellschaften ab, welche in der Unternehmensgruppe verbleibt und welche ausscheidet.

Fortsetzung des Beispiels:

Wird eine entflechtende Spaltung dahingehend vereinbart, dass A Alleingesellschafterin von B1 und C Alleingesellschafterin von B2 wird, ist B2 kein Gruppenmitglied. Die Fortsetzung der von A begonnenen Firmenwertabschreibung auf die Beteiligung an B hängt davon ab, ob der Betrieb der spaltenden Gesellschaft von B 1 übernommen wird. Wird nur ein Teilbetrieb übernommen, vermindert sich die Firmenwertabschreibung entsprechend.

6.7.4.1.2. Aufspaltung zur Aufnahme

1787a

Bei der Aufspaltung eines Gruppenmitglieds zur Aufnahme übernehmen andere Gruppenmitglieder oder unter anderem auch der Gruppenträger das Vermögen. Sind an der spaltenden Körperschaft Gruppenfremde beteiligt, kann es zu einer Erhöhung oder Verminderung der Beteiligungen an den übernehmenden Gruppenmitgliedern kommen.

Beispiel:

An der aufspaltenden Beteiligungskörperschaft B sind die beteiligte Körperschaft A – eine 75%-Tochter des Gruppenträgers Z - zu 60% und die gruppenfremde Körperschaft X zu 40% beteiligt. Der Teilbetrieb 1 der spaltenden Körperschaft B geht auf das Gruppenmitglied C über, an dem A zu 70% beteiligt ist, der Teilbetrieb 2 geht auf A über.

Auf Grund der Vermögensübertragung des TB1 auf C gehen die spaltungsgeborenen Anteile auf die Anteilsinhaber von B, somit auf die beteiligte Körperschaft A und X über. Damit erhöht sich umtauschverhältnisbedingt die Beteiligung von A an C.

Auf Grund der Vermögensübertragung des TB2 auf A geht die Beteiligung von A an B unter, X erhält als Ersatz für den untergegangenen Anteil von 40% an B einen Anteil an A. Dadurch sinkt die Beteiligung des an A beteiligten Gruppenträgers Z

umtauschverhältnisbedingt ab. Sollte sie auf 50% oder weniger sinken, ist die Gruppenzugehörigkeit von A beendet; hat die Unternehmensgruppe nur die genannten Körperschaften umfasst, wird sie damit insgesamt beendet.

Die von A auf die Beteiligung an B vorgenommene Firmenwertabschreibung kann hinsichtlich des TB 1 durch die zusätzliche Beteiligung an C im Ausmaß des auf den TB1 entfallenden Firmenwertanteils fortgesetzt werden, ohne dass die bis zur Spaltung vorgenommene Firmenwertabschreibung auf die Beteiligung an C eingeschränkt wird.

Die von A auf die Beteiligung an B vorgenommene Firmenwertabschreibung an C hinsichtlich des TB2 endet auf Grund des mit der spaltungsbedingten Übernahme des TB2 verbundenen Wegfalls der Beteiligung an C.

Die vom Gruppenträger Z auf die Beteiligung an A vorgenommene Firmenwertabschreibung verändert sich ungeachtet des Absinkens auf Grund der neuen Beteiligung von X an A auf ein die finanzielle Verbindung nicht unterbrechendes Ausmaß nicht.

6.7.4.2. Abspaltung eines Gruppenmitglieds bei Mitbeteiligung von Gruppenfremden

6.7.4.2.1. Abspaltung zur Neugründung

1787b

Die verhältniswahrende Abspaltung zur Neugründung ändert auch bei Vorliegen von gruppenfremden Anteilsinhabern nichts am Fortbestand der Unternehmensgruppe mit der neuen Körperschaft.

Bei der nicht verhältniswahrenden Abspaltung zur Neugründung hängt es von der Aufteilung der Beteiligungen am spaltenden Gruppenmitglied und an der neuen Körperschaft ab, ob die Gruppenzugehörigkeit bestehen bleibt oder nicht.

Beispiel:

An der abspaltenden Beteiligungskörperschaft B sind die beteiligte Körperschaft A zu 60% und die gruppenfremde Körperschaft X zu 40% beteiligt. Der Teilbetrieb 1 der spaltenden Körperschaft B geht auf die neue Körperschaft B1 über. Im Falle einer entflechtenden Abspaltung bleibt B Gruppenmitglied, wenn die beteiligte Körperschaft Alleingesellschafterin wird.

6.7.4.2.2. Abspaltung zur Aufnahme

1787c

Die verhältniswahrende Abspaltung zur Aufnahme durch Gruppenmitglieder führt zur Gewährung von Anteilen an die am abspaltenden Gruppenmitglied Beteiligten. Die Beteiligung beteiligter Körperschaften an dem (den) übernehmenden Gruppenmitgliedern vermindert sich dadurch. Sinkt sie auf 50% oder weniger ab, ist die finanzielle Verbindung in Summe mit der neuen Beteiligung von Gruppenmitgliedern an der übernehmenden Körperschaft weiterhin gegeben.

Bei nichtverhältniswahrenden Abspaltungen hängt es von der Aufteilung der Beteiligungen an den neuen Gesellschaften ab, welche in der Unternehmensgruppe verbleibt und welche ausscheidet.

Beispiel (aufbauend auf das Beispiel in Rz 1787a):

An der abspaltenden Beteiligungskörperschaft B sind die beteiligte Körperschaft A zu 60% und die gruppenfremde Körperschaft X zu 40% beteiligt. Der Teilbetrieb TB1 der spaltenden Körperschaft B geht auf das Gruppenmitglied C über, an dem A zu 70% beteiligt ist, der Teilbetrieb TB2 geht auf A über, das Restvermögen verbleibt bei B.

Durch die Vermögensübertragung des TB1 auf C ändert sich gegenüber dem Vorbeispiel nur dahingehend etwas, als bei der spaltenden Körperschaft B ein (steuerneutraler) Buchverlust bei positivem Buchwert des TB1 und Buchgewinn bei negativem Buchwert des TB1 entsteht.

Durch die Vermögensübertragung des TB2 auf A ändern sich die Beteiligungsverhältnisse an der spaltenden Körperschaft B nicht, X erhält als Ersatz für den wertmäßig gesunkenen 40%-Anteil an B einen Anteil an A. Dadurch sinkt die Beteiligung des an A beteiligten Gruppenträgers umtauschverhältnisbedingt ab. Sollte sie auf 50% oder weniger sinken, ist die Gruppenzugehörigkeit von A beendet.

6.7.5. Spaltung aus der oder in die Unternehmensgruppe

6.7.5.1. Abspaltung auf einen Gruppenfremden

1787d

Spaltet ein Gruppenmitglied begünstigtes Vermögen auf eine gruppenfremde Körperschaft ab, kommt die Gegenleistung der (den) beteiligten Körperschaft(en) oder auch dem Gruppenträger oder gruppenfremden Anteilsinhabern zu.

Die Firmenwertabschreibung der beteiligten Körperschaft oder des Gruppenträgers auf die Beteiligung an der abspaltenden Körperschaft sinkt bei Abspaltung von Betrieben oder Teilbetrieben nach Maßgabe des Wertes des wegfallenden Vermögens.

Der Übergang vortragsfähiger Vor- oder Außergruppenverluste auf die übernehmende Körperschaft richtet sich nach dem nach § 35 UmgrStG maßgebenden § 21 UmgrStG.

Sollte das die Gegenleistung empfangende Gruppenmitglied oder der Gruppenträger eine mehr als 50-prozentige Beteiligung erhalten, kann die übernehmende Körperschaft nach Maßgabe der allgemeinen Voraussetzungen des § 9 KStG 1988 in die Unternehmensgruppe aufgenommen werden.

6.7.5.2. Abspaltung durch einen Gruppenfremden

1787e

Bei der Abspaltung von begünstigtem Vermögen durch gruppenfremde Körperschaften auf Gruppenmitglieder oder den Gruppenträger kommt die Gegenleistung dem/den Anteilsinhaber(n) der spaltenden Körperschaft zu. Da die Beteiligung der beteiligten

Körperschaft(en) oder/und des Gruppenträgers an der abspaltenden Körperschaft dadurch sinkt, kann die finanzielle Verbindung zu dieser verloren gehen.

Bleibt die Verbindung erhalten, vermindert sich die laufende Firmenwertabschreibung auf die Beteiligung an der spaltenden Körperschaft auf den gesunkenen Prozentsatz. Die auf die spaltende Körperschaft übergehenden vortragsfähigen Verluste werden zu Außergruppenverlusten.

6.8. Spaltung und atypisch stille Beteiligung

6.8.1. Allgemeines

1788

Die Spaltung ist ein durch das SpaltG geregelter Vermögenstransfer auf eine neue oder übernehmende Kapitalgesellschaft. Hat sich jemand am Unternehmen der übertragenden oder übernehmenden Gesellschaft als atypisch stiller Gesellschafter im Sinne des § 179 UGB beteiligt, berührt diese Beteiligung den Spaltungsvorgang im Sinne des SpaltG nicht.

Steuerlich fällt der mit der Übertragung von Vermögen im Sinne des § 12 UmgrStG verbundene Spaltungsvorgang auf jeden Fall unter Art. VI UmgrStG. Es ist allerdings zu bedenken, dass die atypisch stille Gesellschaft eine Mitunternehmerschaft darstellt, die in Form eines Zusammenschlusses innerhalb oder außerhalb des Art. IV UmgrStG zustande gekommen ist. Die Kapitalgesellschaft, an der eine atypisch stille Beteiligung besteht, hat ihren (Teil)Betrieb auf diese stille Mitunternehmerschaft gegen Gewährung eines Gesellschafterrechts übertragen und verfügt daher lediglich über einen Mitunternehmeranteil an der mit dem (den) stillen Gesellschafter(n) gebildeten Mitunternehmerschaft.

Sollte der stille Gesellschafter nicht spaltungsbedingt ausscheiden (VwGH 28.11.2001, 97/13/0078 zur Umwandlung) sondern eine Fortsetzungsklausel im Gesellschaftsvertrag verankert haben, ist zur Abbildung des Spaltungsvorgangs ein zweistufiges Vorgehen nötig. Die Rechtsfolgen sind in den Gesellschaftsverträgen mit den atypisch stillen Gesellschaftern entsprechend den Ausführungen in Rz 1789 und Rz 1790 darzustellen.

6.8.2. Abspaltung zur Neugründung einer Kapitalgesellschaft, an deren Unternehmen eine atypisch stille Beteiligung besteht

1789

Da das abzuspaltende Vermögen steuerlich der stillen Mitunternehmerschaft zuzurechnen ist, die aus der Kapitalgesellschaft und dem atypisch Stillen gebildet wird, hängt die steuerliche Beurteilung von der Rechtsstellung des stillen Mitunternehmers nach der Spaltung ab:

- Soll der stille Mitunternehmer am Gesamtvermögen beteiligt bleiben, ist der Spaltungsvorgang zweistufig darzustellen:
  - Die stille Mitunternehmerschaft nimmt zunächst eine verhältniswahrende Abteilung zur Neugründung im Sinne des Art. V UmgrStG insofern vor, als das zu spaltende Vermögen zunächst auf die neue stille Mitunternehmerschaft, die bei der neuen Kapitalgesellschaft entstehen soll, übergeht. Die spaltende Kapitalgesellschaft und der stille Mitunternehmer sind nunmehr an beiden stillen Mitunternehmerschaften gleich beteiligt.
  - Die spaltende Körperschaft überträgt eine juristische Sekunde später den an der neuen Mitunternehmerschaft entstandenen Mitunternehmeranteil auf die übernehmende Körperschaft. Die Abspaltung von Vermögen nach dem SpaltG ist daher ertragsteuerlich als Abspaltung eines Mitunternehmeranteiles zu werten. Nach erfolgter Durchführung besteht bei der spaltenden Körperschaft weiterhin eine um das übertragene Vermögen verringerte Mitunternehmerschaft mit dem Stillen. Bei der neuen Körperschaft, auf die das Vermögen abgespalten wird, entsteht eine Mitunternehmerschaft mit dem atypisch Stillen, wobei auf die neue Körperschaft und den atypisch Stillen der abteilungsgeborene Mitunternehmeranteil (der das übertragene Vermögen repräsentiert) steuerlich übertragen wird.

  Beispiel:

  A hat sich atypisch still am Unternehmen der B-GmbH beteiligt. Steuerlich ist A zu 20% und die B-GmbH zu 80% an der stillen Mitunternehmerschaft beteiligt. Auf Grund der Abspaltung eines Teilbetriebes auf die neue C-GmbH im Ausmaß von 50% des Verkehrswertes des Vermögens der B-GmbH und der Fortsetzungsklausel des A ist zunächst eine nach den Vorschriften des Art V UmgrStG zu vereinbarende verhältniswahrende Realteilung dahingehend vorzunehmen, dass der abzuspaltende Teilbetrieb auf die neue Schwester-Mitunternehmerschaft übergeht; A und die B-GmbH sind nunmehr an der ursprünglichen und der neuen stillen Mitunternehmerschaft jeweils mit 20% bzw. 80% beteiligt. Nunmehr spaltet die B-GmbH spaltungsrechtlich den Teilbetrieb und steuerrechtlich den Mitunternehmeranteil an der neuen stillen Mitunternehmerschaft auf die neue (spaltungsgeborene) C-GmbH ab. Neben der bisherigen stillen Mitunternehmerschaft, an der unverändert A zu 20% und die B-GmbH zu 80% beteiligt sind, besteht die neue stille Mitunternehmerschaft, an der A mit 20% und die C-GmbH mit 80% beteiligt sind. Der mit der neuen C-GmbH zivilrechtlich abzuschließende Gesellschaftsvertrag ist kein Zusammenschluss iSd Art. IV UmgrStG, da nur ein spaltungsveranlasster und damit steuerneutraler Gesellschafterwechsel (die C-GmbH übernimmt die Mitunternehmerstellung der B-GmbH) in der neuen stillen Mitunternehmerschaft vorliegt.

- Soll der stille Mitunternehmer nur am Restvermögen der spaltenden Körperschaft beteiligt sein, kommt es ebenfalls zu einem zweistufigen Spaltungsvorgang:

- Im ersten Rechtsschritt kommt es zu einer nicht verhältniswahrenden Abteilung im Sinne des Art. V UmgrStG dahingehend, dass die spaltende Körperschaft das abzuspaltende Vermögen gegen Verminderung der Beteiligung an der stillen Mitunternehmerschaft übernimmt.
- Der zweite Rechtsschritt entspricht der in der ersten Variante dargestellten Abspaltung.

Nach erfolgter Durchführung besteht bei der spaltenden Körperschaft hinsichtlich des Restvermögens weiterhin eine um das übertragene Vermögen verringerte Mitunternehmerschaft mit dem stillen Mitunternehmer. Das abgespaltene Vermögen ist der neugegründeten Körperschaft unmittelbar zuzurechnen, die Beteilung an dieser ist dem oder den Anteilsinhabern der spaltenden Körperschaft zuzurechnen.

- Soll der stille Mitunternehmer nur am abgespaltenen Vermögen beteiligt sein, muss der Vorgang dreistufig dargestellt werden:
  - Der erste Rechtsschritt entspricht der in der ersten Variante dargestellten verhältniswahrenden Abteilung.
  - Im Hinblick auf die realteilungsbedingte Anwendungsvoraussetzung des § 27 Abs. 1 UmgrStG, dass jeder Mitunternehmer begünstigtes Vermögen erhalten muss, kommt es im zweiten Rechtsschritt zu einem Mitunternehmeranteilstausch im Rechtskleid einer weiteren Realteilung im Sinne des Art. V UmgrStG dahingehend, dass der stille Mitunternehmer seinen Anteil an der das Restvermögen haltenden stillen Mitunternehmerschaft gegen Übernahme eines Teiles des von der spaltenden Körperschaft gehaltenen Anteils an der das gespaltene Vermögen haltenden stillen Mitunternehmerschaft tauscht. Die Funktion des Tausches als Fall der Realteilung ist mit einer gedanklichen Vereinigung der beiden stillen Mitunternehmerschaften begründet. Dadurch kommt es bei der spaltenden Körperschaft hinsichtlich des Restvermögens zu einer Anteilsvereinigung und damit diesbezüglich zum Untergang der stillen Mitunternehmerschaft. Die stille Mitunternehmerschaft hinsichtlich des abgespaltenen Vermögens ändert sich dahingehend, dass der stille Mitunternehmer höher und die Körperschaft geringer beteiligt sind.
  - Der dritte Rechtsschritt entspricht der in der ersten Variante dargestellten Abspaltung des Teilvermögens bzw. steuerlich des Mitunternehmeranteils.

Nach erfolgter Durchführung ist das Restvermögen der spaltenden Körperschaft unmittelbar zuzurechnen. Die stille Mitunternehmerschaft hinsichtlich des abgespaltenen

Vermögens ändert sich nur dahingehend, dass an die Stelle der abspaltenden Körperschaft die neue Körperschaft im Wege der Gesamtrechtsnachfolge getreten ist.

Da es sich bei den dargestellten Vorgängen um Mehrfachumgründungen handelt, wird die Zusammenfassung auf einen Stichtag mittels eines Umgründungsplans im Sinne des § 39 UmgrStG erreicht werden können (siehe Rz 1874 ff).

6.8.3. Abspaltung zur Aufnahme einer Kapitalgesellschaft, an deren Unternehmen eine atypisch stille Beteiligung besteht

1790

Folgende Möglichkeiten sind gegeben:

- Soll der stille Mitunternehmer am Gesamtvermögen beteiligt bleiben, dh. nach der Abspaltung am Restvermögen der spaltenden Körperschaft und nur am abgespaltenen Vermögen und nicht auch am bestehenden Vermögen der übernehmenden Körperschaft beteiligt sein, entspricht die steuerliche Beurteilung der in Rz 1789 beschriebenen Vorgangsweise.
- Soll der stille Mitunternehmer durch eine Vertragsanpassung nicht am abgespaltenen, sondern nur am Restvermögen der spaltenden Körperschaft in einem höheren Ausmaß beteiligt werden, ist - wie schon in Rz 1789 dargestellt - eine nicht verhältniswahrende Realteilung nach Art V UmgrStG dahingehend zu unterstellen, dass die Körperschaft den abzuspaltenden Teilbetrieb als Abfindung für den Verzicht auf einen Teil ihres stillen Mitunternehmeranteils erhält und dadurch der stille Mitunternehmer in einem entsprechend höheren Ausmaß am verbleibenden Vermögen der stillen Mitunternehmerschaft beteiligt ist. Nunmehr kann die Körperschaft den ihr unmittelbar zuzurechnenden Teilbetrieb nach Art VI UmgrStG abspalten.
- Soll der stille Mitunternehmer nach der Abspaltung nur am abgespaltenen Vermögen beteiligt sein, kommt der in Rz 1789 dargestellte dreistufige Vorgang zur Anwendung.
- Soll der stille Mitunternehmer weiterhin am abgespaltenen Vermögen beteiligt sein und zusätzlich am Vermögen der übernehmenden Körperschaft beteiligt werden, liegt nach der Realteilung im Sinne des Art V UmgrStG und der Abspaltung ein Zusammenschluss mit der übernehmenden Körperschaft im Sinne des Art. IV UmgrStG vor.

  Beispiel:

  Sachverhalt wie im Beispiel zu Rz 1789 mit dem Unterschied, dass A auch am eigenen Vermögen der übernehmenden C-GmbH beteiligt wird. Steuerlich erfolgt nach der verhältniswahrenden Realteilung und der Abspaltung des den abgespaltenen Teilbetrieb repräsentierenden Mitunternehmeranteils ein Zusammenschluss, da die C-GmbH in die Mitunternehmerschaft ihren eigenen Betrieb oder ihr eigenes sonstiges

Vermögen überträgt und dafür zusätzliche Gesellschafterrechte erhält. Die Regelungen des Art IV UmgrStG sind zu beachten.

6.8.4. Abspaltung zur Aufnahme auf eine Kapitalgesellschaft, an deren Unternehmen eine atypisch stille Beteiligung besteht

1791

Auf Grund der atypisch stillen Beteiligung am Unternehmen der übernehmenden Körperschaft verfügt diese steuerlich nur über einen Mitunternehmeranteil am Betrieb der atypische stillen Gesellschaft. Die spaltungsbedingte Übertragung von Vermögen auf die übernehmende Körperschaft führt zunächst zu einem Übergang in das Vermögen dieser Körperschaft, dh. sie erwirbt steuerlich zu ihrem Mitunternehmeranteil das übertragene Vermögen.

- Sollte der stille Mitunternehmer auch nach der Abspaltung nur am bereits bestehenden Vermögen der übernehmenden Körperschaft beteiligt sein, ergibt sich hinsichtlich der Mitunternehmerschaft keine Änderung.
- Sollte der atypisch Stille auch am spaltungsbedingt zugegangenen Vermögen beteiligt werden, unterliegt die bestehende Mitunternehmerschaft einer Änderung. Das auf die Kapitalgesellschaft übertragene Vermögen wird eine juristische Sekunde später auf die bereits bestehende Mitunternehmerschaft übertragen, wodurch ein Zusammenschluss im Sinne des Art. IV UmgrStG ausgelöst wird.

6.9. Spaltung und Mindestkörperschaftsteuer

6.9.1. Mindestkörperschaftsteuer bei Aufspaltung

1792

Bei der Aufspaltung erlischt die übertragende Körperschaft. Die noch nicht verrechneten Beträge an Mindestkörperschaftsteuer gehen auf die neuen und/oder übernehmenden Körperschaften über. Die übergehende Mindestkörperschaftsteuer ist nach den Verkehrswerten des übertragenen Vermögens bzw. nach direkter Zuordenbarkeit den Rechtsnachfolgern zuzuweisen (siehe KStR 2001 Rz 1518).

6.9.2. Mindestkörperschaftsteuer bei Abspaltung

1793

Bei der Abspaltung bleibt die übertragende Körperschaft bestehen und auch alle noch nicht verrechneten Beträge an Mindestkörperschaftsteuer verbleiben bei der abspaltenden Körperschaft (siehe KStR 2001 Rz 1518).

6.10. Spaltung und Einlagenrückzahlung

6.10.1. Allgemeines

1794

Bei Spaltungen ist für die Beurteilung der Entwicklung des Evidenzkontos die einzelne Spaltungsform im Lichte der Regelungen der Art. VI UmgrStG zu betrachten. Zu unterscheiden sind Spaltungsvorgänge, die eine Umschichtung des Evidenzkontenstandes gemäß § 4 Abs. 12 EStG 1988 zwischen spaltender und übernehmender Körperschaft zu Verkehrswertrelationen aufweisen und jenen Fällen, die einen ersatzlosen Untergang des Evidenzkontos (steuerneutrale Einlagenrückzahlung) zur Folge haben.

Wird der Buchwert des abgespaltenen Vermögens durch behördliche Maßnahmen nachträglich verändert, sind die entsprechenden Buchwertkorrekturen und die Auswirkungen auf die Evidenzkonten zu beachten.

6.10.2. Aufspaltung zur Neugründung

1795

Bei der Aufspaltung zur Neugründung liegt eine Aufteilung des Vermögens der spaltenden Körperschaft mit steuerlicher Buchwertfortführung des übertragenen Vermögens bei den neuen oder übernehmenden Körperschaften vor. Auf Gesellschafterebene sind gemäß § 36 Abs. 2 Z 1 UmgrStG die Anschaffungskosten bzw. der Buchwert der Anteile an der spaltenden Körperschaft - abgesehen von Zuzahlungen - den Anteilen an den neuen Körperschaften nach Maßgabe der Verkehrswerte des jeweils übertragenen Vermögens zuzurechnen. Da zwischen der spaltenden Körperschaft und ihren Anteilsinhabern kein Vermögenstransfer stattfindet, ist daher auch der Evidenzkontenstand der spaltenden Körperschaft im Verhältnis der Verkehrswerte der übertragenen Vermögensteile zu zerlegen und der entsprechende Teil im Evidenzkonto (primär Nennkapital-Subkonto) der jeweiligen neuen Körperschaft anzusetzen.

6.10.3. Aufspaltung zur Aufnahme

1796

- Bei der Konzentrations-Aufspaltung zur Aufnahme in Verbindung mit einer Anteilsgewährung an die Anteilsinhaber der spaltenden Körperschaft ist bei der steuerlichen Behandlung der Anteilsinhaber eine Aufspaltung zur Neugründung mit einer nachfolgenden Verschmelzung der neuen Körperschaft auf die übernehmende Körperschaft gemäß § 36 Abs. 3 UmgrStG zu fingieren. Es ist daher Rz 1795 entsprechend anzuwenden. Dies gilt auch für den Fall der Aufspaltung auf

Schwesterkörperschaften unter Verzicht auf eine Anteilsgewährung im Sinne des § 224 Abs. 2 Z 1 AktG.

- Bei der reinen Konzern-Aufspaltung (keine fremden Anteilsinhaber) zur Aufnahme geht im Hinblick auf die Vergleichbarkeit mit dem Verschmelzungstatbestand das Evidenzkonto der Tochterkörperschaft unabhängig von der Spaltungsrichtung (up-stream- und down-stream-Aufspaltung) ersatzlos unter. Gleiches gilt bei einer Aufspaltung auf mittelbar verbundene Körperschaften.
- Bei einer kombinierten Aufspaltung zur Aufnahme (teils fremde und teils verbundene Anteilsinhaber) sind die Ausführungen zur Konzentrationsaufspaltung und zur Konzernaufspaltung nach den Beteiligungsverhältnissen entsprechend anzuwenden.

6.10.4. Abspaltung zur Neugründung

1797

Bei der Abspaltung zur Neugründung ist im Hinblick auf die Überlegungen zur Aufspaltung in Rz 1796 der Evidenzkontenstand der spaltenden Körperschaft im Verhältnis der Verkehrswerte des/der abzuspaltenden Vermögens/teile zu vermindern und der entsprechende Teil im Evidenzkonto (primär im Nennkapital-Subkonto) der jeweiligen neuen Körperschaft anzusetzen. Bei Abspaltungsvorgängen besteht jedoch im Unterschied zur Verschmelzung die übertragende Körperschaft weiter. Die Verringerung des Evidenzkontenstandes nach Verkehrswertrelationen von übertragenem Vermögen zu Gesamtvermögen bei der spaltenden Körperschaft ignoriert eine eventuelle unternehmensrechtliche Verrechnung des entstehenden Buchverlustes mit unternehmensrechtlichen Eigenkapitalpositionen, die keine Einlagen im Sinne des § 4 Abs. 12 EStG 1988 darstellen. Betrachtungsgröße für den zu verringernden und übergehenden Einlagenstand kann aus diesem Blickwinkel nur der vorhandene Evidenzkontenstand der spaltenden Körperschaft sein. Kommt es bei der abspaltenden Körperschaft zwecks Wahrung des Summengrundsatzes zu einer Kapitalherabsetzung, ist in erster Linie das Nennkapital-Subkonto entsprechend zu vermindern, kommt es zu keiner Kapitalherabsetzung, ist in erster Linie das Rücklagen-Subkonto zu vermindern.

Beispiel:

Die A-GmbH spaltet laut Spaltungsplan einerseits einen ihrer Betriebe auf die neue B-GmbH und andererseits eine hundertprozentige Beteiligung auf die neue C-GmbH ab.

Das bilanzmäßige Eigenkapital der A-GmbH beträgt 2.000 (Nennkapital 600, ungebundene Kapitalrücklage 200, Gewinnrücklagen 500, Bilanzgewinn 700) der Evidenzkontenstand beträgt 800 (im Nennkapital-Subkonto 600 und im Kapitalrücklagen-Subkonto 200). Der Verkehrswert der A-GmbH zum Spaltungsstichtag beträgt 10.000, davon entfällt auf den Betrieb 5.000 und auf die Beteiligung 2.000.

Die neue B-GmbH und die neue C-GmbH sollen mit einen Nennkapital von jeweils 500 ausgestattet werden, bei der spaltenden A-GmbH ist im Hinblick auf die Deckung des Nennkapitals durch das Restvermögen eine Kapitalherabsetzung nicht erforderlich.

Da auf den abzuspaltenden Betrieb 50% und die abzuspaltende Beteiligung 20% des Verkehrswertes entfallen, ist der Evidenzkontenstand bei der A-GmbH von 800 um 560 (=70% des Gesamtverkehrswertes von Spaltungen) auf 240 zu vermindern, wobei zunächst das Kapitalrücklagen-Subkonto aufzulösen und in der Folge das Nennkapital-Subkonto um 360 zu vermindern ist.

Der Kürzungsbetrag von 560 ist bei der B-GmbH mit 400 (50% des Gesamtverkehrswertes vor Spaltung) im Nennkapital-Subkonto und bei der C-GmbH mit 160 (20% des Gesamtverkehrswertes vor Spaltung) im Nennkapital-Subkonto anzusetzen.

Randzahl 1798: *entfällt*

6.10.5. Abspaltung zur Aufnahme

1799

Je nach Abspaltung ergibt sich folgendes:

- Bei der Konzentrations-Abspaltung zur Aufnahme ist analog zur Aufspaltung bei der steuerlichen Behandlung der Anteilsinhaber eine Abspaltung zur Neugründung mit einer nachfolgenden Verschmelzung der neuen Körperschaft auf die übernehmende Körperschaft zu fingieren. Es ist daher die in Rz 1797 beschriebene Umschichtung eines Evidenzkontenanteils entsprechend anzuwenden, sodass der umgeschichtete Betrag in der nachfolgend fingierten Verschmelzung (horizontale Verschmelzung) auf die übernehmende Körperschaft übergeht. Dies gilt auch für den Fall der Abspaltung auf eine Schwesterkörperschaft (side-stream-Abspaltung) unter Verzicht auf eine Anteilsgewährung im Sinne des § 224 Abs. 2 Z 1 AktG.
- Bei der reinen Konzern-Abspaltung (keine fremden Anteilsinhaber) zur Aufnahme, durch die partiell der Verschmelzung ähnliche Wirkungen erzielt werden, ist die zur Verschmelzung vertretene Auffassung, dass der Einlagenkontenstand der Untergesellschaft unabhängig von der Verschmelzungsrichtung untergeht (steuerneutrale Einlagenrückzahlungswirkung) entsprechend anzuwenden.
  - Bei der up-stream-Abspaltung ist aus der Vergleichbarkeit mit der up-stream-Einbringung, die sich wiederum sinngemäß an der up-stream-Verschmelzung orientiert, der Evidenzkontenstand der abspaltenden Körperschaft im Verhältnis des Verkehrswertes des abgespaltenen Vermögens zum Gesamtvermögen vor Abspaltung zu verringern. Bei der übernehmenden Mutterkörperschaft kommt es zu keiner Änderungen des Evidenzkontenstandes (siehe Rz 1264).

- Bei der Down-stream-Abspaltung ist zu unterscheiden:
- Bei einem Verzicht auf eine Anteilsgewährung ist im Hinblick auf die Vergleichbarkeit mit einer Einbringung durch den Alleingesellschafter der Evidenzkontenstand bei der übernehmenden Tochterkörperschaft in Höhe des positiven steuerlich maßgebenden Buchwertes zu erhöhen (siehe Rz 1264).

  Bei Anteilsgewährung an die Anteilsinhaber der spaltenden Mutterkörperschaft ist im Hinblick auf die Vergleichbarkeit mit einer Konzentrationsabspaltung die in Rz 1797 beschriebene Umschichtung eines Evidenzkontenanteiles vorzunehmen.

- Bei der kombinierten Abspaltung zur Aufnahme (teils fremde und teils verbundene Anteilsinhaber) sind die Ausführungen zur Konzentrationsabspaltung und zur Konzernabspaltung nach den Beteiligungsverhältnissen entsprechend anzuwenden.

6.11.

entfällt

Randzahl 1800: *entfällt*

6.12. Auswirkung abgabenbehördlicher Feststellungen auf Handelsspaltungen

1801

Die Feststellungen im Rahmen abgabenbehördlicher Überprüfungen einer vollzogenen Handelsspaltung können zu nachträgliche Änderungen des Buchwertes und damit gegebenenfalls auch des Verkehrswertes des übertragenden Vermögens führen.

Die Änderungen können auf bilanzsteuerrechtliche Berichtigungen aus der Zeit bis zum Spaltungsstichtag zurückzuführen sein und beeinflussen daher die der Spaltung zu Grunde gelegten Schlussbilanz, die darauf aufbauende Übertragungsbilanz und wirken sich zwingend auf die steuerlichen Verhältnisse bei der neuen oder übernehmenden Körperschaft und unter Umständen bei den Gesellschaftern aus.

Sollten die Feststellungen ergeben, dass ein positiver Verkehrswert des übertragenen Vermögens nicht vorliegt, hat dies keine Auswirkungen auf die Geltung des Art. VI UmgrStG. Sollte sich der Verdacht einer Äquivalenzverletzung ergeben, ist das zuständige FA zu informieren. Sollte festgestellt werden, dass eine Anwendungsvoraussetzung des § 32 Abs. 1 UmgrStG nicht gegeben ist, sind je nach Spaltungsform die Rechtsfolgen einer nicht unter Art. VI UmgrStG fallenden Spaltung ganz oder teilweise zu ziehen.

Zur Auswirkung auf die Einlagenrückzahlung siehe Rz 1794 und Rz 1797 f.

6.13. Rechtsfolgen einer nicht unter Art. VI UmgrStG fallenden Spaltung

6.13.1. Begriff

1802

Eine nicht unter das UmgrStG fallende Spaltung liegt vor, wenn die Spaltung zwar in das Firmenbuch eingetragen ist, jedoch kein begünstigtes oder nicht ausschließlich begünstigtes Vermögen gemäß § 12 Abs. 2 UmgrStG übertragen wird oder das Besteuerungsrecht der Republik Österreich hinsichtlich der stillen Reserven einschließlich eines allfälligen Firmenwertes beim Rechtsnachfolger eingeschränkt wird oder ein Missbrauch gemäß § 44 UmgrStG vorliegt.

1803

Eine teilweise nicht unter das UmgrStG fallende Spaltung liegt vor, wenn die Spaltung auf mehrere Körperschaften zwar in das Firmenbuch eingetragen ist, jedoch nicht in allen Fällen begünstigtes Vermögen übertragen wird oder das Besteuerungsrecht der Republik Österreich hinsichtlich der stillen Reserven einschließlich eines allfälligen Firmenwertes beim Rechtsnachfolger zum Teil eingeschränkt wird oder bei einer nichtverhältniswahrenden Spaltung die Drittelgrenze überschritten wird oder ein nicht die gesamte Spaltung treffender Missbrauch gemäß § 44 UmgrStG vorliegt.

6.13.2. Aufspaltung mit voller Besteuerung

6.13.2.1. Behandlung der übertragenden Körperschaft

1804

Auf Ebene der übertragenden Körperschaft kommt es gemäß § 20 Abs. 1 Z 1 KStG 1988 rückwirkend auf den Spaltungsstichtag zur Liquidationsbesteuerung nach § 19 KStG 1988 und dadurch zum Aufdecken der stillen Reserven einschließlich eines allfälligen Firmenwertes des übertragenen Vermögens. Das übertragene Vermögen ist gemäß § 20 Abs. 2 Z 1 KStG1988 mit dem Wert der für die Vermögensübertragung gewährten Gegenleistung (Gesellschaftsrechte zuzüglich etwaiger barer Zuzahlungen) zu bewerten. Bei der spaltenden Gesellschaft ist somit der Unterschiedsbetrag zwischen den Buchwerten der übertragenen Vermögensgegenstände und dem gemeinen Wert der den Gesellschaftern der spaltenden Gesellschaft als Gegenleistung gewährten Anteile an den neuen oder übernehmenden Körperschaften der Körperschaftsteuer zu unterziehen. Werden keine Anteile gewährt, ist der Teilwert der übertragenen Wirtschaftsgüter einschließlich selbstgeschaffener unkörperlicher Wirtschaftsgüter (insb. Firmenwert) als Wert des übertragenen Vermögens anzusetzen.

6.13.2.2. Behandlung der neuen oder übernehmenden Körperschaft

1805

Die neue oder übernehmende Körperschaft hat gemäß § 20 Abs. 3 KStG 1988 die bei der übertragenden Körperschaft ermittelten Werte mit Beginn des dem Übertragungsstichtag folgenden Tages fortzuführen. Ungeachtet der Gesamtrechtsnachfolge ist die neue oder übernehmende Körperschaft nicht an die Bewertungs- und Abschreibungsmethoden der übertragenden Körperschaft gebunden.

6.13.2.3. Behandlung der Anteilsinhaber der übertragenden Körperschaft

6.13.2.3.1. Inlandsspaltung

1806

Auf Ebene der Anteilsinhaber der übertragenden Körperschaft kommen ebenfalls die Grundsätze über die Liquidationsbesteuerung zur Anwendung. Die Steuerpflicht ergibt sich, sofern die Anteile im Privatvermögen gehalten werden, unabhängig vom Beteiligungsausmaß entweder aus § 30 EStG 1988 oder aus § 31 Abs. 2 Z 1 EStG 1988 bzw., sofern die Anteile in einem Betriebsvermögen gehalten werden, aus den allgemeinen Grundsätzen der betrieblichen Gewinnermittlung. Bei sämtlichen Anteilsinhabern ist daher der Unterschiedsbetrag zwischen dem gemeinen Wert und dem Buchwert bzw. den Anschaffungskosten der untergehenden Beteiligung an der übertragenden Körperschaft der Ertragsbesteuerung zu unterziehen (siehe KStR 2001 Rz 1429 ff, EStR 2000 Rz 6671).

- Aufspaltung zur Neugründung:

  Bei der verhältniswahrenden Aufspaltung ergeben sich die Anschaffungskosten der gewährten Anteile aus der Aufteilung des gemeinen Wertes der untergegangenen Anteile auf die neuen Anteile nach dem Verkehrswertverhältnis der Spaltungsmassen. Der Besteuerung sind die Wertverhältnisse zum Spaltungsbeschlusstag zugrundezulegen, da der spaltungsbedingte Anteilstausch nicht unter die Rückwirkungsfiktion fällt.

  Sollte die Aufspaltung zur Neugründung nicht verhältniswahrend beschlossen werden, ist von einem nach verhältniswahrender Zuordnung der neuen Anteile am Spaltungsbeschlusstag folgenden Anteilstausch auszugehen, der damit innerhalb der Spekulationsfrist des § 30 EStG 1988 stattfindet und auf den die Tauschgrundsätze des § 6 Z 14 EStG 1988 anzuwenden sind.

- Aufspaltung zur Aufnahme:

  Im Falle der verhältniswahrenden Aufspaltung zur Aufnahme ist zur Erfassung der Besteuerungsgrundlagen von einer fiktiven Aufspaltung zur Neugründung (=

Liquidationsbesteuerung) in Verbindung mit einer Verschmelzung auf die Zielgesellschaft (= Tauschvorgänge) auszugehen.

Im Falle der nicht verhältniswahrenden Aufspaltung zur Aufnahme ist zusätzlich zu dem im Vorabsatz beschriebenen Vorgang ein abschließender Tausch im Sinne des § 6 Z 14 EStG 1988 der Anteilsinhaber der spaltenden Körperschaft zu unterstellen.

6.13.2.3.2. Auslandsspaltung

1807

Handelt es sich um eine mangels Übertragung von Vermögen im Sinne des § 12 Abs. 2 UmgrStG nicht unter Art. VI UmgrStG fallende Spaltung im Ausland und sind an der übertragenden Körperschaft Steuerinländer beteiligt, kommt es bei den Anteilsinhabern grundsätzlich wie bei einer nicht unter Art. VI UmgrStG fallenden Inlandsspaltung zur Liquidations- bzw. Tauschbesteuerung der Anteile. Wenn es sich allerdings um eine einer inländischen Kapitalgesellschaft vergleichbare ausländische spaltende Kapitalgesellschaft handelt und an dieser eine inländische unter § 7 Abs. 3 KStG 1988 fallende Körperschaft im Sinne des § 10 Abs. 2 KStG 1988 (internationale Schachtelbeteiligung) beteiligt ist, unterbleibt die Liquidations- bzw. Tauschbesteuerung auf Grund des § 10 Abs. 2 lit. b KStG 1988 (internationale Schachtelbeteiligungsbefreiung). Der Verminderung der Beteiligung an der spaltenden Körperschaft steht die erworbene Beteiligung an der neuen oder übernehmenden Körperschaft gegenüber, sodass eine dem § 20 Abs. 4 Z 3 UmgrStG entsprechende Vorgangsweise (Übertragung des Buchwertes der Anteile an der spaltenden Körperschaft auf den Buchwert der neuen oder übernehmenden Körperschaft im Verhältnis der Verkehrswerte) anzuwenden ist. Zu den Rechtsfolgen des Entstehens oder Wegfalles einer internationalen Sachachtelbeteiligung siehe Rz 1768 bis Rz 1772.

6.13.3. Abspaltung mit voller Steuerpflicht

6.13.3.1. Behandlung der übertragenden und der neuen oder übernehmenden Körperschaft

1808

Auf Ebene der übertragenden Körperschaft ist gemäß § 20 Abs. 1 Z 2 KStG 1988 der Tauschgrundsatz des § 6 Z 14 EStG 1988 anzuwenden. Abhängig davon, ob an sich begünstigtes oder nicht begünstigtes Vermögen abgespalten wird, kommt die Rückwirkungsfiktion zur Anwendung (Rückwirkungsfiktion nur bei an sich begünstigtem Vermögen). Das übertragene Vermögen ist mit dem gemeinen Wert der den Anteilsinhabern für die Vermögensübertragung gewährten Anteile an der neuen oder übernehmenden Körperschaft zu bewerten. In Höhe des Unterschiedsbetrages zu den Buchwerten kommt es

somit zum Aufdecken der stillen Reserven einschließlich eines allfälligen Firmenwertes. Hinsichtlich der Bewertung des übernommenen Vermögens bei der (den) neuen oder übernehmenden Gesellschaft(en) wird auf die Ausführungen zur Aufspaltung verwiesen.

6.13.3.2. Behandlung der Anteilsinhaber der übertragenden Körperschaft

1809

Auf Ebene der Anteilsinhaber der übertragenden Körperschaft kommt es zu einem Tausch von Anteilen an der übertragenden Körperschaft gegen Anteile an der neuen oder übernehmenden Körperschaft. Es ist daher der Unterschiedsbetrag zwischen den Anschaffungskosten bzw. dem Buchwert und dem gemeinen Wert der spaltungsbedingt abgestockten Anteile an der übertragenden Körperschaft der Ertragsbesteuerung zu unterziehen. Die diesbezügliche Steuerpflicht ergibt sich, sofern die Anteile im Privatvermögen gehalten werden, entweder aus § 30 EStG 1988 (unabhängig vom Beteiligungsausmaß) oder aus § 31 Abs. 1 EStG 1988 (bei Vorliegen entsprechender Anteile) bzw., sofern die Anteile in einem Betriebsvermögen gehalten werden, aus den allgemeinen Grundsätzen der betrieblichen Gewinnermittlung. Wie bei der Aufspaltung kann es auch hier zu keinem kapitalertragsteuerpflichtigen Vermögenstransfer von der übertragenden Körperschaft zu ihren Anteilsinhabern kommen.

Im Falle einer down-stream-Abspaltung ist der gemeine Wert des abgespaltenen Vermögens auf die Beteiligung an der übernehmenden Tochtergesellschaft zu aktivieren.

Im Falle der up-stream-Abspaltung kommt es bei der spaltenden Körperschaft hinsichtlich des übertragenen Vermögens zur Gewinnverwirklichung und bei der übernehmenden Muttergesellschaft ist dem Grunde nach ein Rücktausch nach Art einer Einlagenrückzahlung gegeben, bei dem dem Vermögenszugang zum Realisierungswert der Verzicht auf die Beteiligung an der spaltenden Tochtergesellschaft gegenübersteht.

6.13.4. Spaltung mit anteiliger Steuerpflicht

1810

Kommt es bei einer Spaltung aus den in Rz 1802 f genannten Gründen zu einer anteiligen Nichtanwendung des Art. VI UmgrStG, ist nach § 20 Abs. 1 KStG 1988 bei Aufspaltungen § 19 KStG 1988 und bei Abspaltungen § 6 Z 14 EStG 1988 auf die betroffenen Vermögensteile anzuwenden. In diesen Fällen kommt es nicht nur auf der Ebene der übertragenden Körperschaft zur Gewinnverwirklichung sondern entsprechend auch auf der Ebene der Anteilsinhaber.

7. Steuerspaltungen (Art. VI UmgrStG)

7.1. Anwendungsbereich und Anwendungsvoraussetzungen (§ 38a UmgrStG)

7.1.1. Allgemeines

1811

Neben der auf unternehmensrechtlichen Normen basierenden Spaltung nach dem SpaltG stellt die Steuerspaltung eine Rechtsfigur des Abgabenrechts dar. Damit werden Spaltungen ermöglicht, die nicht nach dem SpaltG erfolgen, sondern nach allgemeinem Gesellschaftsrecht und damit in Einzelrechtsnachfolge und mehreren Rechtsakten. Eine Steuerspaltung ist die durch einen Spaltungsvertrag (§ 38b UmgrStG) veranlasste:

- Steueraufspaltung unter unternehmensrechtlicher Abwicklung der (aufspaltenden) Körperschaft entweder nach Vermögenseinbringungen in mindestens zwei neugegründete oder bestehende entsprechende Nachfolgekörperschaften mit liquidationsbedingter verhältniswahrender Verteilung der von der aufspaltenden Körperschaft gehaltenen Anteile (Sachauskehrung) und einem möglichen der nicht verhältniswahrenden Spaltung Rechnung tragenden Tausch der erhaltenen Anteile zwischen den Gesellschaftern der spaltenden Körperschaft oder
- Steuerabspaltung durch Vermögenseinbringung einer fortbestehenden (abspaltenden) Körperschaft in eine oder mehrere neugegründete oder bestehende entsprechende
  - Tochterkörperschaft(en) mit nachfolgender verhältniswahrender Herausgabe (Durchschleusung) der der spaltenden Körperschaft gewährten oder von ihr schon vorher gehaltenen Anteile an die Gesellschafter der spaltenden Gesellschaft und möglichem nachfolgenden der nicht verhältniswahrenden Spaltung Rechnung tragenden Anteilstausch zwischen den Gesellschaftern oder
  - Schwesterngesellschaft(en) mit zwingend nachfolgendem Anteilstausch zwischen den Gesellschaftern der abspaltenden Körperschaft (stets nicht verhältniswahrenden Spaltung).

Steuerspaltungen können also wie Spaltungen nach dem SpaltG in Form der Aufspaltung und der Abspaltung erfolgen. § 38a UmgrStG definiert den sachlichen Anwendungsbereich (§ 38a Abs. 2 und 3 UmgrStG) und persönlichen Anwendungsbereich (§ 38a Abs. 4 UmgrStG) der Steuerspaltungen. Sind die Anwendungsvoraussetzungen erfüllt, liegt eine steuerbegünstigte Steuerspaltung mit folgenden Rechtsfolgen vor:

- Unterbleiben der Gewinnrealisierung auf Gesellschaftsebene
- Steuerneutraler Anteilstausch auf Gesellschafterebene
- Umsatz-, kapitalverkehrs- und grunderwerbsteuerliche Begünstigungen.

1812

Soweit für die Durchführung der Steuerspaltung eine Einbringung notwendig ist, müssen die Anwendungsvoraussetzungen des Art. III UmgrStG erfüllt sein, andernfalls ist Art. VI UmgrStG zur Gänze unanwendbar. Liegen die übrigen Anwendungsvoraussetzungen des § 38 a UmgrStG nicht vor, ist allgemeines Steuerrecht anzuwenden, ohne dass die Wirkungen des Art. III UmgrStG verloren gehen.

Gegenüber dem eingeschränkten Anwendungsbereiches der Spaltung nach dem SpaltG ist der Anwendungsbereich für eine Steuerspaltung weiter. Als spaltende oder übernehmende Gesellschaft bei der Steuerspaltung kommen gemäß § 38a Abs. 4 UmgrStG in Betracht:

- Unbeschränkt steuerpflichtige Kapitalgesellschaften
- Unbeschränkt steuerpflichtige Erwerbs- und Wirtschaftsgenossenschaften
- Unbeschränkt steuerpflichtige Versicherungsvereine auf Gegenseitigkeit
- Ausländische Gesellschaften eines EU-Mitgliedstaates, die unter Art. 3 Fusionsrichtlinie fallen (RL 90/434/EWG).

1813

Liegen die Anwendungsvoraussetzungen des § 38a Abs. 2 und 3 UmgrStG vor, kommt es nach § 38a Abs. 5 UmgrStG auch zur zwingenden Anwendung der steuerlichen Folgen außerhalb der Ertragsbesteuerung. Hat die für Gebühren und Verkehrsteuern zuständige Abgabenbehörde Zweifel am Vorliegen der Anwendungsvoraussetzungen des Art. VI UmgrStG, wird im Interesse einer einheitlichen Vorgangsweise eine Abstimmung mit den für die Ertragsbesteuerung der spaltenden Körperschaft und der übernehmenden Körperschaft(en) zuständigen Abgabenbehörden zu erfolgen haben.

7.1.2. Inländische Steuerspaltungen

1814

§ 38a UmgrStG unterscheidet bei der Steuerspaltung zwischen

- Aufspaltung (Liquidationsspaltung) mit integrierter Einbringung
- Abspaltung mit integrierter Einbringung (siehe Rz 1817).

7.1.2.1. Steueraufspaltung

7.1.2.1.1. Liquidationsspaltung mit Einbringung

1815

Bei dieser Spaltungsvariante wird zunächst Vermögen im Sinne des § 12 Abs. 2 UmgrStG in zwei oder mehrere übernehmende Gesellschaften, die nicht an der spaltenden Körperschaft beteiligt sind, nach den Vorschriften des Art. III UmgrStG eingebracht. Die in § 32 Abs. 3 UmgrStG beschriebene Teilbetriebsfiktion für Forstbetriebe und kundenorientierte Betriebe kann auf Steuerspaltungen angewendet werden. Nach Anmeldung der Auflösung beim Firmenbuch innerhalb von neun Monaten nach dem Einbringungsstichtag müssen im Zuge der Liquidation die Kapitalanteile und restlichen liquiden Mittel im Umfang von höchstens 10% des Gesamtvermögens an die Anteilseigner verhältniswahrend oder nicht verhältniswahrend ausgekehrt werden. Siehe Rz 1835.

Die Einbringung kann in eine bereits bestehende oder in eine neu zu gründende Gesellschaft erfolgen, sie kann in eine fremde (Konzentrationseinbringung) oder eine teilweise oder vollständig verbundene Gesellschaft erfolgen (Down-stream-Konzerneinbringung). Eine Up-stream-Einbringung in die Muttergesellschaft(en) ist nicht möglich.

7.1.2.1.2.

entfällt

Randzahl 1816: *entfällt*

7.1.2.2. Steuerabspaltung

1817

Die Abspaltung kann erfolgen im Wege:

- der "Anteilsdurchschleusung" (§ 38a Abs. 3 Z 1 UmgrStG) oder
- der "Schwestergesellschaft" (§ 38a Abs. 3 Z 2 UmgrStG).

7.1.2.2.1. Abspaltung mit Anteilsdurchschleusung

1818

Dabei wird zunächst Vermögen im Sinne des § 12 Abs. 2 UmgrStG in eine oder mehrere neue oder bestehende übernehmende Körperschaften nach Art. III UmgrStG gegen Gewährung von Anteilen an die abspaltende Gesellschaft oder gegen Erweiterung bestehender Anteile übertragen. Die in § 32 Abs. 3 UmgrStG beschriebene Teilbetriebsfiktion für Forstbetriebe und kundenorientierte Betriebe kann angewendet werden. Im nächsten Schritt tritt die spaltende Körperschaft die einbringungsgeborenen oder -erweiterten Anteile an der übernehmenden Körperschaft spaltungsvertragsgemäß verhältniswahrend an ihre Gesellschafter ab. Die übernehmende Gesellschaft darf dabei nicht an der spaltenden

Gesellschaft beteiligt sein. Die empfangenden Anteilsinhaber können in der Folge vertragsgemäß die erworbenen Anteile auch tauschen (nichtverhältniswahrende Abspaltung). Siehe weiters Rz 1840.

1819

Dabei wird das Bestehen einer Schwesterkörperschaft zur spaltenden Körperschaft vorausgesetzt. Zunächst wird Vermögen im Sinne des § 12 Abs. 2 UmgrStG in eine oder mehrere Körperschaften nach Art. III UmgrStG unter Verzicht auf eine Anteilsgewährung gemäß § 19 Abs. 2 Z 5 UmgrStG eingebracht. Die in § 32 Abs. 3 UmgrStG beschriebene Teilbetriebsfiktion für Forstbetriebe und kundenorientierte Betriebe kann auf Spaltungen angewendet werden. Im Anschluss an die Einbringung müssen Anteilstauschvorgänge zwischen (den) Gesellschaftern der beiden Körperschaften nach § 38e UmgrStG erfolgen (stets nicht verhältniswahrende Spaltung). Gegenstand des Anteilstausches können nur Anteile an der spaltenden und übernehmenden Körperschaft, nicht aber an anderen Körperschaften sein. Siehe weiters Rz 1841.

7.1.3. Ausländische Steuerspaltungen

1820

Unter Art. VI UmgrStG fallende ausländische Steuerspaltungen liegen vor, wenn sie ausschließlich zwischen ausländischen den in § 38 Abs. 4 UmgrStG genannten vergleichbaren Körperschaften stattfinden und dabei inländisches Vermögen und/oder inländische Gesellschafter betroffen sind. § 16 Abs. 1 UmgrStG ist auch auf ausländische Steuerspaltungen anzuwenden, sodass diese grundsätzlich unter Buchwertfortführung erfolgen, soweit von der Spaltung in Österreich steuerhängiges Vermögen (Betrieb, Teilbetrieb, Mitunternehmeranteil, Kapitalanteil) betroffen ist. Kommt es durch die ausländische Steuerspaltung im Ausland zur Gewinnverwirklichung hinsichtlich des im Inland steuerhängigen Vermögens und liegt ein DBA mit Anrechnungsmethode oder eine vergleichbare innerstaatliche Maßnahme vor, kann das inländische Vermögen gemäß § 16 Abs. 3 Z 1 UmgrStG auf den gemeinen Wert aufgewertet werden.

7.1.4. Grenzüberschreitende Steuerspaltungen

1821

Grenzüberschreitende Steuerspaltungen können durch Vermögensübergang von unbeschränkt steuerpflichtigen Körperschaften auf übernehmende ausländische EU-Gesellschaften (so genannte Export-Spaltung) bzw. von ausländischen EU-Gesellschaften auf unbeschränkt steuerpflichtige Körperschaften (so genannte Import-Spaltung) erfolgen. Die Rechtsfolgen der grenzüberschreitenden Spaltung entsprechen hinsichtlich der

Vermögensübertragung auf Grund des allgemeinen Verweises von § 38a UmgrStG auf Art. III UmgrStG denen der Einbringung.

7.1.5. Steuerliche Anwendungsvoraussetzungen

1822

Die Anwendungsvoraussetzungen für eine Steuerspaltung liegen gemäß § 38a UmgrStG vor, wenn:

- die spaltende Körperschaft (siehe Rz 1828 f)
- auf Grund eines schriftlichen Spaltungsvertrages (siehe Rz 1826 f)
- qualifiziertes Vermögen im Sinne des § 12 Abs. 2 UmgrStG (siehe Rz 671)
- in eine (oder mehrere) übernehmende Körperschaft(en) überträgt (siehe Rz 1812) und
- die Gegenleistung im Sinne des § 19 UmgrStG (= tatsächliche oder fiktive Anteile an den übernehmenden Körperschaften) den Anteilsinhabern der spaltenden Körperschaft im Verhältnis ihrer Beteiligungen gemäß § 38d UmgrStG (siehe Rz 1849 und Rz 1853 f) oder nach Maßgabe des § 38e UmgrStG (siehe Rz 1851 f und Rz 1855 ff) zukommt.

1823

Bei der Spaltung nach dem SpaltG muss sowohl bei der spaltenden wie bei der übernehmenden Gesellschaft eine inländische Kapitalgesellschaft vorliegen. Hingegen können bei Steuerspaltungen neben den unbeschränkt steuerpflichtigen Kapitalgesellschaften - wie in Rz 1812 erwähnt - auch Unternehmungen, die auf Grund ihrer Rechtsform nicht unter das SpaltG fallen - das sind die unbeschränkt steuerpflichtigen Erwerbs- und Wirtschaftsgenossenschaften und unbeschränkt steuerpflichtige Versicherungsvereine auf Gegenseitigkeit - sowie ausländische Gesellschaften im Sinne Art. 3 EG-Fusionsrichtlinie, spaltende und/oder übernehmende Gesellschaft sein.

Spaltungen auf und von Körperschaften, die in § 38a Abs. 4 UmgrStG nicht genannt sind, wie bspw. Vereine, Stiftungen, Sparkassen, fallen nicht unter das UmgrStG und haben die Liquidations(Aufgabe)besteuerung auf Seite der spaltenden Körperschaft zur Folge.

Eine Einschränkung gegenüber der Spaltung nach dem SpaltG ergibt sich bei Steuer-Auf- und Abspaltungen dadurch, dass die übernehmende Gesellschaft nicht an der spaltenden Gesellschaft beteiligt sein darf. Spaltungen der Tochtergesellschaft auf die Mutter ("up-stream"-Steuerspaltungen) sind somit unter Anwendung des Art. VI UmgrStG nicht möglich, in einem derartigen Fall kann ausschließlich Art. III UmgrStG angewandt werden. Die Spaltung von Vermögen der Mutter- auf die Tochtergesellschaft ist jedoch möglich.

1824

Während bei einer Spaltung nach dem SpaltG grundsätzlich jeder Vermögensteil einer Spaltung zugänglich ist, erfolgt im UmgrStG eine Einschränkung des spaltungsfähigen Vermögens: Ebenso wie bei der Spaltung nach dem SpaltG können bei der Steuerspaltung steuerneutrale Umgründungen nur hinsichtlich von Vermögen im Sinne des § 12 Abs. 2 UmgrStG, das sind Betriebe, Teilbetriebe, Mitunternehmeranteile sowie bestimmte Kapitalanteile, vorgenommen werden. Sollte auch nur einer der übertragenen Vermögensteile die Voraussetzungen des § 12 Abs. 2 UmgrStG nicht erfüllen, fällt die gesamte Spaltung nicht unter Art. VI UmgrStG, es können allerdings die Regeln des Art. III UmgrStG anwendbar sein. Die Folgen der Unanwendbarkeit des Art. VI UmgrStG beziehen sich daher, abgesehen von dem Vermögen, das nicht die Voraussetzungen des § 12 Abs. 2 UmgrStG erfüllt, insb. auf die Gesellschafterebene, wo es zu einer steuerlichen Erfassung der ausgekehrten Anteile kommt.

1825

Bezüglich der Anteilsinhaber kennt das UmgrStG keinerlei einschränkende Bestimmungen: Anteilsinhaber kann jede natürliche und juristische Person sein. Ebenso wenig ist die Höhe des Beteiligungsausmaßes von Bedeutung. Weiters kommt es bei den Anteilsinhabern nicht darauf an, ob sie beschränkt oder unbeschränkt steuerpflichtig sind.

7.2. Erfordernis eines Spaltungsvertrages (§ 38b UmgrStG)

7.2.1. Allgemeines

1826

Der Abschluss eines Spaltungsvertrages ist zwingende Anwendungsvoraussetzung des Art. VI UmgrStG, da nur durch ein das Bausteinsystem der Steuerspaltung zusammenfassendes Strukturelement die Rechtfertigung und den Beweis für eine steuerneutrale Maßnahme liefern kann. Liegt ein solcher nicht vor, tritt - abgesehen von der Anerkennung einer in die Steuerspaltung integrierten Einbringung als Anwendungsfall des Art. III UmgrStG - sowohl auf Gesellschafts- wie auf Gesellschafterebene Gewinnrealisierung in Form der Liquidations- und Tauschbesteuerung ein.

Im Gegensatz zum Spaltungsplan bzw. Spaltungs- und Übernahmsvertrag im Sinne des SpaltG ist der Spaltungsvertrag von den Anteilsinhabern der spaltenden Körperschaft abzuschließen, wofür zumindest eine Mehrheit von 75% des Nennkapitals erforderlich ist bzw. im Falle einer nicht verhältniswahrenden Spaltung letztlich eine 90%-Zustimmung des Nennkapitals bestehen muss. Der Vertrag kann auch höhere Mehrheiten oder Einstimmigkeit vorsehen.

Schon der Begriff deutet an, dass der Spaltungsvertrag vor Durchführung der ersten steuerspaltungsrechtlichen Maßnahme abgeschlossen sein muss.

Der Abschluss eines Spaltungsvertrages setzt für die spaltende Körperschaft das Vorliegen einer Mehrzahl von Anteilsinhabern am Spaltungsstichtag voraus, bei der aufnehmenden Gesellschaft hingegen muss eine Gesellschaftermehrheit am Spaltungsstichtag nicht vorliegen. Die Spaltung einer Ein-Mann-Gesellschaft ist daher nicht möglich. Ein rückwirkendes Herstellen einer Mehrzahl von Anteilsinhabern ist nicht möglich, da ein rückwirkender Gesellschafterbeitritt gesellschaftsrechtlich nicht möglich ist.

Der Spaltungsvertrag ist dem gemäß § 58 BAO für die spaltende Körperschaft zuständigen FA innerhalb eines Monats nach Vertragsabschluss vorzulegen, wobei die rechtzeitige Anzeige keine Anwendungsvoraussetzung für Art. VI darstellt, jedoch im Rahmen der Beweiswürdigung von Bedeutung sein kann.

7.2.2. Inhalt des Spaltungsvertrages

1827

Der Spaltungsvertrag ist inhaltlich an den Spaltungsplan gemäß § 2 SpaltG angelehnt und hat Art und Durchführung der geplanten Spaltung genau zu beschreiben; weiters sind die wesentlichen Umstände anzugeben, die der Bewertung des einzubringenden Vermögens und der auszutauschenden Anteile einschließlich allfälliger Ausgleichszahlungen zu Grunde gelegt werden.

Schriftlichkeit des Spaltungsvertrages fordert das Gesetz nicht, auf Grund der Verpflichtung zur Vorlage beim FA sowie die geforderte Beschreibung der Art und Durchführung der Spaltung wird aber stets eine Urkunde zu errichten sein. Notarielle Beurkundung des Spaltungsvertrags ist nicht erforderlich, er kann auch mittels Umlaufbeschluss abgeschlossen werden und kommt dann mit der letzten Unterfertigung zustande.

Als erste Spaltungsmaßnahme ist bei Auf- bzw. Abspaltung mit Einbringung die Einbringung des Vermögens in die Nachfolgegesellschaften vorzusehen.

Der Spaltungsvertrag hat im Interesse der Konzeption als rechtliche Einheit und damit einer straffen Durchführung auch zwingend vorzusehen, dass die zur Durchführung der Spaltung erforderlichen Tauschvorgänge innerhalb eines Monats ab dem Zeitpunkt durchgeführt werden, ab dem sie unternehmensrechtlich zulässig sind. Der Beginn der Monatsfrist ist nur allgemein beschrieben und muss im Spaltungsvertrag nicht bestimmt werden; sie beginnt jedenfalls mit der unternehmensrechtlichen Verfügungsberechtigung über die zu tauschenden Anteile zu laufen. Eine verspätete Durchführung des Anteilstausches führt zum

Fehlen einer Anwendungsvoraussetzung des Art. VI UmgrStG und ist nur bei Vorliegen besonderer Gründe (zB Rechtsrisken, Rechtsstreitigkeiten) unschädlich.

7.3. Die spaltende Körperschaft (§ 38c UmgrStG)

7.3.1. Allgemeines

1828

Spaltende inländische Körperschaften können sein:

- eine Kapitalgesellschaft (AG oder GmbH)
- eine Erwerbs- oder Wirtschaftsgenossenschaft jeglicher Haftungsart
- ein Versicherungsverein auf Gegenseitigkeit
- vergleichbare ausländische Körperschaften.

1829

§ 38c UmgrStG regelt die steuerlichen Auswirkungen einer Steuerspaltung auf die spaltende Körperschaft. Die Steuerneutralität ist für folgende Vorgänge vorgesehen:

- Einbringung nach Art. III UmgrStG
- Liquidation der Körperschaft mit Auskehr der Kapitalanteile und liquiden Mittel (bei Aufspaltungen)
- Anteilsauskehr an die Anteilsinhaber (bei Abspaltung mit Anteilsdurchschleusung).

§ 38c UmgrStG hat durch den allgemeinen Verweis auf Art. III UmgrStG auch Bedeutung für die übernehmende(n) Körperschaft(en), deren steuerliche Behandlung durch § 18 UmgrStG hinsichtlich der ertragsteuerlichen Buchwertfortführung, durch § 21 UmgrStG hinsichtlich des Übergangs der Verlustvorträge sowie durch § 22 UmgrStG hinsichtlich verkehrsteuerlicher Sonderbestimmungen geregelt ist.

7.3.2. Spaltungsstichtag

1830

Der Spaltungsstichtag kann frei gewählt werden, wobei die Bestimmungen des § 13 Abs. 1 und 2 UmgrStG einzuhalten sind: Der Spaltungs- und damit gleichzeitig verbundene Einbringungsstichtag kann höchstens neun Monate vor der Anmeldung oder Meldung der Einbringung liegen. Die spaltende (einbringende) Körperschaft muss - den Regeln des § 13 Abs. 1 UmgrStG entsprechend - am Einbringungsstichtag über das zu spaltende (einzubringende) Vermögen verfügen können. Das Einkommen der spaltenden Körperschaft ist so zu ermitteln, als ob der Vermögensübergang mit Ablauf des Spaltungsstichtages erfolgt wäre. Rechtshandlungen der spaltenden Körperschaft nach dem

Spaltungsstichtag sind hinsichtlich des übertragenen Vermögens bereits als Rechtshandlungen der übernehmenden Körperschaft zu behandeln. Bei der Spaltung zur Aufnahme ist daher zu klären, ob ein Rechtsgeschäft zwischen zwei Körperschaften oder ein innerbetriebliches Geschäft der übernehmenden Körperschaften vorliegt. Bei der Spaltung zur Neugründung (Einbringung im Wege der Sachgründung) stellt sich diese Frage nicht, da die übernehmende Körperschaft erst durch die Spaltung gegründet wird.

7.3.3. Auf- bzw. Liquidationsspaltung mit Einbringungen

7.3.3.1. Allgemeines

1831

Die Liquidationsspaltung mit Einbringung setzt sich aus zwei im Spaltungsvertrag zu beschreibenden Schritten zusammen. Zunächst erfolgen Einbringungen, die innerhalb der Neunmonatsfrist abzuwickeln sind. In der Folge ist ebenfalls in der Neunmonatsfrist die Liquidation der durch die Einbringung zur Holding gewordenen spaltenden Körperschaft zu beschließen und beim zuständigen Firmenbuch anzumelden. Die Anmeldung der Liquidation hat auch dann fristgerecht zu erfolgen, wenn eine beim Firmenbuch angemeldete Sachgründung oder eine einbringungsbedingt begehrte Kapitalerhöhung noch nicht eingetragen ist.

1832

Aus den Verweisen in § 38a Abs. 2 und 3 UmgrStG auf die Bestimmungen des Art. III UmgrStG ergibt sich, dass sämtliche Rechtsfolgen des Art. III UmgrStG zu beachten sind. Art. III UmgrStG umfasst nur die Einbringung von Betriebsvermögen, mitunternehmerischen Beteiligungen und Kapitalbeteiligungen, die in § 12 Abs. 2 UmgrStG taxativ aufgezählt sind. Einzelwirtschaftsgüter können nicht gesondert gemäß Art. III UmgrStG eingebracht werden, sondern nur gemeinsam mit dem Betrieb (Teilbetrieb), dem sie zugerechnet werden. Die Einbringung eines Liebhabereibetriebes fällt nicht unter die Begünstigungen des Art. III UmgrStG und ist daher auch im Rahmen der Steuerspaltung nicht wirksam.

7.3.3.2. Einbringungsphase

1833

Bei operativen Körperschaften erfolgt die letztmalige Gewinnermittlung hinsichtlich des Einbringungsvermögens im Jahres- oder Zwischenabschluss im Sinne des § 12 Abs. 2 Z 1 UmgrStG (Anwendungsvoraussetzung), wobei das Einbringungsvermögen mit dem Wert anzusetzen ist, der sich nach den steuerlichen Vorschriften über die Gewinnermittlung ergibt.

§ 12 Abs. 1 UmgrStG verlangt in Verbindung mit § 15 UmgrStG bei der Einbringung von Betrieben, Teilbetrieben, Mitunternehmeranteilen und betriebszugehörigen Kapitalanteilen vom Einbringenden die Erstellung einer Einbringungsbilanz, in der das einzubringende Vermögen nach Maßgabe des § 16 UmgrStG und das sich daraus ergebende Einbringungskapital darzustellen ist. Siehe dazu Rz 837 ff.

Zur Bewertung siehe Rz 959 ff. Dies gilt auch für an der Spaltung beteiligte EU-Gesellschaften, jedoch können in- und ausländische Einbringende für qualifiziertes ausländisches Vermögen die Aufwertungsoption gemäß § 16 Abs. 3 Z 1 und 2 UmgrStG geltend machen (siehe Rz 861). Ausländische Einbringende können für inländisches Vermögen die Aufwertungsoption gemäß § 16 Abs. 3 Z 1 UmgrStG ausüben (siehe Rz 861).

Im Falle der Spaltung auf ausländische EU-Gesellschaften sind die Voraussetzungen gemäß § 19 Abs. 2 Z 5 zweiter Halbsatz UmgrStG und § 16 Abs. 2 UmgrStG zu erfüllen, um eine Gewinnrealisierung zu unterdrücken: Bei Aufspaltungen gemäß § 38a Abs. 2 UmgrStG sowie Abspaltungen mit Anteilsdurchschleusung gemäß § 38a Abs. 3 Z 1 UmgrStG sind diese regelmäßig gegeben, bei Schwesternabspaltungen gemäß § 38a Abs. 3 Z 2 UmgrStG auf eine ausländische EU-Gesellschaft müssen deren Anteilsinhaber ausschließlich inländische unbeschränkt steuerpflichtige Personen sein.

1834

Nach den Bestimmungen des § 16 Abs. 5 UmgrStG kann das Spaltungsvermögen durch folgende Maßnahmen im Nachhinein gestaltet werden:

- § 16 Abs. 5 Z 4 UmgrStG ermöglicht das Verschieben von Wirtschaftsgütern zwischen den teilungsfähigen Vermögensmassen (siehe Rz 926 bis Rz 926d und Rz 1678)
- § 16 Abs. 5 Z 5 UmgrStG ermöglicht die rückwirkende Änderung der Spaltungsmasse durch Gewinnausschüttungen, Einlagenrückzahlungen gemäß § 4 Abs. 12 EStG 1988 und Einlagen gemäß § 8 KStG 1988 (siehe Rz 927 f und Rz 1679).

Zur Anwendungsvoraussetzung der tatsächlichen Vermögensübertragung siehe Rz 738 ff. Das einzubringende Vermögen muss auch am Tag des Abschlusses des Einbringungsvertrages als Vermögen des Einbringenden existieren, womit eine gänzliche Veräußerung vor Durchführung der Einbringung auszuschließen ist (siehe Rz 739).

7.3.3.3. Liquidationsphase

1835

Das Gesetz geht davon aus, dass der spaltenden Körperschaft nach Vollzug der Einbringungen nur mehr die einbringungsbedingte Gegenleistung und zur Liquidation benötigte liquide Mittel und allfällige restliche Verbindlichkeiten verbleiben. Da die

Holdingfunktion steuerlich mit Beginn des dem Einbringungsstichtag folgenden Tages beginnt, stellt eine gedanklich auf diesen Zeitpunkt aufgestellte Eröffnungsbilanz auch die Liquidationseröffnungsbilanz dar, in der nur die im Vorsatz genannten Wirtschaftsgüter aufscheinen dürfen. Die Bezugnahme des § 19 Abs. 5 KStG 1988 auf die letzte mit dem Einbringungsstichtag idente Schlussbilanz hat diesfalls im Hinblick auf die gesetzliche Beschreibung der Steuerspaltung in § 38a Abs. 1 UmgrStG keine Bedeutung. Zu diesem Zeitpunkt ist das Verhältnis der liquiden Mittel zum Gesamtvermögen noch unbeachtlich. Unter liquiden Mitteln sind jedenfalls Kassenbestände, Bankguthaben, Wertpapiere des Umlaufvermögens und kurzfristige Forderungen zu verstehen.

Es findet nunmehr dem Grunde nach die Liquidationsbesteuerung im Sinne des § 19 KStG 1988 statt, die sich auf den Zeitraum bis zum Legen der Liquidationsschlussbilanz erstreckt. Eventuelle auftretende Zins- oder Kursgewinne sind im Rahmen der Liquidationsbesteuerung zu erfassen. Für die vollen Quartale des Liquidationszeitraumes fällt Mindestkörperschaftsteuer an.

Die Verteilung des aus den Anteilen und restlichen liquiden Mitteln bestehenden Schlussvermögens der spaltenden Körperschaft ist unter der Voraussetzung körperschaftsteuerneutral, dass die restlichen liquiden Mittel 10% des gemeinen Wertes des zu verteilenden Gesamtvermögens nicht übersteigen und neben den Anteilen an den übernehmenden Körperschaften direkt an die Anteilsinhaber übertragen werden. Die Bewertung des ausgekehrten Vermögens zur Ermittlung der 10%-Grenze erfolgt zum Zeitpunkt des Abschlusses des Spaltungsvertrages, wobei die Kapitalanteile mit ihrem Einzelveräußerungswert anzusetzen sind, bei dessen Ermittlung das Fachgutachten KFS BW 1 des Fachsenats für Betriebswirtschaft und Organisation des Instituts für Betriebswirtschaft, Steuerrecht und Organisation der Kammer der Wirtschaftstreuhänder herangezogen werden kann. Andere aktivseitig auszuweisende Wirtschaftsgüter können ebenso wenig übertragen werden wie nicht bilanzierungsfähiges Vermögen. Es kann aber mittels einer Auffangklausel, die nachträglich hervorkommendes Vermögen den übernehmenden Körperschaften zurechnet, ein verstecktes Zurückbehalten schädlicher Wirtschaftsgüter hintangestellt werden.

Die Übertragung von Verbindlichkeiten oder drohenden Lasten ist in § 38a UmgrStG nicht vorgesehen. Sollten solche unberichtigte Passiva in der Liquidationsschlussbilanz ausgewiesen werden und seitens des Firmenbuchgerichtes keine Bedenken gegen die Übernahme bestehen, ist dies auch steuerlich unbedenklich.

7.3.4.

entfällt

Randzahlen 1836 bis 1839: *entfallen*

7.3.5. Steuerabspaltung mit Durchschleusmethode

1840

Um dem spaltungsgesetzlichen Ziel der Abspaltung mit Anteilsgewährung nahezukommen, sieht § 38a Abs. 3 Z 1 UmgrStG vor, dass der oder den Einbringungen gemäß Art. III UmgrStG das Zedieren der als Gegenleistung für die Einbringung(en) erhaltenen oder angereicherten Anteile an die Gesellschafter der spaltenden Körperschaft folgen soll.

Auf die abspaltende Körperschaft kommen somit in der ersten Phase alle Vorschriften der §§ 12 ff UmgrStG zur Anwendung. Das in der spaltenden Gesellschaft verbleibende Restvermögen muss nicht den Erfordernissen des § 12 Abs. 2 UmgrStG entsprechen.

> *Beispiel:*
>
> *A und B sind je zur Hälfte Gesellschafter der AB-GmbH. Die AB-GmbH soll ihren gesamten Betrieb in die nach dem Spaltungsstichtag von A und B und der AB-GmbH bar gegründete C-GmbH abspalten. Es wird spaltungsplangemäß der Betrieb eingebracht, das Betriebsgrundstück hingegen nach § 16 Abs. 5 Z 4 UmgrStG zurückbehalten.*

Die nachfolgende Anteilsabtretung (Anteilsdurchschleusung) löst keine steuerwirksame Realisierung der stillen Reserven aus. Nach § 38c letzter Satz UmgrStG ist lediglich der abtretungsbedingt eintretende Buchverlust (bei positivem Beteiligungsstand) oder Buchgewinn (bei steuerlich negativem Buchstand) steuerneutral. Die steuerliche Wirkung ist unabhängig davon gegeben, ob Maßnahmen zur Vermeidung der mit der Durchschleusung verbundenen verbotenen Einlagenrückgewähr getroffen werden (siehe Rz 1084 f).

Zu den Auswirkungen auf die Anteilsinhaber siehe Rz 1853 f und Rz 1856.

7.3.6. Steuerabspaltung mit Schwesternmethode

1841

Die zweite Methode der Steuerabspaltung ist dann durchführbar, wenn entweder schon vor der Steuerspaltung eine Schwestersituation besteht oder zwecks Spaltung eine solche geschaffen wird. Es müssen somit zwei Körperschaften vorliegen, an denen eine Person oder mehrere Personen gleich beteiligt sind (siehe Rz 1080 ff). Die Einbringung in die Schwesterkörperschaft erfolgt nach den allgemeinen Regeln der §§ 12 ff UmgrStG. Bei der Schwesternabspaltung bleiben bei beiden Körperschaften Buchgewinne und Buchverluste steuerlich außer Ansatz. Die steuerliche Wirkung ist unabhängig davon gegeben, ob

Maßnahmen zur Vermeidung der mit der Durchschleusung verbundenen verbotenen Einlagenrückgewähr getroffen werden (siehe Rz 1084 f).

Mit der Trennung der Spaltungsmassen ist im Bereich der Körperschaften der Vorgang abgeschlossen.

Zur Gestaltung bei den Anteilsinhabern der beiden Körperschaften siehe Rz 1857.

7.4. Übernehmende Körperschaft

7.4.1. Allgemeines

1842

Sowohl bei der Steueraufspaltung nach § 38a UmgrStG wie der Steuerabspaltung nach § 38a UmgrStG ist für die spaltende wie für die übernehmende Körperschaft Art. III UmgrStG anzuwenden. Sowohl auf Seite der spaltenden Gesellschaft als auch auf Seite der übernehmenden Gesellschaft unterbleibt im Fall der Buchwertfortführung die Aufdeckung stiller Reserven, es gilt das Wertverknüpfungsgebot des § 18 Abs. 1 UmgrStG: Die übernehmende Körperschaft hat die Buchwerte aus der Einbringungsbilanz bzw. die Werte des § 16 und allenfalls § 17 UmgrStG fortzuführen.

7.4.2. Steuerliche Rechtsnachfolge

1843

Die Rechtsfolgen des Art. III UmgrStG treten entsprechend auch bei der Steuerspaltung ein. Daher sind Steuerspaltungen mit zivilrechtlicher Einzelrechtsnachfolge verbunden. Die steuerliche Werteverknüpfung des § 18 Abs. 1 UmgrStG folgt dem Gedanken des Eintritts der übernehmenden Gesellschaft in die steuerrechtliche Position des Einbringenden, soweit diese sich auf das eingebrachte Vermögen bezieht. Die übernehmende Körperschaft tritt gemäß § 18 Abs. 1 Z 4 UmgrStG als ertragsteuerlicher Gesamtrechtsnachfolger in die Rechtsposition der spaltenden (= einbringenden) Körperschaft ein. Diese steuerrechtliche Gesamtrechtsnachfolge-Fiktion gilt nur bei Buchwerteinbringungen, somit nicht in den Fällen der Aufwertungseinbringung und ist auf den Bereich der steuerlichen Gewinnermittlung beschränkt. Als ertragsteuerlicher Gesamtrechtsnachfolger tritt sie insb. in die Behaltefristen der einbringenden Körperschaft, offene Schwebeverluste und dgl. ein und setzt deren Abschreibungsmethoden fort.

7.4.3. Buchgewinne und Buchverluste

1844

Hinsichtlich von Buchgewinnen und -verlusten gelten auch bei Steuerspaltungen die Grundsätze des § 18 Abs. 5 UmgrStG. Buchgewinne und Buchverluste ausgenommen Confusiotatbestände bleiben steuerlich unberücksichtigt.

7.4.4. Internationale Schachtelbeteiligung

1845

Durch die Steuerspaltung und dem damit verbundenen Einbringungstatbestand kann bei der übernehmenden Gesellschaft eine internationale Schachtelbeteiligung entstehen oder deren Ausmaß erweitert werden. In Höhe der Differenz zwischen dem höheren Teilwert und dem Buchwert der bisher nicht begünstigten Beteiligungsquoten ist eine Ausnahme von der Steuerneutralität gegeben. Geht eine internationale Schachtelbeteiligung unter, kann eine Aufwertung auf den höheren Teilwert abzüglich umgründungsbedingter Ausnahmen von der Steuerneutralität erfolgen. Dies gilt auch für jene Schachtelbeteiligung, die noch nicht ein Jahr besteht, bei der jedoch die Behaltefrist im Zeitpunkt der tatsächlichen Anteilsveräußerung eingehalten wurde. Siehe dazu Rz 1164 f.

7.4.5. Verlustabzug

1846

Für den Verlustabzug ist § 21 UmgrStG anzuwenden, dh. es ist der objektbezogene Verlustvortragsübergang und der Größenvergleich zu prüfen und die Abzugsfähigkeit in der dem Stichtag folgenden Veranlagungsperiode zu beachten, die Prüfung des Fortbestehens der eigenen vortragsfähigen Verluste der übernehmenden Körperschaft vorzunehmen, das mögliche Vorliegen einer Doppelverlustverwertung und ihre Beseitigung zu beachten und das allfällige Wirksamwerden oder Nichtwirksamwerden eines Mantelkauftatbestandes zu prüfen (siehe Rz 1205 ff).

7.5. Behandlung der Anteilsinhaber (§§ 38d und 38e UmgrStG)

7.5.1. Allgemeines

1847

Die Steuerneutralität der Auf- oder Abspaltung ist auch auf Ebene der Anteilsinhaber der spaltenden Körperschaft gegeben und gilt sowohl für inländische als auch ausländische Anteilsinhaber, wenn sie im Zeitpunkt des Abschlusses des Spaltungsvertrages Gesellschafter waren. Im Hinblick auf die Bezugnahme auf Art. III UmgrStG gilt die Steuerneutralität nicht, soweit Art. III UmgrStG bei grenzüberschreitenden Einbringungen nicht zur Anwendung gelangt (zum Verlust des Besteuerungsrechtes siehe Rz 860a). Gesellschafterwechsel im Zeitraum zwischen rückwirkendem Spaltungsstichtag und tatsächlichem Abschluss des Spaltungsvertrages unterliegen aber den allgemeinen ertragsteuerlichen Grundsätzen für Anteilsabtretungen.

Die Steuerneutralität gilt für die im Spaltungsvertrag festgelegte und an die Anteilsinhaber der spaltenden Körperschaft übertragene Gegenleistung im Sinne des § 38a Abs. 1 UmgrStG

bei Auf- und Abspaltungen. Die Festlegung im Spaltungsvertrag soll die steuerneutrale Gegenleistung von anderen Leistungen der Körperschaft wie zB Gewinnausschüttungen oder Rechtsgeschäftsentgelte abgrenzen. Die Gegenleistung umfasst:

- bei Aufspaltungen mit Einbringungen die von der liquidierten Körperschaft einbringungsbedingt erworbenen oder erweiterten Kapitalanteile an den übernehmenden Körperschaften und liquide Mittel bis zu 10% der gesamten Gegenleistung
- bei Abspaltungen die abgetretenen Kapitalanteile (Durchschleusmethode) oder die nach § 20 Abs. 4 Z 3 UmgrStG veränderten und in der Folge getauschten Anteile (Schwesternmethode) an den übernehmenden Körperschaften.

1848

Der spaltungsbedingte Erwerb der Anteile führt nicht zur Übernahme des bei der spaltenden Körperschaft maßgebenden Buchwertes der Anteile sondern stellt die Fortsetzung der untergehenden Anteile (Liquidationsfälle) oder verminderten Anteile (Abspaltungsfälle) an der spaltenden Körperschaft und damit keine Neuanschaffung dar. Die Anteilsinhaber haben daher dem Grund nach die bestehenden steuerlich maßgebenden Anschaffungskosten bzw. den Buchwert der Anteile an der spaltenden Körperschaft fortzuführen und:

- im Falle der Liquidation der spaltenden Körperschaft den von dieser erhaltenen Anteilen zuzuordnen bzw.
- im Falle des Weiterbestehens der spaltenden Körperschaft zwischen den bestehen bleibenden und den erhaltenen Anteilen aufzuteilen bzw. zwischen den Schwesteranteilen umzuschichten.

Bestehende steuerliche Fristen nach den §§ 12, 30, 31 und 94a EStG 1988 sowie § 10 Abs. 2 KStG 1988 laufen weiter. Die Auskehrung oder Durchschleusung der Anteile ist ausschließlich nach den Regeln des § 38d UmgrStG zu beurteilen. Das UmgrStG begünstigt die Anteilsinhaber sowohl bei einer verhältniswahrenden Spaltung gemäß § 38d UmgrStG als auch bei einer nicht verhältniswahrenden Spaltung gemäß § 38e UmgrStG.

7.5.2. Verhältniswahrende Liquidationsspaltung

1849

Bei der Liquidationsspaltung mit Einbringung kommt es an Stelle der Verteilung des in liquiden Mitteln bestehenden Restvermögens zu einer Sachverteilung, bestehend aus den Anteilen an den einbringungsbedingt entstandenen oder veränderten Anteilen. Diese liquidationsbedingte Sachauskehrung der Anteile ist eine besondere Form der Vermögensverteilung im Sinne des § 212 AktG bzw. § 91 Abs. 3 GmbHG.

Auf diese Anteilsübertragungen sind die Bestimmungen des § 38d UmgrStG anzuwenden. Nach § 38d Abs. 1 UmgrStG kommt es bei der Liquidationsspaltung mit Einbringungen (§ 38a UmgrStG) zu keiner Steuerpflicht hinsichtlich der übertragenen im Spaltungsvertrag festgelegten Gegenleistung bei den Anteilsinhabern. Die Gegenleistung umfasst alle Vermögenswerte, die die Anteilsinhaber für ihre Altanteile von der spaltenden Körperschaft erhalten.

1850

Aus § 38d Abs. 2 erster Satz UmgrStG ergeben sich die steuerlich maßgebenden Anschaffungskosten oder Buchwerte. Da die Anteile an der spaltenden Körperschaft steuerlich mit dem Tag der Löschung untergehen, sind die steuerlich maßgebenden Anschaffungskosten oder Buchwerte dieser Anteile als Anschaffungskosten oder Buchwerte der übernommenen (ausgekehrten) Anteile anzusetzen und weiterzuführen. Im Falle der Auskehrung mehrer Anteile hat eine Aufteilung der Buchwerte oder Anschaffungskosten der untergehenden Anteile auf die erworbenen Anteile nach Maßgabe der Verkehrswerterelationen zu erfolgen.

Beispiel:

A und B sind zu je 50% an der spaltenden AB-GmbH beteiligt. Die Anschaffungskosten der Beteiligung betragen bei A 80 und bei B 120. Nach Einbringung der beiden Betriebe der AB-GmbH in eine C-GmbH und eine D-GmbH geht die AB-GmbH in Liquidation und weist als verteilbares Vermögen die je 100-prozentigen Anteile an der C-GmbH mit 220 (Verkehrswert 240) und an der D-GmbH mit 300 (Verkehrswert 560) aus. Da eine verhältniswahrende Spaltung vereinbart wurde, erhalten A und B je 50% der Anteile an der C-GmbH und der D-GmbH. Die steuerlich maßgebenden Anschaffungskosten der erworbenen Anteile betragen bei

A für die C-GmbH 24 (30% von 80) und für die D-GmbH 56 (70% von 80)

B für die C-GmbH 36 (30% von 120) und für die D-GmbH 84 (70% von 120).

Bei außerbetrieblich gehaltenen Anteilen an der spaltenden Körperschaft ergibt sich eine Steuerhängigkeit der übernommenen Anteile nur im Rahmen einer offenen Spekulationsfrist oder als bestimmte Beteiligung. Sonderrecht schafft das UmgrStG im Falle des § 38d Abs. 3 UmgrStG (steuerneutrale Aufwertung bei Entstehen einer bestimmten Beteiligung) bzw. durch § 38d Abs. 5 UmgrStG (zehnjährige Steuerhängigkeit als fiktiv bestimmte Beteiligung im Sinne des § 31 EStG 1988 bei Fehlen einer Besteuerungsmöglichkeit auf Grund des Verweises auf § 20 Abs. 5 UmgrStG).

Die steuerneutral erhaltenen liquiden Mittel kürzen bei jedem Anteilsinhaber die steuerlichen Werte der Kapitalanteile und werden dadurch in eine bestehende Steuerhängigkeit einbezogen.

Fortsetzung des Beispiels:

Das Liquidationsschlussvermögen umfasst neben den beiden Beteiligungen auch Barmittel in Höhe von 80, die auf A und B je zur Hälfte übergehen. Die 10%-Grenze ist gewahrt. Die steuerlich maßgebenden Anschaffungskosten der erworbenen Anteile betragen nunmehr bei

A für die C-GmbH 12 (30% von 80 – 30% von 40) und für die D-GmbH 28 (70% von 80 – 70% von 40)

B für die C-GmbH 24 (30% von 120 – 30% von 40) und für die D-GmbH 72 (70% von 120 – 30% von 40).

7.5.3. Nichtverhältniswahrende Liquidationsspaltung

7.5.3.1. Allgemeines

1851

Nach § 38e UmgrStG ist die nichtverhältniswahrende Spaltung so zu verstehen, dass zunächst stets eine verhältniswährende Spaltung unterstellt wird und die Anteilsinhaber der spaltenden Gesellschaft in der Folge einen Anteilstausch in dem im Spaltungsvertrag festgelegten Umfang vornehmen, um andere gewünschte Beteiligungsverhältnisse zu erreichen. Diese Tauschvorgänge sind im Falle der Wahrung der Wertgleichung bzw. im Falle der Wahrung der Drittelbegrenzung nicht als Tauschvorgänge im Sinne des § 6 Z 14 EStG 1988 zu werten und setzen auch nicht die Frist im Sinne des § 30 EStG 1988 in Gang, womit diese entflechtenden Tauschvorgänge, unter Absicherung der bestehenden Steuerhängigkeit, ebenfalls steuerneutral gestellt werden.

§ 38e UmgrStG hat nur für die Anteilsinhaber der spaltenden Gesellschaft Bedeutung. Sollten Anteilsinhaber der übernehmenden Gesellschaft, die nicht gleichzeitig Anteilsinhaber der spaltenden Körperschaft sind, Tauschmaßnahmen setzen, fallen diese unter den allgemeinen Tauschtatbestand des § 6 Z 14 lit. a EStG 1988.

Die Durchführung der im Spaltungsvertrag festgelegten Tauschvorgänge ist innerhalb eines Monats dem Betriebsfinanzamt der spaltenden Körperschaft anzuzeigen. Die Nichteinhaltung dieser Anzeigepflicht verhindert die Anwendung des Art. VI nicht.

Bei Wertneutralität sind nach § 38e Abs. 2 UmgrStG die Anschaffungskosten oder Buchwerte der weggetauschten Anteile als Anschaffungskosten oder Buchwerte der eingetauschten Anteile anzusetzen.

7.5.3.2. Ausgleichszahlung

1852

Gelingt es nicht, die Wertgleichheit durch rückwirkende Korrekturen der Teilungsmassen herzustellen, ermöglicht § 38e Abs. 3 UmgrStG einen Wertausgleich durch Ausgleichszahlungen der begünstigten Anteilsinhaber an die benachteiligten, ohne dass darin insgesamt ein steuerwirksamer Tausch zu erblicken ist. Voraussetzung ist, dass die

anspruchsberechtigten Anteilsinhaber eine Ausgleichszahlung von nicht mehr als ein Drittel des Wertes der Anteile erhalten, den sie bekommen haben. Überschreiten die Ausgleichszahlungen die Drittelgrenze, liegen für alle Anteilsinhaber Tauschvorgänge im Sinne des § 6 Z 14 lit. a EStG 1988 vor, die im Rahmen der Gewinneinkünfte (Erfassung der stillen Reserven) und im Rahmen der Tatbestände der §§ 30 und 31 EStG 1988 (Erfassung der Überschüsse) zu erfassen sind. Soweit Ausgleichszahlungen innerhalb der Drittelgrenze erfolgen, kann sich eine Steuerwirkung insoweit ergeben, als sie beim Empfänger als Veräußerungsentgelt anzusehen ist. Da damit kein Veräußerungstatbestand im einkommensteuerrechtlichen Sinn ausgelöst wird, ist der Bruttobetrag im Rahmen der Gewinneinkünfte und im Rahmen der Tatbestände der §§ 30 und 31 EStG 1988 zu erfassen. Die nach § 38e UmgrStG gewonnenen Anschaffungskosten werden somit nicht verändert. Beim Zahlenden stellen die Ausgleichszahlungen zusätzliche Anschaffungskosten auf die eingetauschten Anteile dar.

Wird auf die Ausgleichszahlungen ganz oder teilweise (etwa in Höhe des die Drittelgrenze übersteigenden Betrages) verzichtet, liegt ein Fall der Äquivalenzverletzung vor, der die Steuerneutralität des Anteilstausches nicht berührt.

7.5.4. Verhältniswahrende Steuerabspaltung

1853

Die verhältniswahrende Steuerabspaltung ist nur im Wege des Durchschleusmodells gemäß § 38a Abs. 3 Z 1 UmgrStG möglich, da das Schwesternmodell gemäß § 38a Abs. 3 Z 2 UmgrStG einen der Einbringung folgenden Anteilstausch erfordert.

Die Steuerabspaltung nach der Durchschleusungsmethode setzt voraus, dass die von der vorangegangenen Einbringung betroffenen Anteile der abspaltenden Gesellschaft an der oder den übernehmenden Gesellschaft(en) auf die Anteilsinhaber übertragen werden. Die Anteilsabtretung ist notwendiger Bestandteil dieser Steuerspaltung. Auf die Sachtrennung auf der Ebene der Körperschaft folgt eine Auseinandersetzung auf Ebene der Gesellschafter. Die spaltungskonforme Abtretung (Durchschleusung) der einbringungsgeborenen oder -erweiterten Anteile stellt in diesem Fall keine verdeckte Ausschüttung und keine Einlagenrückzahlung dar. Der Erwerb der Anteile ist ertragsteuerlich keine Anschaffung und führt auch nicht zur Übernahme der Buchwerte, sondern stellt sich als Zellteilung in verminderte Anteile an der spaltenden Körperschaft und daraus gewonnene Anteile an der oder den durchgeschleusten Anteilen dar. Die Steuerneutralität gemäß § 38d Abs. 1 UmgrStG erfordert keine inländische Steuerhängigkeit der Anteilsinhaber, womit auch ausländische Anteilsinhaber begünstigt sind.

Unternehmensrechtlich liegt im Durchschleusvorgang allerdings eine verbotene Einlagenrückgewähr gemäß § 52 AktG bzw. § 82 Abs. 1 GmbHG vor, die die Anteilsabtretung mit Nichtigkeit bedroht, wenn keine Gegenmaßnahmen ergriffen werden. Siehe dazu Rz 1084 f.

Da die spaltende Körperschaft nicht untergeht, kommt es bei ihr nach § 38c UmgrStG zu einem steuerneutralen Buchgewinn oder Buchverlust in Höhe des Buchwerts der durchgeschleusten Anteile.

1854

Für die Bewertung der durchgeschleusten Anteile bei den Anteilsinhabern ist nach § 38d Abs. 2 UmgrStG die Bestimmung des § 20 Abs. 4 Z 3 UmgrStG anzuwenden (siehe Rz 1112 ff). Die steuerlich maßgeblichen Anschaffungskosten oder Buchwerte der Beteiligungen der Gesellschafter an der abspaltenden Gesellschaft werden im Verhältnis des Verkehrswerts des auf die übernehmende Gesellschaft übertragenen Vermögens zum Gesamtvermögen vor Spaltung abgestockt. Als Anschaffungskosten der durchgeschleusten neuen Beteiligungen an der übernehmenden Gesellschaft ist der Abstockungsbetrag anzusetzen. Die Verteilung der Werte auf die neuen Kapitalanteile erfolgt im Verhältnis ihrer Verkehrswerte am Tag des Spaltungsbeschlusses, die Beteiligungsbuchwerte der spaltenden Körperschaft gehen steuerneutral unter.

7.5.5. Nichtverhältniswahrende Steuerabspaltung

1855

Die nichtverhältniswahrende Steuerabspaltung ist beim Durchschleusungsmodell möglich, beim Schwesternmodell zwingend. Beide Modelle werden in einem zweistufigen Verfahren durchgeführt.

7.5.5.1. Durchschleusmethode

1856

Auch bei der Steuerabspaltung nach der Durchschleusungsmethode gilt stets zunächst eine verhältniswahrende Anteilsdurchschleusung als vorgenommen. Im zweiten Schritt kommt es zu einem Anteilstausch zwischen den Anteilsinhabern der abspaltenden Körperschaft innerhalb der im Spaltungsvertrag vereinbarten Monatsfrist. Dabei werden Anteile an der abspaltenden und der übernehmenden Körperschaft wertgleich oder mit Ausgleichszahlung getauscht. Die Bandbreite des Anteilstausches geht bis zu einer entflechtenden Spaltung: Jeweils ein Anteilsinhaber kann zum Alleingesellschafter der spaltenden und zum Alleingesellschafter der übernehmenden Körperschaft werden. Der Anteilstausch kann nicht nur spaltungsgeborene Anteile, sondern auch bereits zuvor bestehende Anteile an der übernehmenden Körperschaft umfassen, wobei der Umfang des Anteilstausches im Belieben

des Anteilsinhabers gelegen ist. An die Stelle der hingegebenen Anteile treten unmittelbar die neuen Anteile.

Zur Behandlung von Ausgleichszahlungen auf Grund der Wertungleichheit der getauschten Anteile siehe Rz 1852.

7.5.5.2. Schwesternmethode

1857

Da bei der Schwesternmethode die Beteilungen an der spaltenden und der übernehmenden Schwesterkörperschaft zwecks Einbringung unter Verzicht auf eine Anteilsgewährung gleich sein muss, liegt damit von vornherein zunächst eine verhältniswahrende Teilungsmassentrennung vor. Der Begriff einer Steuerspaltung wäre sinnlos, da mit der Einbringung nach Art. III UmgrStG das Ziel bereits erreicht ist. Der Begriff der Steuerspaltung kann daher nur dann sinnhaft sein, wenn der Einbringungsphase ein Anteilstausch zwischen den Anteilsinhabern der beiden Körperschaften folgt, womit stets eine nicht verhältniswahrende Steuerspaltung vorliegt.

Die steuerlich maßgebenden Anschaffungskosten bzw. Buchwerte der Anteile an den beiden Körperschaften vor der Steuerspaltung werden im Einbringungsschritt nach § 20 Abs. 4 Z 3 UmgrStG durch Abstockung bei der abspaltenden Körperschaft und Aufstockung bei der übernehmenden Körperschaft mit Beginn des dem Spaltungsstichtag folgenden Tages verändert. (siehe Rz 1124 ff).

Auf Grund des nachfolgenden Anteilstausches zwischen den Anteilsinhabern hinsichtlich der Anteile an der abspaltenden und der übernehmenden Körperschaft erfolgt:

- bei Wertgleichheit eine Zurechnung der Anschaffungskosten bzw. Buchwerte der weggegebenen Anteile zu den Anschaffungskosten bzw. Buchwerten der verbleibenden Anteile und
- bei Wertungleichheit zusätzlich eine Aktivierung des Zahlungsbetrages beim zahlenden Anteilsinhaber ohne Änderung beim Zahlungsempfänger (siehe Rz 1852).

7.5.6. Internationale Schachtelbeteiligung als Gegenleistung

1858

Der Anteilstausch kann einerseits zum Entstehen bzw. zur Veränderung der Beteiligungsquote einer internationalen Schachtelbeteiligung führen sowie andererseits eine bereits bestehende internationale Schachtelbeteiligung wegfallen lassen. Die dafür in § 38d Abs. 4 UmgrStG vorgesehene Regelung entspricht der Regelung des § 5 Abs. 7 Z 1 UmgrStG.

§ 38e Abs. 2 UmgrStG sieht daher die Anwendung von § 5 Abs. 7 UmgrStG vor (siehe Rz 290 ff).

Fällt durch eine Steuerspaltung die Eigenschaft einer internationalen Schachtelbeteiligung weg, verlangt § 38d Abs. 4 Z 2 UmgrStG analog zu § 5 Abs. 7 Z 2 UmgrStG die Aufwertung der restlichen Beteiligung auf den höheren Teilwert, vermindert um umgründungsbedingt von der Steuerneutralität ausgenommene Beträge. Fällt die Beteiligung an der ausländischen Gesellschaft zur Gänze weg, entfällt der von der Steuerneutralität ausgenommene Betrag zur Gänze, da der Anteilstausch gemäß § 38e Abs. 2 UmgrStG steuerneutral ist.

7.6. Sonstige Rechtsfolgen der Spaltung (§ 38f UmgrStG)

7.6.1. Äquivalenzverletzung

1859

Eine Äquivalenzverletzung beim Anteilstausch stellt bei der Steuerspaltung kein Anwendungshindernis des Art. VI UmgrStG dar, sondern es treten die Rechtsfolgen des § 6 Abs. 2 UmgrStG bei Vorliegen objektiver Bereicherung und subjektiver Bereicherungsabsicht ein. Diese Bestimmung entspricht der Regelung in § 38 Abs. 4 UmgrStG (siehe Rz 1780).

7.6.2. Umsatzsteuer

1860

Die umsatzsteuerrechtliche Regelung in § 38f Abs. 2 UmgrStG ist analog zu den in allen anderen Artikeln des UmgrStG und entspricht § 38 Abs. 3 UmgrStG: Auch die Steuerspaltung stellt keinen umsatzsteuerbaren Vorgang dar. Durch Spaltungen kommt es auch nicht unmittelbar zu einer Vorsteuerberichtigung.

7.6.3. Gebühren

1861

§ 38f Abs. 3 UmgrStG sieht für Vermögensübertragungen im Rahmen der Liquidation der spaltenden Körperschaft oder der Abspaltung sowie für einen Anteilstausch eine Befreiung von den Gebühren nach § 33 TP 21 GebG vor, wenn der Anteilsinhaber am Tage des Abschlusses des Spaltungsvertrages an der spaltenden Körperschaft länger als zwei Jahre beteiligt ist.

Ob eine Steuerspaltung nach § 38a UmgrStG gegeben ist, und somit die Grundvoraussetzungen für eine Gebührenbefreiung nach § 38f Abs. 3 UmgrStG vorliegen, ist nach ertragsteuerlichen Grundsätzen zu beurteilen. Hinsichtlich auftretender Zweifelsfragen siehe Rz 1813.

Ist für einen Anteilsinhaber die Zweijahresfrist nicht gewahrt, berührt dies nicht die Gebührenbefreiung für die Übertragung des Vermögens der anderen Anteilsinhaber.

Für die Zweijahresfrist ist bei zivilrechtlicher Gesamtrechtsnachfolge die Beteiligungsdauer des Rechtsvorgängers anzurechnen.

Die im Zuge einer Steuerspaltung erfolgten Einbringungsvorgänge sind nach § 22 Abs. 3 UmgrStG befreit. Dazu wird auf die Ausführungen zur Einbringung (Rz 1223 ff und Rz 1226 ff) verwiesen.

7.6.4. Kapitalverkehrsteuern

1862

§ 38f Abs. 3 UmgrStG sieht für Vermögensübertragungen im Rahmen der Liquidation der spaltenden Körperschaft oder der Abspaltung sowie für einen Anteilstausch eine Kapitalverkehrsteuerbefreiung vor, wenn der Anteilsinhaber am Tage des Abschlusses des Spaltungsvertrages an der spaltenden Körperschaft länger als zwei Jahre beteiligt ist.

Die Ausführungen zu den Gebühren (Rz 1861) gelten sinngemäß.

7.6.5. Grunderwerbsteuer

1863

Zu Grunderwerbsvorgängen im Zuge von Einbringungen siehe Rz 1238 ff verwiesen.

7.7. Steuerspaltung und Unternehmensgruppen

1864

Auf Steuerspaltungen kommen die Regelungen des Art. III sinngemäß zur Anwendung (Rz 1245 ff).

7.8. Steuerspaltung und atypisch stille Beteiligungen

1865

Für die an den steuerspaltenden Körperschaften als atypisch stille Gesellschafter Beteiligten gelten die bei Einbringungen gemäß Art. III UmgrStG geltenden Grundsätze. Siehe dazu Rz 1249 f.

7.9. Steuerspaltung und Mindestkörperschaftsteuer

1866

Wurde bei einer Steueraufspaltung mit Einbringung von der spaltenden Gesellschaft Mindestkörperschaftsteuer entrichtet und besteht daraus im Zeitpunkt der Spaltung ein nicht verrechnetes Guthaben, ist eine Übertragung dieses Guthabens auf die Nachfolgegesellschaften nicht möglich, da Einzelrechtsnachfolge besteht. Gleiches gilt bei der

Abspaltung, das Mindestkörperschaftsteuerguthaben geht auch nicht aliquot im Verhältnis des übertragenen Vermögens über. Solange bei der Aufspaltung mit Einbringung die Liquidationsschlussbilanz nicht erstellt wird, fällt für volle Quartale nach dem Spaltungsstichtag Mindest-Körperschaftsteuer an.

7.10. Steuerspaltung und Einlagenrückzahlung (Evidenzkonten)

1867

Bei Steuerspaltungen im Sinne des Art. VI UmgrStG in Verbindung mit Einbringungen im Sinne des Art. III UmgrStG gelten die in Rz 1255 ff dargestellten Grundsätze.

7.11.

entfällt

Randzahl 1868: *entfällt*

7.12. Auswirkung abgabenbehördlicher Feststellungen auf Steuerspaltungen

1869

Die Feststellungen im Rahmen abgabenbehördlicher Überprüfungen einer vollzogenen Steuerspaltung können zu nachträglichen Änderungen des Buchwertes und damit gegebenenfalls auch des Verkehrswertes des übertragenden Vermögens führen.

Die Änderungen können auf bilanzsteuerrechtliche Berichtigungen aus der Zeit bis zum Spaltungsstichtag zurückzuführen sein und beeinflussen daher die der Spaltung zu Grunde gelegten Schlussbilanz, die darauf aufbauende Übertragungsbilanz und wirken sich zwingend auf die steuerlichen Verhältnisse bei der neuen oder übernehmenden Körperschaft und unter Umständen bei den Gesellschaftern aus.

Sollten die Feststellungen ergeben, dass ein positiver Verkehrswert des übertragenen Vermögens oder ein einbringungsfähiges Vermögen (vor allem Teilbetrieb) nicht gegeben ist, liegt anders als bei der Spaltung nach dem SpaltG eine Verletzung der Anwendungsvoraussetzungen vor, da im Rahmen der Steuerspaltung § 12 UmgrStG maßgeblich ist. Sollte sich der Verdacht einer Äquivalenzverletzung ergeben, ist das zuständige FA zu informieren. Sollte festgestellt werden, dass eine Anwendungsvoraussetzung des § 38a UmgrStG nicht gegeben ist, sind je nach Spaltungsform die Rechtsfolgen einer nicht unter Art. VI UmgrStG fallenden Spaltung ganz oder teilweise zu ziehen.

Geänderte Körperschaftsteuerbescheide für Zeiträume bis zum Spaltungsstichtag sind der abspaltenden Körperschaft zuzustellen. Bei Aufspaltungen muss davon ausgegangen werden, dass die persönliche Steuerpflicht nicht unbedingt mit der Löschung im Firmenbuch endet (KStR 2001 Rz 129). Geänderte Bescheide werden der aufspaltenden Körperschaft im Rahmen einer Nachtragsliquidation vorzuschreiben sein.

7.13. Rechtsfolgen einer nicht unter Art. VI UmgrStG fallenden Steuerspaltung

7.13.1. Allgemeines

1870

Sind die Anwendungsvoraussetzungen des § 38a UmgrStG zur Gänze nicht gegeben, unterliegt die spaltende Körperschaft bei:

- Aufspaltung der Liquidationsbesteuerung gemäß § 20 KStG 1988
- Abspaltung der Besteuerung der Gesamtreserven hinsichtlich des eingebrachten Vermögens gemäß § 6 Z 14 EStG 1988

und unterliegen die Anteilsinhaber der Besteuerung gemäß
§§ 4, 30 oder 31 Abs. 2 Z 1 EStG 1988.

Sind die Anwendungsvoraussetzung des Art. III UmgrStG gegeben nicht aber jene für einen steuerneutralen Tausch, kommt es nur bei den Anteilsinhaber zu den mit dem Tausch verbundenen Steuerwirkungen gemäß § 6 Z 14 bzw. §§ 30 oder 31 Abs. 2 Z 1 EStG 1988.

7.13.2. Aufspaltung

1871

Bei Liquidationsspaltungen mit Einbringungen kommt es schon einbringungsbezogen zu den Wirkungen einer nicht unter Art. III UmgrStG fallenden Einbringung. Siehe Rz 1275 ff. Die nachfolgende Liquidation führt für das Vermögen praktisch zu keiner weiteren Körperschaftsteuerpflicht, da die Anteile an den übernehmenden Körperschaften infolge der verunglückten Einbringung mit den gemeinen Werten angesetzt sind.

Die Vermögensverteilung auf die Gesellschafter der spaltenden Körperschaft führt, wie in Rz 1870 angeführt, bei sämtlichen Gesellschaftern zur Besteuerung hinsichtlich des Unterschiedsbetrages zwischen den Anschaffungskosten und dem gemeinen Wert des erhaltenen Vermögens.

7.13.3. Abspaltung

7.13.3.1. Durchschleusmethode

1872

Bei der abspaltenden Gesellschaft ist bei der Durchschleusmethode die verunglückte Einbringung eine nicht unter Art. III UmgrStG fallende Einbringung, dh. bei der spaltenden Körperschaft kommt es zur Gewinnverwirklichung, bei der übernehmenden zur Übernahme der Realisierungswerte. Die Gegenleistung ist mit dem gemeinen Wert des eingebrachten Vermögens zu bewerten.

Die spaltungsplangemäße Übertragung (Durchschleusung) der Anteile an die Gesellschafter der abspaltenden Körperschaft stellt nach allgemeinem Steuerrecht eine verdeckte Ausschüttung dar, dh. führt bei der übertragenden Körperschaft zu einem steuerneutralen Buchabgang und bei der übernehmenden Gesellschaftern zur Einkommensteuerpflicht in Höhe des zukommenden gemeinen Wertes im Rahmen des § 97 EStG 1988 (Endbesteuerung) bzw. bei Körperschaften als Anteilsinhaber zur Beteiligungsertragsbefreiung nach § 10 Abs. 1 KStG 1988. Die Wertminderung der Beteiligung an der spaltenden Körperschaft ist steuerneutral.

7.13.3.2. Schwesternmethode

1873

Der Steuerspaltungsvorgang ist steuerlich in drei Schritte zu zerlegen:

- Zunächst ist die Schwesterneinbringung als Vermögenszuwendung der abspaltenden Gesellschaft an ihre Anteilsinhaber und damit als verdeckte Ausschüttung zu werten, die die Besteuerung natürlicher Personen nach § 27 in Verbindung mit § 97 EStG 1988 (Endbesteuerung) und die Nichtbesteuerung von beteiligten, unter § 10 Abs. 1 KStG 1988 fallenden Körperschaften bewirkt.
- Nachfolgend ist eine Einlage des Vermögens durch die Anteilsinhaber der abspaltenden Gesellschaft in die aufnehmende Gesellschaft anzunehmen, die gemäß § 6 Z 14 lit. b EStG 1988 zu beurteilen ist.
- Schließlich kommt es zum Zwecke der Entflechtung zu einem Anteilstausch, der als Anschaffung und Veräußerung im Sinne des § 6 Z 14 lit. a EStG 1988 zu werten ist. Bei Anteilen im Privatvermögen liegen Spekulationstatbestände vor, soweit erworbene Anteile an der neuen oder aufnehmenden Gesellschaft hingegeben werden oder die Anteile an der spaltenden Gesellschaft innerhalb der Einjahresfrist des § 30 EStG 1988 nach Anschaffung getauscht werden. Als Einnahme gilt der gemeine Wert der hingegebenen Anteile und eine allenfalls vereinbarte Zuzahlung. Die Überschüsse sind im

Jahr des Tausches gemäß §§ 30 oder 31 EStG 1988 zu versteuern. Bei im Betriebsvermögen gehaltenen Anteilen kommen die Bestimmungen der Gewinnermittlung nach den §§ 4 und 5 in Verbindung mit § 6 Z 14 EStG 1988 zur Anwendung.

8. Ergänzende Vorschriften (2. Hauptstück)

8.1. Mehrfachumgründungen auf einen Stichtag (§ 39 UmgrStG)

8.1.1. Zweck

1874

Sollen mehrere Umgründungsschritte, die ganz oder teilweise dasselbe Vermögen betreffen, auf einen Stichtag erfolgen, kann dies mit ertragsteuerlicher Wirkung nur mittels eines in § 39 UmgrStG beschriebenen Umgründungsplanes erfolgen. Es wird damit ertragsteuerlich erreicht, dass die Vermögensübernahme bei allen Zwischenumgründungen mit Ablauf des Umgründungsstichtages als bewirkt gilt und erst der letzte Rechtsnachfolger das Vermögen mit Beginn des dem Umgründungsstichtag folgenden Tages erwirbt. Dadurch wird das Entstehen von Rumpfwirtschaftsjahren im Ausmaß von 24 Stunden zwischen den einzelnen Umgründungsschritten vermieden. Entspricht der Umgründungsplan nicht den Anforderungen des § 39 UmgrStG, sind die Umgründungen zwar anzuerkennen, es wird aber der jeweilig folgende Umgründungsschritt erst mit dem Folgetag wirksam. Eine Gewinnermittlung für die entstehenden Rumpfwirtschaftsjahre kann unterbleiben.

1875

Mehrfachzüge im Sinne des § 39 UmgrStG liegen nur dann vor, wenn ein und dasselbe Vermögen im Zuge mehrfacher Umgründungsschritte auf denselben Umgründungsstichtag ganz oder teilweise übertragen wird.

> *Beispiel:*
>
> *Nach der Verschmelzung der Betriebskapitalgesellschaft auf den 31.12.01 auf die Besitzkapitalgesellschaft soll die übernehmende Besitzgesellschaft den übernommenen Betrieb, angereichert um eine der Besitzgesellschaft gehörende dem übernommenen Betrieb dienende Liegenschaft, zum 31.12.01 auf eine weitere bisher vermögensverwaltende Kapitalgesellschaft abgespalten werden, der jemand zum 31.12.01 als atypischer stiller Gesellschafter beitreten will.*

1876

Ein Mehrfachzug im Sinne des § 39 UmgrStG ist zB nicht gegeben, wenn nach Abspaltung eines Teilbetriebes aus einer Kapitalgesellschaft das dieser verbleibende Vermögen auf denselben Stichtag auf eine andere, an der Spaltung nicht beteiligte Kapitalgesellschaft durch eine Umgründung übertragen wird oder die spaltende Gesellschaft auf denselben Stichtag Vermögen von einer anderen Gesellschaft durch eine Umgründung übernimmt. In beiden Fällen ist daher die Aufstellung eines Umgründungsplanes nicht erforderlich, da unabhängig nebeneinander stehende Umgründungen vorliegen.

1877

Gleiches gilt auch, wenn neben der Verschmelzung einer Komplementärgesellschaft auf eine andere Kapitalgesellschaft die Kommanditisten jener Kommanditgesellschaft, bei der die übertragende Gesellschaft Komplementärstellung hat, ihre Kommanditanteile auf jenen Tag, der auch Verschmelzungsstichtag ist, in die übernehmende Kapitalgesellschaft einbringen, wobei es unerheblich ist, ob die Komplementärgesellschaft Arbeitsgesellschafter oder am Vermögen der Kommanditgesellschaft beteiligt ist.

1878

Ein Mehrfachzug im Sinne des § 39 UmgrStG liegt nicht vor, wenn die umzugründenden Anteile am (ersten) Umgründungsstichtag nicht bestanden haben und daher weder direkt noch indirekt ein und dasselbe Vermögen mehrfach umgegründet wird. Dies ist bei umgründungsgeborenen Kapitalanteilen der Fall, die durch Übertragung von Vermögen im Sinne des § 12 Abs. 2 UmgrStG im Wege der Einbringung nach Art. III UmgrStG oder Abspaltung nach Art. VI UmgrStG auf eine Körperschaft entstehen (Umgründung gegen Gewährung neuer Anteile). Gleiches gilt für die auf Grund der errichtenden Umwandlung einer Kapitalgesellschaft an dem dem Umwandlungsstichtag folgenden Tag entstehenden Mitunternehmeranteile. Eine diese Anteile betreffende Umgründung kann daher frühestens auf den auf den ersten Umgründungsstichtag folgenden Tag (Erwerbstag) bezogen werden. Dem Fall der Gewährung neuer Anteile gleichgestellt ist die Umgründung in Verbindung mit der Gewährung bestehender Anteile (Anteile der Anteilsinhaber der übernehmenden Körperschaft oder eigene Anteile derselben). Nicht davon betroffen und damit ein Anwendungsfall für einen Mehrfachzug sind umgründungsgeborene Mitunternehmeranteile, die durch eine Vermögensübertragung im Sinne des Art. IV UmgrStG entstanden sind, oder Vermögensteile, die für den Verzicht auf Anteile im Rahmen der Realteilung nach Art. V UmgrStG gewährt wurden.

8.1.2. Umgründungsplan

1879

Die Wirkung eines Mehrfachzuges im Sinne des § 39 UmgrStG ist davon abhängig, dass alle Umgründungsschritte von allen an der Erstellung des Umgründungsplanes Beteiligten (Eigentümer oder zuständige Vertreter) vor dem ersten Umgründungsschritt in einem Umgründungsplan festgelegt werden (Vertragscharakter). Der Plan soll sicherstellen, dass die Zusammenfassung vorbedacht und von allen an den Umgründungen Beteiligten gewollt ist. Eine über das Zusammenziehen mehrerer Umgründungsschritte auf einen Stichtag hinausgehende Bedeutung kommt diesem Vertrag nicht zu.

1880

Spätestens am Tag der Beschlussfassung der ersten Umgründung muss der Umgründungsplan festgelegt sein. Bei allen Umgründungen ist auf diesen Plan Bezug zu nehmen. Es ist daher in jedem vom Umgründungsplan umfassten Umgründungsvertrag auf den Umgründungsplan ausdrücklich hinzuweisen und dieser beizulegen. Da die steuerlichen Wirkungen von der rechtzeitigen Planverfassung abhängen, wird der Abschluss und der Tag des Abschlusses des Plans in eindeutiger und nachprüfbarer Weise zu dokumentieren sein.

1881

Im Umgründungsplan sind die einzelnen Umgründungen in ihrer Reihenfolge mit Nennung des angesprochenen Artikels des UmgrStG, des Übertragenden und des Übernehmenden anzuführen. Das über mehrere Umgründungsschritte durchlaufende Vermögen ist dem Grunde nach zu beschreiben. Anders als beim Spaltungsplan ist hingegen eine genaue Beschreibung der Buchwerte, Anschaffungskosten, Verkehrswerte und der Gegenleistung nicht erforderlich. Außerdem ist der Stichtag anzuführen.

1882

Ist im Rahmen von Mehrfachumgründungen eine Spaltung vorgesehen, nach der die Rechtsnachfolger getrennte Folgeumgründungen planen, bestehen keine Bedenken, anstelle eines alle Vorgänge beschreibenden Umgründungsplans zwei Umgründungspläne zu verfassen, in denen die in der ersten Phase zunächst gemeinsam geplanten Umgründungsschritte gleich lautend festgeschrieben werden und die in der Folge unabhängig voneinander handelnden Personen jeweils ihre Folgepläne definieren.

1883

Stehen Umgründungsmaßnahmen in einem gewissen Zusammenhang mit einem abzuschließenden Umgründungsplan, die für sich alleine, ohne in einen Mehrfachzug eingebunden zu werden, auf einen eigenständigen Stichtag vorgenommen werden, zwar außerhalb der durch den Umgründungsplan vorgenommenen Stichtagsbündelung, können diese ohne steuerliche Auswirkungen aus der Sicht einer Gesamtschau aller vorzunehmenden Umgründungsvorgänge in den Umgründungsplan aufgenommen werden.

1884

Bei der einen Zusammenschluss im Sinne des Art. IV UmgrStG begründenden Beteiligung einer Mehrzahl von Personen als atypische stille Gesellschafter an einem betrieblichen Unternehmen kann für die präsumtiven stillen Gesellschafter auch ein Treuhänder (zB Anlageberatungsgesellschaft) als "an den Umgründungen Beteiligter" in Erscheinung treten. Die atypisch stillen Gesellschafter müssen bei Fassung des Umgründungsplanes nicht namentlich bekannt sein. Auf die Mitwirkung eines Treuhänders kann aber nicht verzichtet werden. Bis zum Ende der neunmonatigen Rückwirkensfrist müssen die stillen Gesellschafter

aber ihre Beitrittserklärung abgeben, ihre bedungenen "Einlagen" leisten und es muss eine entsprechende Erklärung beim FA eingereicht werden (§ 108 BAO).

8.1.3. Änderungen bei Vollzug des Umgründungsplans

1885

Die steuerliche Wirkung eines verwirklichten Umgründungsplans wird nicht dadurch beeinträchtigt, dass ein letzter Umgründungsschritt oder die letzten Umgründungsschritte letztlich nicht vollzogen werden. Im Umgründungsplan vorgesehene Zwischenschritte können nur dann entfallen, wenn die Ergebnisse der geplanten aber nicht durchgeführten Umgründungen zusammen mit den Ergebnissen der tatsächlich durchzuführenden Umgründungen letztlich keine entscheidenden Abweichungen vom planmäßigen Endergebnis zeitigen. Eine Erweiterung auf zusätzliche Umgründungsschritte ist nicht zulässig. Bei einer Änderung des Planes nach Vornahme der ersten Umgründungsschritte sind beide Pläne anzuzeigen.

8.1.4. Strukturplan

1886

Bei einem Zusammenfallen von nicht dasselbe Vermögen betreffenden aber wirtschaftlichen zusammengehörigen Umgründungsschritten bleibt es den an den verschiedenen Umgründungsschritten Beteiligten unbenommen, zwecks Dokumentation der Abläufe und Wirkungen für die Beteiligten und die betroffenen Abgabenbehörden einen Strukturplan zu erstellen, der mit § 39 UmgrStG nichts zu tun hat. Sollten im Rahmen eines Strukturplans auch Mehrfachzüge geplant sein, ist ein in den Strukturplan integrierter Umgründungsplan steuerlich anzuerkennen, wenn der die Voraussetzungen des § 39 UmgrStG erfüllt.

8.2. Rechtsgrundlage der Umgründungen (§ 40 UmgrStG)

1887

Umgründungen können nicht nur auf Beschlüssen oder Verträgen, sondern unter Umständen auch auf gerichtlichen Entscheidungen basieren. Als gerichtliche Entscheidungen kommen Urteile von in- und ausländischen Gerichten in Betracht, die in ihren Auswirkungen vertraglich vereinbarten Umgründungen im Sinne des UmgrStG entsprechen.

8.3. Lohnsteuerliche Verhältnisse (§ 41 UmgrStG)

1888

Durch Umgründungen treten bei Dienstverhältnissen keine Änderungen bei der abgabenrechtlichen Kontinuität ein. Der Rechtsnachfolger tritt in die Rechtsstellung des bisherigen Arbeitgebers ein, soweit die Dienstverhältnisse auch arbeitsrechtlich fortgesetzt werden. Der Eintritt des Rechtsnachfolgers bei Umgründungen in die Stellung des

Arbeitgebers erfolgt unabhängig von der umgründungssteuerlichen Rückwirkung zum zivilrechtlich relevanten Zeitpunkt.

Zu den lohnsteuerrechtlichen Fragen hinsichtlich des

- Art. I UmgrStG siehe Rz 304
- Art. II UmgrStG siehe Rz 594 bis Rz 601
- Art. III UmgrStG siehe Rz 1216 ff
- Art. IV UmgrStG siehe Rz 1467 bis Rz 1471
- Art. V UmgrStG siehe Rz 1628
- Art. VI UmgrStG siehe Rz 1777 f.

8.4. Vertragsübernahme (§ 42 UmgrStG)

1889

Nach § 42 UmgrStG sind Rechtsgeschäfte, mit denen anlässlich eines gebühren- oder kapitalverkehrsteuerbegünstigten Vorganges nach Art. III bis VI UmgrStG eine Vertragsstellung übertragen wird (Vertragsübernahme), von den Stempel- und Rechtsgebühren befreit. Wird ein Darlehens- oder Kreditvertrag übertragen, bleibt der für den übertragenden Rechtsträger gebührenrechtlich maßgebende Zeitpunkt für Prolongationen durch den neuen Rechtsträger maßgeblich.

8.4.1. Vertragsübernahme und Gesamtrechtsnachfolge

1890

In § 42 UmgrStG sind Vorgänge nach Art. I und II UmgrStG nicht genannt, da es bei Verschmelzung und Umwandlung auf Grund der Gesamtrechtsnachfolge ex lege zum Übergang aller Vertragsverhältnisse kommt. Da bei diesen Vorgängen keine vertragliche Übertragung der Vertragsstellung erforderlich ist, sieht das UmgrStG hierfür auch keine Gebührenbefreiung vor. Gleiches gilt für die unter Gesamtrechtsnachfolge erfolgenden Fälle des Art. III UmgrStG (Anwachsung) und die unter (Teil)Gesamtrechtsnachfolge erfolgenden Handelsspaltungen nach Art. VI UmgrStG.

1891

Parteienvereinbarungen sind jedoch auch dann Gegenstand einer Gebühr, wenn der vereinbarte Erfolg auch ohne Vorliegen der Vereinbarung kraft Gesetz einträte (vgl. VwGH 17.3.1986, 84/15/0158), weshalb eine (auf Grund der Gesamtrechtsnachfolge überflüssige) beurkundete rechtsgeschäftliche Übertragung der Vertragsstellung Gebührenpflicht auslöst.

1892

Halten die Parteien in einer Urkunde bloß die Tatsache fest, dass ein bestimmtes Vertragsverhältnis im Wege der Gesamtrechtsnachfolge übergegangen ist, begründet dies für sich allein keine Gebührenpflicht. Wird in dieser Urkunde zwecks Dokumentation des übergegangenen Rechtsgeschäftes auch der Inhalt desselben teilweise (zumindest in seinen wesentlichen Punkten) oder zur Gänze festgehalten, liegt grundsätzlich eine "weitere" Beurkundung des Rechtsgeschäftes vor. Da der Gesamtrechtsnachfolger in die rechtliche Stellung seines Vorgängers einrückt, ist die Gebührenpflicht dieser "weiteren" Urkunde nach § 25 Abs. 3 GebG zu beurteilen.

1893

Wurde über ein Rechtsgeschäft eine die Gebührenpflicht begründende Urkunde errichtet, ist die Hundertsatzgebühr für dieses Rechtsgeschäft gemäß § 25 Abs. 3 GebG auf Grund jeder weiteren Urkunde nur dann nicht neuerlich zu entrichten, wenn diese Urkunde innerhalb eines Monats nach dem für sie maßgeblichen Zeitpunkt des Entstehens der Gebührenschuld einem für die Erhebung der Gebühren zuständigen FA mit dem Nachweis vorgelegt wird, dass auf Grund der ersten gebührenpflichtigen Beurkundung bei diesem FA die Hundertsatzgebühr zu erheben war oder an dieses FA die Hundertsatzgebühr auf Grund einer Selbstberechnung entrichtet wurde. In den Fällen einer Selbstberechnung der Gebühr gemäß § 3 Abs. 4 GebG ist die Hundertsatzgebühr auf Grund jeder weiteren Urkunde nur dann nicht neuerlich zu entrichten, wenn auf dieser von dem zur Selbstberechnung Befugten ein Vermerk angebracht wird, der die Bezeichnung des Bewilligungsbescheides und die fortlaufende Nummer der Aufschreibungen enthält, unter der die Hundertsatzgebühr für das Rechtsgeschäft selbst berechnet wurde.

1894

Schließt der Gesamtrechtsnachfolger einen Zusatz oder Nachtrag zu einem von seinem Rechtsvorgänger abgeschlossenen Rechtsgeschäft ab, sind die Bestimmungen des § 21 GebG anzuwenden.

8.4.2. Vertragsübernahme bei Einzelrechtsnachfolge

1895

Bei Umgründungsvorgängen, bei denen zivilrechtlich bloß Einzelrechtsnachfolge eintritt, kommt es typischerweise zu einer rechtsgeschäftlichen Übertragung von Vertragsverhältnissen. Befreit von den Stempel- und Rechtsgebühren sind deshalb Vertragsübernahmen, die anlässlich eines gebühren- oder kapitalverkehrsteuerbegünstigten Vorganges nach Art. III UmgrStG (Einbringung), Art. IV UmgrStG (Zusammenschluss),

Art. V UmgrStG (Realteilung) oder Art. VI UmgrStG (Steuerspaltung gemäß § 38a UmgrStG) erfolgen.

1896

Damit die Befreiung zur Anwendung kommt, muss einerseits ein kausaler Zusammenhang mit der entsprechenden Umgründungsmaßnahme gegeben sein. Andererseits muss es sich um einen gebühren- oder kapitalverkehrsteuerbegünstigten Vorgang handeln, weshalb für die Gebührenfreiheit von Vertragsübernahmen die Einhaltung der Zweijahresfrist Voraussetzung ist.

8.4.3. Begriff der Vertragsübernahme

1897

Eine Vertragsübernahme liegt bei Übertragung eines Schuldverhältnisses als Gesamtheit mit allen wechselseitigen Rechten und Pflichten vor. Die Vertragsübernahme ist ein eigenes Rechtsinstitut und bewirkt, dass durch einen einheitlichen Akt nicht nur die Gesamtheit aller wechselseitigen Rechte und Pflichten übertragen wird, sondern dass der Vertragsübernehmer an die Stelle einer aus dem Schuldverhältnis ausscheidenden Partei tritt und deren gesamte vertragliche Rechtsstellung übernimmt, ohne dass dadurch der Inhalt oder die rechtliche Identität des bisherigen Schuldverhältnisses verändert werden. Die Vertragsübernahme enthält nicht nur eine Kombination von Forderungsabtretung und Schuldübernahme, sondern auch eine Übertragung der darüber hinausgreifenden rechtlichen Rahmenbeziehungen insb. also auch der vertragsbezogenen Gestaltungsrechte (vgl. VwGH 16.10.1989, 88/15/0086).

8.4.4. Sonderfall Darlehens- oder Kreditvertrag

1898

Für die Übertragung eines Darlehens- oder Kreditvertrages enthält der zweite Satz des § 42 UmgrStG eine Spezialbestimmung, wodurch im Falle einer Prolongation des Darlehens- oder Kreditvertrages durch den Rechtsnachfolger der gebührenrechtlich maßgebliche Zeitpunkt des Rechtsvorgängers auch für den Rechtsnachfolger maßgeblich bleibt. Durch die Vertragsübernahme beginnt also der für gebührenfreie Prolongationen maßgebliche Zeitraum von 5 Jahren (siehe § 33 TP 19 Abs. 4 Z 1 und § 33 TP 8 Abs. 2 Z 3 GebG) nicht neu zu laufen, sondern steht dem Rechtsnachfolger für gebührenfreie Prolongationen nur mehr der Restzeitraum zur Verfügung. Dadurch soll verhindert werden, dass Prolongationen im Falle einer Vertragsübernahme gebührenrechtlich besser gestellt werden, als solche Fälle, in denen keine Vertragsübernahme stattgefunden hat.

8.5. Anzeige- und Evidenzpflicht (§ 43 UmgrStG)

8.5.1. Anzeigepflicht

1899

Die Anzeigeverpflichtung gemäß § 43 Abs. 1 UmgrStG betrifft alle jene, die Vermögen im Rahmen des UmgrStG übertragen, wobei auch allfälliges in Zusammenhang mit einer Umgründung nicht begünstigtes Vermögen Übertragenden erfasst sind. Übertragungen außerhalb des UmgrStG sind nicht betroffen. Gleichzeitig ist von der Anzeigepflicht auch jeder Übernehmende betroffen.

1900

Die Anzeige muss innerhalb von neun Monaten ab dem Umgründungsstichtag beim zuständigen FA einlangen. Diese Frist ist gemäß § 110 Abs. 1 BAO nicht verlängerbar. Allerdings stellt die rechtzeitige Anzeige keine Anwendungsvoraussetzung für das UmgrStG dar.

1901

Die Anzeige ist bei den jeweils zuständigen Betriebs- bzw. Wohnsitzfinanzämter der Übertragenden und Übernehmenden einzubringen.

1902

Mit der Anzeige ist auch die gesetzliche Rechtsgrundlage der Umgründung (bspw. Art. III UmgrStG) anzugeben.

Beispiel 1:

A bringt sein Einzelunternehmen nach Art. III UmgrStG in die ihm gehörende A-GmbH unter Verzicht auf Gewährung neuer Anteile ein. Mit der fristgerechten Meldung der Einbringung bei dem für die A-GmbH zuständigen FA erübrigt sich eine Anzeige. A hat die Einbringung und das damit verbundene Ende der Einkommensteuerpflicht innerhalb der Neunmonatsfrist dem für die Einkommensteuer zuständigen FA anzuzeigen.

Beispiel 2:

Die B-GmbH tritt der C-KG mit einer Geldeinlage als neuer Gesellschafter bei. Der Zusammenschluss ist bis zum Ablauf der Neunmonatsfrist bei dem für die KG zuständigen FA zu melden. Die B-GmbH hat innerhalb der Neunmonatsfrist die Vermögenseinlage als Fall eines Zusammenschlusses ihrem für die Einkommensbesteuerung zuständigen FA anzuzeigen.

8.5.2. Evidenzpflicht

1903

Die Evidenzpflicht gemäß § 43 Abs. 2 UmgrStG umfasst einerseits die Verpflichtung zur Erfassung der umgründungsbedingt entstandenen oder veränderten steuerlich relevanten Anschaffungskosten oder Buchwerte von Anteilen und andererseits die Evidenthaltung dieser Werte, dh. die Aufbewahrung und Fortführung der entsprechenden Werte. Die Vorschrift soll

sicherstellen, dass die infolge abweichender handelsrechtlicher Erfassung oder im außerbetrieblichen Bereich unter Umständen sonst nicht erfassten Daten die Nachweisgrundlage für die zukünftige steuerliche Behandlung des Anteilsinhabers darstellen.

1904

Betroffen sind die im Rahmen einer Umgründung übertragenen Anteile, sowie die von Anteilsinhabern von umgründungsbetroffenen Körperschaften gehaltenen Anteile, unabhängig davon, ob sie im Privat- oder im Betriebsvermögen gehalten werden. In Zusammenhang mit internationalen Schachtelbeteiligungen sind auch die als fiktive Teilwertabschreibungen geltenden Werte evident zu halten.

1905

Diese Aufzeichnungs- und Evidenthaltungsverpflichtungen betreffen vor allem die wirtschaftlichen Eigentümer der Anteile. Bei Treuhandschaften können diese Pflichten auch von den Treuhändern erfüllt werden. Bei nachfolgenden unentgeltlichen Übertragungen der von einer Umgründung betroffenen Anteile geht die Evidenzpflicht auf die Rechtsnachfolger über.

1906

Als Erfassungsdokument eignet sich in erster Linie der der Umgründung zugrunde liegende Vertrag. Der Pflicht ist bei betrieblich gehaltenen Anteilen zB auch Genüge getan, wenn die steuerlichen Buchwerte in erstellten Steuerbilanzen ausgewiesen sind oder in einer detaillierten Aufgliederung der Beteiligungen in einer Anlage festgehalten werden.

8.6. Missbräuchliche Umgründungen (§ 44 UmgrStG)

1907

Die Anwendung der Bestimmungen des UmgrStG stellt für sich keinen Missbrauch im Sinne des § 22 BAO dar. Missbrauch von Gestaltungsmöglichkeiten im Sinne des § 22 BAO liegt dann vor, wenn eine mehrstufige Umgründungsmaßnahme ausschließlich oder fast ausschließlich der Umgehung oder Minderung der Abgabepflicht dient, ohne dass für diese Maßnahme außersteuerliche Gründe vorliegen. Ein einzelner Rechtsakt stellt keine Gestaltung im Sinne des § 22 BAO dar und ist daher als solche kein Missbrauch.

1908

Als missbrauchsverdächtig können ua. folgende Maßnahmen eingestuft werden:

- Umgründungen, die bei formaler Erfüllung aller Voraussetzungen lediglich als Mittel dienen, um beabsichtigte Realisierungsvorgänge in steuerneutrale Vorgänge zu kleiden. Darunter fällt der kurzfristige Zusammenschluss zweier Einzelunternehmer, die in der Folge durch Realteilung wieder geteilt werden, um jeweils ohne Aufdeckung von stillen

Reserven in den Besitz des anderen Betriebes zu gelangen. Darunter kann auch eine das Ausland einschließende Umgründungsfolge fallen, die ganz überwiegend zu einer umgründungsveranlassten Gewinnbelastung inländischer Steuerpflichtiger führt, ohne dass dafür entscheidende wirtschaftliche Gründe erkennbar sind.

- Mehrfache Umgründungen, die im Ergebnis zum Ausgangspunkt zurückführen. Erfolgt nach einer Einbringung eines Einzelunternehmens nach Art. III UmgrStG eine Rückumwandlung der Körperschaft gem. Art. II UmgrStG auf den Hauptgesellschafter oder nach einer Verschmelzung eine Spaltung, ohne dass sich die wirtschaftlichen Strukturen letztlich sinnvoll geändert haben, wird regelmäßig von Missbrauch auszugehen sein, insb. wenn die Umgründungen lediglich einer Verwertung der jeweils übergehenden Verlustvorträge dienen. Ein Missbrauch wird nur dann nicht vorliegen, wenn erwiesen wird, dass das Zurückkehren in die unternehmerische Ausgangsstellung wirtschaftlich begründet ist, bspw., wenn eine Umgründung dem Aufbau einer unternehmerischen Kooperation dient, diese Kooperation aber nicht den gewünschten Erfolg bringt und daher durch eine weitere Umgründung "rückabgewickelt" wird.

1909

Keine missbräuchliche Gestaltung liegt vor, wenn eine Einbringung auf einen Tag vor dem Regelbilanzstichtag beschlossen wird, um eine Holding-Liquidationsspaltung gemäß Art. VI UmgrStG vorzubereiten.

1910

Formell betrachtet ist es zulässig, einem auszulagernden Kleinstbetrieb Vermögensteile zuzuordnen, die nach einkommensteuerlichen Grundsätzen gewillkürtes oder neutrales für sich nicht umgründungsbegünstigtes Betriebsvermögen darstellen. Diese formal unbedenkliche Gestaltungsmöglichkeit kann nur dann eine Gefährdung der Steuerwirkungen der Umgründung hervorrufen, wenn darin ein in § 44 UmgrStG angesprochener Gestaltungsfall zur Umgehung oder Minderung der Abgabepflicht zu erblicken ist. Dieser Verdacht wird umso größer sein, je höher das Missverhältnis zwischen dem Wert des zu übertragenden (Teil-)Betriebes und dem darüber hinausgehenden Wert des beigefügten gewillkürten bzw. neutralen Vermögens ist.

Beispiel:

Eine vermögensverwaltende Kapitalgesellschaft soll Vermögen nach dem SpaltG in Verbindung mit Art. VI UmgrStG abspalten, das nicht den Voraussetzungen eines Vermögens im Sinne des § 12 Abs. 2 UmgrStG entspricht. Es wird daher vorbereitend vor dem Spaltungsstichtag ein Kleinstbetrieb geschaffen, um eine Rechtsgrundlage für die steuerwirksame Abspaltung zu besitzen. Dem Kleinstbetrieb im Verkehrswert von 10.000 werden Vermögensteile im Verkehrswert von 1 Mio. „mitgegeben". Liegt das

Ziel in der Vermeidung der Abgabepflicht, ist der Verdacht einer missbräuchlichen Nutzung des UmgrStG gegeben.

1911

Die Zwischenschaltung ausländischer Gesellschaften ist dann als missbräuchliche Gestaltung zu sehen, wenn für die Errichtung dieser Gesellschaft und deren Einschaltung wirtschaftlich beachtliche Gründe fehlen, wenn bei dieser Gesellschaft keine – über die bloße Vermögensverwaltung hinausgehende – wirtschaftliche Tätigkeiten entfaltet werden oder wenn die Umgründung der Vermeidung der Steuerpflicht von im Inland steuerpflichtigen Veräußerungstatbeständen dient. Im Regelfall werden die steuerlichen Anerkennungsvoraussetzungen bei Einschalten bloßer funktionsloser ausländischer "Briefkastengesellschaften" nicht erfüllt sein.

1912

Rechtsfolge einer als missbräuchlich gewerteten Umgründung ist im Sinne des § 22 Abs. 2 BAO, die Abgaben so zu erheben, wie sie bei einer den wirtschaftlichen Vorgängen, Tatsachen und Verhältnissen angemessenen rechtlichen Gestaltung zu erheben wären. Die zitierte Norm rechtfertigt allerdings nicht, eine formal rechtsgültige unter Umständen sogar im Firmenbuch eingetragene Umgründung als solche zu negieren. Für die nach § 79 BAO nach bürgerlichem Recht zu beurteilende Frage der Rechts- und Handlungsfähigkeit hat die Beurteilung eines Sachverhaltes als Missbrauch im Sinne des § 22 Abs. 2 BAO keine Bedeutung (VwGH 17.11.2004, 99/14/0254, ergangen zu einer Einbringung gemäß Art. III UmgrStG).